SUZUKI MOTOR POLAND

INSTRUKCJA OBSŁUGI

MOTOCYKLA

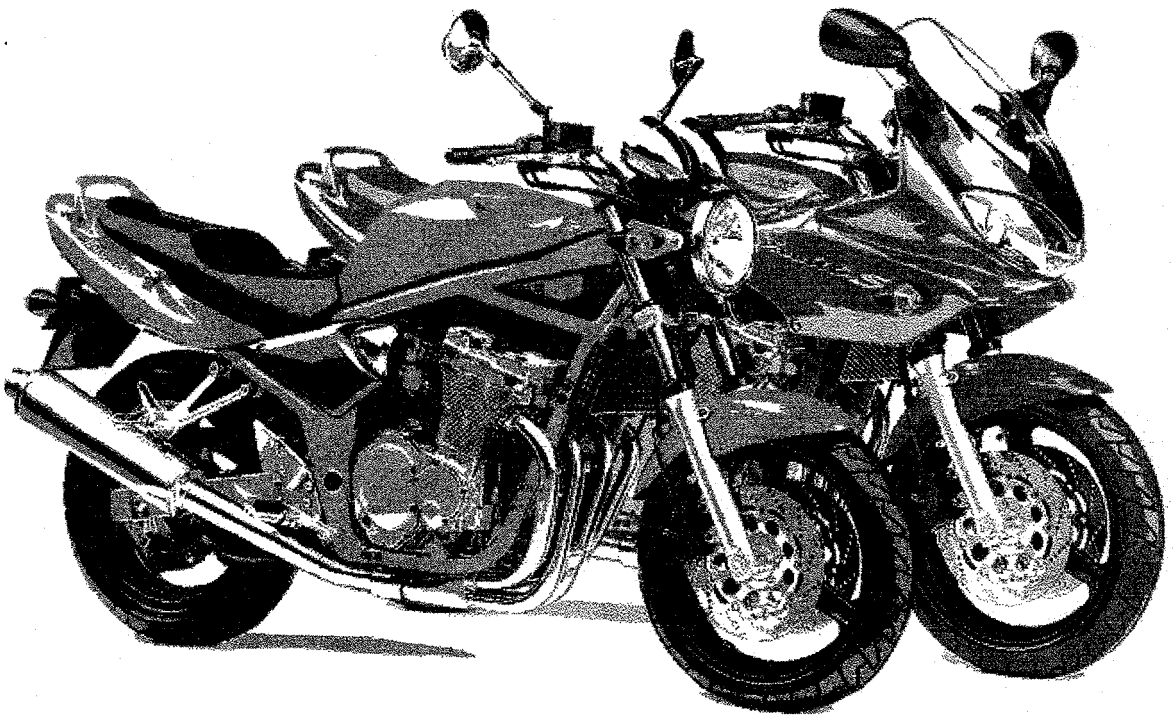

GSF 1200 / S

Powyższa instrukcja obsługi powinna być traktowana jako część motocykla i towarzyszyć mu zarówno podczas odsprzedaży, jak również wypożyczenia. Zawarte w instrukcji wskazówki dotyczące bezpieczeństwa, informacje o prawidłowym użytkowaniu motocykla oraz porady dotyczące eksploatacji powinny być przedmiotem wnikliwej lektury przed rozpoczęciem jazdy zakupionym motocyklem.

UWAGA

Ważne informacje o docieraniu motocykla.

Pierwsze 1.600 km jest najważniejsze dla trwałości Państwa motocykla. Pojazdy Suzuki produkowane są w oparciu o wysoko rozwiniętą technologię i przy wykorzystaniu materiałów najwyższej jakości. Prawidłowe dotarcie zapewnia optymalne wzajemne dopasowanie się współpracujących elementów, a co za tym idzie powoduje wydłużenie żywotności i bezawaryjności jednośladu.

Przy zachowaniu szczególnej ostrożności w okresie docierania motocykla, jego niezawodność i zdolności użytkowe pozostają nienaruszone. Szczególnie ważnym jest, aby silnik, podczas pracy w tym okresie, nie był zbyt przeciążany. Szczegółowe informacje o docieraniu pojazdu znajdą Państwo w rozdziale: **Docieranie**

OSTRZEŻENIE, **UWAGA**, *WAŻNE*.
Prosimy przeczytać ten podręcznik i stosować się do zawartych w nim zaleceń. W niniejszej książeczce wyrażenia OSTRZEŻENIE, **UWAGA**, *WAŻNE* będą używane w następujący sposób.

OSTRZEŻENIE
Dotyczy osobistego bezpieczeństwa. Niestosowanie się do podanych tu wskazówek oznacza niebezpieczeństwo dla zdrowia.

UWAGA
Należy bezwzględnie przestrzegać podanych poniżej zasad w celu ochrony pojazdu.

WAŻNE
Pod tą nazwą znajdują się porady ułatwiające obsługę i pielęgnację maszyny.

PRZEDMOWA

Jazda motocyklem lub skuterem należy do najpiękniejszych dziedzin sportu i żeby pozostała samą przyjemnością, należy - jeszcze przed odbyciem pierwszej jazdy - zapoznać się z informacjami zawartymi w niniejszej instrukcji obsługi.

W książeczce tej znajdą Państwo wskazówki do właściwej pielęgnacji i obsługi motocykla. Dokładne postępowanie według tych zaleceń zagwarantuje długie i niezakłócone użytkowanie Waszego pojazdu. Autoryzowani dealerzy SUZUKI dysponują wyszkolonymi i doświadczonymi mechanikami, którzy przy użyciu odpowiednich narzędzi i przyrządów zagwarantują najlepszy serwis.

Wszystkie informacje, szkice, zdjęcia i dane, zamieszczone w tej książeczce, opierają się na informacjach dotyczących produktu, które były aktualne w momencie jej druku. Ulepszenia i inne zmiany mogą jednakże szybko doprowadzić do tego, że zawartość tego podręcznika, nie będzie dokładnie odpowiadała produktowi.
SUZUKI zastrzega sobie w każdej chwili prawo do zmian.

Prosimy zauważyć, że podręcznik ten opisuje wszystkie wersje wyposażeniowe rozprowadzane we wszystkich regionach sprzedaży. Model, który Państwo posiadacie może być seryjnie inaczej przygotowany i odbiegać od opisanego w niniejszym podręczniku.

SUZUKI MOTOR CORPORATION

SPIS TREŚCI

Informacje dla użytkownika 5

Rozmieszczenie wskaźników, elementów sterowania i wyposażenia 8

Elementy obsługi 11

Zalecane rodzaje benzyny i oleju 29

Docieranie 29

Sprawdzanie przed jazdą 31

Reguły bezpiecznej jazdy 32

Przeglądy okresowe (techniczne) 35
- Smarowanie motocykla 38
- Akumulator 40
- Filtr powietrza 41
- Świece zapłonowe 44
- Olej silnikowy 46
- Łańcuch napędowy 51
- Hamulce 54
- Opony 58
- Demontaż kół 62
- Oświetlenie 66
- Bezpieczniki 70

Usterki i ich usuwanie 71

Przechowywanie 74

Dane techniczne 76

INFORMACJE DLA UŻYTKOWNIKA

Korzystanie z akcesoriów i wskazówki dotyczące bezpieczeństwa

Istnieje bardzo wiele akcesoriów, które sprzedawane są posiadaczom motocykli SUZUKI. Firma SUZUKI nie ma żadnego wpływu na ich jakość i użyteczność. Korzystanie z nieodpowiednich akcesoriów może negatywnie wpłynąć na bezpieczeństwo jazdy. SUZUKI nie jest w stanie sprawdzić wszystkich dostępnych na rynku akcesoriów lub ich części. Państwa dealer może dopomóc w wyborze odpowiednich akcesoriów i właściwie je zamontować.

Należy zachować szczególną ostrożność przy wyborze i montowaniu akcesoriów w motocyklu. Poniżej podajemy kilka ogólnych porad, które będą Państwu pomocne przy podejmowaniu decyzji dotyczących wyposażenia motocykla w akcesoria.

OSTRZEŻENIE
Używanie nieodpowiednich akcesoriów oraz dokonywanie jakichkolwiek modyfikacji może stać się przyczyną obniżenia bezpieczeństwa osób używających motocykla lub też doprowadzić do wypadku.
Nigdy nie można dokonywać modyfikacji instalując niewłaściwe lub złej jakości akcesoria. Należy dokładnie zapoznać się ze wskazówkami i instrukcjami dotyczącymi modyfikacji i akcesoriów, zawartymi w powyższej instrukcji. Zaleca się używanie wyłącznie oryginalnych akcesoriów Suzuki lub ich odpowiedników przetestowanych, zaprojektowanych do odpowiedniego typu motocykla. W przypadku wątpliwości co do wyboru akcesoriów należy skontaktować się z autoryzowanym dealerem Suzuki, który pomoże w dobraniu odpowiednich akcesoriów.

1) Nigdy nie wolno przekraczać dopuszczalnej masy całkowitej motocykla. Jest to suma ciężarów: motocykla, kierowcy, bagażu i akcesoriów. Przy wyborze akcesoriów należy brać pod uwagę zarówno ich ciężar, jak i ciężar kierowcy. Montaż akcesoriów może ograniczyć bezpieczeństwo jazdy oraz łatwość kierowania.

Dopuszczalna masa całkowita: 455 kg
przy ciśnieniu w oponach (pomiar przy zimnych oponach):
- przód: 2.50 kg/cm^2
- tył: 2.50 kg/cm^2

2) Jeżeli motocykl ma zostać załadowany, czy też mają być zamontowane dodatkowe akcesoria ujemnie wpływające na aerodynamikę motocykla, to zarówno ładunek jak i akcesoria powinny być umieszczone tak nisko, jak to jest możliwe. Wysoko położony środek ciężkości jest niebezpieczny i utrudnia prowadzenie motocykla. Stelaże i inne przystawki muszą być dobrze zamocowane. Ładunek powinien być rozłożony równomiernie na obydwie strony i dobrze przymocowany.

3) Należy upewnić się, czy przy pokonywaniu zakrętów będzie istniał bezpieczny odstęp między bagażem, a ziemią.

4) Akcesoria, które mocuje się na kierownicy lub widelcu koła przedniego również oznaczają dodatkową masę, która powoduje zmniejszenie sprawności układu kierowniczego. Zamontowanie zbyt ciężkiego wyposażenia w tej części motocykla może doprowadzić do wpadania przedniego zawieszenia w oscylacje. Dlatego też nie zaleca się mocowania zbędnych elementów na kierownicy i przednim zawieszeniu.

5) Stabilność motocykla może zostać naruszona przy przeciwnym wietrze lub podczas wyprzedzania przez inne pojazdy. Źle zamocowane lub źle skonstruowane przystawki (bagażniki, uchwyty) mogą w takich sytuacjach spowodować istotne pogorszenie bezpieczeństwa jazdy. Dlatego też należy zachować szczególną staranność przy wyborze i montażu akcesoriów.

6) Niektóre akcesoria wypierają prowadzącego z jego normalnej pozycji siedzącej i tym samym ograniczają mu swobodę ruchów.

7) Akcesoria elektryczne oznaczają dodatkowe obciążenie dla instalacji elektrycznej motocykla. Przeciążenie układu doprowadzić może do uszkodzenia wiązki elektrycznej lub poszczególnych komponentów instalacji. Należy sobie zdać sprawę z następstw i niebezpieczeństw nieoczekiwanej przerwy w dostawie prądu z powodu przeciążenia.

Jeżeli transportują Państwo na motocyklu także bagaż, to należy umieścić go tak płasko i tak szczelnie przy maszynie, jak tylko jest to możliwe. Niewłaściwie umocowany ładunek może zmienić własności jezdne pojazdu i zagrozić bezpieczeństwu ruchu. Wielkość ładunku może również zakłócić aerodynamikę i reakcje motocykla. Bagaż na motocyklu powinien być zawsze dobrze umocowany i równomiernie rozmieszczony.

Modyfikacje

Poprzez wymontowanie oryginalnych części lub przeprowadzenie innych zmian w motocyklu, mogą zostać naruszone przepisy ruchu drogowego, jak również może zmniejszyć się bezpieczeństwo jazdy.

Zasady bezpiecznej jazdy dla motocyklistów

Jazda motocyklem jest olbrzymią przyjemnością. Ulica należy do Państwa - ale pod jednym warunkiem - należy być zawsze świadomym grożących nam niebezpieczeństw. W związku z tym należy zawsze przestrzegać zasad bezpieczeństwa.

Zawsze należy jeździć w kasku ochronnym.
Bezpieczna jazda zaczyna się od założenia kasku. Jest on nieodłącznym elementem jazdy motocyklem. Należy także używać osłon na oczy.

Należy się odpowiednio ubierać.
Szeroka, modna odzież może okazać się podczas jazdy motocyklem niewygodna, a nawet niebezpieczna. Przed wyruszeniem w drogę należy dobrać odpowiedni strój do jazdy motocyklem.

Należy sprawdzić motocykl przed jazdą.
Prosimy stosować się do zaleceń z rozdziału "Sprawdzanie przed jazdą" znajdującego się w niniejszym podręczniku. Nie powinni Państwo bagatelizować dokładnego sprawdzenia motocykla zarówno dla bezpieczeństwa własnego, jak i pasażera oraz innych użytkowników drogi.

Należy dokładnie zapoznać się z motocyklem.
Państwa zdolności i wiedza techniczna są podstawą bezpiecznej jazdy. Przede wszystkim należy dokładnie zapoznać się z maszyną i jej własnościami jezdnymi.
Należy zawsze jeździć tak, aby nie przekroczyć granic własnych możliwości, co znacznie zmniejszy ryzyko wypadku.

Jazda motocyklem w dni deszczowe.
Mokre nawierzchnie są niebezpieczne i przy przyspieszaniu należy uważać, aby nie utracić przyczepności kół. Należy zachować wystarczający odstęp w stosunku do pojazdu jadącego przed Państwem. Trzeba pamiętać, że na mokrej nawierzchni droga hamowania wydłuża się. Należy zmniejszyć szybkość za każdym razem, gdy mają Państwo wątpliwości co do stanu nawierzchni.

Zasada ograniczonego zaufania w stosunku do innych uczestników ruchu.
Większość wypadków motocyklowych ma miejsce w okolicznościach, gdy poprzedzający samochód rozpoczyna manewr skręcania nie upewniwszy się należycie o warunkach ruchu. Należy pamiętać o tym, że kierowcy samochodów często nie spodziewają się tak szybko nadjeżdżającego motocykla, bądź wyprzedzający motocykl znajduje się akurat w tzw. „martwym polu" lusterka wstecznego samochodu.

Położenie numeru seryjnego.

Numer seryjny ramy (1) jest wybity na główce ramy.
Numer seryjny silnika (2) znajduje się na prawej obudowie skrzyni korbowej.

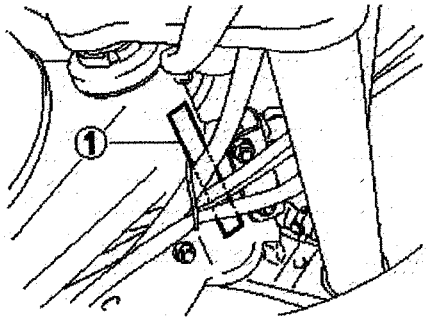

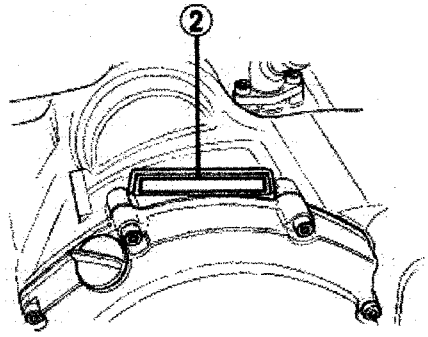

Numery te mają znaczenie przy rejestrowaniu maszyny i zamawianiu części zamiennych.

Proszę wpisać tutaj numery seryjne:

Nr ramy [ ]

Nr silnika [ ]

ROZMIESZCZENIE WSKAŹNIKÓW, ELEMENTÓW STEROWANIA I WYPOSAŻENIA

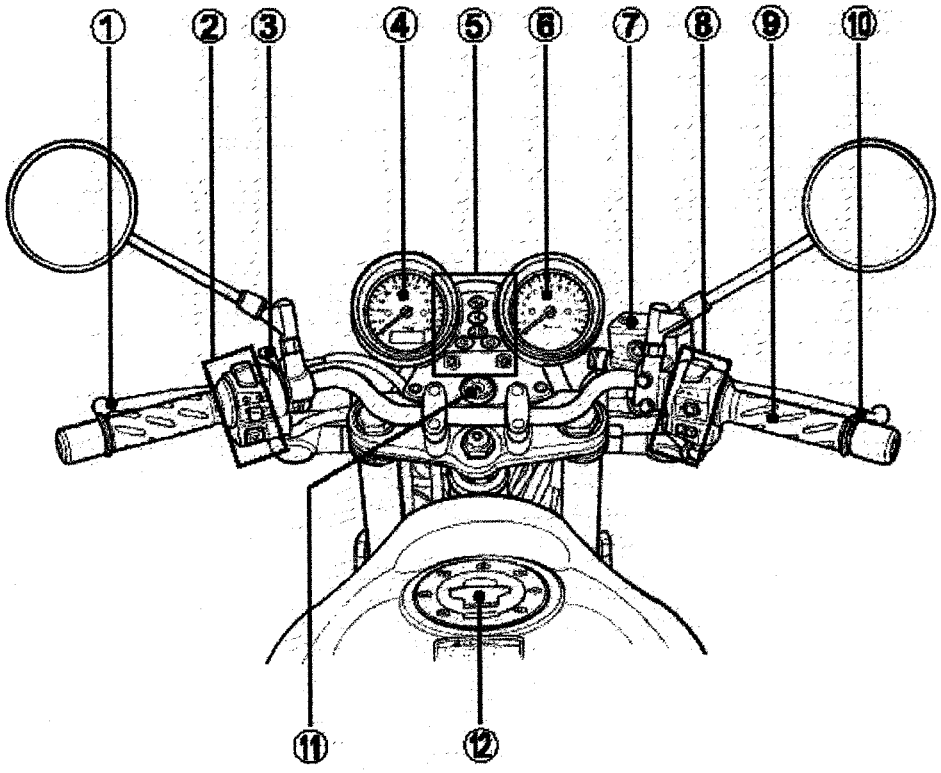

GSF1200

1. dźwignia sprzęgła
2. lewy przełącznik kierownicy
3. dźwignia ssania
4. prędkościomierz
5. zestaw kontrolek
6. obrotomierz
7. zbiorniczek płynu hamulc. przedn. h-ca
8. prawy przełącznik kierownicy
9. manetka gazu
10. dźwignia hamulca przedniego
11. stacyjka
12. korek wlewu paliwa

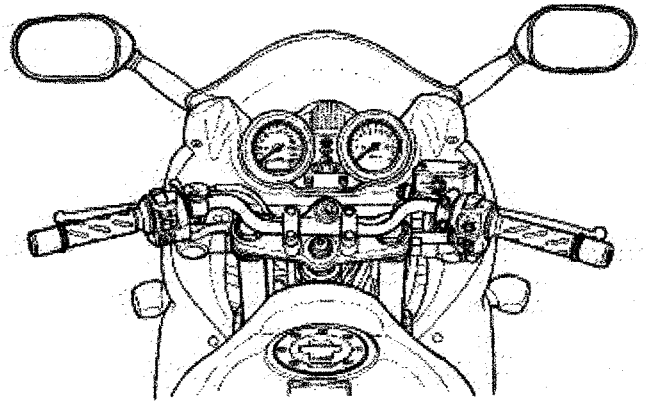

G
GSF1200S

GSF1200
13. kranik paliwa
14. śruba regulacji wolnych obrotów
15. bezpiecznik główny
16. akumulator
17. zamek siedzenia i uchwyt na kask
18. zestaw narzędzi
19. uchwyt dla pasażera
20. nóżka boczna
21. podnóżek centralny
22. dźwignia zmiany biegów
23. podnóżki kierowcy
24. podnóżki pasażera
25. uchwyt boczny

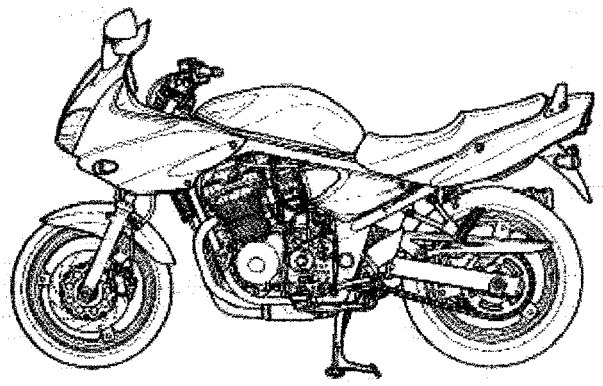

GSF1200S

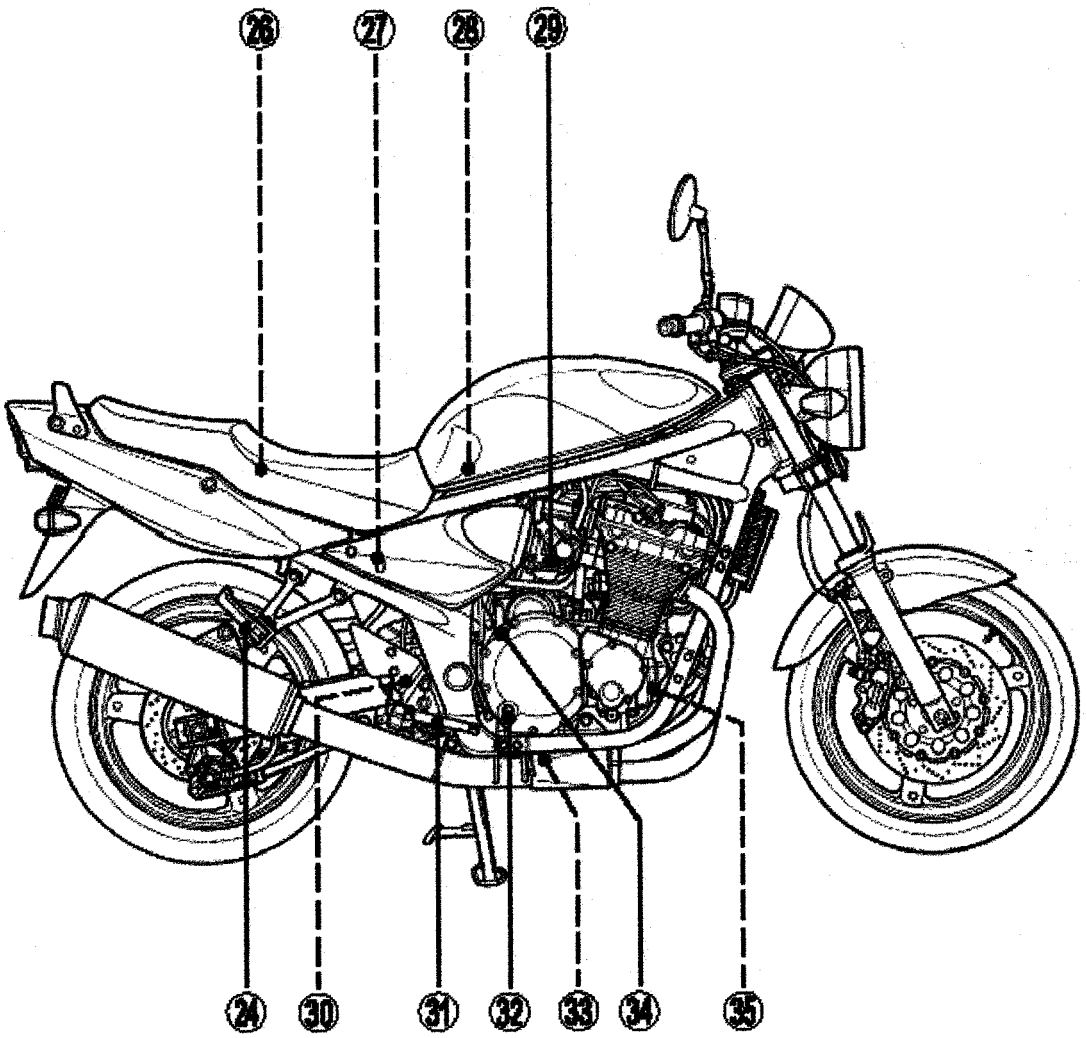

GSF1200

26. uchwyt na kask
27. zbiorniczek płynu hamulc. tylnego h-ca
28. filtr powietrza
29. gaźniki
30. włącznik światła hamulca tylnego
31. pedał hamulca tylnego
32. okienko kontrolne poziomu oleju silnikowego
33. korek spustowy oleju
34. korek wlewu oleju
35. filtr oleju

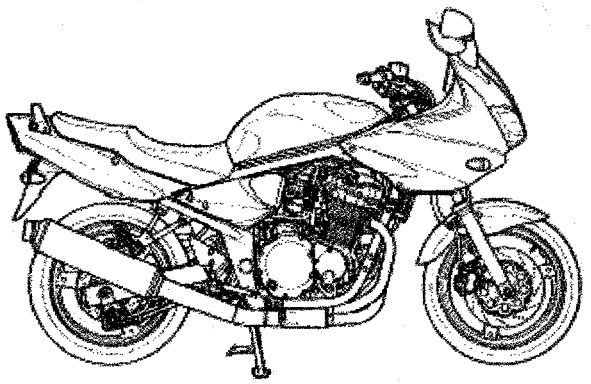

GSF1200S

ELEMENTY OBSŁUGI

Motocykl ten jest wyposażony w dwa takie same kluczyki. Jeden z nich należy schować w bezpiecznym miejscu.

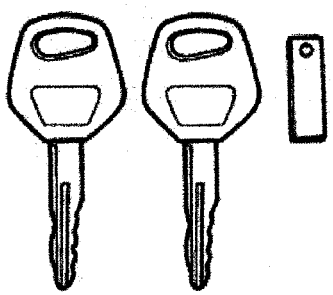

Kluczyki włącznika zapłonu są oznaczone numerem identyfikacyjnym. Ułatwi to zamówienie (w razie konieczności) kluczyka zastępczego.
Prosimy o wpisanie poniżej numeru kluczyka:

Nr kluczyka

Włącznik zapłonu (stacyjka)

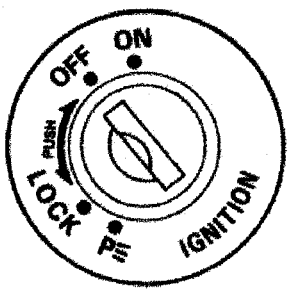

Stacyjka posiada cztery położenia:
Pozycja "off" - wyłączone. Wszystkie obwody elektryczne są wyłączone.

Pozycja "on" - włączone. Obwód zapłonowy jest zamknięty i silnik może zostać uruchomiony. W tym położeniu kluczyk nie może zostać wyciągnięty.

Pozycja "lock" - blokada. Aby zablokować kierownicę należy przekręcić ją całkowicie w lewo. Następnie należy włożyć kluczyk, przekręcić go do pozycji "lock" i wyjąć. Kierownica została zablokowana. Wszystkie obwody elektryczne są wyłączone.

Pozycja "P" - parkowanie. Przy parkowaniu motocykla należy przekręcić kierownicę całkiem w lewo. Następnie należy przekręcić kluczyk do pozycji "P" i wyciągnąć. W tym położeniu dodatkowo zapalone są światła postojowe.

UWAGA:

- **chcąc zablokować kierownicę należy uprzednio zadbać o stabilne ustawienie pojazdu**
- **nie należy próbować pchać motocykla z zablokowaną kierownicą, gdyż grozi to utratą równowagi i przewróceniem.**
- **należy zatrzymać motocykl i postawić go na nóżce bocznej lub stojaku centralnym zanim zablokujemy kierownicę. Nigdy nie wolno pchać motocykla w sytuacji, gdy ma zablokowaną kierownicę.**

WAŻNE

Aby zminimalizować ryzyko kradzieży, otwór na kluczyk powinien zostać zakryty pokrywą (patrz rys.).

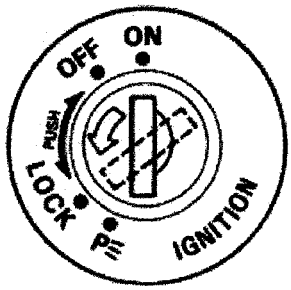

Przekręć kluczyk włącznika zapłonu do pozycji LOCK i zmień pozycję otworu na kluczyk w momencie, gdy odchodzisz od motocykla.

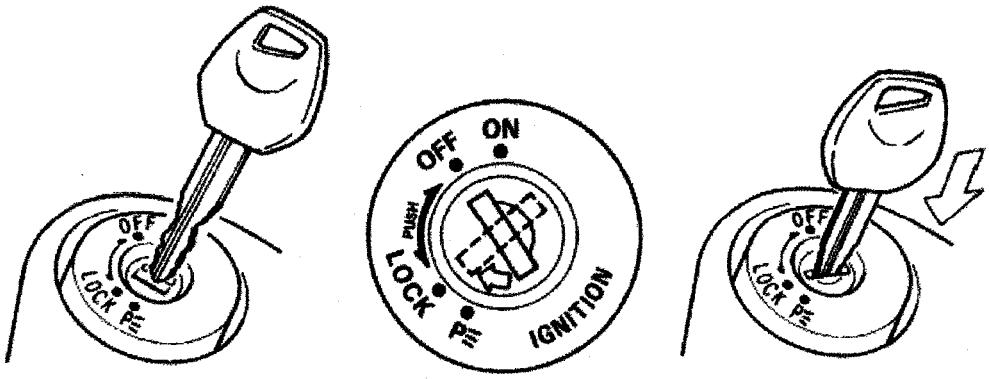

Przy wkładaniu kluczyka do stacyjki należy ponownie dopasować położenie pokrywy.

Zestaw zegarów

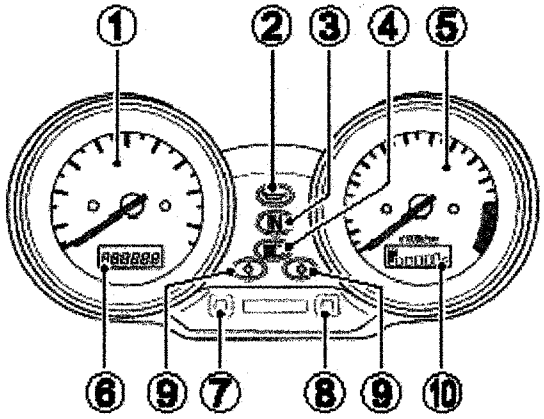

Po włączeniu stacyjki wskazówki zegarów obracają się do położenia maksymalnego i z powrotem.

Szybkościomierz (1) - wskazuje prędkość jazdy w kilometrach na godzinę.

Kontrolka ciśnienia oleju (2) - kontrolka ta zapala się w momencie, gdy ciśnienie oleju silnikowego spada poniżej minimalnej dopuszczalnej wartości. Kontrolka powinna zapalić się w momencie, gdy przekręcimy kluczyk włącznika zapłonu do pozycji ON. Powinna zgasnąć w momencie, gdy uruchomimy silnik.

UWAGA
Kontynuowanie jazdy motocyklem w momencie, gdy jest zapalona kontrolka ciśnienia oleju, może doprowadzić do uszkodzenia silnika i układu przenoszenia napędu.
Jeżeli zapali się kontrolka ciśnienia oleju, wskazując niskie ciśnienie oleju, należy natychmiast zatrzymać motocykl i wyłączyć silnik. Następnie należy ocenić i uzupełnić poziom oleju, jeśli jest to konieczne. W przypadku, gdy kontrolka ciśnienia oleju wciąż się świeci, należy skontaktować się z autoryzowanym dealerem motocyklowym Suzuki.

Kontrolka biegu jałowego (3) - zielona kontrolka zapala się w momencie, gdy silnik pracuje na biegu jałowym, lampka gaśnie z chwilą wrzucenia innego biegu

Kontrolka świateł drogowych (4) - w momencie, gdy włączone są światła drogowe, zapalona jest niebieska kontrolka

Obrotomierz (5) - wskazuje prędkość obrotową silnika wyrażoną w obrotach na minutę

Zegar czasowy ./ Licznik kilometrów / Licznik przebiegu dziennego (6) - wyświetlacz zainstalowany jest w szybkościomierzu i posiada cztery funkcje:

- licznik kilometrów
- zegarek
- dwa liczniki przebiegu dziennego

W momencie, gdy włącznik zapłonu jest przekręcony do pozycji ON, na wyświetlaczu ukaże się wzór testowy (patrz rys.), który będzie wyświetlany przez 3 sekundy. Po tym czasie wyświetlacz przejdzie w funkcję zegara.

Licznik kilometrów rejestruje całkowitą liczbę kilometrów przejechanych przez motocykl.

Aby zmienić rodzaj wyświetlacza, należy wcisnąć przycisk (8). Kolejno ukażą się kolejno wszystkie rodzaje wyświetlacza (w kolejności przedstawionej na rysunku):

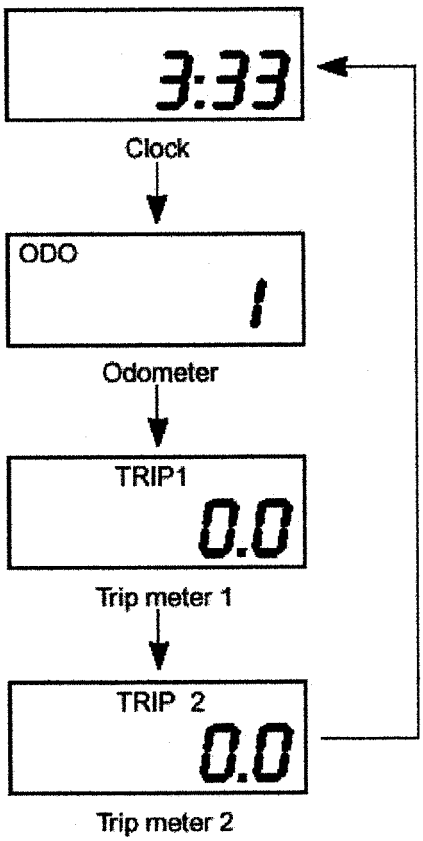

Zegar czasowy

Zegar wskazuje czas w trybie 12-to godzinnym. Aby zresetować zegar należy:

1. Nacisnąć równocześnie przyciski (7) i (8), aż wskazanie minutowe zacznie migać.
2. Ustawić wskazanie minutowe naciskając przycisk „reset" (8)

WAŻNE:

Przyciśnięcie i przytrzymanie w tym położeniu przycisku „reset" spowoduje szybszą zmianę wskazań.

3. Aby zmienić ustawienie godziny należy nacisnąć przycisk „select" (7)
4. Właściwą godzinę ustawić przy pomocy przycisku „reset" (8)
5. Aby wrócić do normalnego trybu pracy zegara nacisnąć przycisk „select".

Dwa liczniki dziennego przebiegu są licznikami dającymi się wyzerować. Mogą rejestrować dwa różne parametry jednocześnie. Dla przykładu:

- licznik nr1 dziennego przebiegu rejestruje przejechaną odległość
- licznik nr 2 dziennego przebiegu rejestruje dystans jaki został pokonany między kolejnymi tankowaniami

Aby wyzerować licznik dziennego przebiegu nr 1 lub nr 2, należy w wybranej opcji (licznik nr1 lub licznik nr 2) wcisnąć przycisk (8) – reset na ok. 2 sekundy (w tym czasie ukaże się numer licznika, który chcemy wyzerować)

OSTRZEŻENIE
Obsługiwanie wyświetlacza w czasie jazdy może okazać się bardzo niebezpieczne. Zdejmowanie ręki z uchwytu kierownicy może zmniejszyć zdolność prowadzącego do kontroli motocykla.
W czasie jazdy prowadzący powinien trzymać oba uchwyty kierownicy.

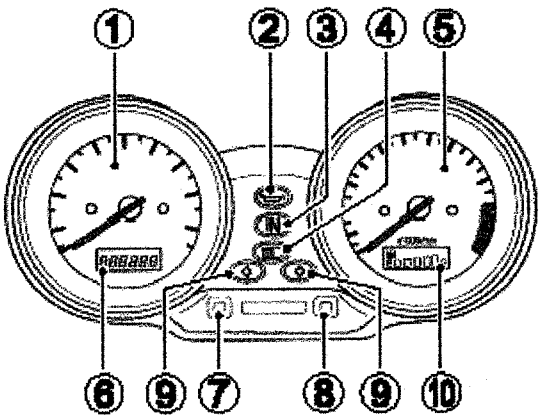

Kontrolka kierunkowskazów (9) - w przypadku uruchomienia świateł kierunkowskazów kontrolka miga i gaśnie wraz z wyłączeniem świateł kierunkowskazów

WAŻNE
W przypadku, gdy którykolwiek z kierunkowskazów nie funkcjonuje prawidłowo, ponieważ żarówka lub obwód elektryczny są uszkodzone, to kontrolka kierunkowskazów miga częściej niż normalnie, informując prowadzącego motocykl o zaistniałej usterce

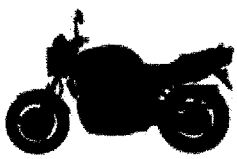

Wskaźnik poziomu paliwa (10)
Wskazuje ilość paliwa pozostałą w zbiorniku. Przy pełnym zbiorniku wyświetlone zostaje pięć segmentów. Lewy segment zaczyna migać jeśli ilość paliwa spadnie poniżej 2,5 litra.

zbiornik	Approximately 2.5 L	Approximately 6.0 L	Full
wskaźnik	Flicker		
Mark	Flicker	Flicker	

OSTRZEŻENIE
Obsługiwanie wyświetlacza w czasie jazdy może okazać się bardzo niebezpieczne. Zdejmowanie ręki z uchwytu kierownicy może zmniejszyć zdolność prowadzącego do kontroli motocykla.
W czasie jazdy prowadzący powinien trzymać oba uchwyty kierownicy.

Lewy uchwyt kierownicy

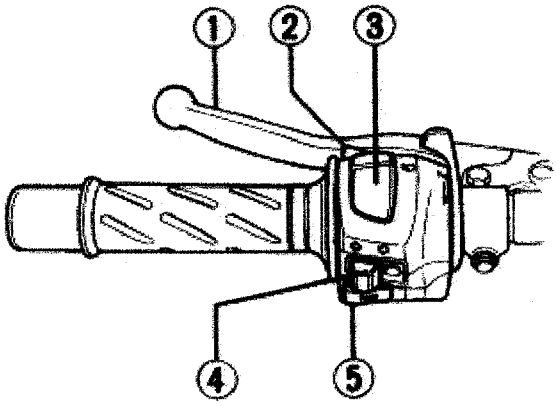

Dźwignia sprzęgła (1)
Z dźwigni sprzęgła korzysta się przy zapalaniu lub zmianie biegów. Wysprzęglenie następuje poprzez pociągnięcie dźwigni.

Regulacja położenia dźwigni sprzęgła

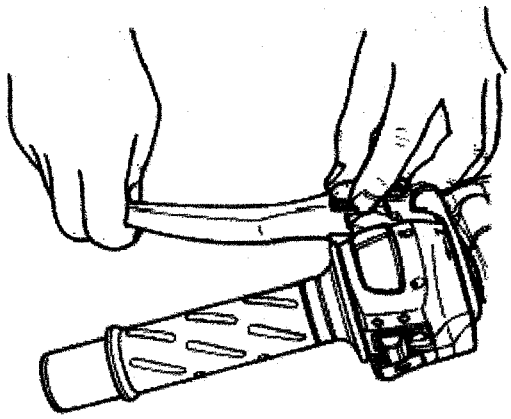

Odstęp pomiędzy rączką kierownicy i dźwignią sprzęgła można ustawić 4-ro stopniowo. Aby zmienić ten odstęp należy nacisnąć dźwignię do przodu i przekręcić śrubę regulacyjną do wybranej pozycji. Należy upewnić się, że śruba regulacyjna uzyskała właściwe położenie - czop na uchwycie dźwigni powinien wchodzić w otwór przy śrubie regulacyjnej.
Motocykl jest ustawiony fabrycznie w pozycji 2.

OSTRZEŻENIE
Nie wolno nigdy próbować zmieniać pozycji (nastawienia) dźwigni sprzęgła podczas jazdy. Zdejmowanie rąk z uchwytów kierownicy, podczas jazdy może przyczynić się do utraty kontroli nad motocyklem.
W czasie jazdy prowadzący powinien trzymać oba uchwyty kierownicy.

Włącznik sygnału świetlnego (2)
Nacisnąć w celu krótkotrwałego włączenia reflektora

Przełącznik świateł (3)

Pozycja "≡D" oznacza włączenie świateł mijania

Pozycja "≡D" oznacza włączenie świateł drogowych. Jednocześnie świeci się niebieska kontrolka świateł drogowych.

Przełącznik kierunkowskazów (4)

Pozycja "⇦" oznacza uruchomienie lewego kierunkowskazu i jednocześnie kontrolki lewego kierunkowskazu.

Pozycja "⇨" oznacza uruchomienie prawego kierunkowskazu i jednocześnie kontrolki prawego kierunkowskazu.

Wyłączenie kierunkowskazów następuje przez wciśnięcie przełącznika.

OSTRZEŻENIE
Nieużywanie kierunkowskazów lub niewyłączenie ich po zakończeniu manewru, może się okazać bardzo niebezpieczne. Inni użytkownicy drogi mogą źle ocenić zamiary prowadzącego, co może w rezultacie doprowadzić do wypadku.
Przy zmianie pasa ruchu lub skręcaniu należy zawsze używać kierunkowskazów. Po zakończeniu manewru należy wyłączyć kierunkowskaz.

Włącznik sygnału dźwiękowego "" (5)
Nacisnąć przycisk sygnału w celu jego użycia.

Dźwignia ssania.

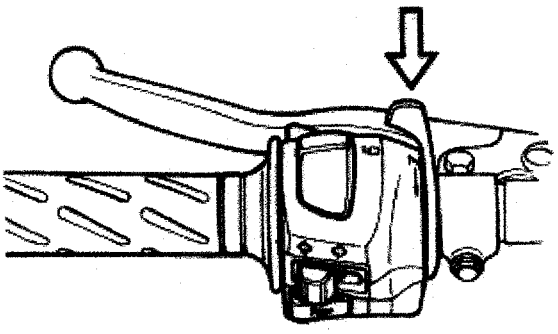

W celu ułatwienia uruchomienia zimnego silnika, gaźnik motocykla wyposażony jest w układ rozruchowy (ssanie). Aby uruchomić zimny silnik, należy całkowicie przekręcić dźwignię ssania do siebie. System ssania funkcjonuje najlepiej wtedy, gdy przepustnica główna jest całkowicie zamknięta. Gdy silnik jest rozgrzany nie ma potrzeby korzystania z systemu rozruchowego (ssania).

WAŻNE:
Rozruch silnika opisany jest szczegółowo w rozdziale: Wskazówki do bezpiecznej jazdy.

Prawy uchwyt kierownicy

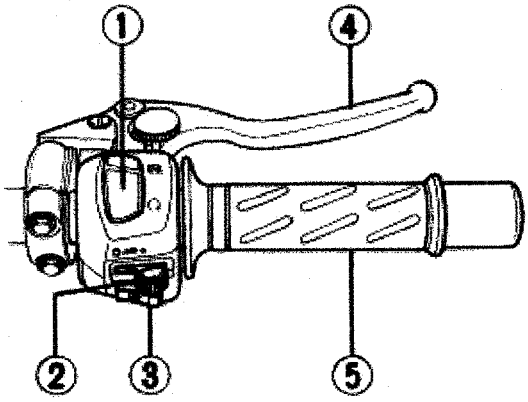

Wyłącznik silnika (1)

Pozycja "⊗"
Obwód zapłonowy jest przerwany. Silnik nie może zostać uruchomiony.

Pozycja "O"
Obwód elektryczny jest zamknięty, silnik może pracować.

Przełącznik świateł (2)

Pozycja "☼" - włączone światła mijania

Pozycja "≡OO≡" - włączone światła pozycyjne

Pozycja " • " - światła wyłączone

Przycisk rozrusznika elektrycznego "⊕" (3)
Kluczyk włącznika zapłonu/stacyjkę należy przekręcić do pozycji "ON", wyłącznik silnika ustawić w pozycji "O" , wrzucić bieg jałowy i wysprzęglić. Następnie, aby włączyć rozrusznik i uruchomić silnik należy przycisnąć guzik startera elektrycznego.

WAŻNE
Motocykl ten jest wyposażony w blokady przełączników: zapłonu i rozrusznika.
Uruchomienie silnika jest możliwe jeżeli:
1) biegi są ustawione w pozycji biegu jałowego i sprzęgło jest wysprzęglone, lub
2) bieg jest wrzucony, nóżka boczna całkowicie schowana, a sprzęgło jest wysprzęglone.

UWAGA:
Rozrusznik nie powinien pracować ciągle dłużej niż 5 sekund. Może to spowodować zarówno przegrzanie się jego jak i przewodów elektrycznych.

Jeżeli silnik nie daje się uruchomić przy ponownych próbach, należy sprawdzić dopływ paliwa i układ zapłonowy (patrz rozdział "Szukanie usterek").

Dźwignia hamulca przedniego (4)
Hamulec przedni zostaje uruchomiony poprzez naciśnięcie dźwigni. Motocykl jest wyposażony w hamulce tarczowe i w związku z tym już lekkie naciśnięcie dźwigni hamulca powoduje skuteczne działanie. Światło stopu zapala się w momencie pociągnięcia dźwigni hamulca.

Regulacja dźwigni hamulca przedniego

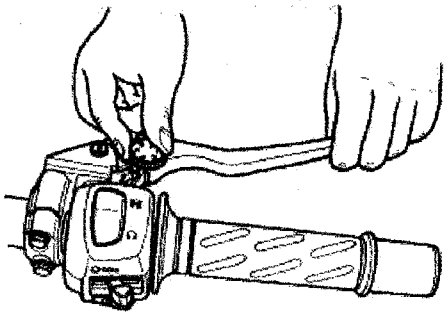

Odstęp pomiędzy manetką gazu i dźwignią hamulca przedniego można ustawić 6-cio stopniowo. Aby zmienić ten odstęp należy nacisnąć dźwignię hamulca do przodu i przekręcić śrubę regulacyjną do wybranej pozycji. Należy upewnić się, że śruba regulacyjna uzyskała właściwe położenie - czop na uchwycie dźwigni hamulcowej powinien wchodzić w otwór przy śrubie regulacyjnej.
Motocykl jest ustawiony fabrycznie w pozycji 4.

OSTRZEŻENIE
Nie wolno nigdy próbować zmieniać pozycji (nastawienia) dźwigni hamulca przedniego podczas jazdy. Zdejmowanie rąk z uchwytów kierownicy, podczas jazdy może przyczynić się do utraty kontroli nad motocyklem.
W czasie jazdy prowadzący powinien trzymać oba uchwyty kierownicy.

Manetka gazu (5)
Prędkość obrotowa silnika jest kontrolowana za pomocą manetki. Przekręcenie manetki do siebie powoduje zwiększenie liczby obrotów. Przekręcenie manetki w przeciwnym kierunku powoduje zmniejszenie prędkości obrotowej silnika.

Korek wlewu paliwa

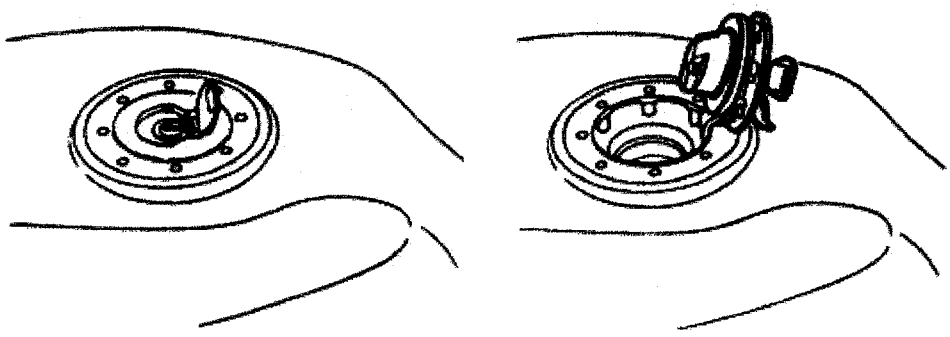

Aby otworzyć korek wlewu paliwa należy: otworzyć pokrywę zamka, włożyć kluczyk do zamka i przekręcić zgodnie z ruchem wskazówek zegara. Przytrzymać kluczyk w tej pozycji i odchylić korek wraz z kluczykiem. Zanim korek zostanie ponownie zamknięty, klucz musi znajdować się w zamku korka.

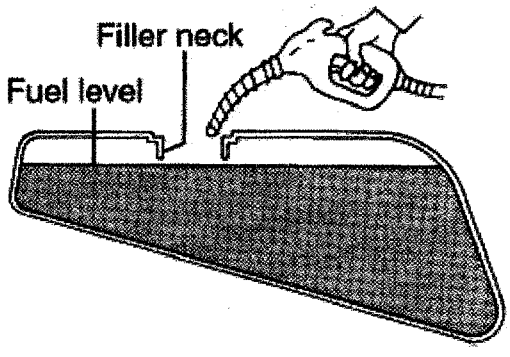

OSTRZEŻENIE

- nie wolno przepełniać zbiornika paliwa. Należy uważać, żeby nie rozlać benzyny na gorący silnik. Nie należy napełniać baku paliwowego powyżej dolnej krawędzi króćca wlewowego - jak pokazano na rysunku - ponieważ, w przeciwnym razie, benzyna po rozgrzaniu się i zwiększeniu objętości, może się przelać.
- podczas tankowania silnik musi być wyłączony, a stacyjka ustawiona w pozycji "OFF". Nigdy nie należy tankować w pobliżu otwartego ognia.

OSTRZEŻENIE

Zarówno paliwo, jak i jego opary są łatwopalne i wysoce toksyczne. W czasie tankowania należy zachować ostrożność, aby nie zatruć się oparami lub nie zostać poparzonym.

- zatrzymaj silnik i sprawdź, czy w pobliżu nie znajdują się jakieś źródła ognia czy ciepła
- paliwo uzupełniaj na dworze lub w dobrze wietrzonych pomieszczeniach
- nie pal tytoniu w czasie tankowania
- w przypadku rozlania się paliwa na motocykl, należy niezwłocznie wytrzeć zacieki, plamy powstałe poprzez rozlanie
- unikaj wdychania oparów paliwa
- w czasie tankowania, dzieci i zwierzęta domowe powinny znajdować się z dala od motocykla

Kranik paliwa

Motocykl ten posiada kranik membranowy o trzech pozycjach:
"ON" (otwarte)
"RES" (rezerwa)
"PRI" (dopływ paliwa rozruchowego)

"ON" (otwarte)

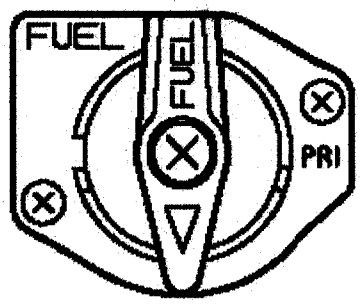

ON

Przed rozruchem silnika należy przestawić kranik paliwa na pozycję "ON". W tej pozycji paliwo nie przepływa przez kranik do gaźnika, chyba że silnik pracuje lub jest uruchamiany.

"RES" (rezerwa)

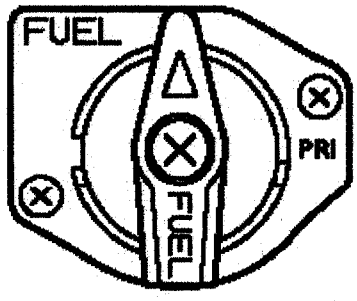

RES

Jeżeli w zbiorniku znajduje się zbyt mało paliwa, należy przekręcić kranik paliwa do pozycji "RES". W tej sytuacji paliwo nie przepływa przez kranik do gaźnika , chyba że silnik pracuje lub jest uruchamiany. Dzięki tej czynności dysponujemy rezerwą w wysokości ok. 4.4 l.

WAŻNE
Po przekręceniu kranika do pozycji ''RES'', należy uzupełnić poziom paliwa na najbliższej stacji benzynowej. Po uzupełnieniu paliwa należy się upewnić, że kranik został ponownie przekręcony do pozycji ''ON''.

"PRI" (dopływ paliwa rozruchowego)

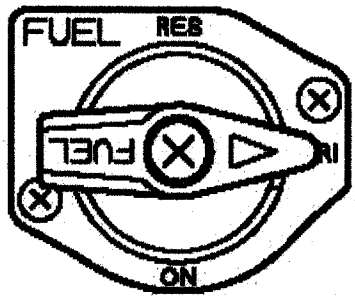

PRI

W przypadku braku paliwa w gaźniku należy przestawić kurek paliwa do pozycji "PRI". Paliwo dopłynie wtedy bezpośrednio do gaźnika, nawet jeżeli silnik nie pracuje. Po rozruchu silnika należy zwrócić uwagę, żeby ponownie przestawić kranik paliwa na pozycję "ON" lub, jeżeli to konieczne - na pozycję ''RES''.

UWAGA:
Jeżeli kranik paliwa pozostawimy w pozycji "PRI", to paliwo może przelać się niekontrolowanie do cylindrów. Może to wywołać znaczne uszkodzenia mechaniczne po uruchomieniu silnika.

Zawsze należy zostawiać kranik paliwa w pozycji ''ON'' lub ''RES''.
Dźwignia zmiany biegów

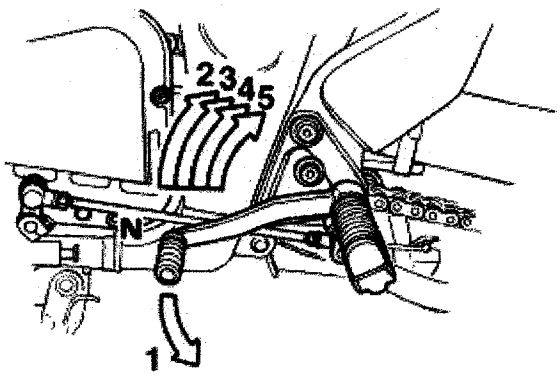

Opisywany tu motocykl jest wyposażony w 5-cio stopniową skrzynię biegów, której funkcjonowanie przedstawiono na rysunku. Aby poprawnie zmienić bieg, należy: wcisnąć dźwignię sprzęgła i w momencie gdy operujemy dźwignią zmiany biegów zamknąć przepustnicę. W celu zmiany biegu na wyższy, należy podciągnąć do góry dźwignię zmiany biegów, aby przełożyć na niższy bieg należy nacisnąć w dół dźwignię zmiany biegów. Bieg jałowy znajduje się pomiędzy 1 i 2 biegiem. Przełożenia na bieg jałowy dokonuje się - w zależności od pozycji wyjściowej - przez naciśnięcie lub podciągnięcie do połowy (między biegiem 1 a 2) dźwigni zmiany biegów.

UWAGA:
Po włączeniu biegu jałowego zapala się zielona lampka kontrolna. Pomimo tego zaleca się ostrożnie puszczać dźwignię sprzęgła aby ocenić, czy rzeczywiście dźwignia zmiany biegów znajduje się dokładnie w pozycji biegu jałowego.

Pedał hamulca koła tylnego

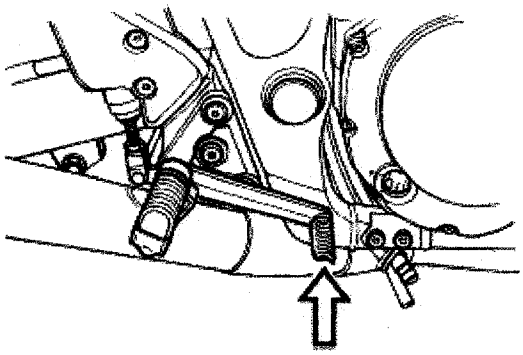

Poprzez naciśnięcie pedału uruchamiany jest tylny hamulec tarczowy i równocześnie zapala się światło "stopu".

Zamknięcie siedzenia i uchwyt na kask

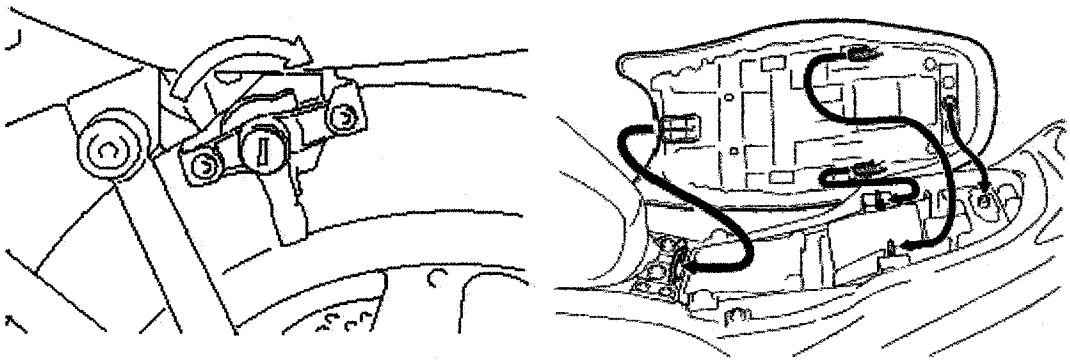

Zdejmowanie siedzenia.
W celu otworzenia zamka siedzenia należy włożyć kluczyk do zamka i przekręcić go zgodnie z ruchem wskazówek zegara. W celu zamknięcia należy wsunąć haczyki siedzenia w ich uchwyty i mocno nacisnąć siedzenie w dół dopóki nie zamkną się zatrzaski siedzenia.

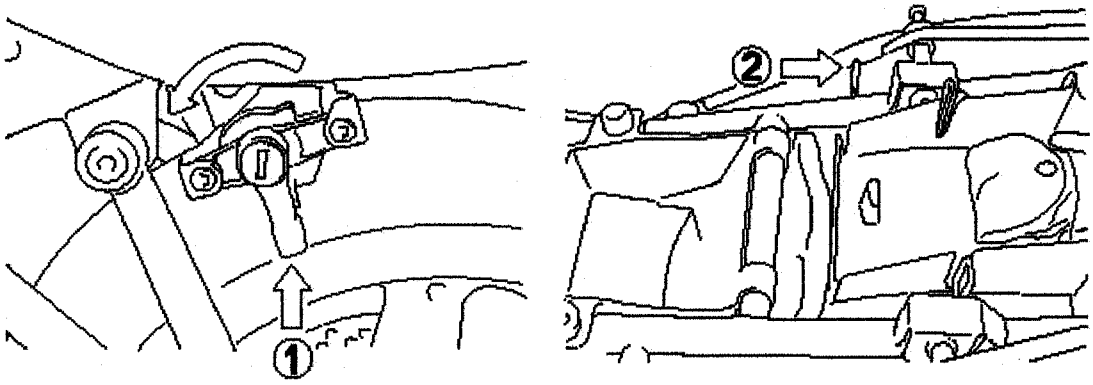

Uchwyt na kask

Aby skorzystać z uchwytu na kask (1) należy włożyć do zamka kluczyk zapłonowy i przekręcić w kierunku przeciwnym do ruchu wskazówek zegara. Spowoduje to otworzenie haczyka, na którym można zawiesić kask. Aby zamknąć uchwyt należy przekręcić z powrotem kluczyk.

Drugi uchwyt na kask (2) usytuowany jest pod siedzeniem. W celu użycia uchwytu należy zdjąć siedzenie, zaczepić kask na uchwycie i ponownie zamontować siedzenie.

OSTRZEŻENIE

Jeżeli siedzenie zostanie zainstalowane nieprawidłowo, może przesuwać się w czasie jazdy, a to z kolei może doprowadzić do utraty kontroli nad motocyklem.

Siedzenie musi być umocowane w poprawnej pozycji i zabezpieczone.

OSTRZEŻENIE:

- nie wolno jechać motocyklem, jeśli kask jest zamocowany w uchwycie. Mogłoby to zagrozić bezpieczeństwu ruchu, ponieważ mógłby się on dostać w obręb koła i kierowca straciłby kontrolę nad pojazdem.
- nie wolno przewozić kasku przyczepionego do uchwytu na kask. W przypadku przewożenia kasku, należy przymocować go na górze siedzenia.

Podnóżek centralny i nóżka boczna.

Motocykl jest wyposażony zarówno w podnóżek centralny, jak i nóżkę boczną.

Podnóżek centralny

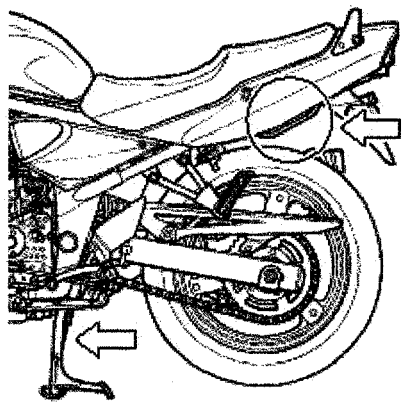

Aby postawić motocykl na podnóżku centralnym, należy: postawić stopę na jego wystającej części i zdecydowanym ruchem pociągnąć motocykl do tyłu i w górę, trzymając prawą ręką za uchwyt boczny, a jednocześnie lewą ręką trzymając uchwyt kierownicy.

Nóżka boczna.

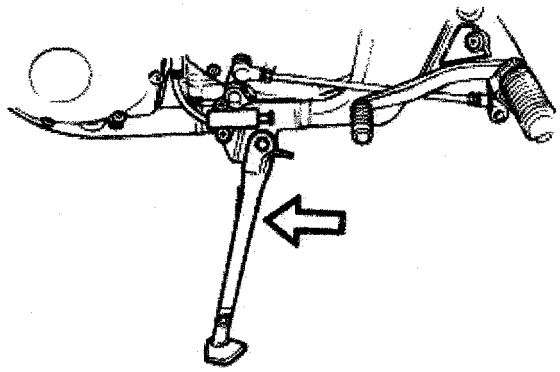

Chcąc postawić motocykl na nóżce bocznej, należy postawić stopę na końcu nóżki, naciskając zdecydowanie na dół aż do momentu, gdy ruch poruszającej się po łuku nóżki nie zostanie zatrzymany przez ogranicznik.
Jeżeli nóżka boczna jest rozłożona i nie jest wrzucony bieg jałowy, to wbudowane zabezpieczenie blokuje włącznik zapłonu.

Blokada zapłonu przy nóżce bocznej funkcjonuje następująco:
1) jeżeli nóżka boczna jest rozłożona i wrzucony jest jeden z biegów, to silnik nie może zostać uruchomiony,
2) jeżeli silnik pracuje i przy rozłożonej nóżce bocznej zostanie wrzucony bieg, to silnik automatycznie gaśnie,
3) jeżeli silnik pracuje i przy wrzuconym biegu zostanie rozłożona nóżka boczna, to silnik automatycznie zgaśnie.

OSTRZEŻENIE
Jeżdżenie motocyklem z niecałkowicie złożoną nóżką boczną może stać się przyczyną wypadku, zwłaszcza podczas skręcania w lewo.

- przed jazdą należy sprawdzić prawidłowe funkcjonowanie blokady zapłonu przy nóżce bocznej na podstawie zaleceń w odcinku "blokada zapłonu przy nóżce bocznej".
- przed rozpoczęciem jazdy zawsze należy sprawdzić, czy nóżka boczna jest całkowicie złożona

UWAGA
Motocykl należy parkować na twardym podłożu, aby zapobiec jego przewróceniu się.

W przypadku, gdy zachodzi konieczność zaparkowania motocykla na pochyłym terenie, należy ustawić przód motocykla w kierunku szczytu wzniesienia i włączyć pierwszy bieg - w ten sposób zostanie ograniczona możliwość zsunięcia się motocykla z nóżki bocznej.

Regulacja twardości zawieszeń
Zawieszenie przednie i tylne motocykla zostało ustawione w taki sposób, aby zapewnić pełen komfort jazdy w przypadku całego zakresu prędkości i obciążenia pojazdu. Zawieszenia można regulować i dostosowywać do własnych potrzeb i preferencji.

Przednie zawieszenie
Ustawienie napięcia wstępnego sprężyny

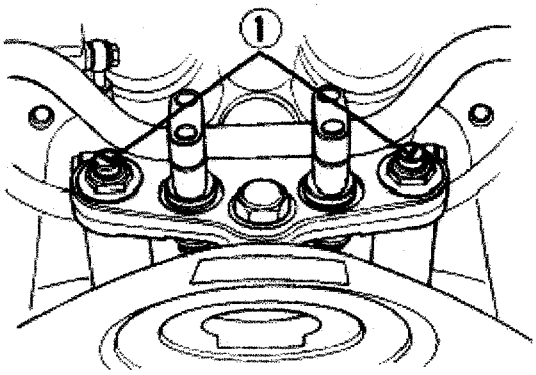

Aby zmienić napięcie wstępne sprężyny należy przekręcić regulator (1) zgodnie lub przeciwnie do ruchu wskazówek zegara. Przekręcenie regulatora zgodnie z ruchem wskazówek zegara zwiększy napięcie sprężyny. Przekręcenie regulatora przeciwnie do ruchu wskazówek zegara zmniejszy napięcie wstępne. Na regulatorze znajdują się 4 oznaczenia (rowki). Pozycja 5 oznacza najmniejsze napięcie sprężyny, a pozycja 0 - największe. Fabrycznie regulator jest ustawiony w pozycji 3.

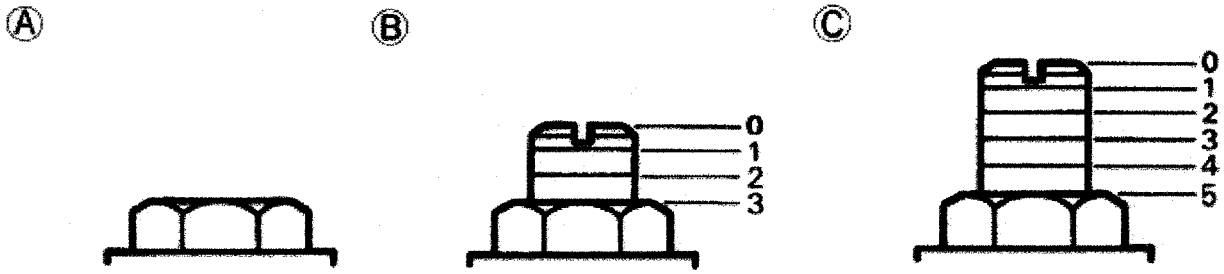

pozycja 0 pozycja 3 pozycja 5

OSTRZEŻENIE
Należy zawsze upewnić się, że napięcie wstępne sprężyn obydwu goleni zostało jednakowo ustawione. Różne ustawienia na widelcu spowodują utratę stabilności motocykla.

Zawieszenie tylne.

Regulacja napięcia wstępnego sprężyny tylnego zawieszenia

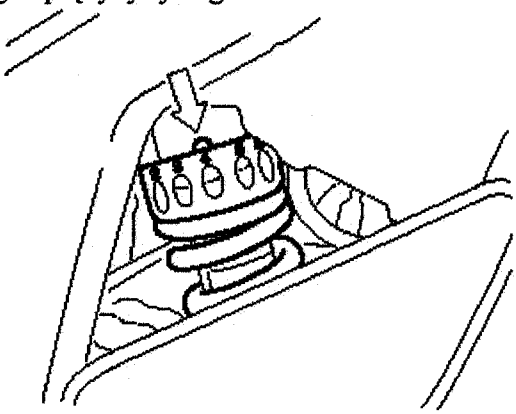

Regulacja twardości zawieszenia daje możliwość dostosowania motocykla do wymagań kierowcy, stylu jazdy i obciążenia. Zawieszenie może być regulowane w 7-miu położeniach. Aby zmienić napięcie sprężyny tylnego amortyzatora należy ustawić motocykl na nóżce bocznej. Używając klucza z kompletu narzędzi obrócić pierścień regulacyjny do żądanej pozycji. (1 - najbardziej miękka, 7 - najtwardsza). Zawieszenie motocykla zostało fabrycznie ustawione w pozycji 4.

Regulacja siły tłumienia.

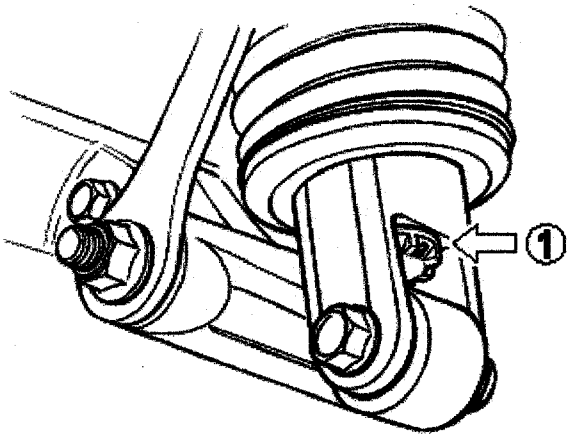

Regulacja siły tłumienia przy rozprężaniu (przy odbiciu) posiada cztery nastawy, każde ozn. odpowiednią cyfrą, umieszczoną na regulatorze (1). Zmiana położenia regulatora zasygnalizowana jest kliknięciem. Jego obrót musi być zawsze wykonany od kliknięcia do kliknięcia, jak również powinien być widzialny numer nastawu (od 1 do 4). Pozycja numer 1 (najmiększa) oferuje najmniejszą siłę tłumienia, zaś pozycja numer 4 (najsztywniejsza) największą siłę tłumienia. Fabrycznie motocykl został ustawiony w pozycji numer 2.

WAŻNE
Ustawienie pozycji pośredniej tj. 2 1/2, 3 1/2 nie jest możliwe. Pozostawienie regulatora w takim położeniu jest równoznaczne z automatycznym wybraniem opcji najtwardszej - 4.

ZALECANE RODZAJE BENZYNY I OLEJU

Paliwo
Należy używać benzyny bezołowiowej o liczbie oktanowej 91 lub więcej (metoda doświadczalna). Benzyna bezołowiowa może przedłużyć żywotność świec zapłonowych i części układu wydechowego.
Jeżeli silnik nie pracuje w sposób charakterystyczny dla niego, to należy przestawić się na benzynę z wyższą ilością oktan; różnice w ilości oktan występują także w ramach benzyny super, w zależności od dostawcy.

UWAGA
Rozlanie benzyny zawierającej alkohol może spowodować uszkodzenia motocykla. Alkohol może zniszczyć lakierowane powierzchnie.
Należy zachować ostrożność przy napełnianiu zbiornika paliwa, aby zapobiec rozlaniu się paliwa. W przypadku rozlania się paliwa należy niezwłocznie wytrzeć powierzchnię zacieku.

Olej silnikowy
Używanie wysokiej jakości oleju silnikowego do 4-suwów przedłuży żywotność motocykla.
Należy zwracać uwagę, żeby użyty olej odpowiadał w klasyfikacji API klasie SF lub SG, a jego lepkość wynosiła SAE 10W-40.
Jeżeli olej silnikowy SAE 10W-40 nie jest dostępny, należy dobrać lepkość oleju według poniższej tabeli:

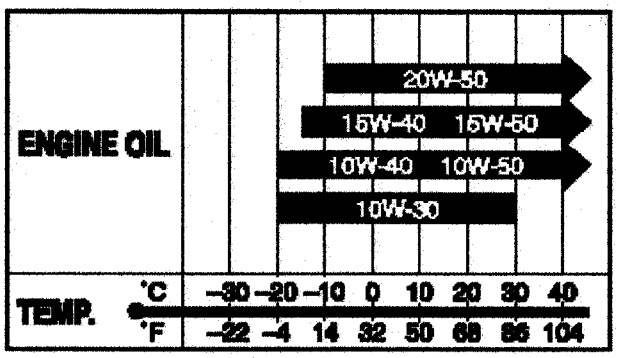

DOCIERANIE
Już na wstępie podkreślono wagę właściwego docierania dla przedłużenia żywotności i właściwości użytkowych Państwa motocykla SUZUKI. Dalej zostaną przedstawione zasady właściwego docierania.

Zalecane maksymalne ilości obrotów silnika .
Poniższa tabela zawiera zalecane maksymalne ilości obrotów podczas docierania:

pierwsze 800 km	poniżej 5500 obr./min.
do 1.600 km	poniżej 8000 obr./min.
powyżej 1.600 km	poniżej 11000 obr./min.

Zmiana obrotów silnika
W okresie docierania powinno się jeździć ze zmiennymi obrotami silnika (nie na stałym gazie), pozwala to na efektywniejsze dopasowanie się współpracujących części. Zmienne obciążenie silnika jest sprawą bardzo ważną, lecz nigdy nie należy go nadmiernie przeciążać.

Docieranie i jazda na nowych oponach
Nowe opony wymagają również odpowiedniej fazy docierania, tak jak i silnik. Nowe opony są zazwyczaj bardzo śliskie i należy stopniowo zwiększać pochylanie motocykla na zakrętach. Należy unikać gwałtownego przyspieszania, hamowania i ostrego pochylania motocykla przez pierwsze 160 km.

OSTRZEŻENIE:
Zaniedbanie fazy docierania opon może doprowadzić do ich szybszego zużycia, bądź utraty kontroli nad pojazdem.

Należy unikać stale niskiej liczby obrotów.
Można przyspieszać motocyklem dowolnie na wszystkich biegach, ale uważając, żeby nie przekroczyć wartości granicznych.
Nie należy jednak jeździć podczas pierwszych 1.600 km na pełnym gazie.

Olej silnikowy powinien mieć możliwość cyrkulacji jeszcze przed jazdą.
Po uruchomieniu ciepłego lub zimnego silnika, zanim się go obciąży, należy pozwolić mu przez pewien czas pracować na biegu jałowym. Poprzez ten zabieg olej dotrze do wszystkich miejsc wymagających smarowania.

Należy pamiętać o pierwszym i najważniejszym przeglądzie motocykla
Przegląd diagnostyczny po pierwszym 1.000 km jest najważniejszą inspekcją dla Państwa motocykla. W wyniku docierania pewne nastawy fabryczne mogły ulec zmianom, co wymaga obecnie fachowej korekty.
Punktualne dotrzymanie terminu przeglądu przy 1.000 km gwarantuje optymalną żywotność i pożądane efekty użytkowe silnika.

WAŻNE
Pierwsza diagnostyka, po przejechaniu 1.000 km, powinna zostać przeprowadzona na podstawie planu przeglądu zawartego w niniejszym podręczniku. Należy zwrócić szczególną uwagę na OSTRZEŻENIA, **UWAGI** i *WAŻNE zawarte w tym rozdziale.*

SPRAWDZENIE PRZED JAZDĄ

OSTRZEŻENIE
Nie zastosowanie się do wskazówek dotyczących prawidłowego dokonywania przeglądu i obsługi okresowej może zwiększyć ryzyko wypadku lub zniszczenia wyposażenia motocykla.
Przed każdą jazda należy dokonywać przeglądu motocykla. Aby dokonać prawidłowego przeglądu należy odnieść się do tabeli zamieszczonej poniżej, a w celu uzyskania szczegółowych informacji należy zapoznać się z treścią rozdziału ''Przegląd i obsługa okresowa''.

OSTRZEŻENIE
Założenie używanych, źle napompowanych lub niewłaściwych opon zmniejszy stabilność motocykla i w rezultacie może doprowadzić do wypadku.
Przed jazdą należy upewnić się, czy zostały sprawdzone wszystkie elementy wymienione w tabeli poniżej. Nigdy nie należy lekceważyć procedury sprawdzania wszystkich elementów.

OSTRZEŻENIE
Dokonywanie przeglądu poszczególnych elementów w sytuacji, gdy silnik pracuje może doprowadzić do powstania poważnych obrażeń ciała. W czasie, gdy silnik pracuje należy zachować szczególną ostrożność, aby ręce i elementy ubrania nie zostały wciągnięte przez ruchome części silnika.
Przed dokonaniem przeglądu należy wyłączyć silnik, wyjątkiem jest sprawdzanie wyłącznika silnika i przepustnicy.

PUNKTY DO SPRAWDZENIA	RODZAJ SPRAWDZENIA
Układ kierowniczy	• łatwość poruszania • ewentualne zakłócenia w ruchu kierownicy • brak luzów, właściwe zamocowanie
Manetka	• właściwy luz • równomierne przekręcanie manetki i powrót do pozycji zamkniętej po jej puszczeniu
Sprzęgło	• poziom płynu w zbiorniczku powyżej linii ''LOWER'' • brak wycieków • równomierne i pewne działanie
Hamulce	• poziom płynu w zbiorniczku powyżej linii ''LOWER'' • właściwy luz pedału i dźwigni hamulca • nie występuje efekt zapowietrzenia układu hamulc. • brak wycieków płynu
Zawieszenie	• płynne działanie
Paliwo	• wystarczająca ilość w zbiorniku
Łańcuch napędowy	• właściwe napięcie łańcucha • prawidłowa konserwacja
Opony	• właściwe ciśnienie • wystarczający profil • brak przecięć i pęknięć w oponach

Olej silnikowy	• właściwy poziom
Światła	• właściwe funkcjonowanie wszystkich świateł, kontrolek i wskaźników
Sygnał dźwiękowy	• właściwe funkcjonowanie
Wyłącznik silnika	• właściwe funkcjonowanie
Nóżka boczna/blokada zapłonu	• właściwe funkcjonowanie

REGUŁY BEZPIECZNEJ JAZDY

Rozruch silnika

Zanim uruchomisz silnik upewnij się, że:
- ustawiony jest bieg jałowy
- kranik paliwa znajduje się w pozycji ''ON''
- wyłącznik silnika znajduje się w pozycji "O"

WAŻNE:
Motocykl jest wyposażony w wyłącznik blokujący obwodu elektrycznego zapłonu. Motocykl może zostać uruchomiony tylko wtedy, gdy:
- włączony jest bieg jałowy, a sprzęgło nie jest wciśnięte, lub
- bieg jest włączony, nóżka boczna jest całkowicie złożona i sprzęgło nie jest wciśnięte

GDY SILNIK JEST ZIMNY:
Pociągnąć dźwignię ssania do oporu, w kierunku do siebie. Zamknąć całkowicie przepustnicę/manetkę gazu. Wcisnąć przycisk rozrusznika elektrycznego - silnik powinien zostać uruchomiony. Zaraz po tym, jak silnik zostanie uruchomiony cofnąć dźwignię ssania do połowy i poczekać, aż silnik rozgrzeje się (należy utrzymywać wówczas prędkość obrotową silnika ok. 2000 – 2500 obr/min). Po rozgrzaniu silnika cofnąć do oporu dźwignię ssania, tak by znalazła się w pozycji wyłączonej (po około 30 sekundach). Jeśli temperatura jest bardzo niska możliwe jest dłuższe korzystanie z układu ssania.

GDY SILNIK JEST CIEPŁY:
Odkręcić przepustnicę/manetkę gazu o ok.1/8 do 1/4 i wcisnąć przycisk rozrusznika elektrycznego. W przypadku, gdy silnik jest ciepły nie zachodzi konieczność użycia ssania.

OSTRZEŻENIE
Ze względu na szkodliwość spalin nie należy uruchamiać silnika w zamkniętych pomieszczeniach, z niewystarczającą wentylacją. Spaliny zawierają tlenek węgla, który jest bezbarwny i bezwonny, a wdychanie go może spowodować śmierć lub poważne zatrucie. Silnik należy uruchamiać jedynie na zewnątrz, na świeżym powietrzu.

UWAGA:
Nie należy pozostawiać zbyt długo motocykla z pracującym silnikiem, ponieważ w ten sposób silnik może się przegrzać, jego wewnętrzne części mogą ulec uszkodzeniu, a rura wydechowa może się zabarwić.

Ruszanie

OSTRZEŻENIE
Jazda na motocyklu z nadmierną prędkością zwiększa szanse utraty kontroli nad motocyklem, a to może być przyczyną wypadku.
W czasie jazdy zawsze należy pamiętać, aby prędkość była dostosowana do własnych umiejętności, własności trakcyjnych motocykla oraz warunków zewnętrznych.

OSTRZEŻENIE
Zdejmowanie rąk z uchwytów kierownicy i nóg z podnóżków, w czasie jazdy jest bardzo niebezpieczne. Jeżeli zdejmiesz chociaż jedną rękę lub nogę, zmniejszysz w ten sposób zdolność kontrolowania motocykla w czasie jazdy.
Dlatego należy pamiętać, że w czasie jazdy trzeba zawsze trzymać oba uchwyty kierownicy, a nogi powinny być oparte o podnóżki.

OSTRZEŻENIE
Gwałtowne wiatry boczne, powstałe w momencie wymijania czy też wyprzedzania przez duże pojazdy, przy wyjazdach z tuneli lub powstające w terenach górzystych mogą również osłabić zdolność kontroli nad motocyklem.
Należy pamiętać o zredukowaniu prędkości i uważać na wiatry boczne.

Należy całkowicie złożyć nóżkę boczną, wcisnąć dźwignię sprzęgła, włączyć I bieg (dźwignia w dół). Zwiększając płynnie obroty silnika , poprzez delikatne odkręcenie manetki gazu, puszczać jednocześnie powoli i delikatnie dźwignię sprzęgła. Motocykl ruszy i wraz z dodawaniem gazu zacznie przyspieszać. Chcąc zmienić bieg na wyższy, należy nieznacznie przyspieszyć, wcisnąć ponownie sprzęgło z równoczesnym zamknięciem gazu i dźwignią zmiany biegów wybrać kolejne przełożenie, aż do najwyższego.

WAŻNE
Nóżka boczna wyposażona jest w blokadę, przerywającą dopływ prądu w układzie zapłonowym, w przypadku, gdy jest ona rozłożona i zostaje włączony bieg.

Zmiana biegów
Układ zmiany biegów został zaprojektowany tak, aby zapewnić silnikowi prawidłowe funkcjonowanie w przewidzianych do tego celu zakresach prędkości obrotowych. Rozłożenie przełożeń zostało starannie dopasowane do właściwości i charakterystyki silnika motocykla. Kierowca powinien zawsze dobrać odpowiedni bieg do aktualnych warunków. Nie należy jeździć z częściowo wciśniętym, ślizgającym się sprzęgłem, gdyż przyspieszy to jego zużycie. Nie należy również częściowo wciskać sprzęgła w celu ograniczania prędkości poruszającego się motocykla,

aby tego dokonać należy raczej zredukować bieg na niższy, co umożliwi pracę silnika w przewidzianych do tego zakresach prędkości obrotowych.

OSTRZEŻENIE
Redukcja biegu na niższy podczas, gdy prędkość obrotowa silnika jest zbyt wysoka może spowodować, że:

- tylne koło zacznie się ślizgać i straci przyczepność na skutek intensywnego hamowania silnikiem, co może stać się przyczyną wypadku lub
- graniczna, dopuszczalna wartość prędkości obrotowej na niższym biegu zostanie przekroczona, co rezultacie doprowadzi do zniszczenia silnika

Należy zmniejszyć prędkość przed zredukowaniem biegu.
OSTRZEŻENIE
Redukowanie biegu w momencie, gdy motocykl wchodzi w zakręt może spowodować poślizg tylnego koła, a w konsekwencji utratę kontroli nad motocyklem.
Zawsze należy zmniejszyć prędkość i zredukować bieg przed wejściem w zakręt.

UWAGA:
Na żadnym biegu nie należy osiągać zakresu czerwonego pola na obrotomierzu.

Jazda po wzniesieniach

- W czasie podjazdu pod górę motocykl może zacząć zwalniać i wykazywać brak mocy należy wtedy zredukować bieg na niższy, tak aby silnik pracował w optymalnym zakresie. Zmiana biegów powinna nastąpić szybko, zanim motocykl wytraci prędkość.
- Przy długich zjazdach silnik może zostać użyty jako hamulec. Odbywa się to poprzez włączenie niższego biegu.
- Należy jednak wtedy uważać, żeby silnik nie przekroczył zalecanych obrotów; dodatkowo należy stosować hamulec ręczny i nożny.

Zatrzymanie i parkowanie:

1. zmniejszyć obroty silnika
2. użyć jednocześnie i równomiernie przedniego i tylnego hamulca
3. przy zmniejszeniu prędkości zredukować biegi
4. krótko przed zatrzymaniem motocykla wrzucić bieg jałowy. Poprawne wrzucenie biegu jałowego zostanie potwierdzone przez kontrolkę biegu jałowego.
5. zaparkować motocykl na twardej, płaskiej powierzchni tak, aby nie przewrócił się.

OSTRZEŻENIE
Niedoświadczeni kierowcy mają tendencję do nadmiernego używania tylnego hamulca, co powoduje wydłużenie drogi hamowania i może stać się bezpośrednią przyczyną kolizji. Korzystanie tylko z przedniego lub tylko tylnego hamulca jest niebezpieczne, ponieważ przez to motocykl może wpaść w poślizg, a kierowca może utracić nad nim kontrolę.
Należy używać obu hamulców jednocześnie.

OSTRZEŻENIE
Gwałtowne hamowanie w momencie zakręcania spowoduje poślizg i utratę kontroli nad motocyklem.
Należy zahamować przed rozpoczęciem zakręcania.

OSTRZEŻENIE
Na mokrej lub śliskiej nawierzchni oraz na zakrętach, hamulców należy używać ostrożnie. Nagłe hamowanie w tych warunkach jest szczególnie niebezpieczne.
Na śliskich i nieregularnych nawierzchniach należy zawsze hamować łagodnie i z wyczuciem.

OSTRZEŻENIE
Jazda za innym pojazdem w zbyt małej odległości może doprowadzić do kolizji. W miarę zwiększania się prędkości pojazdu wydłużeniu ulega również droga hamowania. Należy upewnić się, że zachowujemy bezpieczną odległość od pojazdu znajdującego się przed nami tzn, że droga hamowania jest krótsza niż dystans między pojazdami.

WAŻNE:
Jeżeli motocykl ma być zaparkowany na wzniesieniu i postawiony na nóżce bocznej, należy pamiętać aby skierować przód motocykla w kierunku szczytu wzniesienia, gdyż w przeciwnym razie nóżka boczna jednośladu może się złożyć. Zaleca się pozostawianie pojazdu na I biegu (przed uruchomieniem silnika należy ponownie włączyć bieg jałowy)

6. przełączyć włącznik zapłonu/stacyjkę do pozycji ''OFF''
7. skręcić kierownicę maksymalnie w lewo i zablokować
8. wyjąć kluczyk ze stacyjki

OSTRZEŻENIE
Gorący tłumik może stanowić zagrożenie-może poparzyć. Jeszcze jakiś czas po wyłączeniu silnika, tłumik jest wystarczająco gorący aby spowodować oparzenie po dotknięciu. Miejsce parkowania motocykla powinno być tak wybrane, aby wykluczyć ewentualność kontaktu przechodniów i dzieci z gorącymi częściami motocykla.

PRZEGLĄDY OKRESOWE

Plan przeglądów
Dalej zamieszczona tabela wskazuje odstępy między przeglądami w kilometrach i miesiącach. Należy dotrzymywać terminów wszystkich przeglądów, inspekcji, sprawdzianów czy smarowań, tak jak podano w tabeli.
Jeżeli motocykl jest używany w trudnych warunkach, często jeździ w kurzu lub z ekstremalnym wykorzystaniem osiągów czynności te powinny być przeprowadzane częściej. O tym, jak często w takich przypadkach należy przeprowadzać inspekcje motocykla, poinformuje Państwa indywidualnie autoryzowany dealer SUZUKI.
Przeglądy nie mogą być przeprowadzane połowicznie lub niedokładnie, gdyż kontrola np. układu kierowniczego bądź jezdnego jest bardzo ważna dla bezpieczeństwa ruchu.

Najlepszą gwarancją bezpieczeństwa będzie regularna kontrola u autoryzowanego dealera SUZUKI.

OSTRZEŻENIE
Nieprawidłowe lub niestaranne, czy też niezgodne z zalecanym schematem wykonanie przeglądu zwiększy ryzyko wypadku lub zniszczenia motocykla.
Zawsze należy postępować zgodnie z zasadami i harmonogramem przeglądów okresowych zawartym w tej instrukcji obsługi. Należy dołożyć wszelkich starań, aby inspekcje były przeprowadzane sumiennie.

Przeglądy oznaczone symbolem (*) powinny być dokonywane przez autoryzowanego dealera motocyklowego lub autoryzowany punkt serwisowy Suzuki. Inne prace, które nie są w ten sposób zaznaczone mogą być wykonywane przez osoby posiadające doświadczenie mechaniczne, na podstawie wskazówek zawartych w instrukcji obsługi. W przypadku jakichkolwiek wątpliwości powstałych w czasie dokonywania przeglądu czy też obsługi okresowej, należy niezwłocznie skontaktować się z autoryzowanym punktem dealerskim lub serwisowym Suzuki i zlecić mu wykonanie przeglądu/obsługi okresowej.

OSTRZEŻENIE
Uruchamianie silnika w zamkniętych pomieszczeniach, garażach jest niebezpieczne. Spaliny zawierają tlenek węgla - gaz, który jest bezbarwny i bezwonny, powoduje zatrucie, a nawet śmierć.
Silnik należy uruchamiać na zewnątrz, gdzie istnieje przepływ świeżego powietrza.

WAŻNE
Plan przeglądów i obsługi okresowej określa minimalne wymagania dotyczące przeglądów. Jeżeli motocykl używany jest w ciężkich warunkach, przeglądy powinny być dokonywane częściej niż wynika to z planu przeglądów. W przypadku jakichkolwiek wątpliwości co do terminów przeglądów i obsługi okresowe, należy skontaktować się z autoryzowanym punktem dealerskim lub serwisowym Suzuki.

UWAGA
Stosowanie nieoryginalnych części zamiennych spowoduje, że okres eksploatacji motocykla skróci się znacznie.
Suzuki zaleca używanie oryginalnych lub rekomendowanych przez firmę części zamiennych.

Komplet narzędzi

Aby ułatwić wykonywanie przeglądów okresowych motocykl posiada komplet narzędzi umieszczony pod siedzeniem.

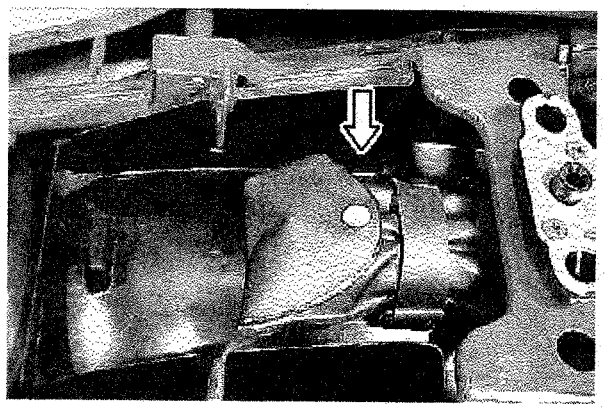

PLAN PRZEGLĄDÓW

Uwaga: Czynności te powinny być przeprowadzane według stanu licznika kilometrów lub też po upływie określonego czasu - w zależności od tego, co prędzej nastąpi.

Przedział / Element	km	1000	6000	12000	18000	24000
	miesiące	1	6	12	18	24
wkład filtra powietrza		-	I	I	R	I
*śruby i nakrętki układu wydechowego		T	-	T	-	T
*luz zaworowy		I	-	I	-	I
świece zapłonowe		-	I	R	I	R
przewód paliwowy		-	I	I	I	I
		* wymieniać co 4 lata				
olej silnikowy		R	R	R	R	R
filtr oleju silnikowego		R	-	-	R	-
wolne obroty		I	I	I	I	I
luz linki gazu		I	I	I	I	I
*synchronizacja gaźników		-	-	I	-	I
System PAIR		-	-	I	-	I
Przewody sprzęgła		-	I	I	I	I
		wymieniać co 4 lata				
Płyn sprzęgłowy		-	-	I	-	I
		wymieniać co 2 lata				
łańcuch napędowy		czyścić i smarować po każdym 1000 km				
*hamulce		I	I	I	I	I
przewód hamulcowy		-	I	I	I	I
		* wymieniać co 4 lata				
płyn hamulcowy		-	I	I	I	I
		* wymieniać co 2 lata				
Opony		-	I	I	I	I
*układ kierowniczy		I	-	I	-	I
*zawieszenie przednie		-	-	I	-	I
*zawieszenie tylne		-	-	I	-	I
*śruby konstrukcyjne ramy		T	T	T	T	T

Ważne: **I** - *przegląd i czyszczenie, regulacja, wymiana lub smarowanie - w zależności od potrzeb;* **R** - *wymiana;* **T** - *dociąganie, dokręcanie*

Punkty smarowania

Regularne smarowanie współpracujących części jest bardzo ważne dla zachowania prawidłowej eksploatacji oraz dla bezpiecznej jazdy.

Godne polecenia jest smarowanie motocykla po jeździe w deszczu, po długiej podróży, czy po myciu wodą.

Główne miejsca, które należy smarować są pokazane na rysunku.

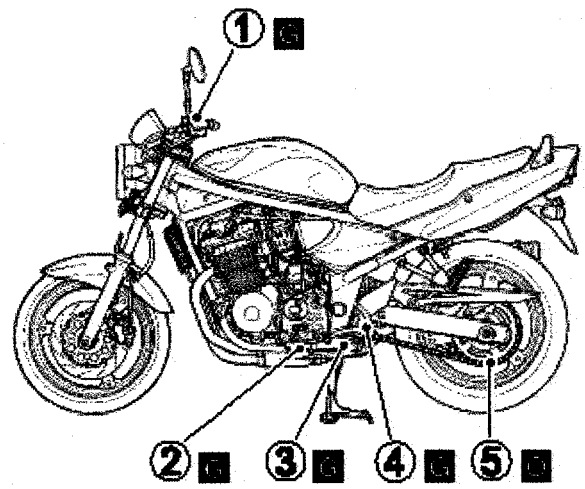

1. uchwyt dźwigni sprzęgła
2. oś nóżki bocznej i zaczep sprężyny
3. oś podnóżka centralnego i zaczep sprężyny
4. oś dźwigni zmiany biegów i podnóżków
5. łańcuch napędowy
6. uchwyt dźwigni hamulca
7. oś pedału hamulcowego i sworzeń podnóżka

O - OLEJ

G - SMAR

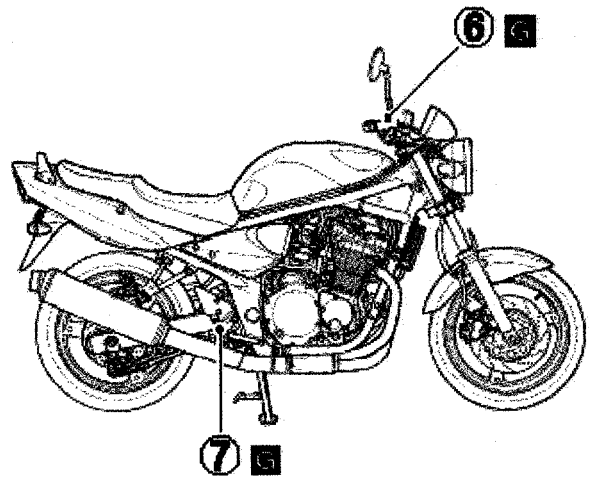

DEMONTAŻ ZBIORNIKA PALIWA

1. Ustawić motocykl na nóżce bocznej

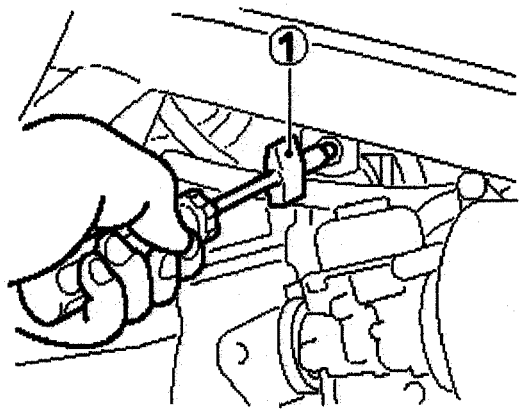

2. Ustawić kranik w położeniu ON lub RES. Odkręcić śrubę (1) mocującą i zdemontować dźwignię kranika paliwa

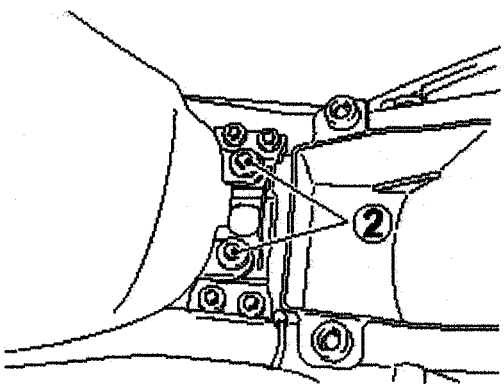

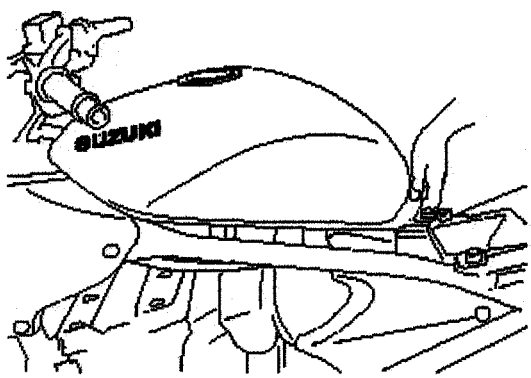

3. Odkręcić śruby mocujące (2).

WAŻNE:
Należy uważać, aby nie zgubić elastycznych podkładek i tulejek dystansowych

4. Unieść tylną część zbiornika i przesunąć do tyłu.

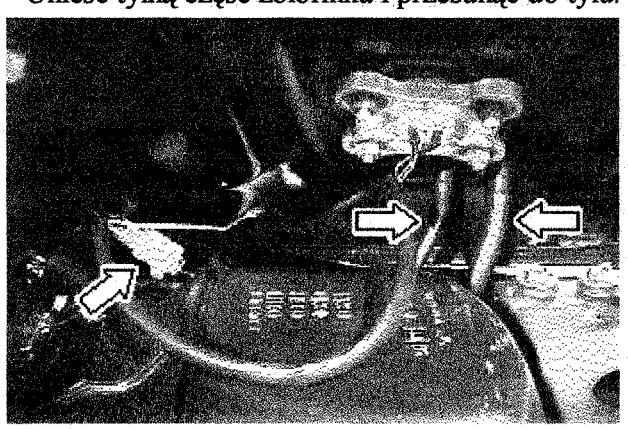

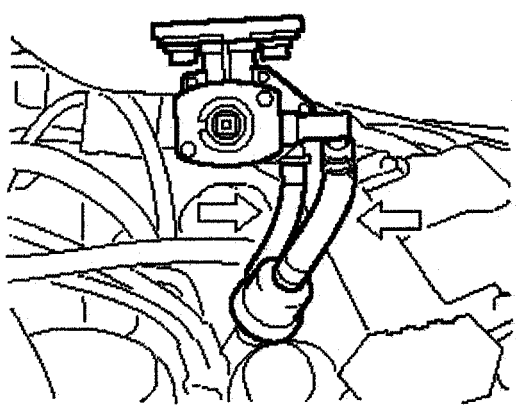

5. Odłączyć kostkę elektryczną i dwa węże spustowe.
6. Odłączyć przewody paliwowe i zdjąć zbiornik.

OSTRZEŻENIE:
Benzyna jest materiałem łatwopalnym. Rozlanie benzyny może spowodować pożar.
Należy trzymać paliwo z daleka od ognia, źródeł ciepła itp. Przechowywać paliwo możne jedynie w przewidzianych do tego pojemnikach.

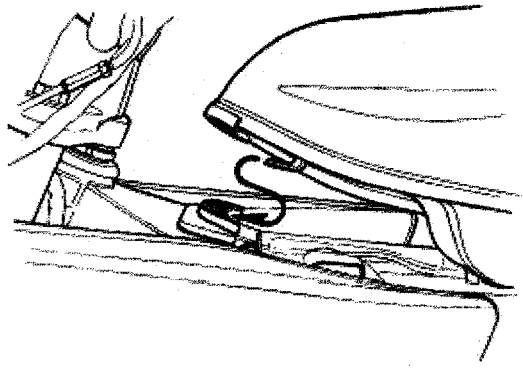

Montaż zbiornika:
Przeprowadzić należy w odwrotnej kolejności, upewniając się, że:

1. Zbiornik został właściwie usytuowany i zamocowany
2. Przewód paliwowy został prawidłowo podłączony

Akumulator

Akumulator znajduje się pod siedzeniem. Jest to akumulator typu bezobsługowego, jednakże wskazane jest aby stopień naładowania akumulatora był sprawdzany co jakiś czas przez autoryzowany punkt serwisowy.

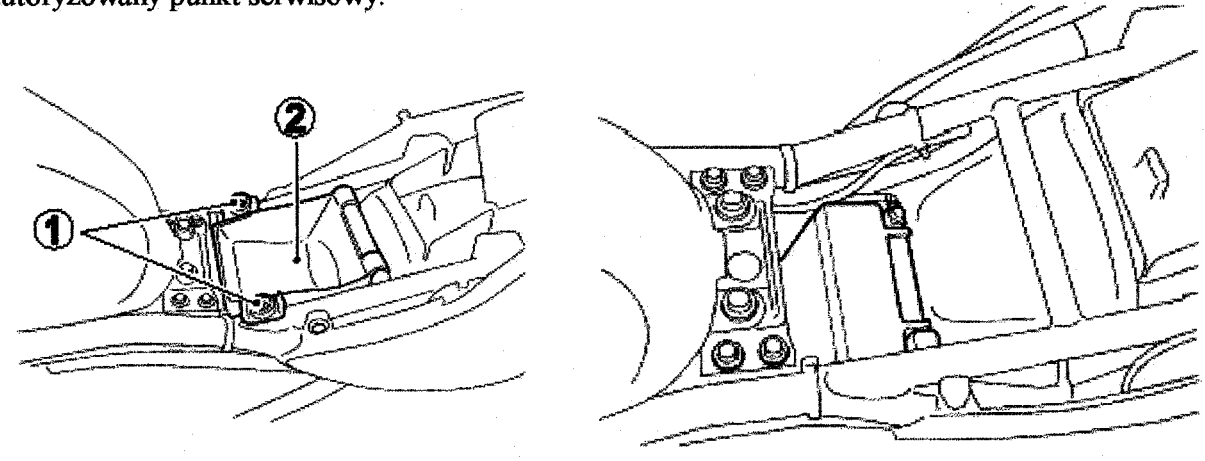

Aby wyjąć akumulator należy odkręcić śruby (1) i zdemontować schowek (2).

Standardowy prąd ładowania akumulatora to: 1.2 A X 5 do 10 h; maksymalny prąd ładowania akumulatora to: 5A X 1h. Nigdy nie wolno przekraczać maksymalnej, podanej powyżej wartości prądu ładowania akumulatora.

OSTRZEŻENIE
Z akumulatora wydziela się wodór, który może eksplodować w zetknięciu z ogniem lub iskrą. Wszelkiego rodzaju źródła ognia, iskier itp. Powinny znajdować się z dala od akumulatora. Pracując w niewielkiej odległości od akumulatora nie wolno palić!

UWAGA
Użycie większego niż to zostało podane, maksymalnego prądu ładowania akumulatora spowoduje skrócenie jego żywotności. Nigdy nie należy przekraczać maksymalnej wartości prądu ładowania akumulatora.

UWAGA
Kabel akumulatora należy podłączyć poprzez zaciski do właściwych biegunów. Czerwone łącze dochodzi do zacisku plus (+), a czarne złącze (lub czarne z białymi paskami) do zacisku minus (-). Jeżeli zamieni się te połączenia, to akumulator i system ładowania zostaną uszkodzone.

Filtr powietrza
Jeżeli jest on zanieczyszczony i zmniejsza się jego przepuszczalność, to automatycznie pogarszają się osiągi pojazdu (spadek mocy, wzrost zużycia paliwa). Wkład filtra należy sprawdzić i czyścić regularnie. W przypadkach, gdy motocykl jest eksploatowany w ciężkich warunkach – (np.: jazda w kurzu) czyszczenie lub wymiana wkładu filtra powietrza powinna być dokonywana częściej niż to wynika z harmonogramu przeglądów. Należy sprawdzać i czyścić wkład filtra regularnie, zgodnie z opisaną poniżej procedurą.

OSTRZEŻENIE
Uruchamianie silnika w sytuacji, gdy wkład filtra powietrza nie znajduje się na swoim miejscu może spowodować dostanie się zanieczyszczeń do silnika, a w pewnych okolicznościach pracy silnika może dojść również do cofnięcia się płomienia z silnika i w konsekwencji do zapalenia się motocykla.
Nigdy nie należy uruchamiać silnika w sytuacji, gdy wkład filtra powietrza nie jest poprawnie zainstalowany.

UWAGA
Jeżeli motocykl jest eksploatowany w ciężkich warunkach: kurz, błoto, mokra nawierzchnia, to wkład filtra powietrza powinien być często czyszczony lub wymieniany. Eksploatowanie motocykla w opisanych powyżej warunkach spowoduje zanieczyszczenie (zmniejsza się wtedy jego przepuszczalność), a w konsekwencji zapchanie się wkładu filtra w wyniku czego dojdzie do pogorszenia się osiągów motocykla, wzrostu zużycia paliwa a następnie do uszkodzenia silnika. Obudowę i wkład filtra należy wyczyścić niezwłocznie po tym, jak woda dostanie się do wnętrza obudowy.

1) zdjąć zbiornik paliwa (patrz sekcja: demontaż zbiornika paliwa)

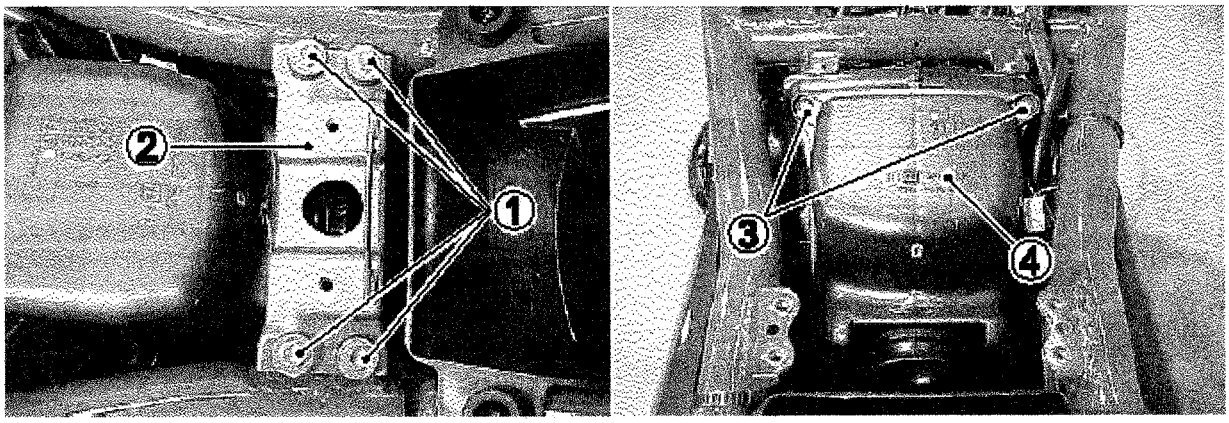

2) odkręcić cztery śruby (1), oraz uchwyt (2)
3) Odkręcić dwie śruby (3)
4) Zdjąć pokrywę filtra powietrza (4)

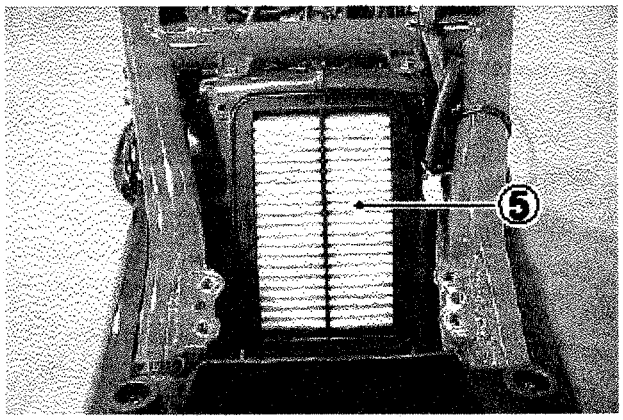

5) Wyjąć wkład filtru powietrza (5).

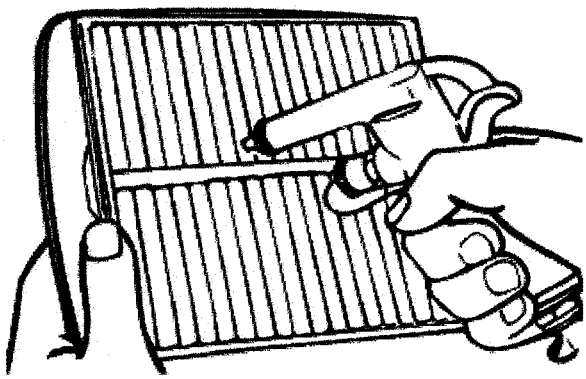

6) Oczyścić filtr z kurzu za pomocą sprężonego powietrza

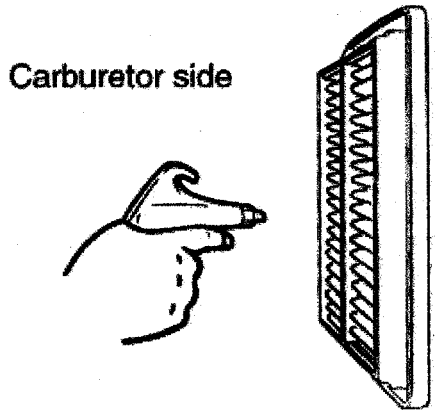

WAŻNE:
Wkład filtra powietrza należy przedmuchiwać tylko od strony gaźnika. Czyszczenie sprężonym powietrzem do wewnątrz spowoduje wciśnięcie obcych elementów (lub zanieczyszczeń) w pory filtra i zarazem pogorszenie jego własności.

9) Zamontować wyczyszczony lub nowy wkład filtra powietrza w odwrotnej kolejności niż to zostało opisane w przypadku demontażu. Należy upewnić się, że wkład został poprawnie zainstalowany i sprawdzić szczelność jego zamknięcia. Wkład filtra należy regularnie wymieniać.

UWAGA
Rozdarty wkład filtra powietrza spowoduje, że kurz dostanie się do silnika i spowoduje jego uszkodzenie. Wkład należy czyścić bardzo ostrożnie, sprawdzając jednocześnie czy nie jest rozdarty. W przypadku, gdy zauważymy rozdarcie należy wkład wymienić na nowy.

UWAGA
Jeżeli wkład filtra zostanie zamontowany nieprawidłowo, wtedy kurz może dostać się do silnika omijając wkład filtra, a silnik ulegnie uszkodzeniu.
Należy upewnić się czy wkład filtra został poprawnie zamontowany.

Rurka spustowa filtra powietrza.

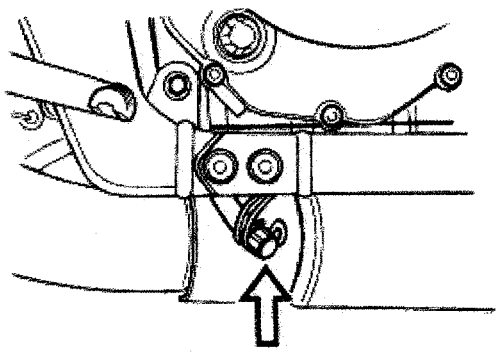

Zdjąć korek spustowy i spuścić nagromadzoną wodę oraz olej. Czynność ta powinna być dokonywana w czasie przeglądów okresowych.

Świece zapłonowe

W celu wykręcenia świec należy:

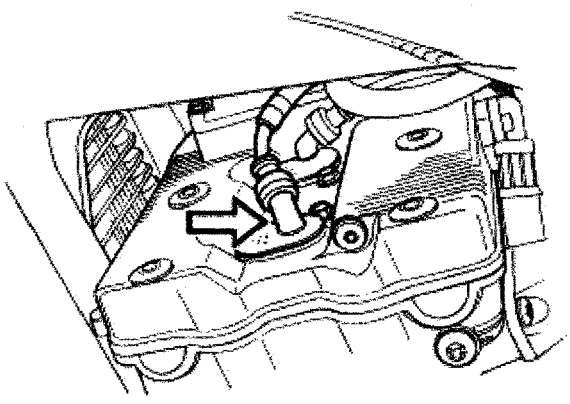

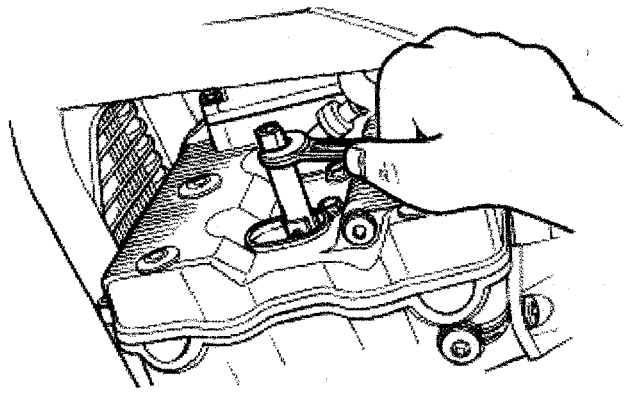

1. ściągnąć nasadki ze świec
2. specjalnym kluczem znajdującym się w zestawie, wykręcić świece

WAŻNE:
Przy trudnościach ze zdjęciem kapturków należy je podważyć np.: śrubokrętem. Nie należy ciągnąć za przewód wysokiego napięcia.

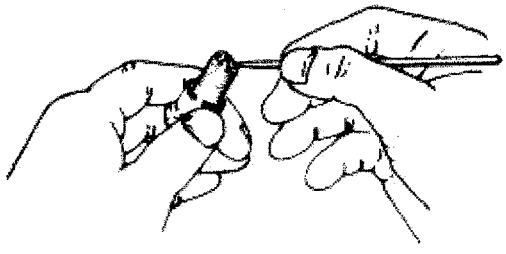

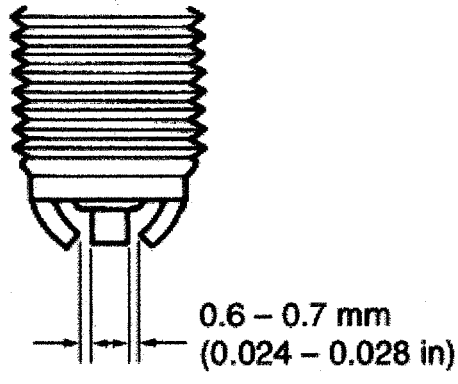

Świecę zapłonową należy co jakiś czas oczyszczać z osadu za pomocą szczotki drucianej. Odstęp elektrod należy ustawić za pomocą szczelinomierza na 0.6 - 0.7 mm. Świece zapłonowe należy wymieniać co 12000 km.

Zanim osad zostanie usunięty należy dokładnie przyjrzeć się zabarwieniu świecy. Rodzaj zabarwienia świadczy o przydatności świecy do danych warunków pracy. Normalna świeca powinna mieć kolor jasnobrązowy. Zasady doboru świec podano w tabeli ponizej.

Zasady doboru świec zapłonowych.

NGK	Zalecenie
JR8B	Jeżeli standardowa świeca jest mokra lub bardzo ciemna, to należy ją zastąpić tą świecą
JR9B	standardowa świeca
JR10B	Jeżeli standardowa świeca wydaje się szklista lub bardzo biała, to należy ją zastąpić tą świecą

UWAGA:

Świece zapłonowe należy dokręcać z wyczuciem. Zbyt mocne dokręcenie grozi uszkodzeniem aluminiowego gwintu głowicy cylindra.

Najpierw należy ostrożnie wkręcać świecę ręcznie do momentu, gdy natrafimy na opór. Następnie należy dokręcić świecę za pomocą klucza o: 1/2 obrotu w przypadku świecy nowej lub o 1/8 obrotu - w przypadku świecy, która po oczyszczeniu jest użyta ponownie.

UWAGA

W przypadku, gdy świece są wykręcone należy zatkać otwory po nich, tak aby do silnika nie dostały się ciała obce, kurz lub inne zanieczyszczenia, które mogą być przyczyną zniszczenia silnika.

UWAGA

Zastosowanie nieodpowiedniego typu świecy wpłynie niekorzystnie na pracę silnika, wręcz może doprowadzić do zniszczenia silnika. W tym przypadku uszkodzenie nie będzie objęte gwarancją.

Suzuki zaleca stosowanie podanych poniżej typów świec zapłonowych lub ich odpowiedników. W przypadku gdy występują wątpliwości co do rodzaju i przeznaczenia świecy zapłonowej, należy skonsultować się autoryzowanym dealerem motocykli Suzuki lub autoryzowanym serwisem.

Przewody paliwowe

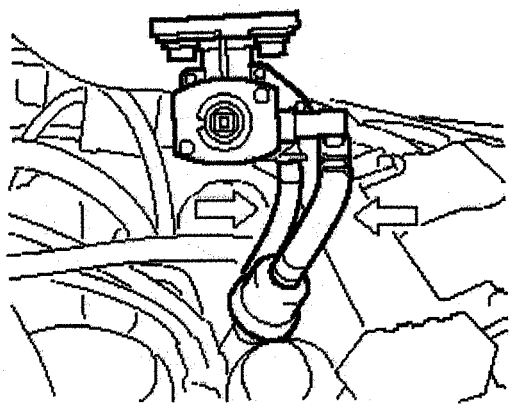

Przewody paliwowe należy kontrolować pod kątem szczelności i uszkodzeń. Przy stwierdzeniu jakiejkolwiek nieprawidłowości przewód należy wymienić na nowy.

Olej silnikowy

Żywotność silnika zależy także w dużej mierze od jakości i regularnej wymiany oleju silnikowego. Codzienna kontrola poziomu oleju i regularna wymiana należą do najważniejszych prac przeglądowych.

Przy sprawdzaniu poziomu oleju należy postępować w następujący sposób:

1) ustawić motocykl na podnóżku centralnym
2) uruchomić silnik i pozostawić go na kilka minut
3) wyłączyć silnik i odczekać trzy minuty
4) ustawić prosto motocykl i skontrolować poziom oleju w okienku kontrolnym umieszczonym z prawej strony silnika

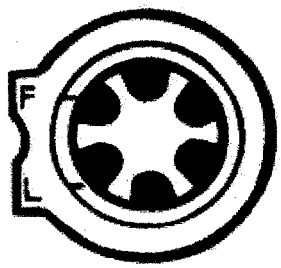

UWAGA

Jeżeli motocykl stoi prosto na płaskiej powierzchni poziom oleju powinien zawsze znajdować się pomiędzy oznaczeniami "L" i "F" w okienku kontrolnym.

Wymiana filtra oleju

Olej silnikowy i filtr oleju należy zmienić po pierwszym 1000 km, a później według tabeli przeglądów. Aby olej mógł całkowicie wyciec, powinien być spuszczany przy ciepłym silniku. Procedura wymiany oleju jest następująca:

1) ustawić motocykl na podnóżku centralnym

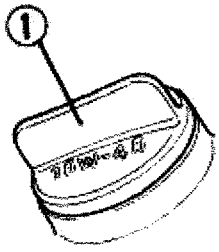

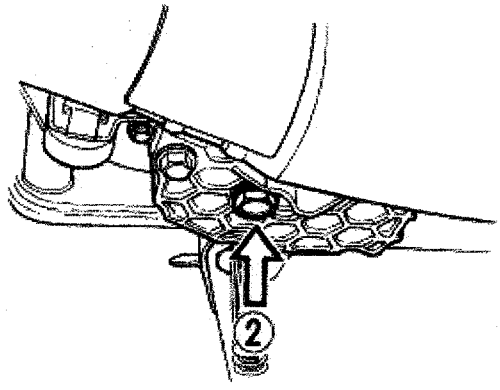

1) odkręcić korek wlewu oleju (1)
3) postawić pojemnik pod śrubę do spuszczania oleju (2)
4) śrubę do spuszczania oleju odkręcić przy pomocy klucza i poczekać, aż olej całkowicie spłynie

OSTRZEŻENIE

- olej silnikowy może być bardzo gorący, tak że mogliby Państwo poparzyć sobie palce przy odkręcaniu śruby spustowej. Należy zaczekać, aż śruba ta na tyle się ostudzi, by można ją było dotykać gołymi rękami.
- należy uważać, żeby nie dotknąć gorącej rury wydechowej, ponieważ grozi to oparzeniem.

3) wkręcić ponownie śrubę spustową wraz z uszczelką i dokręcić przy pomocy klucza
4) odkręcić przy pomocy specjalnego klucza filtr oleju (3)

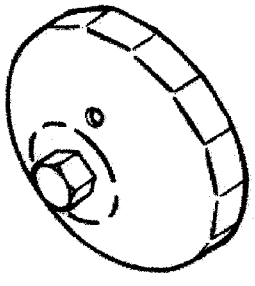

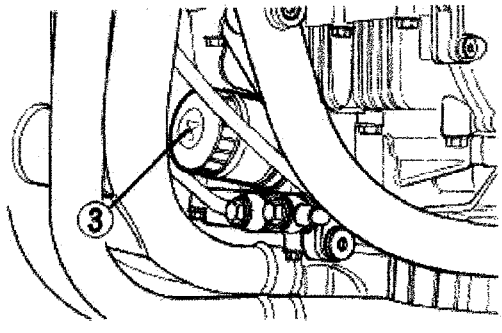

Specjalny klucz do filtra oleju o nr 09915-40610 można zamówić u autoryzowanego dealera SUZUKI.

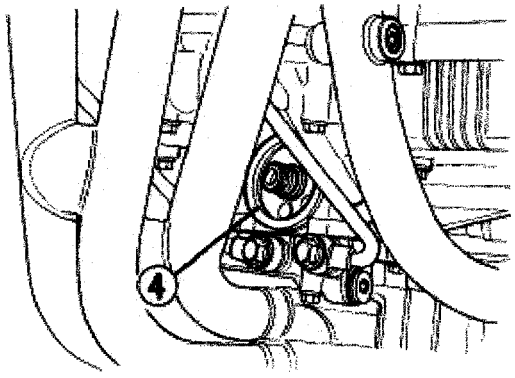

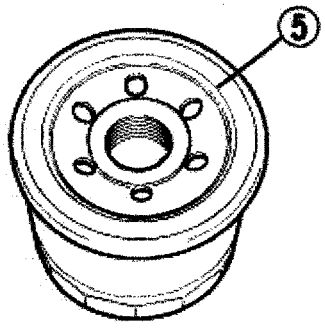

5) miejsce (4), w które zostanie wstawiony nowy filtr należy przetrzeć czystą szmatką
6) uszczelkę gumową filtra (5) zwilżyć odrobiną oleju silnikowego

UWAGA
Należy stosować wyłącznie oryginalny filtr oleju SUZUKI. Zastosowanie innego filtra może prowadzić do skrócenia żywotności silnika.

9) dociągnąć filtr oleju aż do momentu, w którym wyczuwalny będzie lekki opór.

UWAGA
W celu właściwego dociągnięcia filtra oleju ważne jest dokładne ustalenie pozycji, w której powierzchnia filtra zaczyna stykać się z powierzchnią silnika.

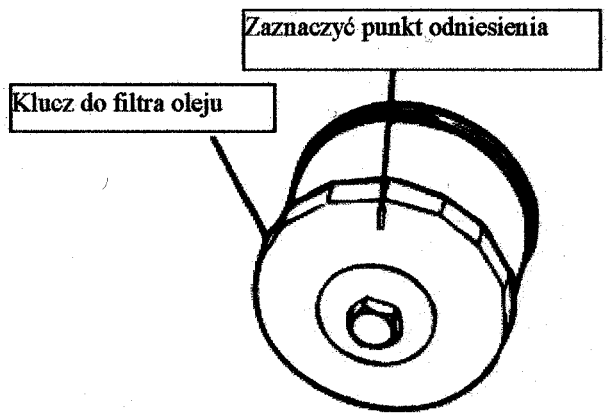

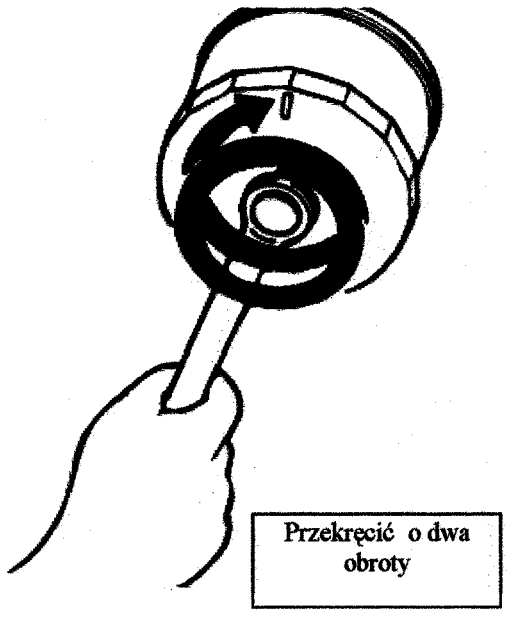

zaznaczyć górny punkt; w pozycji, w której uszczelka filtra zaczyna stykać się z powierzchnią silnika filtr dociągnąć o dwa obroty

10) górny punkt zaznaczyć na kluczu nasadowym filtra lub na filtrze. Filtr dociągnąć o dwa obroty odpowiednim kluczem.
11) zalać silnik ilością 3500 ml świeżego oleju i zakręcić korek wlewowy.
Należy pamiętać o stosowaniu właściwego rodzaju oleju, tak jak opisano to w rozdziale "Zalecane rodzaje benzyny i oleju".

WAŻNE:
Przy wymianie oleju i pozostawieniu starego filtra oleju niezbędne będzie ok. 3300 ml oleju silnikowego.

UWAGA
Silnik może zostać uszkodzony w przypadku gdy, zastosujesz się do zaleceń Suzuki odnośnie rodzaju stosowanego oleju.

12) sprawdzić przy pracującym silniku ewentualne nieszczelności przy filtrze oleju i śrubie do spuszczania oleju. W tym celu silnik powinien pracować 2-3 minuty ze zmienną prędkością obrotową
13) zatrzymać silnik i kilka minut odczekać. Ponownie sprawdzić poziom oleju. Poziom oleju może być obserwowany poprzez okienko kontrolne. Jeżeli poziom oleju znajduje się poniżej kreski "F", to należy go uzupełnić. Po uzupełnieniu należy dokonać ponownego sprawdzenia pod kątem szczelności.

WAŻNE
W przypadku, gdy nie dysponujesz specjalnym kluczem do odkręcania filtra oleju, należy zlecić przeprowadzenie operacji wymiany filtra autoryzowanemu serwisowi Suzuki.

Gaźnik
Gaźniki są fabrycznie nastawione; w związku z tym ustawienie gaźnika nie powinno być zmieniane. Jednak dwie inne regulacje mogą być przeprowadzone samemu przez posiadacza motocykla, a mianowicie regulacja prędkości obrotowej biegu jałowego i luzu linki gazu.

Ustawienie prędkości obrotowej biegu jałowego

1) uruchomić i rozgrzać silnik

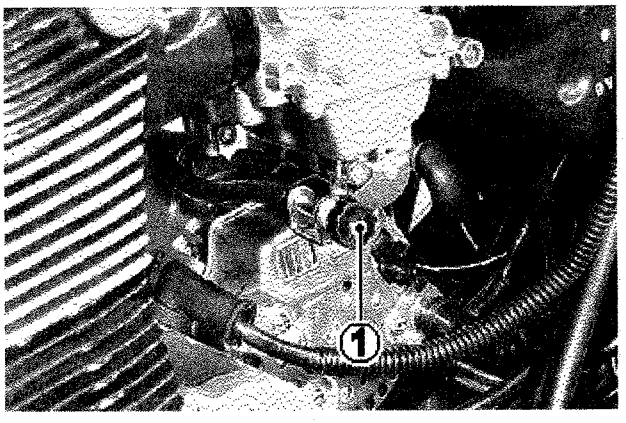

2) po rozgrzaniu silnika, wkręcić lub wykręcić śrubę regulacyjną biegu jałowego (1) przy gaźniku, tak aby silnik pracował z prędkością 1100 - 1300 obr./min.

WAŻNE:
Regulację należy przeprowadzać przy dobrze rozgrzanym silniku.

Regulacja linki gazu

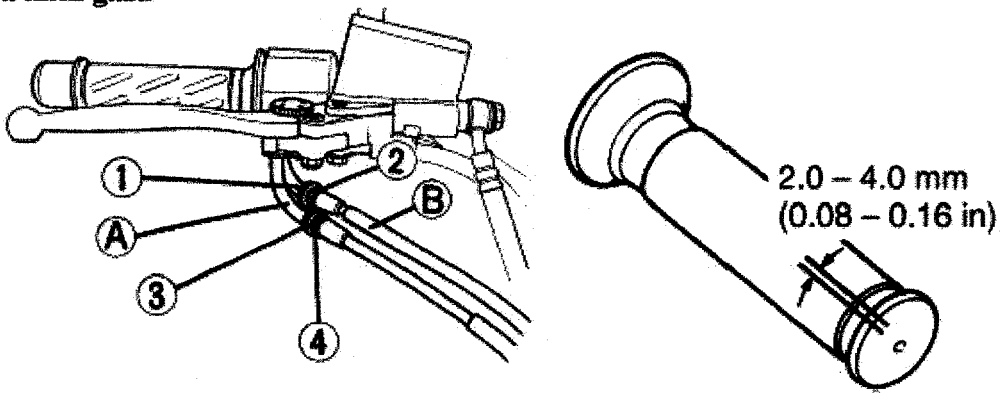

Motocykl ten posiada dwulinkowy system sterowania przepustnicami: linkę (A) ciągnącą i linkę (B) powrotną
Regulację przeprowadzić następująco:
1) poluzować nakrętkę zabezpieczającą (1)
2) wkręcić całkowicie śrubę regulacyjną (2)
3) poluzować nakrętkę zabezpieczającą (3)
4) luz linki ustawić za pomocą śruby regulacyjnej (2) tak, by wynosił on 2.0-4.0 mm
5) po nastawieniu dociągnąć nakrętkę zabezpieczającą (3)
6) przy całkowicie zamkniętym gazie wykręcić śrubę regulacyjną (2), aż do uzyskania wyczuwalnego oporu
7) dokręcić nakrętkę zabezpieczającą (1)

OSTRZEŻENIE
Po nastawieniu cięgna gazu należy sprawdzić, czy prędkość obrotowa silnika nie podnosi się przy skręcie kierownicy i czy manetka gazu powraca samoczynnie i lekko.

Sprzęgło

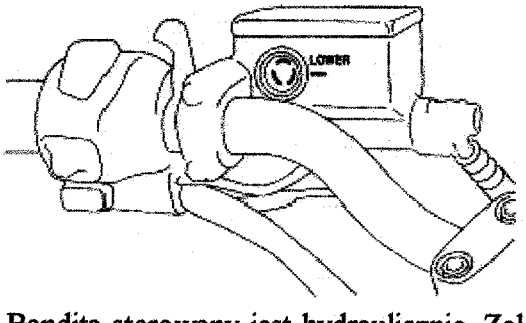

Mechanizm wysprzęglający Bandita sterowany jest hydraulicznie. Zaletą takiego rozwiązania jest brak konieczności regulacji. Jednakże przed każdą jazdą należy sprawdzić następujące punkty:

1. Poziom płynu sprzęgłowego na zbiorniczku musi sięgać powyżej linii „ lower"
2. Nie mogą występować wycieki i nieszczelności
3. Sprzęgło powinno działać płynnie i bez zacięć.

OSTRZEŻENIE
Płyn hamulcowy jest szkodliwy. Jeżeli zostanie połknięty lub dostanie się na skórę, czy do oczu - należy niezwłocznie poradzić się lekarza.
Przy połknięciu płynu hamulcowego trzeba natychmiast wywołać wymioty. W przypadku, gdy dostanie się on na skórę lub do oczu, należy je wypłukać w dużej ilości wody.

Należy pamiętać o regularnej kontroli poziomu płynu sprzęgłowego. Jeżeli jego poziom przy prosto stojącym motocyklu znajduje się poniżej oznaczenia minimum, to należy uzupełnić go właściwym płynem zgodnie ze specyfikacjami Suzuki. Zaniedbanie tej czynności może doprowadzić do nieprawidłowej pracy sprzęgła i być przyczyną wypadku.
Poziom płynu sprzęgłowego należy kontrolować przed każdą jazdą. Używać tylko płynu hamulcowego DOT4, przechowywanego w szczelnym pojemniku. Częste ubytki płynu świadczyć mogą o nieszczelności układu. Należy wówczas zwrócić się o pomoc do autoryzowanego dealera Suzuki.

UWAGA
- **należy używać wyłącznie płynu hamulcowego DOT-4**
- **należy unikać uzupełniania płynu hamulcowego w obrębie powierzchni lakierowanych lub części z tworzywa sztucznego, ponieważ płyn hamulcowy jest substancją agresywną i uszkodzi w/w elementy.**

Łańcuch napędowy
Motocykl ten wyposażony jest w specjalny łańcuch napędowy, nie posiadający spinki.
W przypadku zużycia polecamy wymienić łańcuch w warsztacie u autoryzowanego dealera Suzuki.

Dla zapewnienia całkowitego bezpieczeństwa, przed każdą jazdą należy sprawdzać stan i napięcie łańcucha napędowego.
Przy wymianie i smarowaniu prosimy stosować się do wskazań producenta.

OSTRZEŻENIE
Przed jazdą należy sprawdzić stan łańcucha. Jazda z łańcuchem, którego stan budzi zastrzeżenia lub jest źle nastawiony, może doprowadzić do wypadku.

Podczas regularnych przeglądów trzeba sprawdzać łańcuch ze względu na:
1. poluzowanie naciągów (przy wahaczu)
2. uszkodzenia wałków
3. wysuszenie lub pordzewienie ogniw
4. zgniecenie lub zatarcie się ogniw
5. nadmierne zużycie
6. złe nastawienie łańcuch

W przypadku wystąpienia jakichkolwiek nieprawidłowości w działaniu łańcucha napędowego należy niezwłocznie (w przypadku, gdy wiesz jak to zrobić) usunąć usterkę.
Jeżeli masz wątpliwości - należy skonsultować się z autoryzowanym serwisem Suzuki.
Jeżeli któraś z opisanych tu usterek występuje w łańcuchu Twojego motocykla, to zachodzi także prawdopodobieństwo, że uszkodzone są również koła zębate.

Stan dobry Zużyta

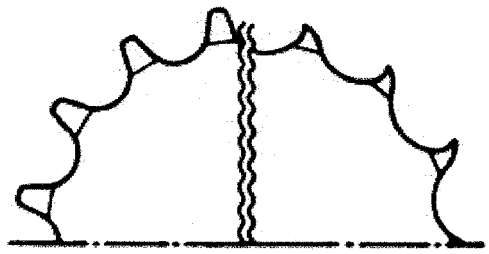

WAŻNE:
Przy wymianie łańcucha należy skontrolować obydwa koła zębate i w razie konieczności wymienić jako zestaw.

Zastosowany w tym motocyklu łańcuch nie posiada spinki. W związku z tym do wymiany łańcucha niezbędne jest zdemontowanie wahacza. Pracę tę wykonać może jedynie wykwalifikowany mechanik. Nie zaleca się stosowania łańcucha ze spinką.
W tym wypadku należy sprawdzić koła zębate pod względem:
1. nadmiernego zużycia zębów
2. wyłamania lub uszkodzenia zębów
3. poluzowania śrub zębatek

W przypadku, gdy zaistnieje któryś z powyższych problemów należy skonsultować się z autoryzowanym serwisem Suzuki.

Przy zakładaniu nowego łańcucha należy sprawdzić także obydwa koła łańcuchowe pod względem zużycia.

Czyszczenie i smarowanie łańcucha napędowego
Łańcuch napędowy jest ponadto wykonany ze specjalnych materiałów i posiada uszczelki pierścieniowe, które utrzymują stale smar w wałkach łańcucha (tzw. łańcuch z o-ringami), przez co zwiększa się jego trwałość.

Łańcuch należy czyścić i smarować cyklicznie w następujący sposób:
1) zaleca się obmyć łańcuch naftą świetlną
Jeżeli łańcuch szybko rdzewieje, to należy go czyścić w krótszych odstępach. Nafta świetlna jest produktem o lekko smarującym i dobrze czyszczącym działaniu.

OSTRZEŻENIE
Nafta może być niebezpieczna. Jest łatwopalna. Należy zachować ostrożność, tak aby dzieci i zwierzęta domowe nie miały bezpośredniego kontaktu z naftą.
Naftę należy przechowywać z dala od wszelkiego rodzaju źródeł ognia. Naftę należy przechowywać w bezpiecznym miejscu, poza zasięgiem dzieci i zwierząt domowych. W razie połknięcia, nie należy wywoływać wymiotów. Należy natychmiast wezwać lekarza.

Zużyta nafta powinna być w odpowiedni sposób zutylizowana.

UWAGA:
Do czyszczenia łańcucha nie należy stosować benzyny lub znajdujących się w handlu innych środków czyszczących. Tego rodzaju płyny czyszczące są chemicznie agresywne i mogą zniszczyć pierścienie uszczelniające (o-ringi) łańcucha.
Łańcuch należy czyścić naftą.

2) po starannym umyciu i wysuszeniu łańcucha nasmarować jego ogniwa ciężkim olejem silnikowym lub odpowiednim spray'em do łańcuchów motocyklowych.

UWAGA:
Należy używać środków smarujących przeznaczonych do łańcuchów z o-ringami. Zastosowanie niewłaściwego środka smarującego może spowodować uszkodzenie o-ringów łańcucha napędowego.

Regulacja naciągu łańcucha napędowego
Należy zmierzyć zwis łańcucha w środku, pomiędzy dwoma kołami zębatymi. Istnieje konieczność częstszego nastawiania łańcucha, niż tylko w terminach przewidzianych planem regularnych inspekcji.

OSTRZEŻENIE
Łańcuch napędowy powinien być sprawdzany przed każdą jazdą. Nadmierny zwis łańcucha mógłby spowodować jego wyrwanie, a w następstwie wypadek lub poważne straty materialne.
Aby sprawdzić i wyregulować luz łańcucha należy:

1) motocykl ustawić na nóżce bocznej

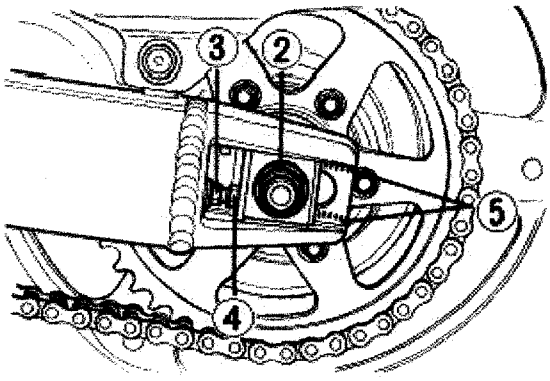

2) poluzować nakrętkę osi (2) oraz przeciwnakrętki (3) śrub regulacyjnych.

OSTRZEŻENIE
Jeżeli motocykl był wcześniej używany należy uważać na rozgrzane elementy układu wydechowego, których dotknięcie grozi poparzeniem.

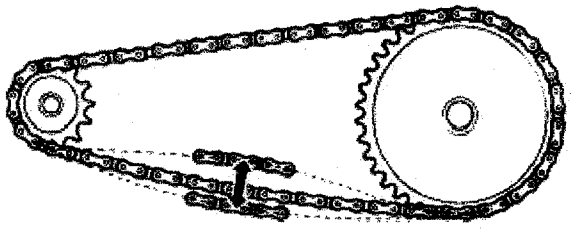

3) ustawić właściwy luz (20 - 30 mm) za pomocą śrub regulacyjnych (4). Podczas regulacji naciągu łańcucha zębatka zdawcza przy silniku musi być w jednej osi z zębatką tylnego koła. Dla ułatwienia tego na wahaczu i naciągach łańcucha zrobione są oznaczenia (5), które powinny być użyte jako punkty odniesienia. Obydwie strony muszą zostać ustawione identycznie.
4) po ustawieniu właściwego luzu dociągnąć nakrętkę osi (2) oraz przeciwnakrętki (3).
5) po skończonej operacji należy sprawdzić ponownie luz łańcucha i w razie potrzeby wyregulować.

Moment dociągnięcia nakrętki tylnej osi:
[100 N-m.; 10 Kg-m.]

Hamulce
Motocykl ten jest wyposażony z przodu i z tyłu w hamulce tarczowe. Niezawodnie funkcjonujące hamulce są główną przesłanką bezpiecznej jazdy. Nie wolno zapominać o regularnych kontrolach hamulców przeprowadzanych w/g zaleceń tej książki.

OSTRZEŻENIE
- jeżeli hamulce lub klocki hamulcowe muszą być naprawiane lub skontrolowane, to radzimy Państwu zlecić te prace autoryzowanemu warsztatowi Suzuki. Warsztaty te dysponują właściwymi narzędziami i fachową wiedzą, przez co prace te będą wykonane w sposób pewny i ekonomiczny
- hamulce tarczowe pracują pod wysokim ciśnieniem. Węże hamulcowe i płyn hamulcowy powinny, ze względów bezpieczeństwa, być zawsze wymieniane w odstępach podanych w planie przeglądów niniejszej instrukcji obsługi.
- brak odpowiedniej kontroli i nieodpowiednia konserwacja układu hamulcowego zwiększają ryzyko wypadku
- regularne kontrole układu hamulcowego muszą być przeprowadzane według zaleceń tej książki

Przed każdym wyjazdem należy sprawdzić następujące elementy układu hamulcowego:

1) skontrolować stan płynu hamulcowego w zbiorniczku
2) sprawdzić hamulce z przodu i z tyłu pod względem nieszczelności i wycieków
3) sprawdzić wąż hamulcowy pod względem nieszczelności i pęknięć
4) dźwignia i pedał hamulca powinny zawsze mieć właściwy skok i być w sposób bezpieczny zamontowane
5) sprawdzić zużycie klocków hamulcowych

Płyn hamulcowy

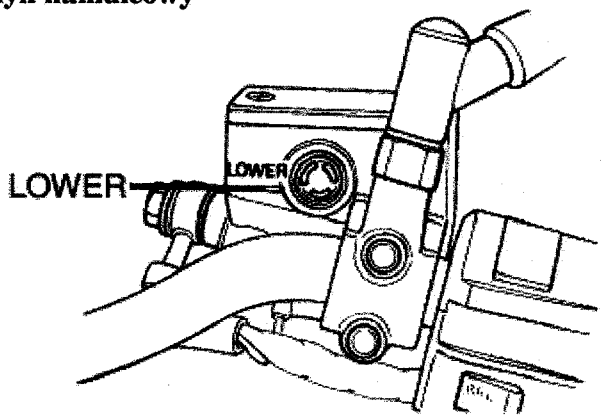

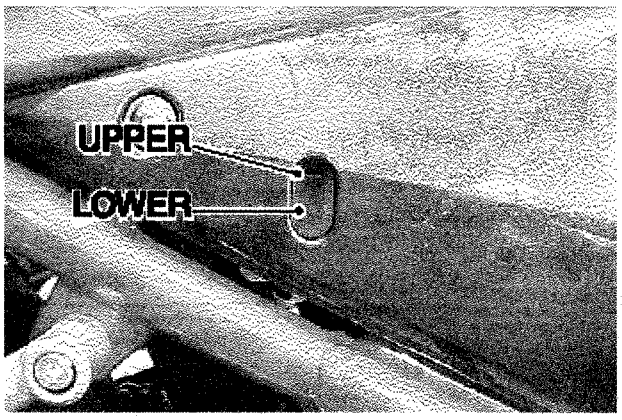

Należy sprawdzić poziom płynu hamulcowego w obu zbiorniczkach: przednim i tylnym. Jeżeli w którymś zbiorniczku poziom płynu hamulcowego jest poniżej zaznaczonej dolnej wartości, należy dodać płynu hamulcowego DOT4, sprawdzić stan zużycia klocków hamulcowych jak również ewentualne wycieki płynu.

WAŻNE
Zbiorniczek płynu hamulcowego hamulca tylnego znajduje się pod siedzeniem.

UWAGA
- **nigdy nie należy stosować płynu hamulcowego, który był przechowywany w używanym lub nieszczelnym pojemniku. Nie należy także używać płynu hamulcowego, który pozostał z wcześniejszych prac diagnostycznych, ponieważ w międzyczasie została przez niego wchłonięta wilgoć z powietrza**
- **należy używać wyłącznie płynu hamulcowego DOT-4**
- **należy unikać uzupełniania płynu hamulcowego w obrębie powierzchni lakierowanych lub części z tworzywa sztucznego, ponieważ chemicznie agresywny płyn hamulcowy może je uszkodzić.**

OSTRZEŻENIE
Płyn hamulcowy jest szkodliwy. Jeżeli zostanie połknięty lub dostanie się na skórę, czy do oczu - należy niezwłocznie poradzić się lekarza.
Przy połknięciu płynu hamulcowego trzeba natychmiast wywołać wymioty. W przypadku, gdy dostanie się on na skórę lub do oczu, należy je wypłukać w dużej ilości wody.

Należy pamiętać o regularnej kontroli poziomu płynu hamulcowego w przednim i tylnym zbiorniczku. Jeżeli jego poziom przy prosto stojącym motocyklu znajduje się poniżej oznaczenia minimum, to należy uzupełnić go właściwym płynem zgodnie ze specyfikacjami Suzuki. Wraz ze wzrostem zużycia klocków hamulcowych obniża się także poziom płynu hamulcowego. Napełnianie zbiorniczka płynem hamulcowym należy do regularnych prac diagnostycznych.

Klocki hamulcowe

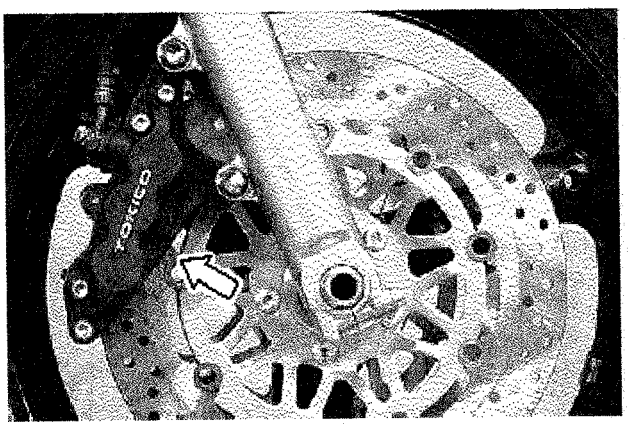

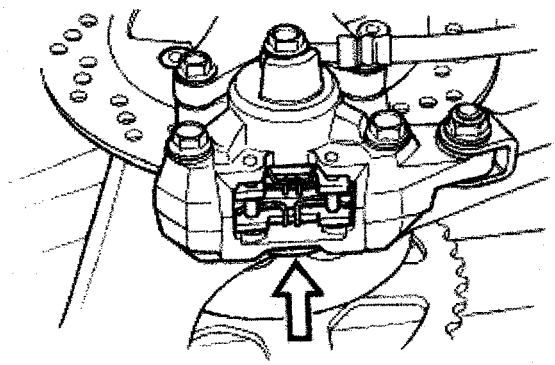

WAŻNE:
Aby sprawdzić stan klocków w tylnym hamulcu należy zdjąć pokrywę z zacisku. Do kontroli wygodne będzie użycie lusterka.

Stan klocków powinien być kontrolowany przy każdej okazji. Po osiągnięciu granicznego zużycia (nacięty rowek (1) na klocku) należy je wymienić jako zestaw. Pracę tę powinien wykonać autoryzowany serwis Suzuki.

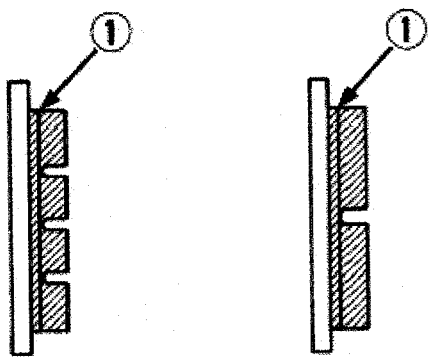

Przód Tył

(1) graniczna linia zużycia

OSTRZEŻENIE
Po wymianie klocków hamulcowych jazdę można rozpocząć dopiero po kilkukrotnym naciśnięciu dźwigni i pedału hamulca, w celu ułożenia się klocków oraz osiągnięcia prawidłowego skoku obydwu dźwigni hamulcowych, co zapewni ich prawidłowe działanie.

OSTRZEŻENIE
Jazda ze zużytymi klockami hamulcowymi zmniejsza skuteczność hamulców. Wadliwie lub nieskutecznie działające hamulce mogą być przyczyną wypadku.
Należy pamiętać o regularnych kontrolach klocków hamulcowych. W przypadku osiągnięcia granicznej linii zużycia, wymianę klocków należy zlecić fachowemu warsztatowi.

UWAGA
Nie należy uruchamiać hamulców, jeżeli klocki hamulcowe nie są zamontowane.
Ponowne wciśnięcie tłoczków jest wówczas trudne, jak również może dojść do wycieku płynu hamulcowego.

Ustawienie pedału hamulca koła tylnego
Pozycja pedału hamulca musi być zawsze właściwie ustawiona. Niewłaściwe położenie pedału spowoduje przyspieszone zużycie klocków i tarczy hamulcowej. Ustawienie to można skorygować w następujący sposób:

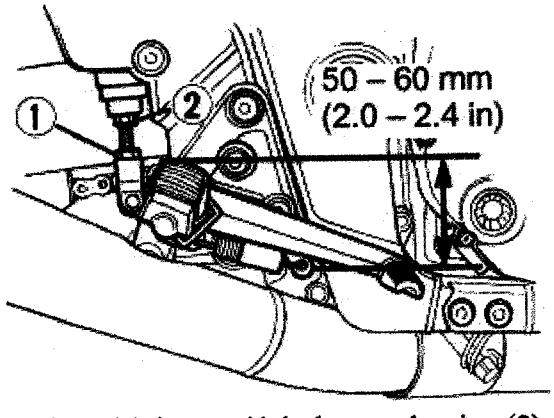

1) odkręcić śrubę zabezpieczającą (1) i ustawić śrubą regulacyjną (2) właściwe położenie pedału hamulca wynoszące 50 – 60 mm poniżej górnej krawędzi podnóżka.
2) Dokręcić ponownie przeciwnakrętkę (1), zabezpieczając położenie śruby (2).

UWAGA
Złe ustawienie pedału hamulca koła tylnego może być przyczyną stałego ocierania się klocków hamulcowych o tarczę hamulca, co w rezultacie doprowadzi do zniszczenia tarczy oraz klocków hamulcowych.

Włącznik światła „stopu" hamulca tylnego.

Włącznik ten znajduje się pod prawą osłoną ramy. Aby ustawić włącznik światła hamulca należy go przestawić w dół lub do góry, tak aby światło hamulca zapalało się w momencie, gdy przy naciśnięciu pedału hamulca odczuwa się silniejszy opór.

Opony

OSTRZEŻENIE
Rodzaj opon, ich ciśnienie, stan, prawidłowe obciążenie motocykla to czynności wpływające na bezpieczeństwo jazdy. Aby jeździć bezpieczniej należy spełnić poniższe warunki:

- stan i ciśnienie opon należy sprawdzać regularnie i przy zimnych oponach - tabela
- nie należy przeciążać opon. Po osiągnięciu granicznego zużycia opony należy wymienić
- podane granice zużycia zostaną osiągnięte zanim oznaczenia zużycia umieszczone na oponie wejdą w bezpośredni kontakt z podłożem
- opony należy wymienić w przypadku zauważenia rys lub pęknięć.
- po założeniu nowej opony należy wyważyć koło

Ciśnienie powietrza przy zimnych oponach

Obciążenie / Opony	Solo	Z pasażerem
Przód	2,50 kg/cm^3 36 psi 250 kPa	2,50 kg/cm^3 36 psi 250 kPa
Tył	2,50 kg/cm^3 36 psi 250 kPa	2,50 kg/cm^3 36 psi 250 kPa

WAŻNE:
Po stwierdzeniu ubytku ciśnienia należy skontrolować oponę pod kątem uszkodzeń np. wbitych gwoździ.
Opony bezdętkowe czasami tracą ciśnienie bardzo powoli.

Zbyt niskie ciśnienie opon wpływa negatywnie na właściwości jezdne, szczególnie na zakrętach, jak również na trwałość ogumienia.

Zbyt wysokie ciśnienie powietrza w oponie sprawia, iż tylko część bieżnika styka się z podłożem i zarazem zmniejsza się przyczepność pojazdów. Ponadto opona zużywa się nieprawidłowo.

Typ i stan opon

Właściwy typ opon oraz ich dobry stan wpływają na właściwości jezdne motocykla. Zbyt zużyte opony są podatniejsze na uszkodzenia i stwarzać mogą zagrożenie utraty kontroli nad pojazdem. Zużyte opony obniżają właściwości jezdne motocykla.

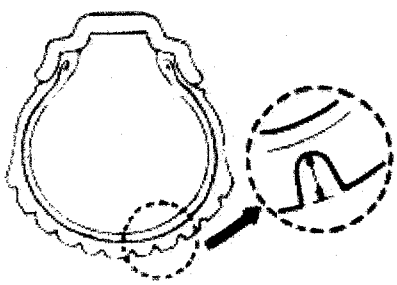

Przy wymianie ogumienia stosować należy właściwy rozmiar i typ opon. Zastosowanie opon innych niż zalecane może pogorszyć właściwości jezdne pojazdu.
Stan ogumienia należy sprawdzać każdego dnia przed jazdą. W przypadku, gdy widoczne są zewnętrzne zmiany stanu opon tj. rysy, pęknięcia lub głębokość bieżnika jest mniejsza niż 1.6 mm dla przedniej opony i 2.0 mm dla opony tylnej, należy niezwłocznie wymienić odpowiednią oponę.

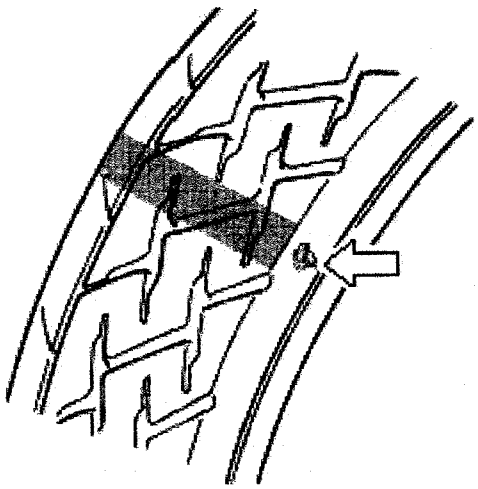

WAŻNE
Opony osiągną limit zużycia w momencie zetknięcia się specjalnych nadlewów (wskaźniki zużycia) na oponie z powierzchnią drogi.

Zalecane ogumienie do motocykla Suzuki GSF1200/S

	Przód	Tył
Rozmiar	120/70 ZR17(58W)	180/55 ZR17(73W)
Typ	Michelin Macadam 90X M	Michelin Macadam 90X M

OSTRZEŻENIE
Właściwe zamontowanie oraz wyważenie wymienionej opony mają duże znaczenie dla bezpieczeństwa ruchu jak i dla żywotności samej opony.
Dlatego też praca ta powinna zostać zlecona wykwalifikowanemu warsztatowi.

WAŻNE:
Przednie i tylne opony motocykla posiadają określony kierunek obracania się. Muszą być zawsze montowane zgodnie z kierunkiem wskazanym przez strzałkę na powłoce opony.
Przy każdym zakładaniu nowej lub zastępczej opony należy się upewnić, że strzałka ta pokazuje we właściwym kierunku. Montaż wbrew tej zasadzie skraca żywotność opony.

Po każdej naprawie czy też wymianie opony należy wyważyć koło. Właściwe wyważenie koła ma bardzo duże znaczenie. Przy źle wyważonym kole kontakt opony z powierzchnią drogi nie jest stabilny, następuje również szybsze zużycie opony.

OSTRZEŻENIE
Użycie źle naprawionej, zainstalowanej lub wyważonej opony może przyczynić się do utraty kontroli nad motocyklem i nadmiernego zużycia opony.

- w wypadku naprawy, wymiany opony czy też wyważania koła Suzuki zaleca, aby prace te zostały wykonane przez autoryzowany serwis Suzuki, którego pracownicy dysponują specjalistycznym sprzętem i doświadczeniem
- Muszą być zawsze montowane zgodnie z kierunkiem wskazanym przez strzałkę na powłoce opony

OSTRZEŻENIE
Opony bezdętkowe wymagają innego rodzaju diagnostyki niż opony z dętkami.

- stopka opony i felga muszą przylegać do siebie z zachowaniem szczelności. Uszkodzenie stopki opony lub wewnętrznej powierzchni felgi powoduje nieszczelność. Przy ściąganiu lub nakładaniu opony należy więc zachować szczególną ostrożność. W celu uniknięcia uszkodzeń należy używać specjalnych dźwigni do montażu opon i ochraniaczy na felgi lub specjalnych maszyn do montażu opon.
- uszkodzenia opon bezdętkowych są w ten sposób naprawiane, że oponę ściąga się i wewnątrz nakłada się łatę.
- po założeniu naprawionej opony należy przez, co najmniej, następne 24 godziny nie jeździć szybciej niż 80 km/h. Unika się w ten sposób nadmiernego nagrzania się opony, co mogłoby

doprowadzić do ponownego naruszenia naprawianego miejsca i w następstwie do spadku ciśnienia w oponie

- motocykl z naprawianą oponą nie powinien przekraczać prędkości 130 km/h, gdyż może spowodować to efekt opisany powyżej
- oponę należy wymienić jeśli jest uszkodzona powierzchnia nośna lub uszkodzenie profilu opony jest większe niż 6 mm. Tego typu usterki nie dają się naprawić w sposób wystarczający lub nie zapewniają należytego bezpieczeństwa.

Wyłącznik blokady zapłonu nóżki bocznej

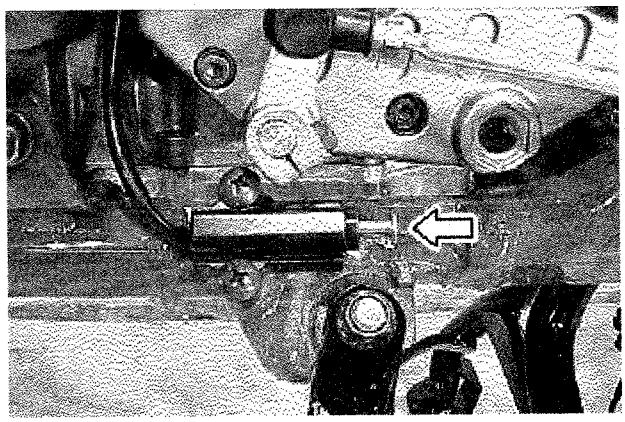

Prawidłowe funkcjonowanie tego wyłącznika należy sprawdzić w sposób następujący:
1) usiąść w normalnej pozycji do jazdy na motocyklu ze złożonym podnóżkiem
2) włączyć pierwszy bieg, przytrzymać dźwignię sprzęgła w pozycji wysprzęglonej i uruchomić silnik
3) w stanie wysprzęglonym wystawić nóżkę boczną, jak do podparcia

Jeżeli silnik przy rozłożonej nóżce gaśnie to znaczy, że włącznik blokady nóżki bocznej funkcjonuje w sposób prawidłowy.
Dalsza praca silnika świadczy o nieprawidłowym działaniu opisywanego włącznika. W takiej sytuacji należy zwrócić się do serwisu Suzuki, bądź wyszkolonego mechanika w celu usunięcia usterki.

OSTRZEŻENIE
Przed jazdą należy upewnić się o prawidłowym działaniu włącznika blokady zapłonu nóżki bocznej. Przy jego uszkodzeniu i pozostawieniu rozłożonej nóżki bocznej może dojść przy skręcie w lewo do utraty kontroli nad pojazdem.
Przed jazdą należy sprawdzić działanie włącznika blokady zapłonu nóżki bocznej. Zanim zaczniemy jazdę należy również sprawdzić, czy nóżka boczna została całkowicie złożona.

Demontaż przedniego koła

1) ustawić motocykl na podnóżku centralnym

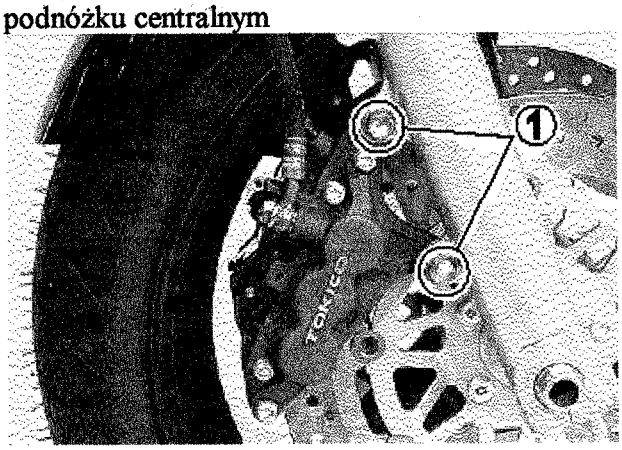

2) odkręcić śruby (1) mocujące zaciski z prawej i z lewej strony

UWAGA:

Nie należy uruchamiać hamulców, jeżeli klocki hamulcowe nie są zamontowane.

Ponowne wciśnięcie tłoczków jest wówczas trudne, jak również może dojść do wycieku płynu hamulcowego.

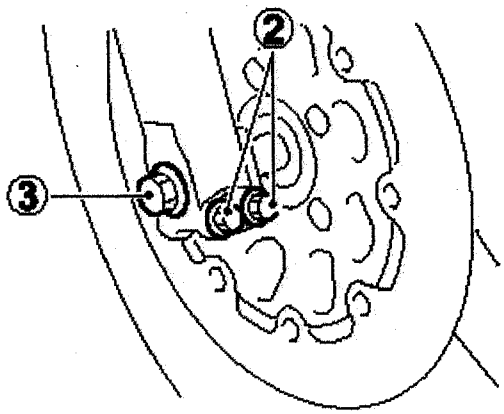

3) poluzować śruby zaciskowe (2) osi.

4) poluzować oś (3) przedniego koła.

5) użyć dźwigu, aby podnieść przód motocykla; zastosować specjalny stojak bądź podstawkę innego typu, tak aby przednie koło nie stykało się z podłożem.

UWAGA

Niewłaściwe użycie dźwigu może spowodować uszkodzenie filtra oleju.

W czasie podnoszenia motocykla nie wolno podkładać żadnych podpórek i stojaków pod filtr oleju.

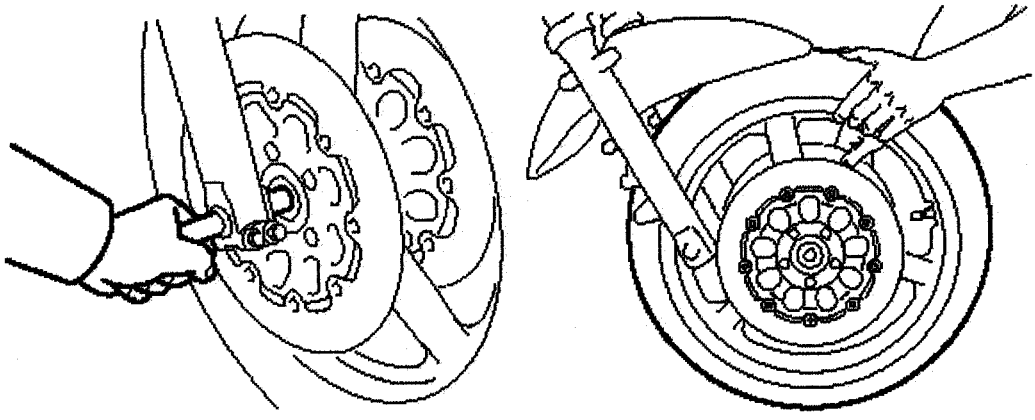

6) wykręcić oś w kierunku przeciwnym do wskazówek zegara.
7) wyciągnąć koło przednie
8) zamontowanie koła przebiega w kolejności odwrotnej od opisanego procesu zdejmowania
9) po ponownym zamontowaniu koła, aby klocki przyjęły prawidłową pozycję i dźwignia uzyskała prawidłowy skok, nacisnąć kilkakrotnie hamulec

OSTRZEŻENIE

- jazdę motocyklem można rozpocząć po kilkakrotnym naciśnięciu dźwigni hamulca, co spowoduje prawidłowe ułożenie się klocków hamulcowych i odpowiedni luz dźwigni
- trzeba też sprawdzić czy koło obraca się swobodnie
- po uprzednim demontażu koła ważne jest dociągnięcie poluzowanych śrub kluczem dynamometrycznym z odpowiednim momentem. Zaleca się wykonanie tej pracy u autoryzowanego dealera Suzuki.

OSTRZEŻENIE
Niewłaściwe dociągnięcie nakrętek i śrub może doprowadzić do wypadku.
Nakrętki i śruby powinny być dociągnięte według odpowiedniej specyfikacji. W przypadku jakichkolwiek wątpliwości należy skontaktować się z autoryzowanym serwisem Suzuki.

Moment dociągnięcia przedniej osi:
[100 N-m.; 10.0 Kg-m.]

Moment dociągnięcia śrub zaciskowych osi:
[23 N-m.; 2.3 Kg-m.]

Moment dociągnięcia śrub mocujących zaciski (oś przednia):
[35 N-m.; 3.5 Kg-m.]

UWAGA:

- **obudowę ślimaka prędkościomierza należy tak włożyć, aby linka prędkościomierza nie była zbyt pogięta**
- **zacisk hamulca należy montować tak, aby nie poskręcać i nie pogiąć zbyt mocno przewodów hamulcowych.**

Demontaż koła tylnego

1) motocykl ustawić na podnóżku centralnym

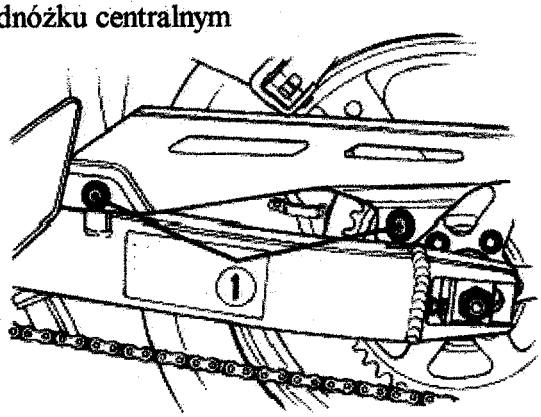

2) odkręcić śruby (1) i zdjąć osłonę łańcucha.

OSTRZEŻENIE
Nie dotykać gorącego układu wydechowego. Kontakt z nim grozi oparzeniem.

3) odkręcić śrubę i nakrętkę (2)

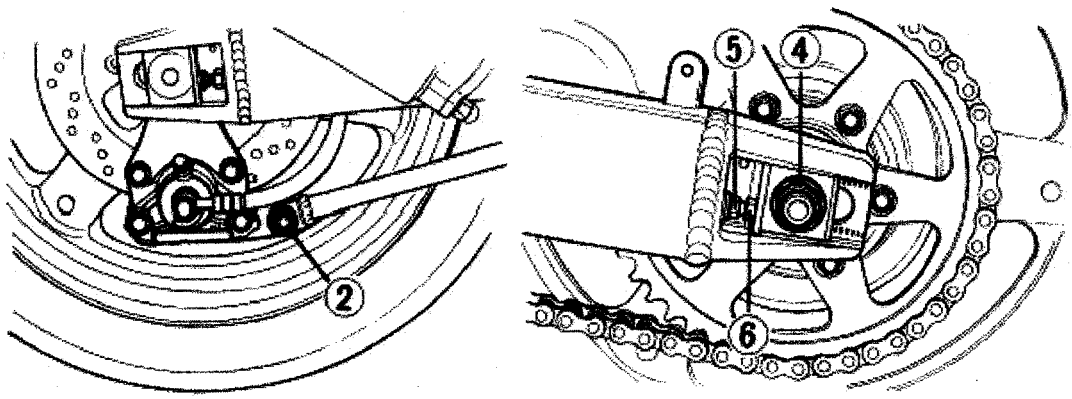

4) odkręcić nakrętkę osi koła (4)
5) poluzować przeciwnakrętki (5) – prawą i lewą
6) poluzować śruby regulacyjne łańcucha (6) – prawą i lewą
7) wyjąć oś koła

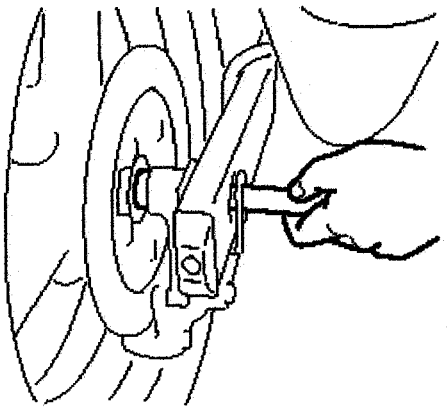

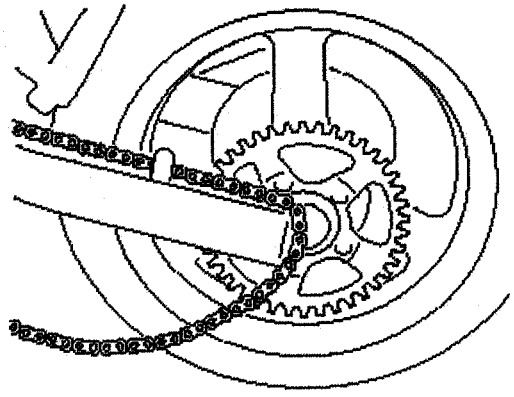

8) przesunąć koło do przodu i zdjąć łańcuch z zębatki

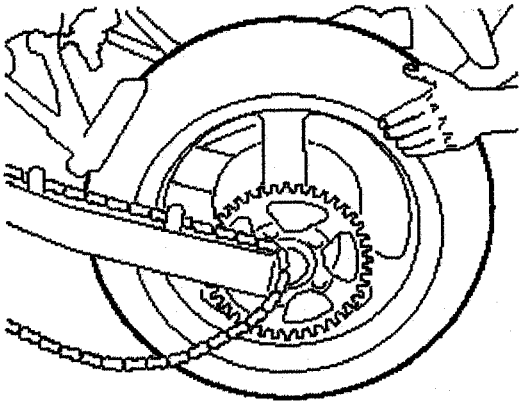

8) wyjąć koło do tyłu

WAŻNE:
Nie należy uruchamiać hamulców, jeżeli klocki hamulcowe nie są zamontowane.
Ponowne wciśnięcie tłoczków jest wówczas trudne, jak również może dojść do wycieku płynu hamulcowego.

9) montaż przeprowadzić w odwrotnej kolejności.
10) po montażu koła nacisnąć kilkakrotnie hamulec i skontrolować jego działanie.

OSTRZEŻENIE
- po uprzednim demontażu koła jest ważne dociągnięcie poluzowanych śrub z odpowiednim momentem. Zaleca się wykonanie tych prac w autoryzowanym serwisie Suzuki
- jazdę motocyklem można rozpocząć po kilkukrotnym naciśnięciu pedału hamulca, co spowoduje prawidłowe ułożenie się klocków i odpowiedni luz pedału.
- po zamontowaniu tylnego koła należy wyregulować napięcie/naciąg łańcucha napędowego zgodnie z zaleceniami zawartymi w sekcji Regulacja Naciągu Łańcucha Napędowego

Moment dociągnięcia nakrętki tylnej osi:
[100 N-m.; 10.0 Kg-m.]

OSTRZEŻENIE

- jazdę motocyklem można rozpocząć po kilkakrotnym naciśnięciu dźwigni hamulca, co spowoduje prawidłowe ułożenie się klocków hamulcowych i odpowiedni luz dźwigni
- jeżeli czynność ta nie zostanie wykonana, wtedy zostanie znacznie obniżona skuteczność układu hamulcowego, a to z kolei może być przyczyną wypadku

Wymiana żarówek.

Moc każdej żarówki jest opisana. Wymiana przepalonej żarówki na podobną (lecz nie taką samą) jest niewskazana. Stosowane żarówki muszą odpowiadać zaleceniom Suzuki. Poniżej zamieszczone zostało zestawienie żarówek stosowanych w motocyklu :

Światła Przednie	GSF1200	12V 60/55W
	GSF1200S	12V 51+60/51W
Światła kierunkowskazów		12V 21W
Światło tylne/hamowania		12V 21/5W

Reflektor

Przy wymianie żarówki reflektora należy postępować w następujący sposób.

GSF1200

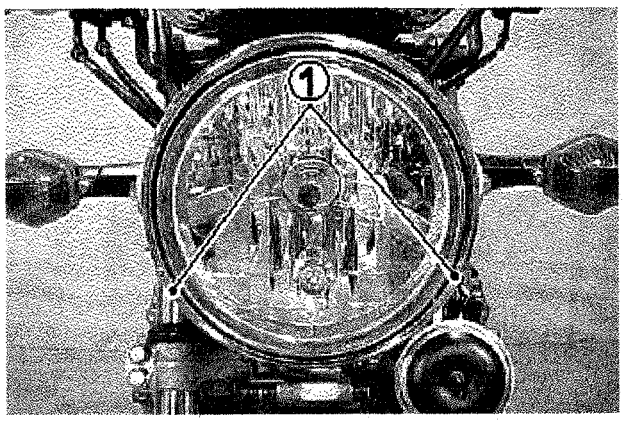

1. odkręcić dwie śruby (1) mocujące oprawkę reflektora.

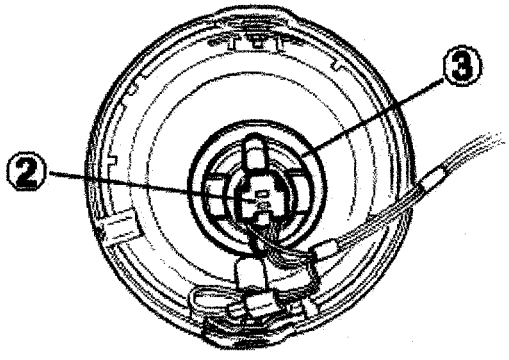

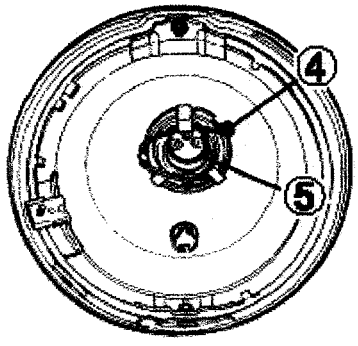

2. odłączyć kostkę (2) ze styków żarówki oraz zdjąć gumowy kaptur (3)
3. odpiąć sprężynę mocującą (4) żarówkę i wyciągnąć żarówkę (5)

UWAGA:
Motocykl ten jest wyposażony w reflektor halogenowy. Przy wymianie żarówek należy uważać, żeby nie dotykać części szklanej gołymi rękoma, ponieważ prowadzi to do skrócenia ich żywotności.

GSF1200S

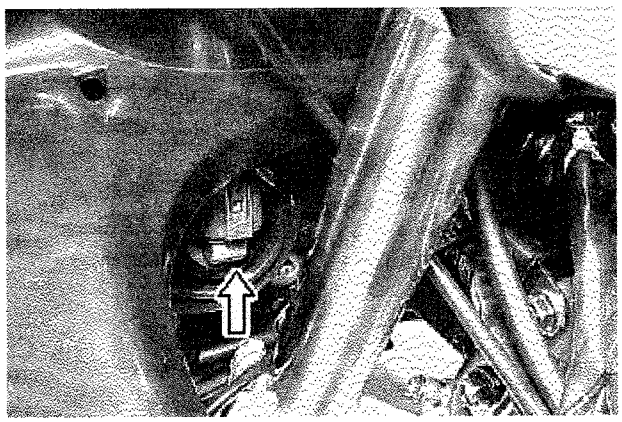

1. przekręcić oprawkę przeciwnie do ruchu wskazówek zegara

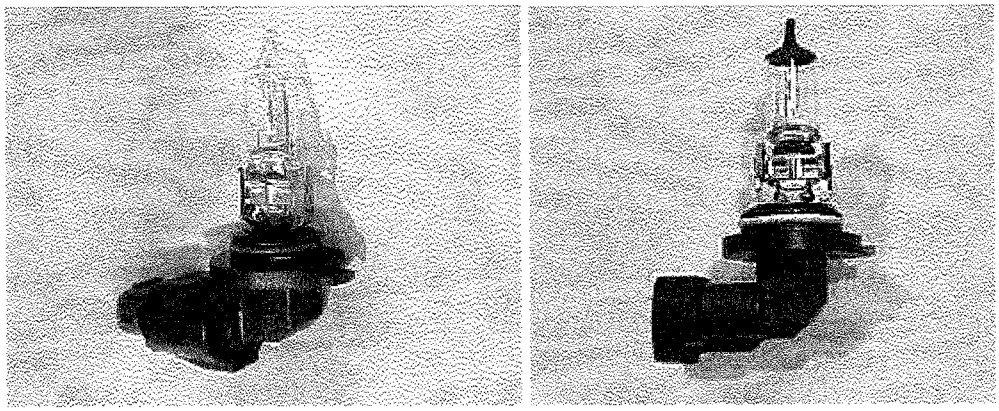

2. rozłączyć złącza elektryczne

Światło tylne / hamowania
W celu wymiany żarówek należy:

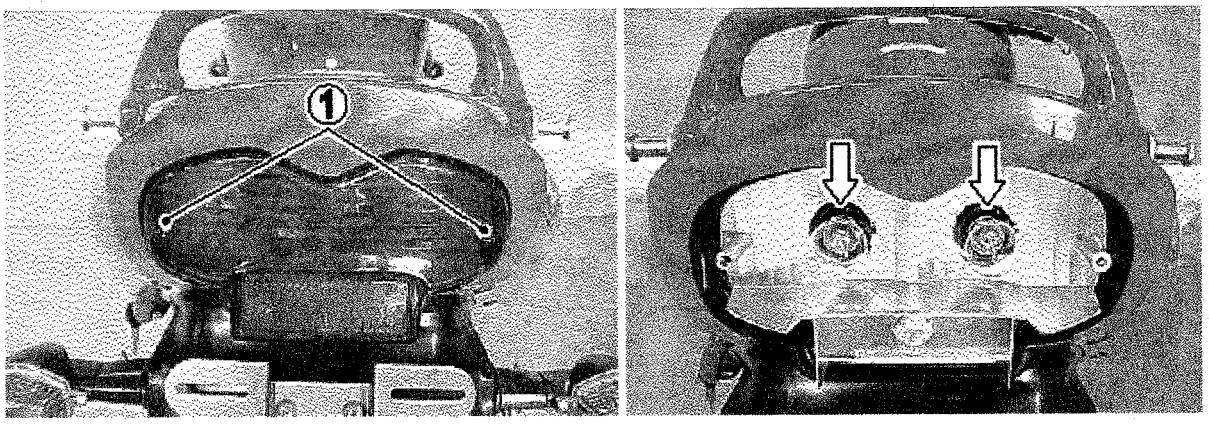

1) odkręcić śruby mocujące (1) i zdjąć klosz lampy
2) żarówkę nacisnąć, przekręcić w lewo i wyciągnąć

Oświetlenie tablicy rejestracyjnej

Aby wymienić żarówkę należy:

1) wykręcić śruby oraz zdjąć klosz lampy

2) wyciągnąć żarówkę

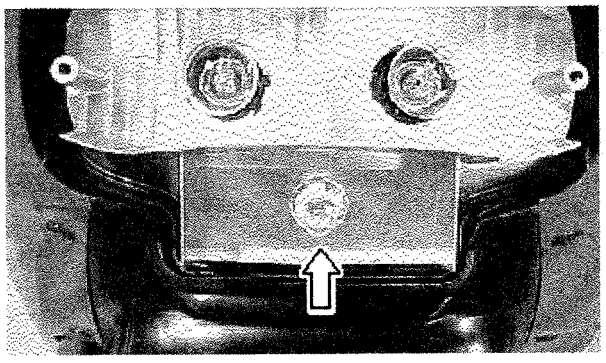

Kierunkowskazy
Aby wymienić żarówkę należy:

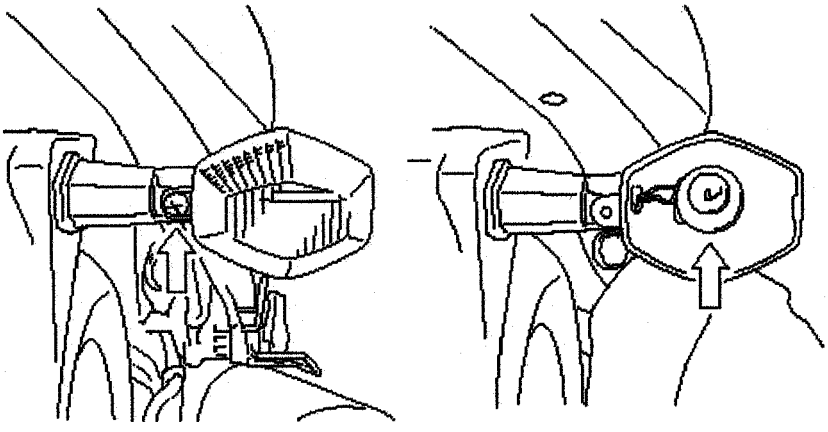

1) odkręcić śrubę mocującą i zdjąć klosz lampy

2) żarówkę wcisnąć, przekręcić w lewo i wyciągnąć
3) nową żarówkę należy włożyć do oprawki, nacisnąć i przekręcić w prawo naciskając

UWAGA
Zbyt mocne dociągnięcie śrub może spowodować zniszczenie kloszy.
W momencie napotkania wyczuwalnego oporu należy przestać dokręcać śruby.

Ustawienie promienia reflektora
W razie konieczności, promień reflektora może zostać przestawiony zarówno w pionie, jak i w poziomie.
GSF1200

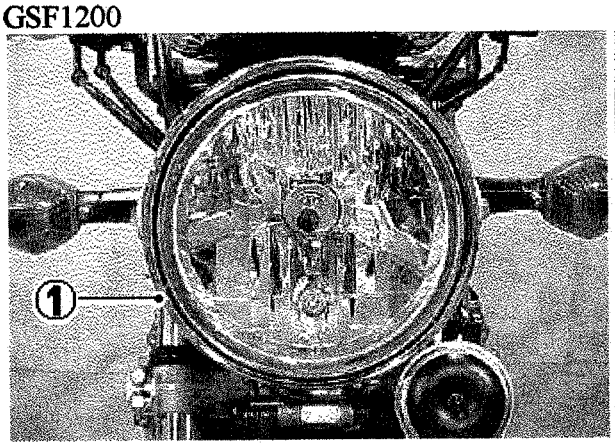

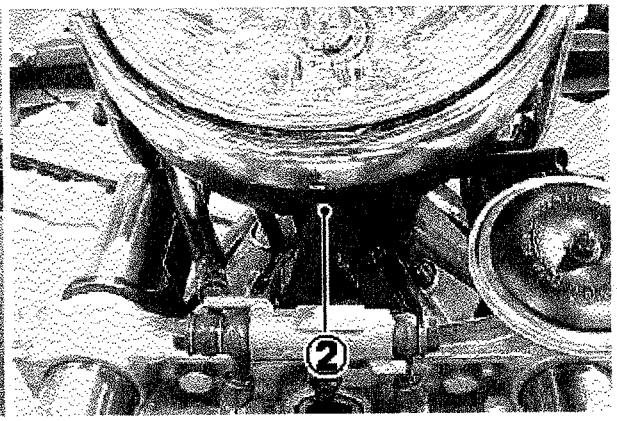

Ustawienie poziome
Śrubę regulacyjną (1) wkręcać lub wykręcać w zależności od potrzeb.

Ustawienie pionowe
Następuje za pośrednictwem śruby regulacyjnej (2). Wkręcać lub wykręcać w zależności od potrzeb.
GSF1200S

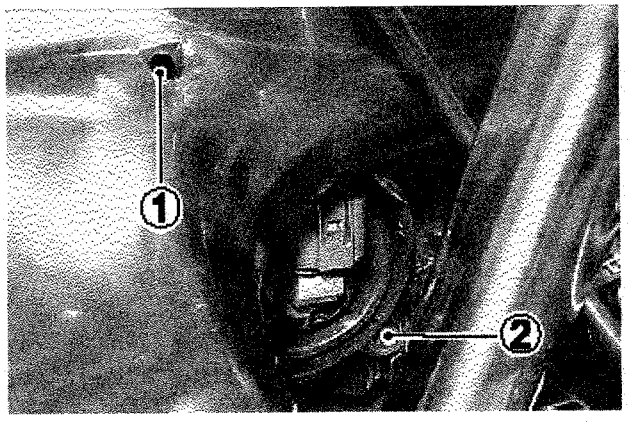

Ustawienie poziome
Śrubę regulacyjną (1) wkręcać lub wykręcać w zależności od potrzeb.

Ustawienie pionowe
Następuje za pośrednictwem śruby regulacyjnej (2). Wkręcać lub wykręcać w zależności od potrzeb.

Bezpieczniki

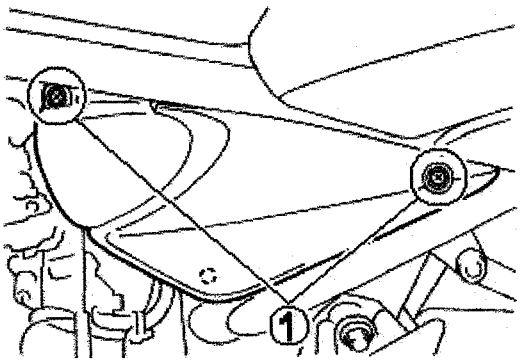

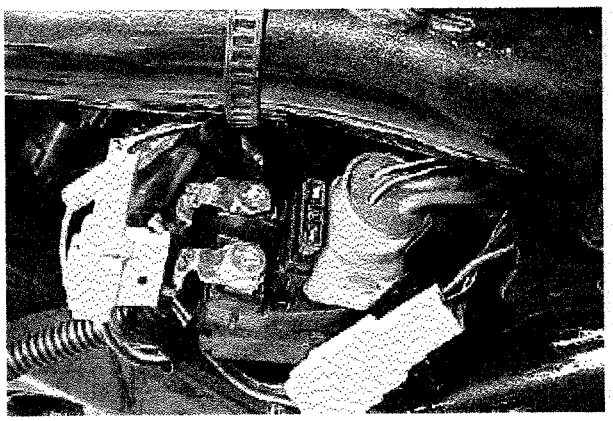

Główny bezpiecznik znajduje się pod lewą osłoną ramy. Odkręcić śrubę (1) i zdemontować lewą osłonę boczną. Jeden dodatkowy 30A bezpiecznik znajduje się w skrzynce bezpieczników.

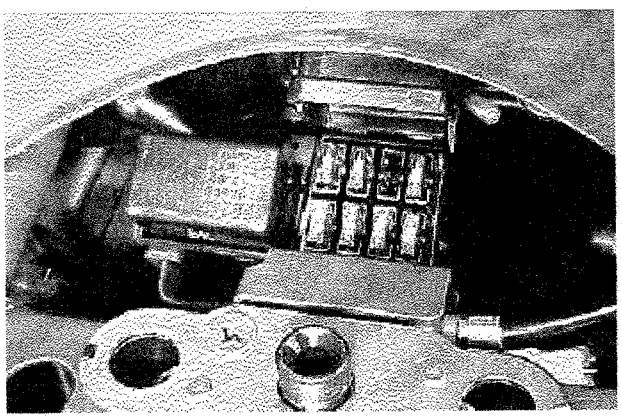

Bezpieczniki znajdują się pod siedzeniem w skrzynce bezpiecznikowej. Bezpiecznik jest tak skonstruowany, że przepala się jeżeli w obwodzie elektrycznym jeden z odcinków jest przeciążony. Jeżeli któryś z systemów elektrycznych przestanie działać, to należy sprawdzić bezpiecznik. Zapasowe bezpieczniki 10A i 15A znajdują się w skrzynce bezpiecznikowej.

UWAGA:

- **nigdy nie używać bezpieczników innych niż rekomendowane**
- **nigdy nie używać drutu czy folii aluminiowej zamiast bezpieczników**
- **należy uważać przy wymianie przepalonego bezpiecznika, żeby nowy wykazywał właściwą liczbę Amper. Nigdy nie wolno stosować środków pomocniczych np. folii aluminiowej lub kawałka drutu jako zastępstwa dla przepalonego bezpiecznika**
- **jeżeli nowo założony bezpiecznik przepala się po krótkim czasie to możliwe jest iż nastąpiło poważniejsze uszkodzenie w obwodzie elektrycznym. W tym wypadku należy zwrócić się do autoryzowanego serwisu Suzuki**

Lista bezpieczników

1. Bezpiecznik 30A MAIN chroni całą instalację elektryczną
2. Bezpiecznik 15A HEAD-HI zabezpiecza światło drogowe i kontrolkę świateł drogowych.
3. Bezpiecznik 15A HEAD-LO zabezpiecza światło mijania
4. Bezpiecznik 10 A IGNITION służy do ochrony cewki zapłonowej
5. Bezpiecznik 15A SIGNAL chroni kierunkowskazy, kontrolkę kierunkowskazów, światło hamowania, pozycyjne, lampkę kontrolki ciśnienia oleju, lampkę kontrolki biegu jałowego, sygnał dźwiękowy, podświetlenie zegarów
6. Bezpiecznik 10A METER służy do ochrony prędkościomierza

USTERKI I ICH USUWANIE

Radzimy poradzić się autoryzowanego dealera Suzuki, zanim przystąpią Państwo do samodzielnego diagnozowania usterek.
Jeżeli nie upłynął jeszcze termin gwarancji, to muszą Państwo w każdym przypadku poinformować dealera Suzuki, zanim przystąpią Państwo do naprawy. W przeciwnym razie istnieje ryzyko utraty gwarancji.

UWAGA

Samodzielne diagnozowanie i usuwanie usterek niezgodne z procedurami opisanymi w powyższej sekcji może doprowadzić do uszkodzenia motocykla zamiast do usunięcia usterki. Taka szkoda nie będzie objęta gwarancją.
W przypadku jakichkolwiek wątpliwości co do metody postępowania czy też diagnozowania usterki, należy niezwłocznie skontaktować się z autoryzowanym serwisem lub dealerem Suzuki.

W przypadku, gdy nie będzie można uruchomić silnika, należy zastosować następującą procedurę w celu określenia przyczyny:

Sprawdzanie układu zasilania w paliwo.

1) należy upewnić się czy jest odpowiednia ilość paliwa w zbiorniku
2) sprawdzić czy kranik paliwa jest przekręcony do pozycji ON
3) sprawdzić przepływ paliwa ze zbiornika do gaźnika.

a) odkręcić śrubę spustową z gaźnika (umieszczoną pod gaźnikiem). Podstawić kontener na wyciekające z gaźnika paliwo

OSTRZEŻENIE

Benzyna i jej opary są wysoce łatwopalne i toksyczne. Mając do czynienia z benzyną możesz ulec poparzeniu lub zatruciu.
W czasie spuszczania paliwa z gaźnika:

- wyłączyć silnik i trzymać z dala wszelkiego rodzaju źródła ognia i ciepła
- spuszczać paliwo jedynie na zewnątrz lub w dobrze wentylowanych pomieszczeniach
- nie palić tytoniu
- wycierać od razu wszystkie zacieki
- unikać wdychania oparów
- trzymać z dala dzieci i zwierzęta domowe

- we właściwy sposób zutylizować wypuszczone z gaźnika paliwo

b) podłożyć pod gaźnik pusty pojemnik. Przekręcić kranik paliwa do pozycji PRI i zaobserwować czy paliwo wypływa przez otwór spustowy.
c) przekręcić kranik paliwa do pozycji ON
d) spuścić paliwo i dociągnąć śrubę spustową
e) wcisnąć przycisk rozrusznika elektrycznego na kilka sekund - patrz sekcja Uruchamianie Silnika
f) odkręcić śrubę spustową i sprawdzić czy w gaźniku znajduje się paliwo
g) dociągnąć śrubę spustową

4) jeżeli okazało się, że paliwo dopływa do gaźnika, w dalszej kolejności, należy sprawdzić układ zapłonowy.

OSTRZEŻENIE
Nie wolno rozlewać paliwa. Nie może ono zetknąć się z gorącym silnikiem lub rurą wydechową. Motocykl należy trzymać w bezpiecznej odległości od źródeł ognia.

Sprawdzanie urządzenia zapłonowego
1) wykręcić świece zapłonowe i połączyć je z „fajkami"
2) świecę zapłonową trzymać mocno przyciśniętą do silnika i jednocześnie przekręcić stacyjkę do pozycji „ON", wyłącznik silnika przestawić do pozycji „RUN", wrzucić bieg jałowy i wysprzęglić. Jeżeli urządzenie zapłonowe właściwie funkcjonuje, to podczas rozruchu między elektrodami przeskoczy niebieska iskra. Jeżeli tak się nie stanie, to należy zwrócić się do autoryzowanego dealera Suzuki.

OSTRZEŻENIE
Nie należy trzymać świecy zbyt blisko otworu głowicy cylindra, ponieważ przez to mogłyby się zapalić opary paliwa w cylindrze.

W celu uniknięcia porażenia prądem, świece należy trzymać za pośrednictwem „fajki" wykonanej z materiału izolacyjnego. Ponieważ przy nieuważnej kontroli iskry niebezpieczeństwo porażenia nie jest całkowicie wykluczone. Testu tego nie powinny wykonywać osoby chore na serce, bądź posiadające stymulator serca.

Gdy gaśnie silnik
W tym przypadku należy:
1) sprawdzić stan paliwa w zbiorniku
2) skontrolować przerwę między elektrodami świecy zapłonowej i jakość iskry
3) sprawdzić prędkość obrotową silnika na biegu jałowym

CZYSZCZENIE MOTOCYKLA
1) do mycia motocykla należy używać łagodnych środków czyszczących (np. szamponów samochodowych) oraz gąbki lub miękkiej szczotki.
2) pojazd obficie spłukiwać wodą. Nie używać twardych przedmiotów, które mogłyby porysować lakier.

UWAGA:
Nie czyścić chłodnicy wodą pod wysokim ciśnieniem, gdyż może to doprowadzić do uszkodzenia jej żeberek.

WAŻNE
Nie polewać obficie wodą następujących miejsc:
* *stacyjka*
* *świece zapłonowe*
* *gaźnik*
* *korek wlewu paliwa*
* *pompka hamulcowa*

3) o ile istnieje możliwość, po umyciu wymienione miejsca przedmuchać sprężonym powietrzem.
4) po spłukaniu wytrzeć motocykl wilgotną szmatką, a następnie zostawić w cieniu do wyschnięcia.
5) sprawdzić motocykl pod kątem uszkodzeń lakieru,

W przypadku konieczności wykonania zaprawek należy postępować następująco:
a) uszkodzone miejsca dokładnie wyczyścić i odtłuścić (np. benzyną ekstrakcyjną)
b) lakier dobrze rozmieszać i uszkodzone miejsce pomalować małym pędzelkiem
c) lakier dobrze wysuszyć

Czyszczenie przedniej szyby (GSF1200S)
Szybę tę należy czyścić miękką szmatką i ciepłą wodą z odrobiną odpowiedniego płynu.
Szybę zmatowiałą lub porysowaną, pogarszającą widoczność należy wymienić na nową - oryginalną Suzuki.

UWAGA:
Czyszcząc szybę benzyną, alkoholem i innymi środkami lotnymi można ją łatwo uszkodzić. Zawsze należy używać tylko łagodnych i neutralnych środków do jej czyszczenia.

Woskowanie motocykla
Po umyciu motocykla dobrze jest go nawoskować i wypolerować w celu ochrony lakieru

- używać tylko wosków i środków polerujących wysokiej jakości
- przy woskowaniu i polerowaniu stosować się do zaleceń producentów tych środków.

Sprawdzanie po myciu
W celu zachowania długiej żywotności motocykla lub jego części należy go właściwie i regularnie smarować według zaleceń z rozdziału „Smarowanie".

OSTRZEŻENIE
Jazda motocyklem bezpośrednio po umyciu musi być bezwzględnie poprzedzona kontrolą hamulców. Mokre tarcze hamulcowe zmniejszają znacznie skuteczność hamulców. Jadąc powoli należy kilkakrotnie łagodnie uruchomić hamulce w celu wysuszenia tarcz.

PRZECHWYWANIE MOTOCYKLA

Jeżeli motocykl przez dłuższy czas nie będzie używany np. w okresie zimy lub z innych powodów, to należy go do tego w sposób szczególny przygotować.

- motocykl należy ustawić na głównym stojaku i umyć dokładnie całą maszynę

Paliwo
- zbiornik paliwa napełnić po brzegi

Silnik
- wlać jedną łyżeczkę oleju silnikowego do otworu świec zapłonowych. Świece ponownie wkręcić i przekręcić kilkakrotnie silnik bez zapłonu
- olej silnikowy starannie i całkowicie spuścić oraz wymontować filtr oleju. Nie wymaga się umieszczenia nowego filtra oleju. Silnik napełnić świeżym olejem, aż do otworu wlewowego.

Akumulator
- wymontować akumulator z motocykla

WAŻNE:
Najpierw należy zdjąć ujemny zacisk (masa), a dopiero później dodatni.

- akumulator dokładnie wymyć łagodnym środkiem czyszczącym. Korozję - jeśli wystąpiła należy całkowicie usunąć z połączeń akumulatora i wiązki elektrycznej
- akumulator magazynować w ogrzewanym pomieszczeniu

Opony
- opony należy napompować do ich normalnego ciśnienia

Części zewnętrzne
- wszystkie części z tworzywa sztucznego i gumowe należy zakonserwować środkiem do pielęgnacji gumy

- wszystkie nielakierowane części zakonserwować środkiem antykorozyjnym
- powierzchnie lakierowane zakonserwować środkami do pielęgnacji i polerowania lakierów samochodowych

Działania po zmagazynowaniu motocykla

- raz w miesiącu należy doładowywać akumulator. Prąd ładowania należy ustawić na 1/10 pojemności akumualtora (Ah). Standardowy prąd ładowania wynosi 1.2 A x 5 –10 godzin

Przygotowanie do jazdy po dłuższym postoju

- umyć cały motocykl
- ponownie zamontować akumulator

UWAGA:
Zawsze należy najpierw założyć dodatni, a dopiero potem ujemny zacisk.

- wymontować świece zapłonowe. Silnik kilkakrotnie przekręcić w ten sposób, że na najwyższym biegu pokręci się tylnym kołem. Wkręcić ponownie świece zapłonowe.
- olej silnikowy całkowicie spuścić. Zamontować nowy filtr oleju i napełnić silnik olejem w ilości podanej w danych technicznych.
- sprawdzić ciśnienie powietrza w oponach, tak jak opisano w rozdziale „Opony"
- nasmarować wszystkie miejsca, które tego wymagają, w sposób w jaki opisano to powyżej
- przeprowadzić tak jak opisano „Sprawdzenie przed jazdą"

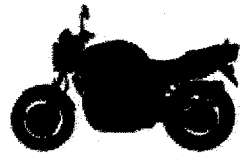

DANE TECHNICZNE MOTOCYKLA SUZUKI GSF1200(GSF1200S)

WYMIARY I CIĘŻAR	
Długość całkowita	2140(2070) mm
Szerokość całkowita	765 mm
Wysokość całkowita	1100(1220) mm
Rozstaw kół	1430 mm
Prześwit	130 mm
Wysokość siedzenia	790 mm
Ciężar motocykla bez paliwa i oleju	214(220) kg

SILNIK	
typ	4-suwowy, chłodzony powietrzem sacs, dohc, tscc
Ilość cylindrów	4
Średnica cylindra	79.0 mm
Skok tłoka	59.0 mm
Pojemność skokowa	1157 cm^3
Stopień sprężania	9.5 : 1
Gaźnik	4, MIKUNI BSR36SS
Filtr powietrza	z wkładem z włókien poliestrowych
System rozruchu	elektryczny
System smarowania	smarowanie pod ciśnieniem

PEZENIESIENIE NAPĘDU	
Sprzęgło	Wielotarczowe, w kąpieli olejowej
Skrzynia biegów	5-biegowa
Schemat zmiany biegów	1 w dół, 4 do góry
Przełożenie reduktora	1.565 (72/46)
Przełożenia biegów 1	2.384 (31/13)
2	1.631 (31/19)
3	1.250 (25/20)
4	1.045 (23/22)
5	0.913 (21/23)
Przełożenie przekładni głównej	3.000 (45/15)
Łańcuch	RK GB50MF OZ1, 110 ogniw

RAMA	
Przednie zawieszenie	widelec teleskopowy, sprężyny spiralne, tłumienie olejowe, wielostopniowa regulacja twardości
Tylne zawieszenie	wahacz wleczony, sprężyna spiralna, tłumienie olejowe, 7-położeniowe regulowane naprężenie wstępne sprężyny, 4-stopniowa regulacja siły tłum.
Kąt skrętu kierownicy	35° (w lewo i w prawo)
Kąt główki ramy	25°20'
Wyprzedzenie	104 mm
Promień zawracania	2.8 m.
Przedni hamulec	Tarczowy, dwie tarcze hamulcowe
Tylny hamulec	Tarczowy
Rozmiar opony przedniej	120/70 ZR17 (58W), bezdętkowa
Rozmiar opony tylnej	180/55 ZR17 (73W), bezdętkowa

WYPOSAŻENIE ELEKTRYCZNE	
Zapłon	Elektroniczny, tranzystorowy
Świeca zapłonowa	NGK JR8B
Akumulator	12V 36 kC (10 Ah)/10 HR
Generator	3-fazowy generator prądu zmiennego
Bezpiecznik	30/15/15/15/10/10 A
Reflektor	12V 60/55W (12V 51+60/51W)
Światło pozycyjne	12V 5W
Światło tylne hamowania	12V 21/5W x 2
Światła kierunkowskazów	12V 21W
Oświetlenie tablicy rejestracyjnej	12V 5W
Żarówka szybkościomierza	LED
Żarówka obrotomierza	LED
Kontrolka biegu jałowego	LED
Kontrolka świateł długich	LED
Kontrolka kierunkowskazów	LED
Kontrolka ciśnienia oleju	LED

POJEMNOŚCI	
Zbiornik paliwa wraz z rezerwą	20.0 l
rezerwa	4.4 l
Ilość oleju do napełnienia bez zmiany filtra	3300 ml
ze zmianą filtra	3500 ml