SX4 S-CROSS

INSTRUKCJA OBSŁUGI

**Należy ją zawsze przechowywać w samochodzie.
Zawiera ważne informacje dotyczące
bezpieczeństwa, eksploatacji i obsługi.**

SUZUKI

Niniejsza instrukcja obsługi dotyczy modelu samochodu SX4.

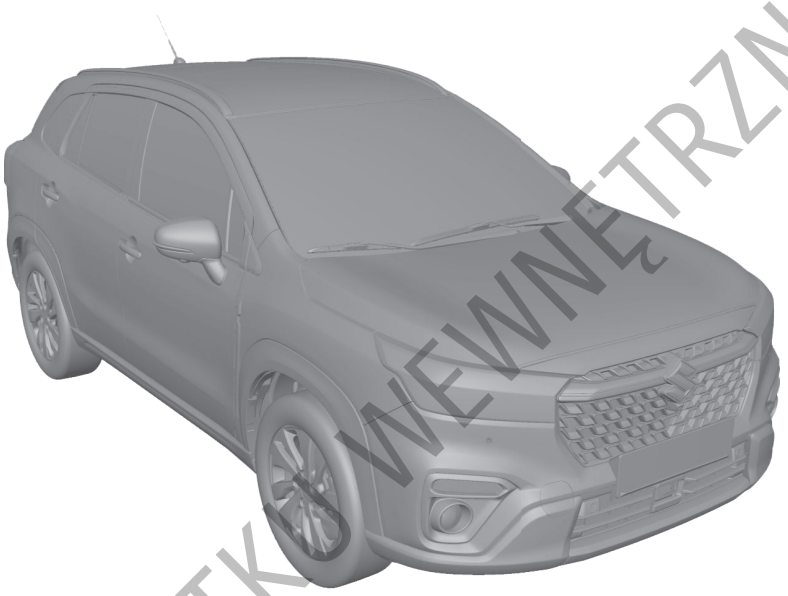

65T01080

UWAGA: Na ilustracji pokazany jest przykładowy wariant samochodu SX4.

DO UŻYTKU WEWNĘTRZNEGO

© 2022 **SUZUKI MOTOR POLAND Sp. z. o.o.** Wszelkie prawa zastrzeżone.
Żadna część niniejszej publikacji nie może być kopiowana ani przetwarzana w jakimkolwiek celu ani w jakiejkolwiek formie, elektronicznej bądź mechanicznej, bez pisemnej zgody Suzuki Motor Poland Sp. z. o.o.

PRZEDMOWA

Niniejsza instrukcja obsługi stanowi nieodłączny element wyposażenia samochodu i dlatego powinna być przekazywana każdemu nowemu właścicielowi tego pojazdu. Prosimy o uważne jej przeczytanie i przeglądanie od czasu do czasu. Znajdują się tu ważne informacje dotyczące bezpieczeństwa, eksploatacji oraz obsługi okresowej.

SUZUKI MOTOR POLAND Sp. z o.o.

Wszystkie informacje zawarte w niniejszej instrukcji obsługi oparte są na najnowszych danych dotyczących wyrobu, dostępnych w chwili druku. Ze względu na dokonywane ulepszenia oraz inne zmiany, mogą zaistnieć rozbieżności pomiędzy opisem w instrukcji a pojazdem. Firma SUZUKI MOTOR CORPORATION zastrzega sobie prawo do wprowadzania zmian w dowolnej chwili, bez uprzedniego powiadamiania, jak również bez jakichkolwiek zobowiązań do wprowadzenia takich samych lub podobnych zmian w samochodach wyprodukowanych lub sprzedanych wcześniej.
Samochód ten może nie odpowiadać normom i przepisom obowiązującym w innych krajach. Przed podjęciem próby zarejestrowania tego pojazdu w jakimkolwiek innym kraju należy sprawdzić odpowiednie przepisy i dokonać wszelkich niezbędnych modyfikacji.

WAŻNE

⚠ OSTRZEŻENIE/⚠ PRZESTROGA/ ***UWAGA****/INFORMACJA*

Prosimy o dokładne przeczytanie tej instrukcji i ścisłe przestrzeganie zawartych w niej zaleceń. Dla podkreślenia szczególnie ważnych informacji, symbolowi ⚠ oraz hasłom **OSTRZEŻENIE**, **PRZESTROGA**, UWAGA i INFORMACJA nadano specjalne znaczenia. Informacje oznaczone tymi nagłówkami wymagają szczególnej uwagi:

⚠ OSTRZEŻENIE
Sygnalizuje potencjalne ryzyko odniesienia poważnych obrażeń lub śmierci.

⚠ PRZESTROGA
Sygnalizuje potencjalne ryzyko odniesienia mniej poważnych lub drobnych obrażeń ciała.

UWAGA
Sygnalizuje potencjalne ryzyko uszkodzenia samochodu.

INFORMACJA:
Zawiera specjalne informacje, mające na celu ułatwienie obsługi pojazdu, lub dodatkowe wskazówki dotyczące sposobu postępowania.

DO UŻYTKU WEWNĘTRZNEGO

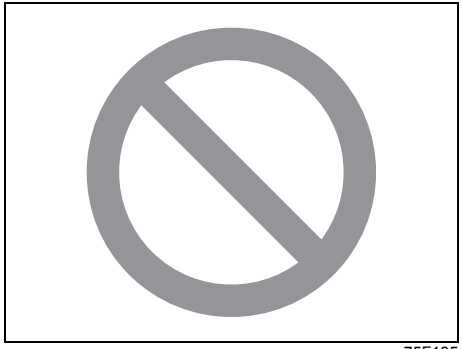

75F135

Znak przekreślonego koła, jaki można napotkać w tekście, oznacza „Nie należy tego robić” lub „Nie należy do tego dopuszczać”.

OSTRZEŻENIE PRZED PRZERÓBKAMI

⚠ OSTRZEŻENIE

Nie należy dokonywać żadnych przeróbek tego pojazdu. Mogą one mieć niekorzystny wpływ na bezpieczeństwo, stateczność ruchu, osiągi i niezawodność, a także naruszyć obowiązujące przepisy. Ponadto uszkodzenia lub obniżenie osiągów pojazdu wynikające z dokonanych przeróbek mogą nie być objęte gwarancją.

UWAGA

Nieprawidłowo zainstalowane przenośne środki łączności, takie jak telefon komórkowy czy radiotelefon (radio CB), a także inne urządzenia emitujące fale elektromagnetyczne mogą zakłócać działanie układu zapłonowego i pokładowych urządzeń elektrycznych, co może negatywnie wpływać na osiągi samochodu. W celu uzyskania szczegółowych informacji należy zwrócić się do autoryzowanej stacji obsługi SUZUKI lub wykwalifikowanego mechanika samochodowego.

UWAGA

Złącze diagnostyczne w tym samochodzie przeznaczone jest wyłącznie do podłączania specjalistycznego testera w celach kontrolnych lub serwisowych. Podłączenie do niego jakiegokolwiek innego narzędzia bądź urządzenia może wpłynąć na działanie pokładowych układów elektronicznych, a także spowodować rozładowanie akumulatora.

DO UŻYTKU WEWNĘTRZNEGO

WPROWADZENIE

Dziękując za wybranie samochodu SUZUKI, witamy w stale powiększającym się gronie użytkowników pojazdów tej marki. To rozsądna decyzja – wysoka jakość produktu SUZUKI stanowi gwarancję wielu lat radości za kierownicą.

Niniejsza instrukcja obsługi została przygotowana w celu ułatwienia bezpiecznej, przyjemnej i bezawaryjnej eksploatacji samochodu. Opisane jest tu działanie poszczególnych mechanizmów samochodu, elementy mające wpływ na bezpieczeństwo jazdy oraz wymagania związane z okresową obsługą techniczną. Prosimy o uważne zapoznanie się z niniejszą instrukcją przed przystąpieniem do użytkowania tego pojazdu. A następnie pozostawienie jej w schowku podręcznym, by w każdej chwili móc do niej zajrzeć.

W momencie odsprzedaży samochodu prosimy o przekazanie tej instrukcji następnemu właścicielowi.

W odrębnych pozycjach dokumentacji dołączonej do tego samochodu wyjaśnione są warunki gwarancji. Zalecamy zapoznanie się również z tymi ważnymi informacjami.

Okresowe przeglądy techniczne tego samochodu powinny być przeprowadzane przez autoryzowaną stację obsługi SUZUKI. Zatrudnieni tam wyszkoleni przez firmę Suzuki mechanicy zapewniają najlepszą możliwą obsługę techniczną samochodu, z użyciem wyłącznie oryginalnych części zamiennych i akcesoriów bądź ich odpowiedników.

INFORMACJA:
„Autoryzowana stacja obsługi SUZUKI" oznacza również autoryzowany punkt serwisowy Suzuki.

DO UŻYTKU WEWNĘTRZNEGO

ZALECENIE STOSOWANIA ORYGINALNYCH CZĘŚCI ZAMIENNYCH I AKCESORIÓW SUZUKI

Producent tego samochodu stanowczo zaleca stosowanie oryginalnych części zamiennych i akcesoriów sygnowanych marką SUZUKI*. Są one wytwarzane zgodnie z najwyższymi standardami w zakresie jakości i parametrów technicznych, a także precyzyjnie dopasowane do wymogów konstrukcyjnych samochodu.

Obecnie na rynku dostępna jest szeroka gama nieoryginalnych części zamiennych i akcesoriów do samochodów marki SUZUKI. Stosowanie ich może negatywnie wpłynąć na osiągi oraz trwałość pojazdu i z tego powodu nie są one objęte gwarancją producenta samochodu.

Nieoryginalne części zamienne i akcesoria

Na naszym rynku dostępne są nieoryginalne części zamienne i akcesoria dopuszczone do obrotu przez uprawnione organy.
Niektóre tego typu części i akcesoria sprzedawane są jako produkty opatrzone autoryzacją SUZUKI. W obrocie znajdują się również używane części zamienne i akcesoria, będące oryginalnymi produktami SUZUKI. Wszystkie tego typu części zamienne i akcesoria traktowane są jako nieoryginalne i nie są objęte gwarancją producenta samochodu.

Używane oryginalne części zamienne i akcesoria SUZUKI

Kategorycznie zabroniona jest odsprzedaż oraz stosowanie następujących używanych podzespołów samochodu:

- części składowych układu poduszek powietrznych oraz wszelkich innych podzespołów pirotechnicznych (m.in. poduszek powietrznych, sterowników i czujników);
- pasów bezpieczeństwa i ich elementów składowych (np. taśm, sprzączek i mechanizmów zwijających).

Poduszki powietrzne i napinacze pasów bezpieczeństwa zawierają materiały wybuchowe. Demontaż i złomowanie tych podzespołów powinny być wykonywane przez autoryzowaną stację obsługi SUZUKI lub właściwie przygotowany warsztat, aby uniknąć ich przypadkowego odpalenia.

* Dopuszczone do stosowania są części regenerowane z autoryzacją SUZUKI.

DO UŻYTKU WEWNĘTRZNEGO

Rejestrowanie danych pokładowych

Niektóre z urządzeń w tym samochodzie zawierają elektroniczne moduły lub jednostki pamięci, które okresowo lub stale przechowują wyszczególnione poniżej dane. Dane te mają charakter wyłącznie techniczny i służą do (i) identyfikacji oraz naprawy usterek w tym samochodzie i/lub (ii) optymalizowania jego funkcjonowania.

Rejestrowane dane
- Usterki, nieprawidłowości lub błędy działania ważnych elementów samochodu (np. świateł, hamulców).
- Reakcje samochodu w określonych sytuacjach (np. zadziałanie poduszek powietrznych lub układu antypoślizgowego).
- Warunki działania podzespołów (np. poziomy płynów eksploatacyjnych).
- Komunikaty o stanie samochodu i poszczególnych jego podzespołów (np. prędkość jazdy, wielkość przyspieszenia bądź opóźnienia wzdłużnego, przyspieszenie poprzeczne).
- Warunki zewnętrzne (np. temperatura otoczenia).

Zakres rejestrowanych danych uzależniony jest od modelu i poziomu wyposażenia samochodu.

(Kraje UE)
Podmioty uprawnione do odczytu rejestrowanych danych z użyciem specjalistycznych urządzeń diagnostycznych („uprawnione podmioty”)
- Autoryzowani dystrybutorzy, autoryzowane stacje dealerskie i warsztaty naprawcze samochodów SUZUKI, a także niezależne stacje serwisowe i warsztaty naprawcze.
- Producenci samochodów marki SUZUKI (np. SUZUKI MOTOR CORPORATION („SUZUKI”), MAGYAR SUZUKI CORPORATION LTD., MARUTI SUZUKI INDIA LIMITED, SUZUKI MOTOR (THAILAND) CO., LTD., THAI SUZUKI MOTOR CO., LTD.).
- Dostawcy części, podzespołów i akcesoriów do samochodów SUZUKI („poddostawcy”).

Wykorzystanie rejestrowanych danych
SUZUKI i uprawnione podmioty mogą wykorzystywać dane rejestrowane w modułach lub jednostkach pamięci w następujących celach:
- Diagnostyka, serwisowanie, naprawa lub postępowanie gwarancyjne
- Badania i rozwój konstrukcji samochodu
- Wdrażanie lub analiza działań posprzedażowych, w tym kampanii przywoławczych i akcji serwisowych
- Doskonalenie jakości produktu, itp.

Po usunięciu nieprawidłowości, związane z nią dane są zasadniczo kasowane z modułu lub jednostki pamięci, jednak część z nich może być przechowywana do czasu zastąpienia ich nowymi zapisami lub dłużej.

DO UŻYTKU WEWNĘTRZNEGO

Warunki ujawnienia lub udostępnienia przez SUZUKI lub uprawnione podmioty zarejestrowanych danych stronom trzecim

SUZUKI i uprawnione podmioty mogą ujawniać lub udostępniać zarejestrowane dane stronom trzecim w następujących okolicznościach:

- Za zgodą właściciela, użytkownika/użytkowników lub najemcy (w przypadku leasingu) samochodu.
- Na żądanie policji, prokuratury, sądu lub innych władz.
- Instytucjom badawczym w celach statystycznych, po uprzednim ich przetworzeniu w sposób uniemożliwiający identyfikację właściciela i użytkownika/użytkowników samochodu.
- Dane te są również wykorzystywane przez SUZUKI i uprawnione podmioty, w tym przez zatrudniony w nich personel, na zasadach określonych w punkcie „Wykorzystanie rejestrowanych danych".
- Dane te mogą być wykorzystywane przez SUZUKI i uprawnione podmioty w sprawach sądowych.
- We wszelkich innych sytuacjach wynikających z przepisów prawa lub urzędowych.

Dodatkowe informacje można uzyskać od uprawnionych podmiotów, za wyjątkiem poddostawców.

INFORMACJA:

- *Rejestrowane dane nie pozwalają na odtworzenie ruchu samochodu.*
- *Zapisywane w modułach lub jednostkach pamięci dane różnią się w zależności od wyposażenia, wersji i modelu samochodu.*
- *Nie są rejestrowane rozmowy ani jakiekolwiek inne dźwięki.*
- *W pewnych sytuacjach dane mogą nie zostać zapisane.*

W połączeniu z dodatkowymi informacjami (np. protokół wypadku, raport świadka, obraz uszkodzeń samochodu itp.), zarejestrowane dane o charakterze technicznym mogą pozwolić na identyfikację określonej osoby.

DO UŻYTKU WEWNĘTRZNEGO

PRZEWODNIK DLA STACJI OBSŁUGI

1. Pokrywa komory silnikowej (opis w rozdziale 7)
2. Płyn w układzie chłodzenia silnika (opis w rozdziale 9)
3. Płyn do spryskiwaczy szyb (opis w rozdziale 9)
4. Miarka poziomu oleju w silniku (opis w rozdziale 9)
5. Akumulator (opis w rozdziale 9)
6. Paliwo (opis w rozdziale 7)
7. Ciśnienie w ogumieniu (patrz: naklejka informacyjna na słupku drzwi kierowcy)
8. Narzędzia do zmiany koła (opis w rozdziale 10)
9. Koło zapasowe (opis w rozdziale 9) / Zestaw naprawczy do ogumienia (opis w rozdziale 10)

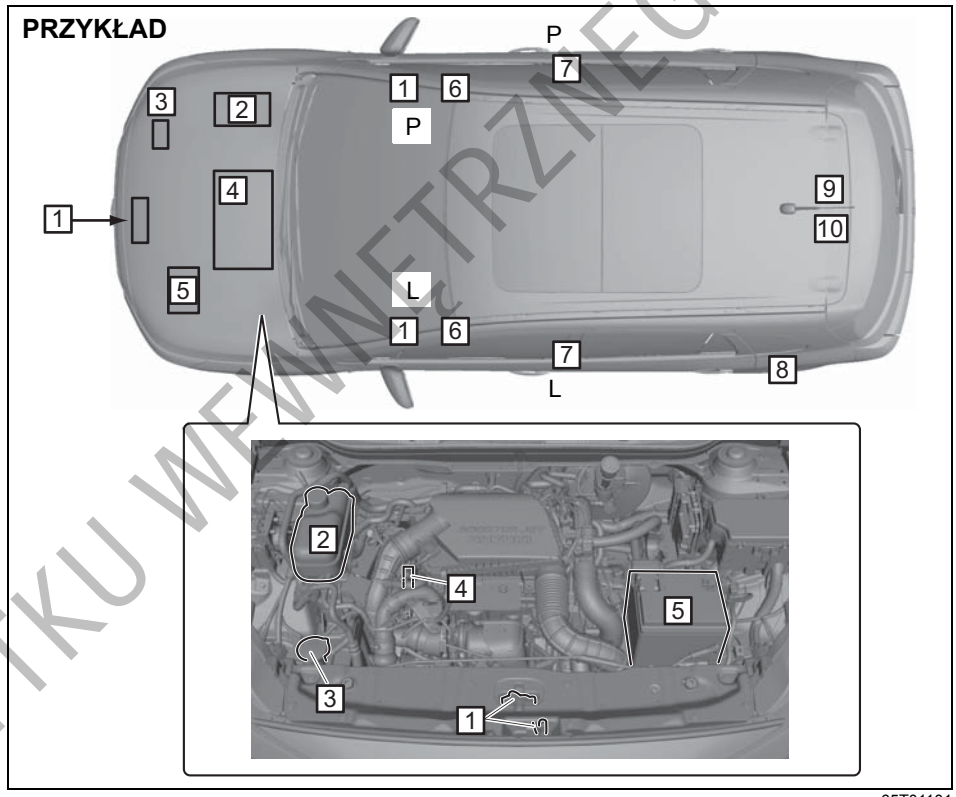

65T01101

L: Wersja z kierownicą po lewej stronie
P: Wersja z kierownicą po prawej stronie

DO UŻYTKU WEWNĘTRZNEGO

NOTATKI

DO UŻYTKU WEWNĘTRZNEGO

SPIS TREŚCI

SKRÓCONY PRZEWODNIK	1
W TROSCE O BEZPIECZEŃSTWO	2
PRZED ROZPOCZĘCIEM JAZDY	3
ZESPÓŁ WSKAŹNIKÓW	4
UŻYTKOWANIE POJAZDU	5
WSKAZÓWKI DOTYCZĄCE JAZDY	6
POZOSTAŁE URZĄDZENIA I OSPRZĘT	7
ZAŁADUNEK POJAZDU I JAZDA Z PRZYCZEPĄ	8
PRZEGLĄDY I OBSŁUGA OKRESOWA	9
SYTUACJE AWARYJNE	10
KONSERWACJA SAMOCHODU	11
DANE TECHNICZNE	12
ALFABETYCZNY WYKAZ HASEŁ	13

DO UŻYTKU WEWNĘTRZNEGO

NOTATKI

DO UŻYTKU WEWNĘTRZNEGO

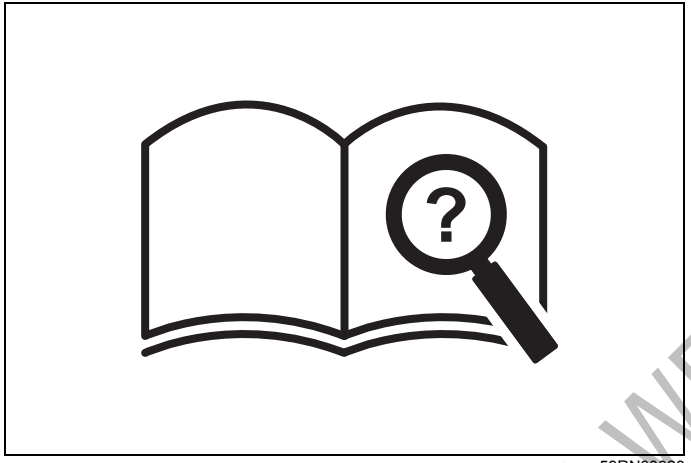

59RN00020

SKRÓCONY PRZEWODNIK

Ilustrowany spis treści 1-1
Lampki kontrolne i ostrzegawcze 1-8
Sygnalizacja akustyczna 1-17
Pytania i odpowiedzi 1-27

DO UŻYTKU WEWNĘTRZNEGO

Ilustrowany spis treści

Na zewnątrz

(1) Zamki drzwi (S.3-2)
(2) Zewnętrzne lusterko wsteczne (S.2-10)
(3) Okno dachowe* (S.7-12)
(4) Moduł detekcyjny* (S.5-86)
(5) Czujnik deszczu* (S.3-35)
(6) Wycieraczki szyby czołowej (S.3-33, 9-53)
(7) Pokrywa komory silnikowej (S.7-4)
(8) Relingi* (S.7-21)
(9) Pokrywa wlewu paliwa (S.7-1)
(10) Drzwi bagażnika (S.3-4)
(11) Antena radiowa (S.7-36)
(12) Dodatkowe światło hamowania (S.9-46)
(13) Wycieraczka szyby tylnej (S.3-38, 9-55)
(14) Oświetlenie tablicy rejestracyjnej (S.3-21, 9-50)
(15) Kamera boczna* (S.5-150)
(16) Kierunkowskaz boczny* (S.3-32, 9-47)
(17) Światło przeciwmgielne przednie* (S.3-31, 9-47)
(18) Kierunkowskaz przedni (S.3-32, 9-47)
(19) Zaślepka gniazda zaczepu holowniczego (S.10-2)
(20) Czujniki odległości przy parkowaniu* (S.5-167)
(21) Czujnik radarowy* (S.5-129)
(22) Kamera czołowa* (S.5-150)
(23) Kamera tylna* / Kamera wsteczna* (S.5-150, S.5-174)
(24) Tylne światło przeciwmgielne* (S.3-26, 9-50)
(25) Przednie światła pozycyjne / Światła do jazdy dziennej (S.3-21, 9-46)
(26) Reflektory (S.3-21, 9-46)
(27) Światło pozycyjne tylne (S.9-46)
(28) Światło pozycyjne tylne / hamowania (S.9-46)
(29) Kierunkowskaz tylny (S.3-32, 9-48)
(30) Światło cofania (S.9-48)

PRZYKŁAD

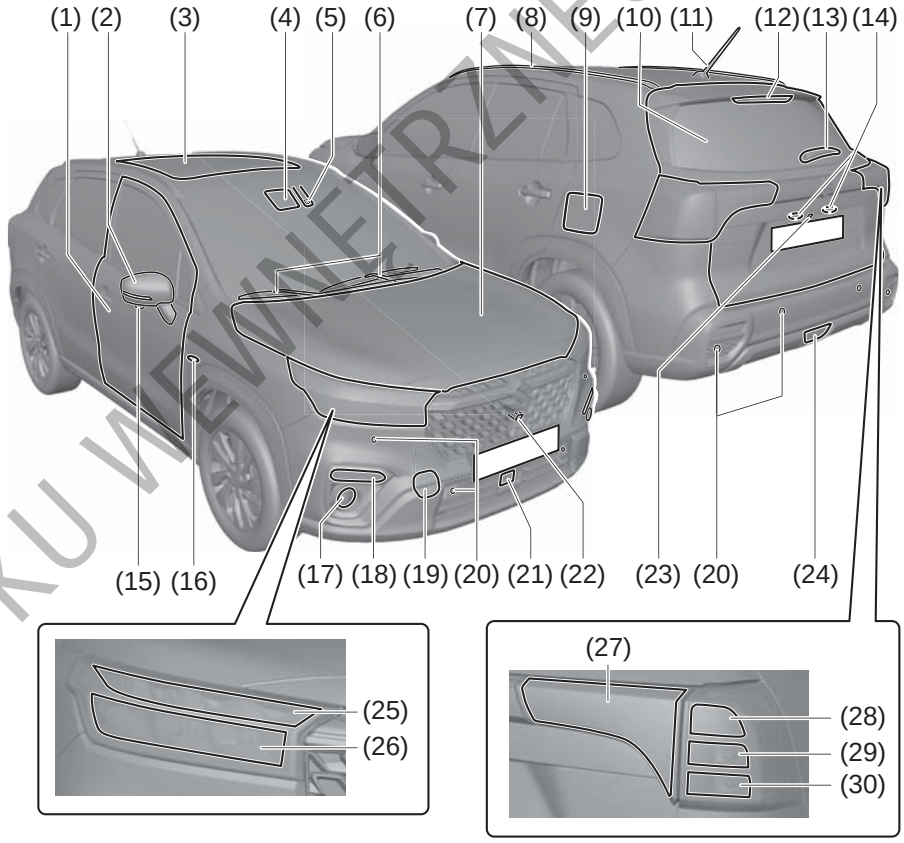

*: w niektórych wersjach

65T01011

DO UŻYTKU WEWNĘTRZNEGO

Wnętrze, widok z boku

(1) Oświetlenie wnętrza (S.7-7, 9-52)
(2) Boczna kurtyna powietrzna (S.2-47)
(3) Przycisk sterujący okna dachowego* (S.7-12)
(4) Przycisk „SOS” * (S.5-196)
(5) Mikrofon zestawu głośnomówiącego* (S.7-38)
(6) Osłony przeciwsłoneczne (S.7-6) / Naklejka ostrzegawcza dotycząca czołowej poduszki powietrznej pasażera (S.2-51) *1, *2
(7) Moduł detekcyjny* (S.5-86)
(8) Wewnętrzne lusterko wsteczne (S.2-10)
(9) Boczna poduszka powietrzna (S.2-47)
(10) Kieszeń w oparciu przedniego fotela (S.7-16)
(11) Pasy bezpieczeństwa (S.2-19
(12) Schowek w górnej konsoli (S.7-18)
(13) Fotel przedni (S.2-5)

*1:Przed zamocowaniem fotelika dziecięcego należy zapoznać się z informacjami na wskazanej stronie.
*2:NIE NALEŻY mocować fotelika dziecięcego w pozycji tyłem do kierunku jazdy na miejscu w samochodzie chronionym przez NIEWYŁĄCZONĄ PODUSZKĘ POWIETRZNĄ, ponieważ stwarza to ryzyko odniesienia przez DZIECKO POWAŻNYCH lub ŚMIERTELNYCH OBRAŻEŃ CIAŁA.



72M00150

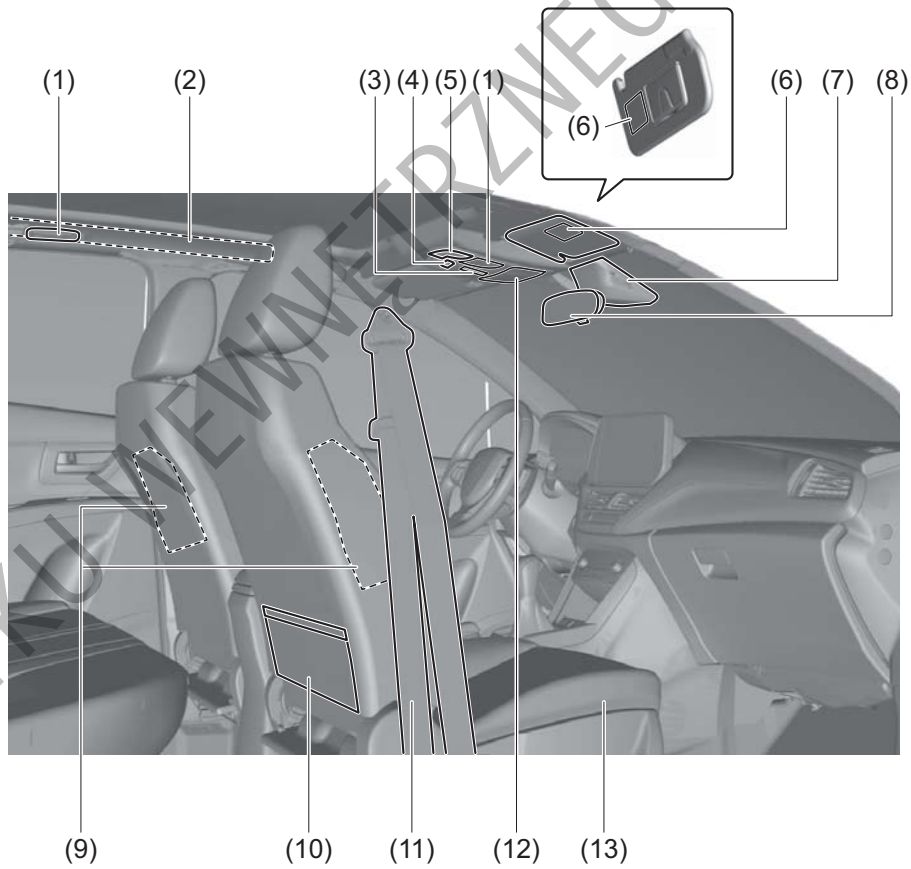

65T01020

*: w niektórych wersjach

DO UŻYTKU WEWNĘTRZNEGO

Wnętrze, z przodu (widok od lewej strony)

(1) Dźwignia przełącznika świateł głównych (S.3-21) / Dźwignia przełącznika kierunkowskazów (S.3-32)
(2) Zespół wskaźników (S.4-1) / Wyświetlacz informacyjny (S.4-3)
(3) Przyciski zdalnego sterowania radioodtwarzacza (S.7-38)
(4) Czołowa poduszka powietrzna kierowcy (S.2-46)
(5) Przełączniki układu adaptacyjnej kontroli prędkości jazdy (S.5-84, 5-116) / Przełączniki ogranicznika prędkości jazdy* (S.5-84)
(6) Dźwignia blokady ustawienia kierownicy (S.2-9)
(7) Dźwignia sterująca skrzyni biegów (S.5-56)
(8) Wyłącznik czujników odległości przy parkowaniu (S.5-171)
(9) Wyłącznik przednich świateł przeciwmgielnych* (S.3-31)
(10) Wyłącznik funkcji automatycznego wstrzymywania pracy silnika (S.5-38)
(11) Wyłącznik funkcji ostrzegania o zjeżdżaniu z pasa ruchu (S.5-101)
(12) Wyłącznik układu antypoślizgowego (S.5-179)
(13) Wyłącznik układu reagowania przedkolizyjnego z kamerą stereoskopową (S.5-100)
(14) Przełącznik poziomowania reflektorów* (S.3-31)
(15) Przycisk trybu ekonomicznego* (S.3-40)
(16) Dźwignia otwierania pokrywy wlewu paliwa (S.7-1)

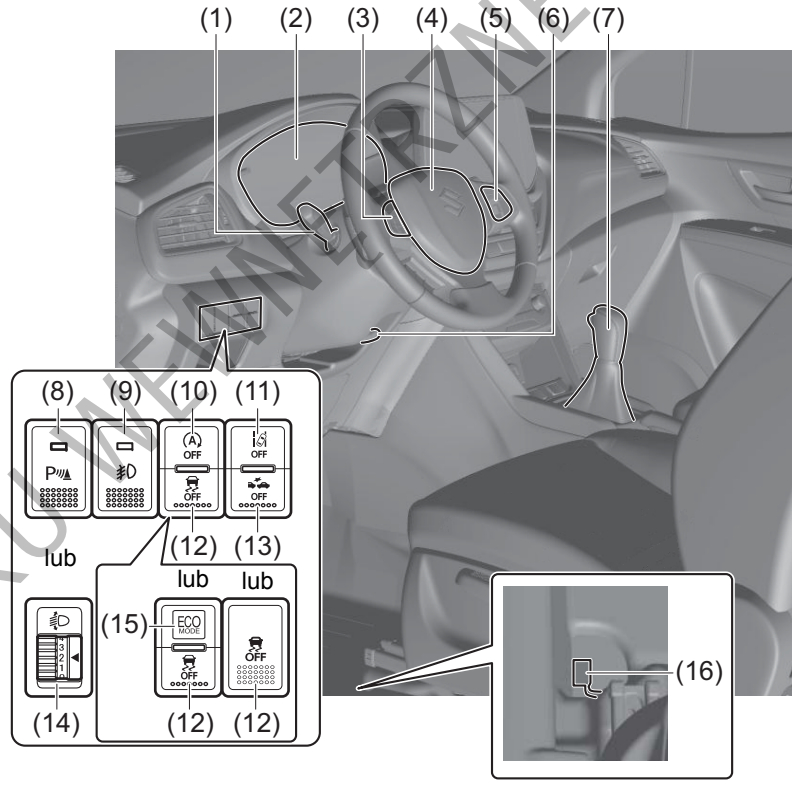

*: w niektórych wersjach

65T01032

DO UŻYTKU WEWNĘTRZNEGO

Wnętrze, z przodu (widok od prawej strony)

(1) Przełączniki elektrycznego sterowania szyb bocznych (S.3-18)
(2) Wewnętrzna klamka drzwi (S.3-2)
(3) Przełączniki elektrycznej regulacji ustawienia lusterek wstecznych (S.2-10)
(4) Przycisk zdalnej obsługi telefonu (S.7-38)
(5) Wyłącznik funkcji przeciwdziałania zjeżdżaniu z pasa ruchu* (S.5-94)
(6) Poduszka powietrzna chroniąca kolana kierowcy* (S.2-52)
(7) Dźwignia przełącznika wycieraczek i spryskiwaczy szyby czołowej (S.3-33) / Przełącznik wycieraczki i spryskiwacza szyby tylnej (S.3-38)
(8) Przycisk rozruchu (S.5-5, S.5-7)
(9) Przełącznik obrazu z kamery (S.5-150)
(10) Wyłącznik świateł awaryjnych (S.3-33)
(11) Panel sterowania ogrzewania, wentylacji i klimatyzacji (S.7-23, S.7-25, S.7-30)
(12) Czołowa poduszka powietrzna pasażera na przednim fotelu (S.2-46)
(13) Dźwignia zwalniająca zamek pokrywy komory silnikowej (S.7-4)
(14) Przedni podłokietnik ze schowkiem* (S.7-15)
(15) Dźwignia hamulca postojowego (S.5-51)
(16) Przełącznik trybu jazdy* (S.5-74)
(17) Wyłączniki elektrycznego podgrzewania przednich foteli (S.2-8)
(18) Gniazdo USB (S.7-11)
(19) Schowek podręczny (S.7-18)

*: w niektórych wersjach

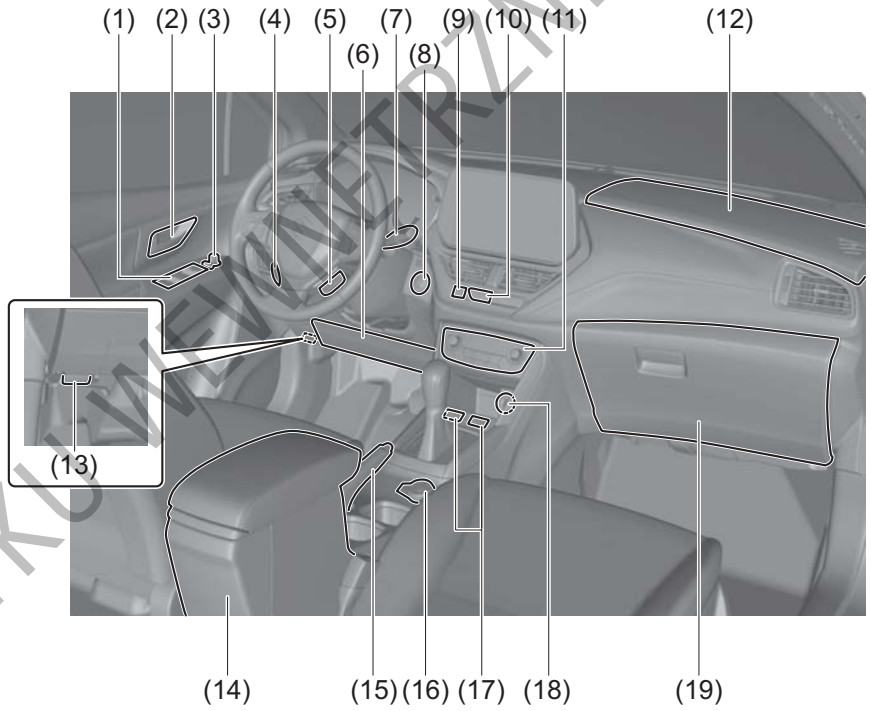

65T01040

DO UŻYTKU WEWNĘTRZNEGO

Wnętrze, z tyłu

(1) Oświetlenie wnętrza (S.7-7, 9-52)
(2) Uchwyt asekuracyjny (S.7-17)
(3) Siedzenie tylne (S.2-12)
(4) Pasy bezpieczeństwa (S.2-19)
(5) Podłokietnik (S.7-16)

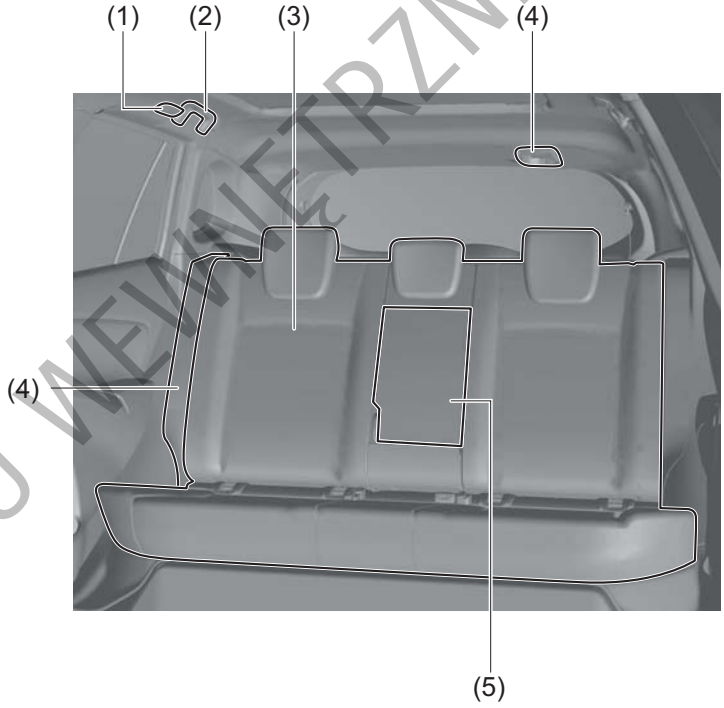

65T01050

DO UŻYTKU WEWNĘTRZNEGO

W bagażniku

(1) Koło zapasowe (w niektórych wersjach) (S.10-6)
(2) Klucz do kół (S.10-6)
(3) Podnośnik (w niektórych wersjach) (S.10-6)
(4) Korba podnośnika (S.10-6)
(5) Zaczep holowniczy (S.10-2)
(6) Zestaw naprawczy do ogumienia (w niektórych wersjach) (S.10-12)
(7) Zaczepy do siatki bagażowej (w niektórych wersjach) (S.7-20)
(8) Zaczep na torbę z zakupami (S.7-19)
(9) Gniazdo elektryczne (S.7-10)
(10) Lampka oświetlenia przestrzeni bagażowej (w niektórych wersjach) (S.7-7, 9-52)

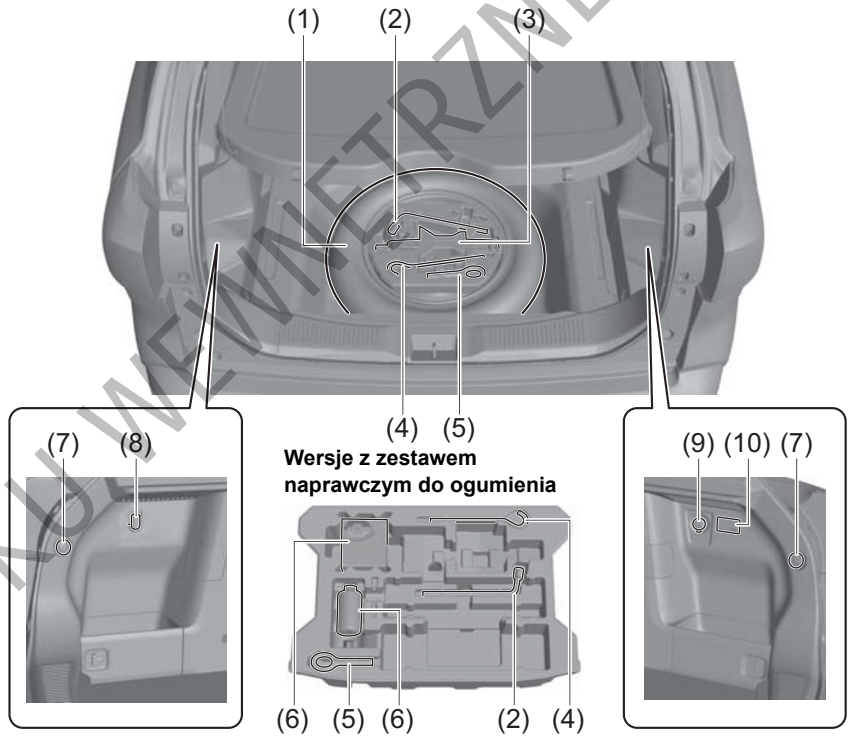

65T01060

DO UŻYTKU WEWNĘTRZNEGO

Kluczyk

(1) Zdalne sterowanie centralnym zamkiem w kluczyku elektronicznym (w niektórych wersjach) (S.3-6)
Uruchamianie silnika (S.5-7)
Przycisk rozruchu (S.5-12)
Kluczyk (S.3-1)
Zamki drzwi (S.3-2, S.3-6)

(2) Zdalne sterowanie centralnym zamkiem w kluczyku mechanicznym (w niektórych wersjach) (S.3-12)
Uruchamianie silnika (S.5-5)
Kluczyk (S.3-1)
Zamki drzwi (S.3-2, S.3-12)

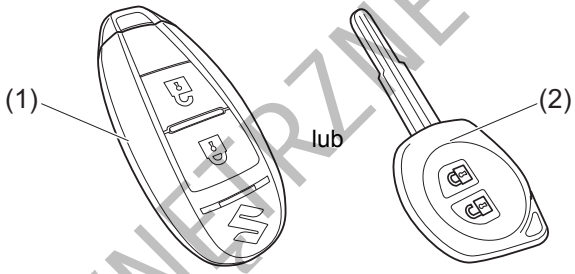

65101070

DO UŻYTKU WEWNĘTRZNEGO

Lampki kontrolne i ostrzegawcze

Lampki ostrzegawcze

Typ A

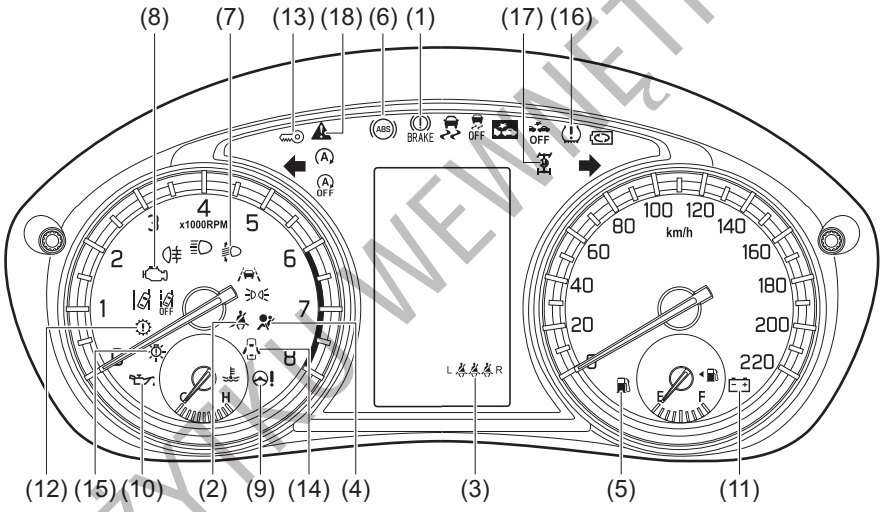

65T01111

DO UŻYTKU WEWNĘTRZNEGO

Typ B

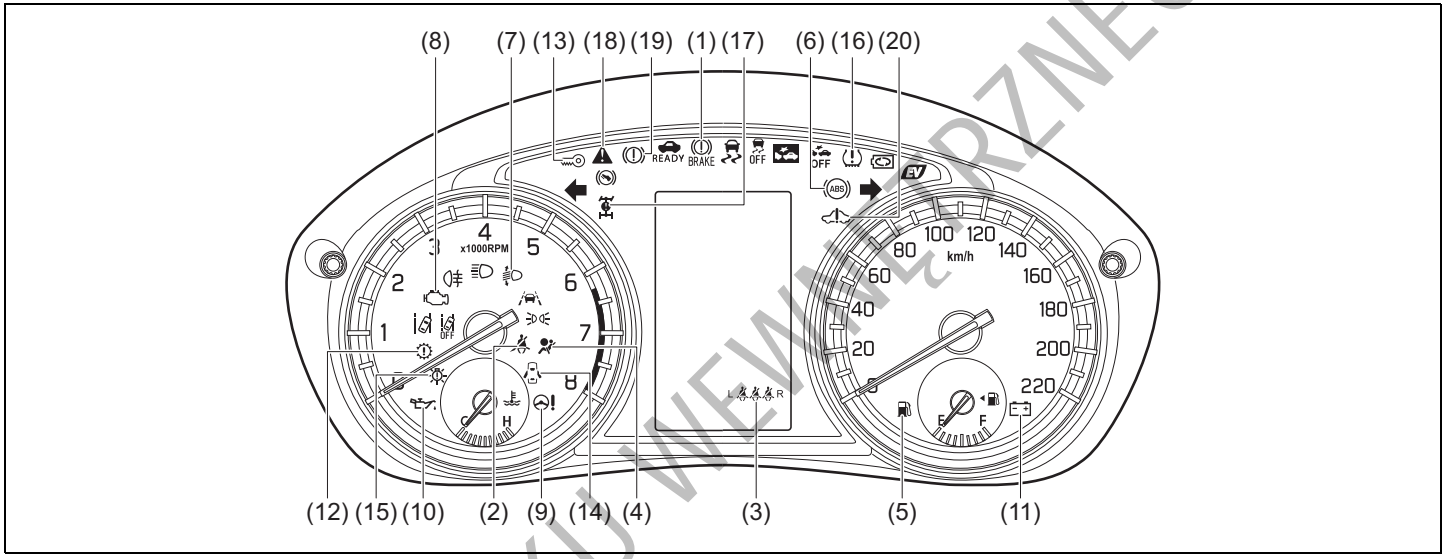

65T01140

- Zaświecenie się lub błyskanie lampki ostrzegawczej sygnalizuje potencjalną niesprawność samochodu lub danego podzespołu. Należy uważnie zapoznać się poniższymi wskazówkami oraz skonsultować się z autoryzowaną stacją obsługi SUZUKI lub specjalistycznym warsztatem.
- Błyskaniu lub świeceniu się lampki kontrolnej lub ostrzegawczej może towarzyszyć komunikat na wyświetlaczu informacyjnym w zespole wskaźników.
- Zaświecenie się lampek oznaczonych gwiazdką (*) jest normalnym objawem towarzyszącym włączeniu zapłonu (obróceniu wyłącznika zapłonu do pozycji „ON” lub przełączeniu przyciskiem rozruchu w stan „ON”) – np. krótkotrwałe zaświecenie się w kolorze czerwonym lampki ostrzegawczej wysokiej temperatury silnika. Jeżeli lampki te nie zaświecą się, należy skonsultować się z autoryzowaną stacją obsługi SUZUKI lub specjalistycznym warsztatem.
- Zaświecenie się lampki kontrolnej/ostrzegawczej układu ENG A-STOP (automatycznie wstrzymującego pracę silnika) następuje w ściśle określonych sytuacjach.

DO UŻYTKU WEWNĘTRZNEGO

Lampka ostrzegawcza			Kolor	Nazwa
(1)		*	Czerwona	Lampka ostrzegawcza układu hamulcowego (S.4-37)
(2)			Czerwona	Lampka przypominająca o zapięciu pasa bezpieczeństwa kierowcy / pasażera na przednim fotelu (S.4-40)
(3)			Czerwona	Lampka przypominająca o zapięciu pasa bezpieczeństwa pasażera na tylnym siedzeniu (S.2-25)
(4)		*	Czerwona	Lampka ostrzegawcza poduszki powietrznej (S.4-40)
(5)			Pomarańczowa	Lampka ostrzegawcza rezerwy paliwa (S.4-42)
(6)		*	Pomarańczowa	Lampka ostrzegawcza układu ABS (S.4-38)
(7)		*	Pomarańczowa	Lampka ostrzegawcza automatycznego poziomowania reflektorów (S.4-46)
(8)		*	Pomarańczowa	Lampka sygnalizacyjna usterki (S.4-41)

DO UŻYTKU WEWNĘTRZNEGO

Lampka ostrzegawcza			Kolor	Nazwa
(9)		*	Pomarańczowa	Lampka elektrycznego wspomagania w układzie kierowniczym (S.4-43)
(10)		*	Czerwona	Lampka ostrzegawcza ciśnienia oleju w silniku (S.4-39)
(11)		*	Czerwona	Lampka ostrzegawcza braku ładowania akumulatora (S.4-40)
(12)		*	Pomarańczowa	Lampka ostrzegawcza skrzyni biegów (S.4-41)
(13)		*	Pomarańczowa	Lampka ostrzegawcza immobilizera / systemu elektronicznego kluczyka (S.4-42)
(14)			Czerwona	Lampka ostrzegawcza niezamkniętych drzwi (S.4-42)
(15)		*	Pomarańczowa	Lampka ostrzegawcza diodowych świateł mijania (S.4-47)
(16)		*	Pomarańczowa	Lampka ostrzegawcza niskiego ciśnienia w ogumieniu (S.4-35)

DO UŻYTKU WEWNĘTRZNEGO

Lampka ostrzegawcza			Kolor	Nazwa
(17)		*	Pomarańczowa	Lampka ostrzegawcza napędu na cztery koła (S.4-48)
(18)		*	Pomarańczowa	Główna lampka ostrzegawcza (S.4-53)
(19)			Pomarańczowa	Lampka ostrzegawcza układu hamulcowego
(20)			Czerwona	Lampka ostrzegawcza hybrydowego zespołu napędowego

DO UŻYTKU WEWNĘTRZNEGO

Lampki kontrolne

Typ A

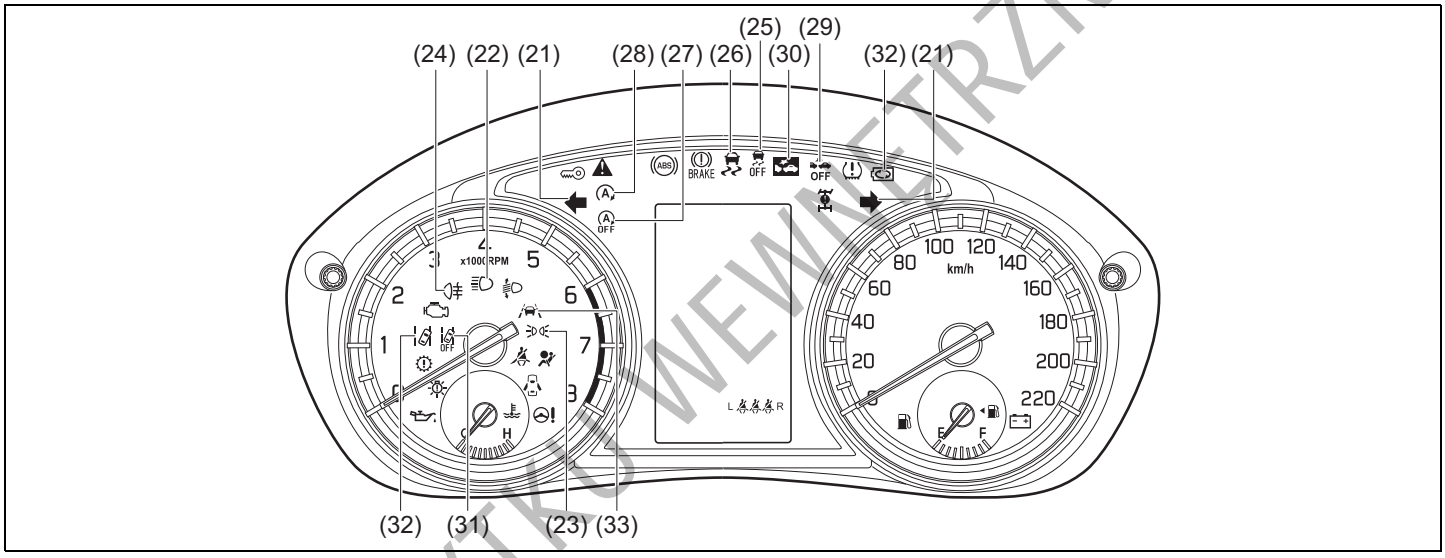

65T01122

DO UŻYTKU WEWNĘTRZNEGO

Typ B

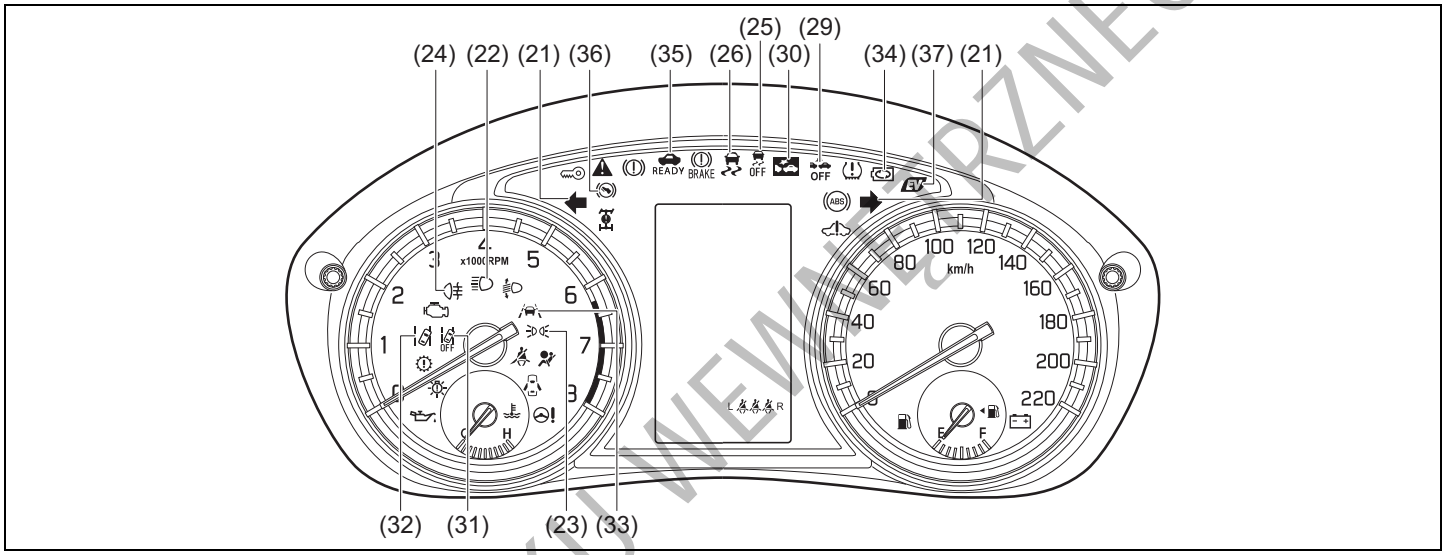

65T01150

Lampka kontrolna		Kolor	Nazwa
(21)		Zielona	Lampki kontrolne kierunkowskazów (S.4-47)
(22)		Niebieska	Lampka kontrolna świateł drogowych (S.4-47)

DO UŻYTKU WEWNĘTRZNEGO

Lampka kontrolna			Kolor	Nazwa
(23)			Zielona	Lampka kontrolna świateł pozycyjnych (S.4-47)
(24)			Pomarańczowa	Lampka kontrolna tylnego światła przeciwmgielnego (S.4-46)
(25)		*	Pomarańczowa	Lampka kontrolna wyłączenia funkcji antypoślizgowych (S.4-39)
(26)		*	Pomarańczowa	Lampka ostrzegawcza układu antypoślizgowego ESP® (S.4-39)
(27)		*	Pomarańczowa	Lampka kontrolna wyłączenia funkcji automatycznego wstrzymywania pracy silnika (S.4-49)
(28)		*	Zielona	Lampka kontrolna automatycznego wstrzymania pracy silnika (S.4-49)
(29)		*	Pomarańczowa	Lampka kontrolna wyłączenia układu reagowania przedkolizyjnego z detekcją dwukanałową (S.4-44)
(30)		*	Pomarańczowa	Lampka kontrolna układu reagowania przedkolizyjnego z detekcją dwukanałową (S.4-43)

DO UŻYTKU WEWNĘTRZNEGO

Lampka kontrolna			Kolor	Nazwa
(31)		*	Pomarańczowa	Lampka sygnalizacyjna wyłączenia funkcji ostrzegania o zjeżdżaniu z pasa ruchu (S.4-45)
(32)		*	Pomarańczowa	Lampka sygnalizacyjna funkcji ostrzegania o zjeżdżaniu z pasa ruchu (S.4-44)
(33)		*	Pomarańczowa	Lampka ostrzegawcza funkcji przeciwdziałania zjeżdżaniu z pasa ruchu (S.4-45)
(34)			Zielona	Lampka kontrolna odzyskiwania energii podczas zwalniania (S.4-50)
(35)			Zielona	Lampka kontrolna stanu gotowości
(36)			Pomarańczowa	Lampka sygnalizacyjna konieczności naciśnięcia pedału hamulca
(37)			Zielona	Wskaźnik trybu jazdy z napędem elektrycznym

DO UŻYTKU WEWNĘTRZNEGO

Sygnalizacja akustyczna

- *1: Błyska główna lampka ostrzegawcza ⚠ w zespole wskaźników. Równocześnie na wyświetlaczu informacyjnym pojawia się komunikat informujący o stanie samochodu i zalecanym działaniu.
- *2: Na wyświetlaczu informacyjnym pojawia się komunikat informujący o stanie samochodu i zalecanym działaniu.

Kiedy	Sygnalizacja akustyczna	Zespół wskaźników	Przyczyna i sposób działania
Po otwarciu drzwi	Wewnętrzny sygnalizator akustyczny • Krótkie sygnały powtarzane przez około 10 sekund	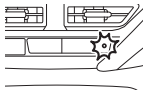 Błyska co około 2 sekundy	Nastąpiło wzbudzenie sygnalizacji alarmowej. Można ją przerwać, wykonując jedno z następujących działań: • Odblokować drzwi z użyciem zdalnego sterowania lub przycisku w klamce zewnętrznej. • Obrócić wyłącznik zapłonu do pozycji „ON” lub przyciskiem rozruchu przełączyć w stan „ON”.
Po obróceniu wyłącznika zapłonu do pozycji „ON” lub po przełączeniu przyciskiem rozruchu w stan „ON”	Wewnętrzny sygnalizator akustyczny • 4 sygnały akustyczne	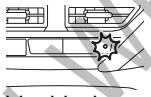 Szybko błyska przez około 8 sekund	Nastąpiło wzbudzenie sygnalizacji alarmowej w zaparkowanym samochodzie – sprawdzić, czy nie było włamania do samochodu i czy nic z niego nie zginęło.
	Wewnętrzny sygnalizator akustyczny • Gong (pojedynczy)	*1	Nie została zwolniona blokada kierownicy. Poruszając odciążoną kierownicą w lewo lub w prawo, ponownie nacisnąć przycisk rozruchu.

DO UŻYTKU WEWNĘTRZNEGO

Kiedy	Sygnalizacja akustyczna	Zespół wskaźników	Przyczyna i sposób działania
Gdy przyciskiem rozruchu wybrany jest stan „ON”	Wewnętrzny sygnalizator akustyczny • Gong (pojedynczy)	 Świeci się	Zbyt niski poziom płynu w układzie hamulcowym lub możliwa awaria układu hamulcowego. Skonsultować się z autoryzowaną stacją obsługi SUZUKI lub specjalistycznym warsztatem.
	Wewnętrzny sygnalizator akustyczny • Gong (pojedynczy)	 Świeci się	Niski poziom paliwa w zbiorniku. Uzupełnić paliwo.

DO UŻYTKU WEWNĘTRZNEGO

Kiedy	Sygnalizacja akustyczna	Zespół wskaźników	Przyczyna i sposób działania
Podczas jazdy	Wewnętrzny sygnalizator akustyczny • Krótkie sygnały powtarzane przez około 95 sekund	 Błyska *1	Pas bezpieczeństwa kierowcy nie jest zapięty. Zatrzymać samochód w bezpiecznym miejscu i zapiąć pas bezpieczeństwa. Pas bezpieczeństwa pasażera na przednim miejscu nie jest zapięty. Zapiąć pas bezpieczeństwa.
		 Błyska	Pas bezpieczeństwa pasażera na tylnym miejscu nie jest zapięty. Zapiąć pas bezpieczeństwa.
	Wewnętrzny sygnalizator akustyczny • 3 sygnały akustyczne z krótkimi przerwami	 Świeci się *1	Hamulec postojowy nie jest zwolniony. Zatrzymać samochód w bezpiecznym miejscu i zwolnić hamulec postojowy.
	Wewnętrzny sygnalizator akustyczny • Gong (pojedynczy)	 Świeci się *1	Niedomknięte drzwi. Zatrzymać samochód w bezpiecznym miejscu i dokładnie zamknąć wszystkie drzwi.
Gdy zostaną otwarte drzwi kierowcy	Wewnętrzny sygnalizator akustyczny • Ciągły sygnał	 Świeci się *1	Włączone są światła mijania lub pozycyjne. Wyłączyć światła.

DO UŻYTKU WEWNĘTRZNEGO

Kiedy	Sygnalizacja akustyczna	Zespół wskaźników	Przyczyna i sposób działania
Przy zatrzymywaniu samochodu lub cofaniu	Wewnętrzny sygnalizator akustyczny • Krótkie sygnały akustyczne	 Wyświetlane	Dźwignia skrzyni biegów jest w pozycji biegu wstecznego („R”). Sprawdzić położenie dźwigni skrzyni biegów.
Przy przełączaniu przyciskiem rozruchu w stan „LOCK” (wyłączone zasilanie)	Wewnętrzny sygnalizator akustyczny • Gong (pojedynczy)	*1	Nie jest możliwe przełączenie w stan „LOCK” (wyłączone zasilanie) z powodu domniemanej usterki dźwigni skrzyni biegów. Skonsultować się z autoryzowaną stacją obsługi SUZUKI lub specjalistycznym warsztatem.

DO UŻYTKU WEWNĘTRZNEGO

Kiedy	Sygnalizacja akustyczna	Zespół wskaźników	Przyczyna i sposób działania
Podczas automatycznego wstrzymania pracy silnika spalinowego	Wewnętrzny sygnalizator akustyczny • Pojedynczy sygnał akustyczny	*2	Nastąpił samoczynny rozruch silnika w rezultacie wystąpienia którejkolwiek z poniższych sytuacji. • Nadmierny wzrost różnicy pomiędzy nastawioną temperaturą w układzie klimatyzacji a rzeczywistą temperaturą w kabinie. • Uruchomienie nawiewu na szybę czołową. • Zbyt niskie podciśnienie wspomagania w układzie hamulcowym. • Akumulator ulega rozładowaniu.
	Wewnętrzny sygnalizator akustyczny • Krótkie sygnały akustyczne	*2	Po automatycznym wstrzymaniu pracy silnik został całkowicie wyłączony. W celu uruchomienia silnika należy wykonać niżej opisane czynności. 1) Uruchomić z pełną siłą hamulec postojowy a następnie przestawić dźwignię skrzyni biegów w położenie „P”. 2) Dokładnie zamknąć pokrywę komory silnikowej. 3) Nacisnąć przycisk rozruchu w celu ponownego uruchomienia silnika.
	Wewnętrzny sygnalizator akustyczny • 5 sygnałów akustycznych z krótkimi przerwami	 lub  Świeci się *2	Nastąpił samoczynny rozruch silnika w rezultacie wystąpienia którejkolwiek z poniższych sytuacji. • Rozpięcie pasa bezpieczeństwa kierowcy. • Otwarcie drzwi kierowcy. Przed rozpoczęciem jazdy zamknąć drzwi i zapiąć pas bezpieczeństwa. Natomiast przed opuszczeniem samochodu należy postępować według podanych niżej wskazówek. 1) Uruchomić z pełną siłą hamulec postojowy a następnie przestawić dźwignię skrzyni biegów w położenie „P”. 2) W przypadku zatrzymania samochodu na dłuższy czas lub pozostawiania go bez nadzoru należy wyłączyć silnik przyciskiem rozruchu.

DO UŻYTKU WEWNĘTRZNEGO

Kiedy	Sygnalizacja akustyczna	Zespół wskaźników	Przyczyna i sposób działania
Gdy przyciskiem rozruchu wybrany jest stan „ON”	Wewnętrzny sygnalizator akustyczny • Pojedynczy sygnał akustyczny	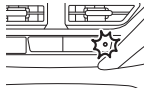 Błyska co 1 sekundę *1	Mogła wystąpić nieprawidłowość związana z systemem elektronicznego kluczyka. Należy zlecić jego sprawdzenie autoryzowanej stacji obsługi SUZUKI lub specjalistycznemu warsztatowi.
Przy naciskaniu przycisku rozruchu	Wewnętrzny sygnalizator akustyczny • Dwukrotny sygnał akustyczny	Świeci się *1	Elektroniczny kluczyk może być poza samochodem lub ma rozładowaną baterię. Umieścić elektroniczny kluczyk w samochodzie lub dotknąć nim przycisku rozruchu.
Gdy przyciskiem rozruchu wybrany jest stan „ON”/ „ACC”	Zewnętrzny i/lub wewnętrzny sygnalizator akustyczny • 5 sygnałów akustycznych z krótkimi przerwami Wewnętrzny sygnalizator akustyczny • Gong (pojedynczy)	Błyska *1	Przy przełączaniu w stan „ON”/„ACC” wykryta była obecność kluczyka elektronicznego w samochodzie. Natomiast przy próbie uruchomienia silnika obecność kluczyka elektronicznego nie została wykryta. Umieścić kluczyk elektroniczny w wewnętrznym obszarze detekcyjnym i ponowić próbę rozruchu.
Po otwarciu lub zamknięciu drzwi	Zewnętrzny i/lub wewnętrzny sygnalizator akustyczny • 5 sygnałów akustycznych z krótkimi przerwami	Błyska *1	Elektroniczny kluczyk może być poza samochodem. Umieścić elektroniczny kluczyk we wnętrzu samochodu.

DO UŻYTKU WEWNĘTRZNEGO

Kiedy	Sygnalizacja akustyczna	Zespół wskaźników	Przyczyna i sposób działania
Gdy zostaną otwarte drzwi kierowcy	Wewnętrzny sygnalizator akustyczny • Krótkie sygnały akustyczne	–	Obrócić wyłącznik zapłonu do pozycji „LOCK” lub przyciskiem rozruchu przełączyć w stan „LOCK” (wyłączone zasilanie).
	Wewnętrzny sygnalizator akustyczny • Powtarzane krótkie sygnały	–	Nie nastąpiło zablokowanie kierownicy mimo obrócenia wyłącznika zapłonu do pozycji „LOCK” lub przełączenia przyciskiem rozruchu w stan „LOCK” (wyłączone zasilanie). Należy zlecić autoryzowanej stacji obsługi SUZUKI lub specjalistycznemu warsztatowi sprawdzenie samochodu.
Przy naciskaniu przycisku w zewnętrznej klamce	Zewnętrzny sygnalizator akustyczny • Krótkie sygnały powtarzane przez około 2 sekundy	–	Przyciskiem rozruchu wybrany jest stan „ACC” lub „ON”. Przełączyć przyciskiem rozruchu w stan „LOCK” (wyłączone zasilanie).
		–	Elektroniczny kluczyk pozostał w samochodzie. Zabrać elektroniczny kluczyk z wnętrza samochodu.
		 Świeci się *2	Którekolwiek drzwi (włączając drzwi bagażnika) nie są zamknięte. Zamknąć wszystkie drzwi.
Przy naciskaniu przycisku zablokowania w kluczyku	Wewnętrzny sygnalizator akustyczny • Krótkie sygnały powtarzane przez około 2 sekundy	 Świeci się *2	Którekolwiek drzwi (włączając drzwi bagażnika) nie są zamknięte. Zamknąć wszystkie drzwi.

DO UŻYTKU WEWNĘTRZNEGO

Kiedy	Sygnalizacja akustyczna	Zespół wskaźników	Przyczyna i sposób działania
Podczas jazdy	Wewnętrzny sygnalizator akustyczny • Ciągły sygnał	 Błyska	Zadziałał układ reagowania przedkolizyjnego z detekcją dwukanałową (DSBS). Mocno nacisnąć pedał hamulca.
Przy zatrzymywaniu samochodu lub cofaniu	Wewnętrzny sygnalizator akustyczny • Krótkie sygnały akustyczne z długimi przerwami, krótkie sygnały akustyczne z krótkimi przerwami, krótkie sygnały akustyczne z bardzo krótkimi przerwami lub sygnał ciągły	–	Tylne czujniki wykryły przeszkodę za samochodem. Skontrolować wzrokowo sytuację wokół samochodu, zarówno bezpośrednio przez szyby, jak i korzystając z lusterek wstecznych, cofać powoli.

DO UŻYTKU WEWNĘTRZNEGO

Wersje z hybrydowym zespołem napędowym (w niektórych wersjach)

Kiedy	Sygnalizacja akustyczna	Zespół wskaźników	Przyczyna i sposób działania
Podczas jazdy	Wewnętrzny sygnalizator akustyczny • Powtarzane krótkie sygnały	**N** Błyska	Położenie dźwigni skrzyni biegów nie odpowiada aktualnie włączonemu biegowi. Jeżeli po kilku sekundach wskazanie biegu na wyświetlaczu informacyjnym się nie zmieni, należy nacisnąć pedał hamulca i powtórzyć operację dźwignią skrzyni biegów. • Jeżeli wskazanie biegu na wyświetlaczu informacyjnym się nie zmieni, należy zlecić autoryzowanej stacji obsługi SUZUKI lub specjalistycznemu warsztatowi sprawdzenie układu.
	Wewnętrzny sygnalizator akustyczny • 5 sygnałów akustycznych z krótkimi przerwami	 Świeci się	Zadziałał przerywacz obwodu wysokiego napięcia lub wystąpiła nieznana usterka hybrydowego zespołu napędowego. Należy zwrócić się do autoryzowanej stacji obsługi SUZUKI lub specjalistycznego warsztatu w celu jego sprawdzenia.
	Wewnętrzny sygnalizator akustyczny • 3 sygnały akustyczne z krótkimi przerwami	 Świeci się	Wystąpiła nieznana usterka hybrydowego zespołu napędowego. Zatrzymać samochód w bezpiecznym miejscu i skontaktować się z autoryzowaną stacją obsługi SUZUKI lub specjalistycznym warsztatem.
	Wewnętrzny sygnalizator akustyczny • Gong (pojedynczy)	 Świeci się	Wystąpiła usterka hybrydowego zespołu napędowego. Należy zwrócić się do autoryzowanej stacji obsługi SUZUKI lub specjalistycznego warsztatu. • Może nie działać funkcja ciągu jałowego. Przy ruszaniu na pochyłości należy używać hamulca postojowego. Szczegółowe informacje podane są pod hasłem „Dźwignia hamulca postojowego” w rozdziale „UŻYTKOWANIE POJAZDU”.

DO UŻYTKU WEWNĘTRZNEGO

Kiedy	Sygnalizacja akustyczna	Zespół wskaźników	Przyczyna i sposób działania
Podczas jazdy	Wewnętrzny sygnalizator akustyczny • Gong (pojedynczy)	–	Niski stan naładowania akumulatora trakcyjnego. Naładować akumulator, jadąc z dźwignią skrzyni biegów w położeniu „D”. • Może nie działać funkcja ciągu jałowego. Przy ruszaniu na pochyłości należy używać hamulca postojowego. Szczegółowe informacje podane są pod hasłem „Dźwignia hamulca postojowego” w rozdziale „UŻYTKOWANIE POJAZDU”.
	Wewnętrzny sygnalizator akustyczny • Powtarzane krótkie sygnały (1-sekundowe)	 Swieci się lub **N** Błyska	• Podczas przemieszczania się samochodu do przodu dźwignia skrzyni biegów została przestawiona z położenia „D”, „M” lub „N” w położenie „R” bez naciskania pedału hamulca. • Podczas przemieszczania się samochodu do tyłu dźwignia skrzyni biegów została przestawiona z położenia „R” lub „N” w położenie „D” lub „M” bez naciskania pedału hamulca. Naciskając pedał hamulca zatrzymać samochód i ponownie przestawić dźwignię skrzyni biegów.
	Wewnętrzny sygnalizator akustyczny • Powtarzane krótkie sygnały	**N** Błyska	Usterka układu. Poniższe objawy sygnalizują awarię. Należy zlecić autoryzowanej stacji obsługi SUZUKI lub specjalistycznemu warsztatowi sprawdzenie układu. • Mimo przestawiania dźwigni skrzyni biegów podczas jazdy, zmiana biegu nie następuje. • Gdy prędkość jazdy spadnie poniżej 10 km/h, następuje samoczynne przełączenie na N (bieg neutralny).

DO UŻYTKU WEWNĘTRZNEGO

Pytania i odpowiedzi

Poniżej zamieszczone zostały często zadawane pytania wraz z odpowiedziami na nie.

Otwieranie/zamykanie drzwi

P. Nie działa system elektronicznego kluczyka. Co należy zrobić?

O. Mogły pojawić się przeszkody zakłócające działanie systemu elektronicznego kluczyka. Szczegółowe informacje podane są pod hasłem „Zdalne sterowanie centralnym zamkiem w kluczyku elektronicznym” w rozdziale „PRZED ROZPOCZĘCIEM JAZDY”.

O. Bateria w elektronicznym kluczyku mogła ulec rozładowaniu i należy ją wymienić. Wskazówki podane są pod hasłem „Wymiana baterii” w rozdziale „PRZED ROZPOCZĘCIEM JAZDY”.

P. Przy otwieraniu drzwi rozlega się głośna syrena. Co to oznacza?

O. Nastąpiło wzbudzenie sygnalizacji alarmowej. W celu przerwania sygnalizacji obrócić wyłącznik zapłonu do pozycji „ON” lub przyciskiem rozruchu przełączyć w stan „ON”. Szczegółowe informacje podane są pod hasłem „Autoalarm” w rozdziale „PRZED ROZPOCZĘCIEM JAZDY”.

P. Drzwi nie dają się zablokować za pomocą przycisku jednofunkcyjnego.

O. Przycisk ten służy do odblokowania drzwi. Natomiast nie służy on do ich zablokowania. Drzwi można zablokować przy użyciu zdalnego sterowania lub przycisku w klamce zewnętrznej.

DO UŻYTKU WEWNĘTRZNEGO

Szyby

P. W jaki sposób usunąć zaparowanie wewnętrznych powierzchni szyby czołowej i szyb w drzwiach?

O. Użyć przycisku funkcji usuwania zaparowania bądź oblodzenia szyb. Opis pod hasłem „Układ chłodzenia, ogrzewania i wentylacji z regulacją ręczną (klimatyzacja regulowana ręcznie)" lub „Układ chłodzenia, ogrzewania i wentylacji z regulacją automatyczną (klimatyzacja regulowana automatycznie)" w rozdziale „POZOSTAŁE URZĄDZENIA I OSPRZĘT".

P. W jaki sposób usunąć zaparowanie wewnętrznej powierzchni szyby tylnej?

O. Użyć przycisku ogrzewania szyby tylnej. Szczegółowe informacje podane są pod hasłem „Wyłącznik ogrzewania szyby tylnej" w rozdziale „PRZED ROZPOCZĘCIEM JAZDY".

Koła

P. Opona została przebita. Co należy zrobić?

O. W zależności od stanu opony można użyć zestawu naprawczego do jej doraźnego uszczelnienia. Wskazówki podane są pod hasłem „Zestaw naprawczy do ogumienia" w rozdziale „SYTUACJE AWARYJNE".

Rozładowanie akumulatora kwasowo-ołowiowego

P. Akumulator kwasowo-ołowiowy uległ rozładowaniu i silnik nie daje się uruchomić. Co należy zrobić?

O. Za pomocą przewodów rozruchowych podłączyć akumulator kwasowo-ołowiowy z innego pojazdu, by uruchomić silnik. Wskazówki podane są pod hasłem „Uruchamianie silnika z obcego źródła prądu" w rozdziale „SYTUACJE AWARYJNE".

Olej silnikowy

P. Chcę wymienić olej w silniku. Co należy zrobić?

O. Wskazówki podane są pod hasłem „Wymiana oleju silnikowego i filtra oleju" w rozdziale „PRZEGLĄDY I OBSŁUGA OKRESOWA" oraz pod hasłem „Dane techniczne" w rozdziale „DANE TECHNICZNE".

DO UŻYTKU WEWNĘTRZNEGO

Automatyczne wstrzymywanie pracy silnika

P. Automatyczne wstrzymywanie pracy silnika nie działa. Co należy zrobić?

O. Szczegółowe informacje podane są pod hasłem „Automatyczne wstrzymywanie pracy silnika” w rozdziale „UŻYTKOWANIE POJAZDU”.

Funkcje wspomagające bezpieczne prowadzenie

P. Jak rozpoznać, kiedy funkcje wspomagające bezpieczne prowadzenie działają, a kiedy nie?

O. Szczegółowe informacje podane są pod hasłem „Funkcje wspomagające bezpieczne prowadzenie” w rozdziale „UŻYTKOWANIE SAMOCHODU”.

Urządzenia elektryczne

P. Nie świecą się światła przeciwmgielne lub kierunkowskazy. Co należy zrobić?

O. Sprawdzić żarówki. Wskazówki podane są pod hasłem „Wymiana żarówek” w rozdziale „PRZEGLĄDY I OBSŁUGA OKRESOWA” oraz pod hasłem „Dane techniczne” w rozdziale „DANE TECHNICZNE”.

P. Urządzenie elektryczne nie działa. Co należy zrobić?

O. Sprawdzić bezpieczniki. Wskazówki podane są pod hasłem „Bezpieczniki” w rozdziale „PRZEGLĄDY I OBSŁUGA OKRESOWA”.

P. Szyba w drzwiach kierowcy niecałkowicie opuszcza się i podnosi w trybie automatycznym.

O. Konieczna jest kalibracja funkcji bezpieczeństwa elektrycznego podnośnika szyby, chroniącej przed przyciśnięciem. Wskazówki podane są pod hasłem „Szyby boczne” w rozdziale „PRZED ROZPOCZĘCIEM JAZDY”.

DO UŻYTKU WEWNĘTRZNEGO

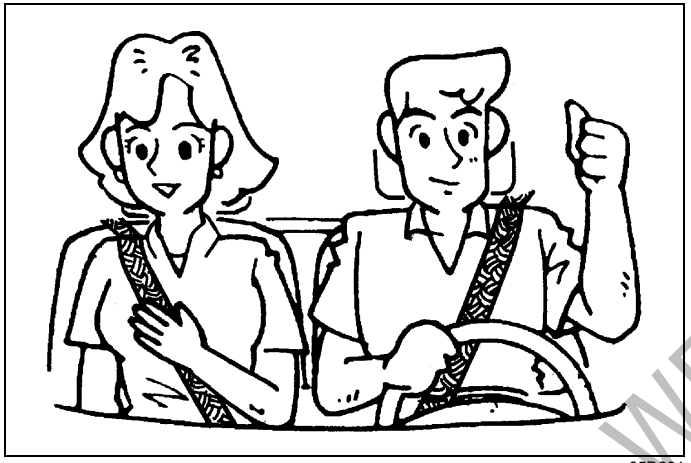

65D231

W TROSCE O BEZPIECZEŃSTWO

Podłoga przed fotelem kierowcy 2-1
Pasy bezpieczeństwa i foteliki dziecięce 2-2
Fotele przednie 2-5
Dźwignia blokady ustawienia kierownicy 2-9
Lusterka wsteczne 2-10
Siedzenia tylne 2-12
Bezpieczne przewożenie dzieci 2-15
Pasy bezpieczeństwa 2-19
Dbałość o pasy bezpieczeństwa 2-27
Napinacz pasa bezpieczeństwa (tylko przy przednim fotelu) 2-28
Ogranicznik naprężenia pasa bezpieczeństwa (tylko przy przednim fotelu) 2-30
Foteliki dziecięce 2-31
Dobór właściwego fotelika dziecięcego 2-33
Fotelik dziecięcy dla krajów z obowiązującym rozporządzeniem ONZ nr 16 2-35
Uzupełniający system bezpieczeństwa biernego – poduszki powietrzne 2-45
Zalecenia i uwagi dotyczące poduszek powietrznych 2-49
Szczególne wymagania związane z poduszkami powietrznymi 2-53
Działanie poduszek powietrznych 2-56
Przy uruchamianiu silnika 2-63
Uwagi dotyczące zabieranych bagaży i ładunków 2-65

DO UŻYTKU WEWNĘTRZNEGO

Podłoga przed fotelem kierowcy

Dywaniki podłogowe

Wersje z silnikiem K14D lub K15C

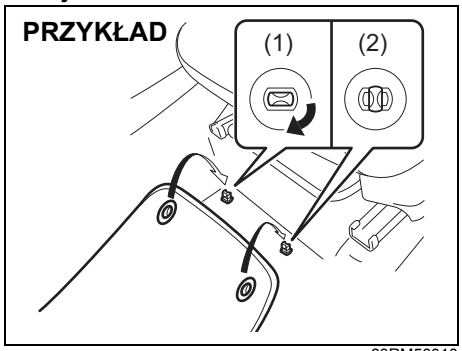

83RM50010

(1) ODBLOKOWANIE
(2) ZABLOKOWANIE

Dywanik po stronie kierowcy jest przytrzymywany za pomocą zaczepów, aby nie przesuwał się do przodu i nie kolidował z pedałami.
Za każdym razem przy wkładaniu z powrotem dywanika należy go prawidłowo ułożyć na podłodze i unieruchomić, przekładając przez jego otwory zaczepy mocujące, które następnie powinny zostać obrócone do pozycji blokady, jak pokazano na ilustracji, aby dywanik pozostawał dokładnie dopasowany do podłogi pod stopami.

W przypadku wymiany dywaników, na przykład na wielosezonowe, stanowczo zalecane jest użycie oryginalnego produktu SUZUKI, zapewniającego prawidłowe dopasowanie.

⚠ OSTRZEŻENIE

Nieprzestrzeganie poniższych zaleceń stwarza ryzyko kolidowania dywanika z pedałami i w efekcie utraty panowania nad pojazdem lub wypadku.

Objaśnienie symboli na naklejce ostrzegawczej



- **Przesunięcie się dywanika do przodu grozi jego kolidowaniem z pedałami, co może doprowadzić do wypadku.**



- **Należy unieruchomić dywanik w zaczepach, przekładając je przez odpowiednie otwory.**



- **Nie układać dywaników jednego na drugim, ponieważ może to uniemożliwić ich przypięcie, co grozi ich przesuwaniem się do przodu.**



- **Szczegółowe informacje podane są w instrukcji obsługi samochodu.**

- **Nie stosować dywaników niedopasowanych do kształtu podłogi.**

DO UŻYTKU WEWNĘTRZNEGO

Na podłodze nie może nic leżeć

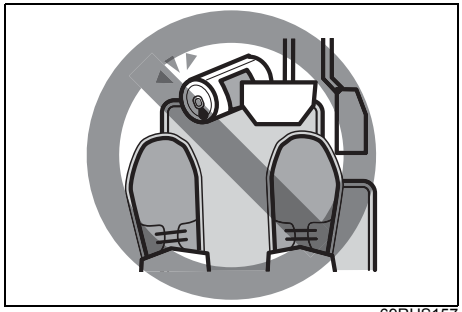

69RHS157

⚠ OSTRZEŻENIE

Nie należy pozostawiać na podłodze pustych puszek itp. Tego typu obiekty mogłyby kolidować z pedałami, co grozi wypadkiem.

Pasy bezpieczeństwa i foteliki dziecięce

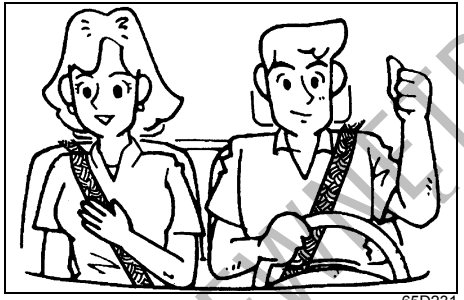

65D231

⚠ OSTRZEŻENIE

- **Podczas jazdy należy zawsze mieć zapięte pasy bezpieczeństwa.**
- **W przypadku zderzenia czołowego poduszka powietrzna stanowi jedynie dodatkową (uzupełniającą) ochronę w stosunku do pasa bezpieczeństwa. Kierowca i wszyscy pasażerowie muszą być zawsze prawidłowo zabezpieczeni pasami, niezależnie od tego, czy poduszka powietrzna jest zamontowana przed ich siedzeniem, czy nie. Zapięte pasy bezpieczeństwa zmniejszają ryzyko odniesienia poważnych obrażeń lub śmierci w razie zderzenia.**

>>

⚠ OSTRZEŻENIE

cd.

- **Nie należy modyfikować, wymontowywać ani rozmontowywać pasów bezpieczeństwa. Mogłoby to spowodować ich niewłaściwe funkcjonowanie, co w razie wypadku grozi odniesieniem poważnych lub śmiertelnych obrażeń ciała.**

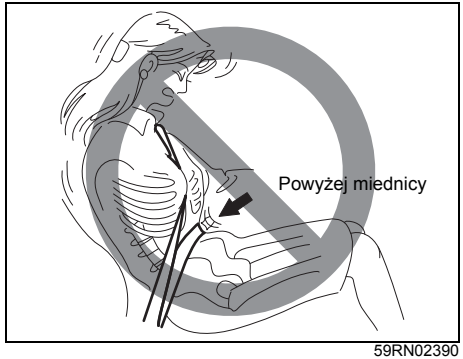

59RN02390

DO UŻYTKU WEWNĘTRZNEGO

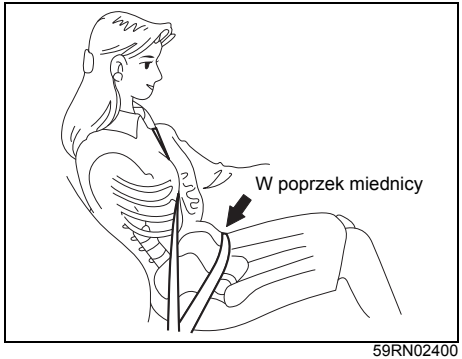

59RN02400



59RN02380

⚠ OSTRZEŻENIE

- **Nie należy pozwalać na jazdę pasażera w przestrzeni bagażowej. W razie wypadku, osoby nie siedzące na siedzeniach z prawidłowo zapiętymi pasami bezpieczeństwa są znacznie bardziej narażone na odniesienie obrażeń.**
- **Pasy bezpieczeństwa powinny być ułożone w następujący sposób:**
  - **– część biodrowa powinna przebiegać nisko, obejmując miednicę, a nie brzuch;**
  - **– część barkowa powinna przebiegać nad zewnętrznym barkiem, a nie pod pachą;**
  - **– część barkowa pasa powinna przebiegać z dala od twarzy i szyi, ale nie powinna też zsuwać się z ramienia.**
- **Nie należy zapinać pasa bezpieczeństwa, gdy jego taśma jest skręcona. W celu uzyskania maksymalnego działania ochronnego pas bezpieczeństwa powinien być możliwie ciasny, przy zachowaniu jednak wygody. Luźniejszy pas jest mniej skuteczny od ciasnego.**
- **Przy zapinaniu należy zwracać uwagę, aby sprzączka została wpięta we właściwy zaczep, szczególnie na tylnym siedzeniu. Sprzączki tylnych pasów bezpieczeństwa nie dają się włożyć w nieodpowiedni zaczep.**

>>

⚠ OSTRZEŻENIE

cd.

- **Także kobiety ciężarne powinny używać pasów bezpieczeństwa, jednak szczegółowych zaleceń powinien udzielić lekarz. Należy przy tym pamiętać, że część biodrowa pasa bezpieczeństwa powinna obejmować miednicę możliwie nisko, jak pokazano na rysunku.**
- **Pas bezpieczeństwa nie powinien przylegać do twardych lub kruchych przedmiotów znajdujących się w kieszeniach bądź na zewnątrz ubrania. W razie wypadku znajdujące się pod pasem przedmioty, takie jak pióra czy okulary, mogą spowodować dodatkowe obrażenia.**



59RN02440

- **Nie trzymać dziecka na kolanach. W razie kolizji nawet mocny uchwyt może okazać się niewystarczający i dziecko będzie narażone na poważne obrażenia.**

>>

DO UŻYTKU WEWNĘTRZNEGO

⚠ OSTRZEŻENIE

cd.

- **Nigdy nie należy używać tego samego pasa bezpieczeństwa dla więcej niż jednego pasażera ani nie należy zapinać pasa wokół dziecka trzymanego przez pasażera na kolanach. W razie wypadku stwarza to ryzyko odniesienia bardzo poważnych obrażeń.**
- **Należy okresowo kontrolować pasy bezpieczeństwa – czy nie są nadmiernie zużyte lub uszkodzone. Pas powinien zostać wymieniony, jeżeli jego taśma uległa wystrzępieniu, zabrudzeniu lub została w inny sposób uszkodzona. Niezbędna jest wymiana kompletnego pasa bezpieczeństwa po jego użyciu w poważnej kolizji, nawet wtedy, gdy nie są widoczne uszkodzenia.**
- **Dzieci w wieku do lat 12 powinny być przewożone na tylnym siedzeniu samochodu, odpowiednio zabezpieczone.**
- **Nie należy przewozić niemowląt i dzieci bez prawidłowego zabezpieczenia. Urządzenia do zabezpieczania niemowląt i dzieci są dostępne w handlu i powinny być stosowane. Należy sprawdzić, czy nabywane urządzenie spełnia odpowiednie normy bezpieczeństwa. Należy zapoznać się ze wskazówkami udzielanymi przez producenta i ich przestrzegać.**

>>

⚠ OSTRZEŻENIE

cd.

- **Jeżeli pas bezpieczeństwa drażni szyję lub twarz dziecka, należy posadzić je w odpowiednio dobranym foteliku lub na specjalnym podwyższeniu. Pasy bezpieczeństwa w tym samochodzie są przeznaczone dla osób o dorosłych rozmiarach ciała.**
- **Należy unikać zabrudzenia taśmy pasa środkami czyszczącymi, olejami, chemikaliami, a szczególnie kwasem akumulatorowym. Taśmy należy czyścić wodnym roztworem łagodnego mydła.**
- **Do gniazd zaczepowych pasów bezpieczeństwa nie wkładać żadnych przedmiotów, na przykład monet, spinaczy itp., oraz nie dopuszczać do ich zalania płynami. Obce ciało w gnieździe zaczepowym może uniemożliwić prawidłowe działanie pasa bezpieczeństwa.**
- **Podczas jazdy oparcia wszystkich siedzeń powinny być w pozycji jak najbliższej pionowej, ponieważ przy innym ich ustawieniu pasy bezpieczeństwa mają zmniejszoną skuteczność. Pasy bezpieczeństwa zapewniają maksymalne działanie ochronne przy całkowicie podniesionych oparciach.**

Regulacje do przeprowadzenia przed rozpoczęciem jazdy

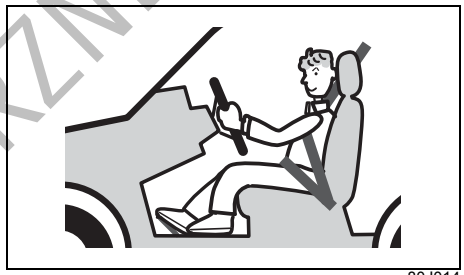

80J014

⚠ OSTRZEŻENIE

- **Podczas jazdy nie należy regulować ustawienia kierownicy (w niektórych wersjach), foteli oraz wewnętrznego i zewnętrznych lusterek wstecznych. Groziłoby to niekontrolowanym ruchem kierownicy lub oderwaniem uwagi od sytuacji na drodze i w efekcie doprowadzeniem do wypadku.**
- **Nie odchylać nadmiernie oparcia fotela. Mogłoby to uniemożliwić prawidłowe działanie ochronne zagłówka i pasa bezpieczeństwa.**

DO UŻYTKU WEWNĘTRZNEGO

Prawidłowe używanie pasa bezpieczeństwa

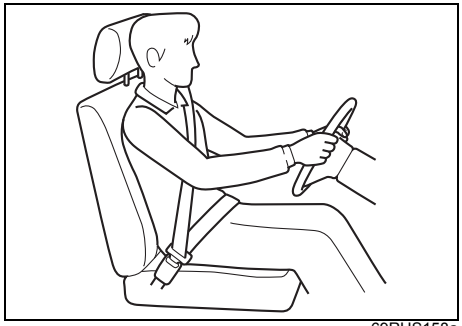

69RHS158a

- Ustawić fotel w prawidłowej pozycji. Usiąść głęboko w fotelu.
- Taśma pasa bezpieczeństwa nie może być skręcona.
- Ułożyć część biodrową pasa bezpieczeństwa jak najniżej w poprzek miednicy.
- Górny odcinek pasa powinien spoczywać w połowie odległości pomiędzy barkiem a szyją.
- Sprawdzić, czy taśma pasa nie jest w żadnym miejscu skręcona, usunąć ewentualny luz pasa.

⚠ OSTRZEŻENIE

- **Niezapięcie lub nieprawidłowe zapięcie swojego pasa bezpieczeństwa przez kierowcę stwarza dla niego ryzyko braku należytej ochrony w razie gwałtownego hamowania lub zderzenia. Grozi to odniesieniem poważnych obrażeń. Przed rozpoczęciem jazdy należy prawidłowo zapiąć swój pas bezpieczeństwa.**
- **Niezapięcie lub nieprawidłowe zapięcie swoich pasów bezpieczeństwa przez pasażerów samochodu stwarza dla nich ryzyko braku należytej ochrony w razie gwałtownego hamowania lub zderzenia. Grozi to odniesieniem poważnych obrażeń. Przed rozpoczęciem jazdy należy poprosić wszystkich pasażerów, aby prawidłowo zapięli swoje pasy bezpieczeństwa.**

Fotele przednie

Regulacja ustawienia siedzeń

⚠ OSTRZEŻENIE

- **Nie należy przesuwać fotela kierowcy ani zmieniać pochylenia jego oparcia podczas jazdy. Fotel lub jego oparcie może przemieścić się w sposób nieprzewidziany, powodując utratę panowania nad pojazdem. Przed rozpoczęciem jazdy należy sprawdzić, czy fotel kierowcy i jego oparcie są ustawione prawidłowo.**
- **W celu wyeliminowania ryzyka jazdy ze zbyt luźnym pasem bezpieczeństwa, co powoduje obniżenie skuteczności jego działania ochronnego, regulacji ustawienia siedzeń należy dokonywać przed zapięciem pasów bezpieczeństwa.**
- **Podczas jazdy oparcia wszystkich siedzeń powinny być w pozycji jak najbliższej pionowej, ponieważ przy innym ich ustawieniu pasy bezpieczeństwa mają zmniejszoną skuteczność. Pasy bezpieczeństwa zapewniają maksymalne działanie ochronne przy całkowicie podniesionych oparciach.**

>>

DO UŻYTKU WEWNĘTRZNEGO

⚠ OSTRZEŻENIE

cd.

- **Umieszczenie np. poduszki pomiędzy oparciem fotela a plecami może uniemożliwić przyjęcie prawidłowej pozycji za kierownicą. Ponadto może ograniczyć działanie ochronne pasa bezpieczeństwa i zagłówka. Grozi to odniesieniem poważnych obrażeń w razie wypadku.**
  Nie należy umieszczać poduszki ani innej podkładki pomiędzy oparciem fotela a plecami.
- **Pod przednimi fotelami nie należy umieszczać żadnych przedmiotów. Mogłyby one kolidować z elementami znajdującymi się pod siedziskiem i mogłoby dojść do opisanych poniżej sytuacji.**
  - **Fotela nie da się zablokować w danym położeniu.**
  - **W wersji z układem hybrydowym SHVS lub z hybrydowym zespołem napędowym zostanie uszkodzony umieszczony pod fotelem akumulator litowo-jonowy lub przetwornica napięcia.**
- **Nie należy pozostawiać na podłodze zapalniczek ani pojemników aerozolowych. Mogłyby one ulec przypadkowemu zapłonowi przy wkładaniu bagażu lub regulowaniu ustawienia fotela, powodując pożar.**

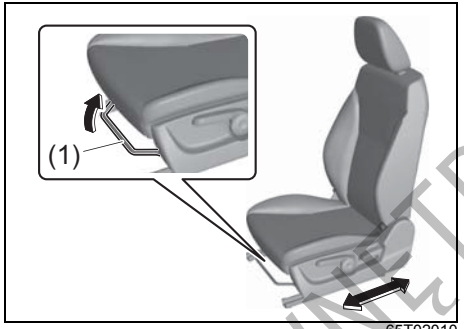

65T02010

Dźwignia zwalniająca blokadę przesuwu fotela (1)
Pociągnąć dźwignię do góry i przesunąć fotel.

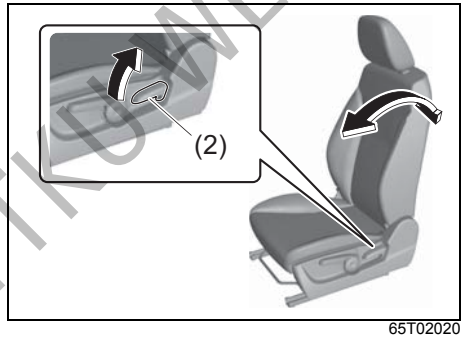

65T02020

Dźwignia zwalniająca blokadę pochylenia oparcia (2)
Pociągnąć dźwignię do góry i skorygować pochylenie oparcia.

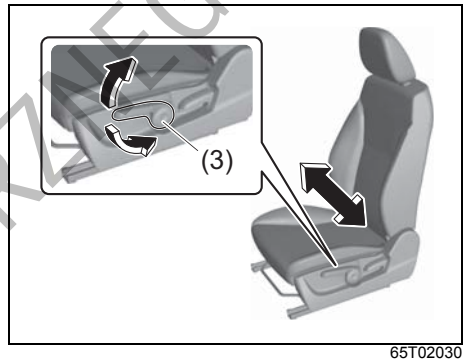

65T02030

Dźwignia regulacji wysokości ustawienia siedziska (3) (w niektórych wersjach)
W celu podwyższenia siedziska pociągnąć dźwignię do góry. W celu obniżenia siedziska nacisnąć dźwignię do dołu.

Po dokonaniu regulacji należy sprawdzić, czy siedzisko i oparcie zostały bezpiecznie unieruchomione, naciskając je do przodu i do tyłu.

DO UŻYTKU WEWNĘTRZNEGO

Zagłówki

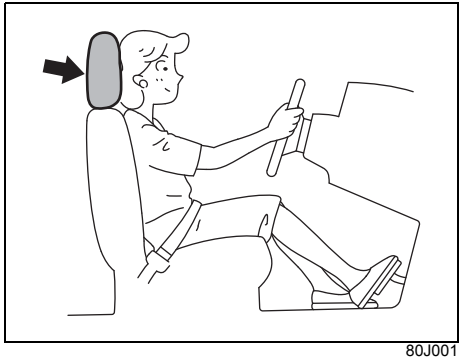

80J001

Zadaniem zagłówków jest zmniejszenie ryzyka obrażeń kręgów szyjnych w razie wypadku. Zagłówek należy tak ustawić, aby jego środek znajdował się jak najbliżej górnej części uszu użytkownika. Jeżeli w przypadku osoby bardzo wysokiej nie jest to możliwe, należy ustawić zagłówek w jego najwyższej pozycji.

⚠ OSTRZEŻENIE

- **Jazda z wyjętym zagłówkiem oznacza brak amortyzacji bezwładnego ruchu głowy do tyłu w razie uderzenia w tył tego samochodu oraz ogólny brak ochrony głowy przy gwałtownym hamowaniu lub zderzeniu. Grozi to odniesieniem poważnych obrażeń.**
  Nie należy jeździć samochodem z wyjętymi zagłówkami.
- **Odwrotnie włożony lub nieprawidłowo zamocowany zagłówek nie gwarantuje pełnego działania ochronnego w krytycznej sytuacji, co stwarza ryzyko odniesienia poważnych obrażeń.**
  Odwrotnie włożony zagłówek nie daje możliwości prawidłowej regulacji wysokości jego ustawienia ani bezpiecznego unieruchomienia.
  Zagłówek powinien być ustawiony we właściwym kierunku i bezpiecznie unieruchomiony.
- **Rozproszenie kierowcy spowodowane regulacją zagłówka może doprowadzić do wypadku.**
  Nie należy regulować położenia zagłówków podczas jazdy.

INFORMACJA:
Przy wyjmowaniu zagłówka konieczne może być pewne odchylenie oparcia fotela, zapewniające wystarczającą odległość od sufitu.

PRZYKŁAD

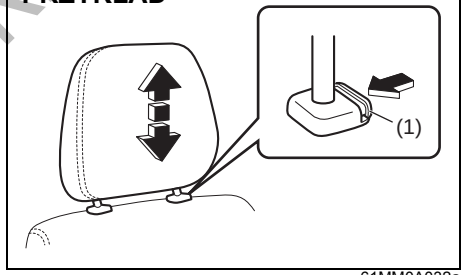

61MM0A032a

W celu podwyższenia pozycji zagłówka należy pociągnąć go do góry, aż rozlegnie się odgłos zapadki. W celu obniżenia pozycji zagłówka należy go nacisnąć do dołu, jednocześnie wciskając przycisk blokady (1). W razie konieczności wyjęcia zagłówka (np. w celu oczyszczenia lub wymiany) należy wcisnąć przycisk blokady (1) i wyciągnąć zagłówek z prowadnic.

DO UŻYTKU WEWNĘTRZNEGO

Podgrzewanie przednich foteli

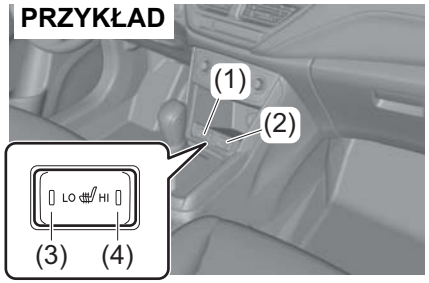

65T02040

(1) Wyłącznik podgrzewania lewego fotela
(2) Wyłącznik podgrzewania prawego fotela
(3) Strona „LO”
(4) Strona „HI”

W celu uruchomienia podgrzewania fotela należy przy włączonym zapłonie nacisnąć wyłącznik tej funkcji.

- Wciśnięcie przycisku włącza instalację grzewczą w siedzisku danego fotela.
- Naciśnięcie wyłącznika po stronie „LO” (3) uruchamia podgrzewanie z niską intensywnością. Wraz z włączeniem podgrzewania zaświeci się lampka kontrolna po odpowiedniej stronie wyłącznika.
- Naciśnięcie wyłącznika po stronie „HI” (4) uruchamia podgrzewanie z wysoką intensywnością. Wraz z włączeniem podgrzewania zaświeci się lampka kontrolna po odpowiedniej stronie wyłącznika.
- W celu wyłączenia podgrzewania przestawić wyłącznik do pozycji poziomej. Lampka kontrolna powinna zgasnąć.

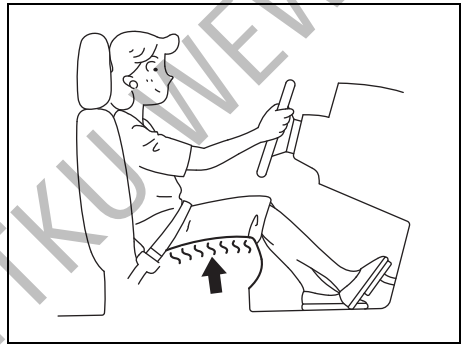

59RN02260

⚠ PRZESTROGA

Nieprawidłowe korzystanie z podgrzewania siedzeń może być niebezpieczne. Nawet w przypadku stosunkowo niewysokiej temperatury, przy długotrwałym działaniu podgrzewania może dojść do oparzeń u osób mających na sobie cienkie ubranie lub krótkie spodenki.
Nie jest zalecane włączanie podgrzewania w przypadku:

- **osób o ograniczonym czuciu w nogach, także starszych lub cierpiących na określone schorzenia**
- **małych dzieci lub innych osób o wrażliwej skórze**
- **osób śpiących lub będących pod wpływem alkoholu bądź innych środków powodujących znużenie czy senność**

UWAGA

W celu uniknięcia uszkodzenia uzwojenia grzejnego należy przestrzegać następujących zaleceń:

- **Nie narażać przednich siedzeń na uderzenia, np. przez skaczące po nich dzieci.**
- **Nie nakrywać siedzenia żadnym materiałem izolującym, np. kocem lub poduszką.**

DO UŻYTKU WEWNĘTRZNEGO

INFORMACJA:
Przy włączonym zapłonie działanie podgrzewania nie jest przerywane w sposób samoczynny. Działa dopóki nie zostanie wyłączone.

Dźwignia blokady ustawienia kierownicy

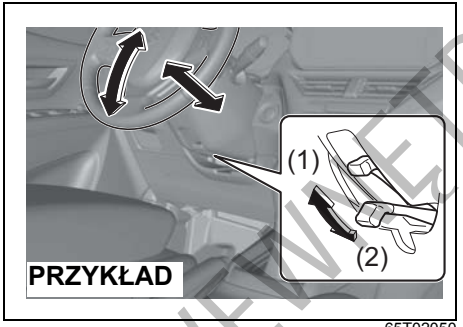

65T02050

(1) ZABLOKOWANIE
(2) ODBLOKOWANIE

Dźwignia blokady ustawienia kierownicy znajduje się po lewej stronie kolumny kierownicy. W celu zmiany wysokości ustawienia lub wysunięcia kierownicy:

1) Nacisnąć dźwignię do dołu, zwalniając blokadę kolumny kierownicy.
2) Przechylić lub wysunąć bądź cofnąć kierownicę do żądanego położenia i unieruchomić ją w tym ustawieniu, naciskając dźwignię blokady do góry.
3) Spróbować poruszyć kierownicą w górę i w dół oraz do przodu i do tyłu w celu sprawdzenia, czy jest bezpiecznie unieruchomiona.

⚠ OSTRZEŻENIE

Nie należy regulować ustawienia kierownicy podczas jazdy, ponieważ grozi to utratą panowania nad pojazdem.

DO UŻYTKU WEWNĘTRZNEGO

Lusterka wsteczne

Wewnętrzne lusterko wsteczne

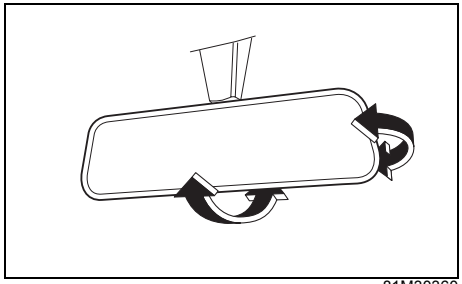

81M30360

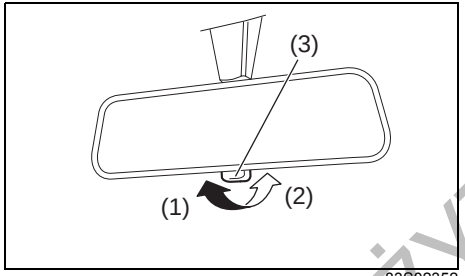

83S02352

(1) Jazda nocą
(2) Jazda w dzień
(3) Dźwignia zmiany pozycji

Wewnętrzne lusterko wsteczne powinno być tak ustawione, aby widać w nim było sytuację z tyłu samochodu. W celu dokonania regulacji położenia lusterka należy przestawić dźwignię (3) w położenie do jazdy dziennej, a następnie poruszając lusterkiem w górę, w dół i na boki doprowadzić do uzyskania najlepszej widoczności do tyłu.
Podczas jazdy nocą, w celu zmniejszenia blasku odbicia reflektorów pojazdów jadących z tyłu, można przestawić dźwignię (3) w położenie do jazdy nocnej.

⚠ OSTRZEŻENIE

- **Regulowanie ustawienia wewnętrznego lusterka wstecznego w trakcie jazdy grozi utratą panowania nad pojazdem i wypadkiem. Ustawienie wewnętrznego lusterka wstecznego należy wyregulować przed rozpoczęciem jazdy.**
- **Lusterko należy regulować tylko w położeniu do jazdy dziennej.**
- **Położenia do jazdy nocnej należy używać wyłącznie wtedy, gdy jest to niezbędne dla zmniejszenia blasku odbicia reflektorów pojazdów jadących z tyłu. Należy pamiętać, że w tym położeniu mogą nie być widoczne pewne obiekty, które można dostrzec w położeniu do jazdy dziennej.**

Zewnętrzne lusterka wsteczne

Zewnętrzne lusterka wsteczne należy tak ustawić, aby na ich wewnętrznych skrajach widoczne były boki pojazdu.

⚠ OSTRZEŻENIE

Należy zachować ostrożność przy ocenie wielkości pojazdów i innych obiektów widzianych w zewnętrznych lusterkach wstecznych oraz ich odległości od samochodu. Przedmioty widziane w tych lusterkach wydają się być mniejsze i bardziej odległe niż w lusterku płaskim.

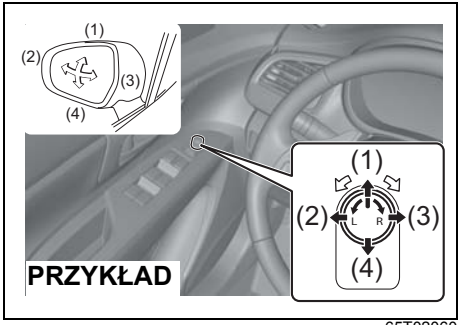

65T02060

Przełącznik regulacji ustawienia zewnętrznych lusterek wstecznych znajduje się w drzwiach kierowcy. Regulacja jest możliwa, gdy wyłącznik zapłonu jest w pozycji „ACC" lub „ON", lub przyciskiem rozruchu

DO UŻYTKU WEWNĘTRZNEGO

wybrany jest stan „ACC” lub „ON”. Ustawianie lusterek:

1) Obrócić przełącznik w lewo lub w prawo, wybierając lusterko, które ma być regulowane.
2) Naciskać skraj przycisku regulacji w kierunku, w którym lusterko ma być przestawione.
3) Po dokonaniu regulacji obrócić przełącznik w położenie środkowe, aby wyeliminować ryzyko przypadkowego przestawienia lusterka.

INFORMACJA:
Jeżeli samochód wyposażony jest w elektryczne ogrzewanie zewnętrznych lusterek wstecznych, należy zapoznać się z opisem podanym pod hasłem „Wyłącznik ogrzewania szyby tylnej (i zewnętrznych lusterek wstecznych – w niektórych wersjach)” w tym rozdziale.

⚠ OSTRZEŻENIE

Regulowanie ustawienia zewnętrznych lusterek wstecznych w trakcie jazdy grozi utratą panowania nad pojazdem i wypadkiem.
Ustawienie zewnętrznych lusterek wstecznych należy wyregulować przed rozpoczęciem jazdy.

Przycisk składania zewnętrznych lusterek wstecznych

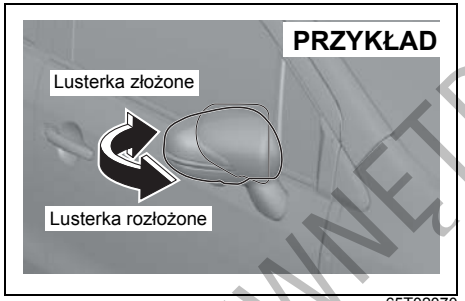

65T02070



65T02080

W przypadku parkowania samochodu w ciasnym miejscu można złożyć zewnętrzne lusterka wsteczne. Gdy wyłącznik zapłonu jest w pozycji „ACC” lub „ON”, bądź przyciskiem rozruchu wybrany jest stan „ACC” lub „ON”, naciśnięcie przycisku (1) powoduje złożenie lub rozłożenie lusterek. Przed rozpoczęciem jazdy lusterka powinny zostać ustawione w normalnej pozycji.

⚠ OSTRZEŻENIE

Jazda ze złożonymi zewnętrznymi lusterkami wstecznymi grozi wypadkiem.
Nie należy jeździć ze złożonymi zewnętrznymi lusterkami wstecznymi.

⚠ PRZESTROGA

Przemieszczające się lusterka mogą przycisnąć dłoń, powodując obrażenia. Przy składaniu i rozkładaniu lusterek należy dopilnować, aby w ich pobliżu nie znalazła się niczyja dłoń.

DO UŻYTKU WEWNĘTRZNEGO

Siedzenia tylne

Regulacja ustawienia siedzeń

⚠ OSTRZEŻENIE

- **W celu wyeliminowania ryzyka jazdy ze zbyt luźnym pasem bezpieczeństwa, co powoduje obniżenie skuteczności jego działania ochronnego, regulacji ustawienia siedzeń należy dokonywać przed zapięciem pasów bezpieczeństwa.**
- **Przedmiot zakleszczony pod siedzeniem uniemożliwi jego zablokowanie, co grozi wypadkiem lub wadliwym działaniem mechanizmu. Pod siedzeniem nie umieszczać żadnych przedmiotów.**

Regulacja pochylenia oparcia

⚠ OSTRZEŻENIE

Podczas jazdy oparcia wszystkich siedzeń powinny być w pozycji jak najbliższej pionowej, ponieważ przy innym ich ustawieniu pasy bezpieczeństwa mają zmniejszoną skuteczność. Pasy bezpieczeństwa zapewniają maksymalne działanie ochronne przy całkowicie podniesionych oparciach.

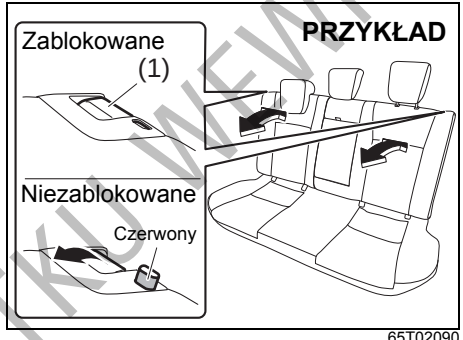

65T02090

W celu zmiany kąta pochylenia oparcia tylnego siedzenia należy:

1) Pociągnąć do góry dźwignię (1) na górnej krawędzi oparcia.
2) Odchylić oparcie w jedno z położeń blokady.
3) Zwolnić dźwignię i docisnąć oparcie do pozycji, w której zostanie unieruchomione.

Po dokonaniu regulacji należy spróbować poruszyć oparcie w celu sprawdzenia, czy jest prawidłowo zablokowane.

Zagłówki

Zadaniem zagłówków jest zmniejszenie ryzyka obrażeń kręgów szyjnych w razie wypadku.

⚠ OSTRZEŻENIE

- **Jazda z wyjętym zagłówkiem oznacza brak amortyzacji bezwładnego ruchu głowy do tyłu w razie uderzenia w tył tego samochodu oraz ogólny brak ochrony głowy przy gwałtownym hamowaniu lub zderzeniu. Grozi to odniesieniem poważnych obrażeń.**
  Nie należy jeździć samochodem z wyjętymi zagłówkami.
- **Odwrotnie włożony lub nieprawidłowo zamocowany zagłówek nie gwarantuje pełnego działania ochronnego w krytycznej sytuacji, co stwarza ryzyko odniesienia poważnych obrażeń.**
  Odwrotnie włożony zagłówek nie daje możliwości prawidłowej regulacji wysokości jego ustawienia ani bezpiecznego unieruchomienia.
  Zagłówek powinien być ustawiony we właściwym kierunku i bezpiecznie unieruchomiony.

>>

DO UŻYTKU WEWNĘTRZNEGO

⚠ OSTRZEŻENIE

cd.
- **Rozproszenie kierowcy spowodowane regulacją zagłówka może doprowadzić do wypadku.**
  Nie należy regulować położenia zagłówków podczas jazdy.
- **Jeżeli zamocowany fotelik dziecięcy dotyka zagłówka, w razie wypadku dziecko będzie narażone na poważne obrażenia ciała.**
  Fotelik dziecięcy nie może stykać się z zagłówkiem, dlatego mocując fotelik należy wysunąć zagłówek na maksymalną wysokość lub go wyjąć.

⚠ PRZESTROGA

Pozostawiony w kabinie samochodu wyjęty zagłówek stwarza potencjalne zagrożenie dla znajdujących się w niej osób oraz może spowodować uszkodzenia.
Wyjętego zagłówka nie należy pozostawiać w kabinie samochodu.

INFORMACJA:
W celu wyjęcia zagłówka konieczne może być nieznaczne pochylenie oparcia siedzenia do przodu, zapewniające wystarczającą odległość od sufitu.

PRZYKŁAD

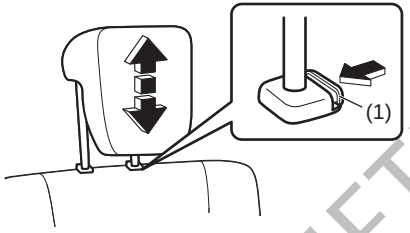

61MM0A033a

W celu wysunięcia zagłówka należy pociągnąć go do góry i ustawić w położeniu, w którym rozlega się odgłos zapadki. W celu obniżenia pozycji zagłówka należy go nacisnąć do dołu, jednocześnie wciskając przycisk blokady (1). W razie konieczności wyjęcia zagłówka (np. w celu oczyszczenia lub wymiany) należy wcisnąć przycisk blokady (1) i wyciągnąć zagłówek z prowadnic.

W przypadku mocowania fotelika dziecięcego, w zależności od potrzeby ustawić na odpowiedniej wysokości lub wyjąć zagłówek.

Podłokietnik

Szczegółowe informacje podane są pod hasłem „Podłokietniki” w rozdziale „POZOSTAŁE URZĄDZENIA I OSPRZĘT”.

Składanie tylnych siedzeń

Tylne siedzenia można złożyć do przodu, uzyskując dodatkową przestrzeń bagażową.

W celu złożenia siedzenia do przodu należy:

1) Całkowicie opuścić zagłówek.
2) Odpowiednio zabezpieczyć środkowy pas bezpieczeństwa w tylnym rzędzie siedzeń. Wskazówki podane są pod hasłem „3-punktowy pas bezpieczeństwa z rozpinanym łącznikiem” w dalszej części tego rozdziału.

PRZYKŁAD

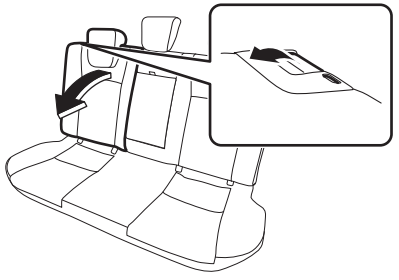

61MM0A057

3) Nacisnąć dźwignię blokady na górnej krawędzi obu części oparcia, a następnie złożyć oparcia do przodu.

DO UŻYTKU WEWNĘTRZNEGO

⚠ OSTRZEŻENIE

Jeżeli niezbędne jest przewożenie ładunku w części przeznaczonej dla pasażerów ze złożonym tylnym siedzeniem, należy pamiętać o takim zabezpieczeniu ładunku, aby nie mógł się on przemieszczać, grożąc spowodowaniem obrażeń. Nie układać bagażu powyżej podniesionych oparć siedzeń.

UWAGA

Gdy oparcie tylnego siedzenia jest złożone, należy uważać, aby do wnętrza zaczepu oparcia nie dostały się żadne zanieczyszczenia. Mogłoby to spowodować uszkodzenie mechanizmu blokady oparcia, uniemożliwiając jego bezpieczne unieruchomienie.

W celu przywrócenia normalnego położenia tylnego siedzenia należy wykonać opisane poniżej czynności.

⚠ PRZESTROGA

Przywracając normalne położenie oparcia tylnego siedzenia należy uważać, aby nie doszło do przyciśnięcia dłoni.

UWAGA

Przywracając normalne położenie oparcia tylnego siedzenia należy upewnić się, czy wokół zaczepu blokującego nie ma żadnych przedmiotów, które mogłyby uniemożliwić prawidłowe zablokowanie oparcia.

PRZYKŁAD

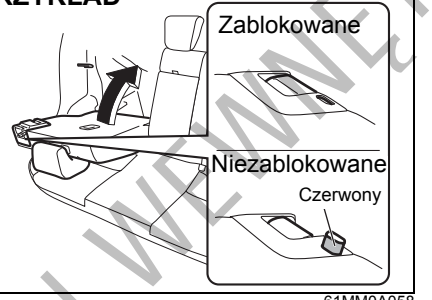

61MM0A058

Podnieść oparcie do pozycji, w której zostanie zablokowane.

Po przywróceniu normalnej pozycji oparcia należy sprawdzić, czy zostało bezpiecznie unieruchomione, naciskając je do przodu i do tyłu.

⚠ PRZESTROGA

- **Nie należy wkładać palców w otwór zaczepu oparcia tylnego siedzenia, ponieważ grozi to ich przyciśnięciem i skaleczeniem.**

>>

⚠ PRZESTROGA

cd.

- **Po unieruchomieniu oparcia tylnego siedzenia w zaczepie należy sprawdzić, czy jest ono prawidłowo zablokowane. Jeżeli nie jest, widoczny będzie czerwony wskaźnik obok dźwigni.**

UWAGA

- **Przywracając normalne położenie oparcia tylnego siedzenia należy uważać, aby do jego zaczepu nie dostały się żadne zanieczyszczenia. Mogłyby to uniemożliwić prawidłowe zablokowanie oparcia.**
- **Przywracając normalne położenie oparcia tylnego siedzenia należy zachować ostrożność, aby nie spowodować uszkodzenia jego zaczepu. Nie dociskać oparcia z nadmierną siłą, ani nie używać do tego celu żadnych dodatkowych narzędzi.**
- **Zaczep oparcia tylnego siedzenia przeznaczony jest wyłącznie do jego unieruchomienia i nie należy go wykorzystywać do żadnych innych celów. Nieprawidłowe użycie zaczepu może doprowadzić do uszkodzenia jego mechanizmu, uniemożliwiając bezpieczne zablokowanie oparcia.**

DO UŻYTKU WEWNĘTRZNEGO

Bezpieczne przewożenie dzieci

Należy zachowywać zwiększoną ostrożność i jechać wolniej.

Dziecko powinno jechać na tylnym siedzeniu

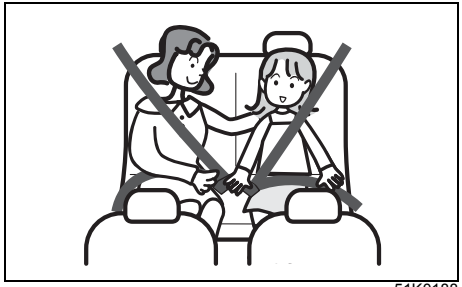

51K0188

- W miarę możliwości dziecko powinno siedzieć obok osoby dorosłej i być stale nadzorowane wzrokowo.
- Dziecko przewożone na przednim fotelu może rozpraszać kierowcę lub w inny sposób utrudniać prowadzenie samochodu.
- Należy dobrać właściwy rodzaj zabezpieczenia, odpowiednio do wieku i wielkości ciała dziecka.

⚠ OSTRZEŻENIE

- **Niezabezpieczenie drzwi samochodu przed ich otwarciem od wewnątrz stwarza potencjalne ryzyko wypadnięcia dziecka i odniesienia przez nie poważnych obrażeń. Należy korzystać z mechanizmu zabezpieczającego drzwi przed ich otwarciem od wewnątrz.**
- **W razie konieczności posadzenia na przednim miejscu dziecka, które już nie wymaga specjalnego fotelika, należy przestrzegać następujących zaleceń:**
  - **Odsunąć fotel pasażera maksymalnie do tyłu. Jeżeli fotel pasażera nie zostanie odsunięty, istnieje ryzyko spowodowania poważnych obrażeń przez poduszkę powietrzną w razie jej odpalenia.**

>>

⚠ OSTRZEŻENIE

cd.



59RN04650

  - **Wystawianie ręki przez okno lub opieranie się o drzwi stwarza ryzyko odniesienia przez dziecko poważnych obrażeń w wyniku silnego uderzenia przez boczną poduszkę lub kurtynę powietrzną w razie ich odpalenia.**
    Nie należy zezwalać dziecku na wystawianie rąk przez okno lub opieranie się o drzwi.
- **Dłonie, stopy itp. dziecka nie powinny znajdować się blisko ruchomych elementów wnętrza samochodu, takich jak podłokietniki czy prowadnice foteli. W przeciwnym razie istnieje ryzyko odniesienia obrażeń.**

DO UŻYTKU WEWNĘTRZNEGO

Dziecko wymaga ochrony pasem bezpieczeństwa



69RHS159

⚠ OSTRZEŻENIE

- **Nie należy trzymać dziecka na kolanach podczas jazdy. Nawet mocne obejmowanie nie chroni dziecka w należyty sposób i w razie np. kolizji może ono odnieść poważne obrażenia.**
- **Dziecko nie chronione pasem bezpieczeństwa może w razie gwałtownego hamowania bądź zderzenia odnieść poważne obrażenia. Przewożone dziecko powinno być bezwzględnie chronione pasem bezpieczeństwa.**

>>

⚠ OSTRZEŻENIE

cd.

- **Pas bezpieczeństwa używany przez dwie lub więcej osób jednocześnie nie daje należytej ochrony, co w razie gwałtownego hamowania lub zderzenia grozi odniesieniem poważnych obrażeń. Nie należy dopuszczać, aby pas bezpieczeństwa był używany przez więcej niż jedną osobę jednocześnie.**

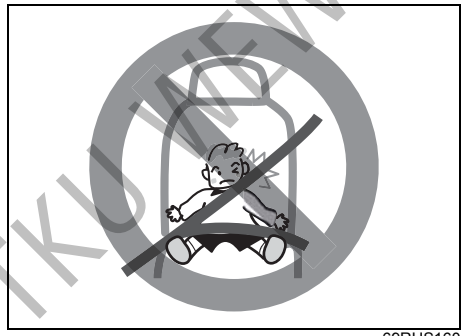

69RHS160

⚠ OSTRZEŻENIE

- **Pasy bezpieczeństwa w tym samochodzie są przeznaczone dla osób o dorosłych rozmiarach ciała. Jeżeli część barkowa pasa bezpieczeństwa dotyka szyi lub podbródka dziecka zamiast spoczywać na jego barku, bądź gdy część biodrowa nie obejmuje prawidłowo jego miednicy, dziecko powinno być przewożone w odpowiednim dla niego foteliku zamocowanym na tylnym siedzeniu samochodu. Nieprawidłowe ułożenie pasa bezpieczeństwa naraża dziecko na ryzyko odniesienia poważnych obrażeń.**
- **Każde dziecko, które nie jest w stanie utrzymywać głowy pionowo lub samodzielnie siedzieć, powinno być posadowione w odpowiednim foteliku zamocowanym na tylnym siedzeniu samochodu.**

DO UŻYTKU WEWNĘTRZNEGO

Nie zezwalać dziecku na zabawę pasem bezpieczeństwa

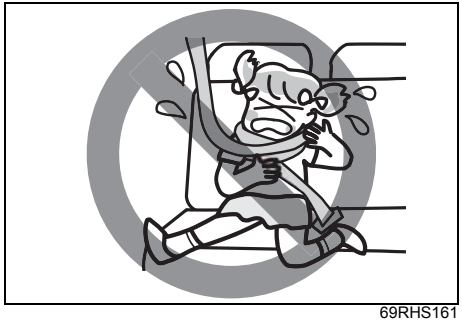

69RHS161

⚠ OSTRZEŻENIE

Dziecko bawiące się pasem bezpieczeństwa jest narażone na poważne zagrożenia, na przykład uduszenie w wyniku owinięcia pasa wokół szyi. W razie takiego niebezpieczeństwa przeciąć pas nożyczkami.

Używanie fotelika dziecięcego

Wskazówki podane są pod hasłem „Pasy bezpieczeństwa i foteliki dziecięce" w tym rozdziale.

Otwieranie/zamykanie drzwi/okien oraz regulacja siedzeń wyłącznie przez osobę dorosłą

Tylko osoby dorosłe powinny otwierać i zamykać drzwi lub okna oraz regulować ustawienie siedzeń, ponieważ przy tej czynności dziecko mogłoby doznać urazu dłoni, ramion, nóg, szyi itp.



69RHS162

⚠ OSTRZEŻENIE

- **Jeżeli sterowanie szybami bocznymi nie jest zablokowane, dziecko może je przez przypadek uruchomić i może dojść do przyciśnięcia ciała w otworze okiennym.**
  W celu uniknięcia niepożądanego uruchomienia elektrycznego sterowania szyb, należy je wyłączyć przyciskiem blokady szyb.

>>

⚠ OSTRZEŻENIE

cd.

- **Pozostawienie szyby w stanie niezablokowanym stwarza zagrożenie, ponieważ dziecko może niespodziewanie nią poruszyć i doznać urazu.**
  Wysiadając z samochodu należy wyłączyć zapłon i zabrać ze sobą kluczyk oraz nie należy pozostawiać w nim dziecka.

DO UŻYTKU WEWNĘTRZNEGO

Nie pozwalać dziecku na wystawianie głowy lub rąk przez okno



69RHS163

⚠ OSTRZEŻENIE

Należy pilnować, aby dziecko nie wystawiało głowy, rąk ani innych części ciała przez okno. Groziłoby to poważnymi obrażeniami w wyniku np. wypadnięcia lub gwałtownego hamowania. Ponadto dziecko mogłoby odnieść poważne obrażenia w wyniku uderzenia przez zewnętrzny obiekt.

Nie pozostawiać w samochodzie dziecka bez nadzoru

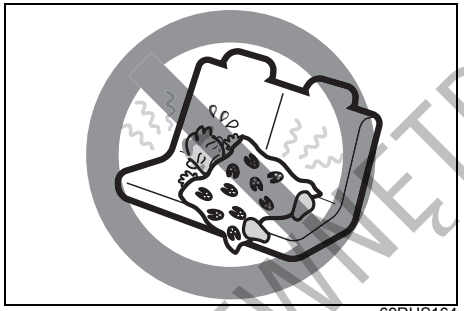

69RHS164

⚠ OSTRZEŻENIE

Nie należy pozostawiać dziecka samego w samochodzie.

- **Nienadzorowane działania dziecka mogą doprowadzić do pożaru lub wypadku w wyniku przypadkowego uruchomienia samochodu.**
- **W warunkach intensywnego nasłonecznienia wnętrze samochodu ulega silnemu nagrzaniu, w wyniku czego dziecko może doznać udaru cieplnego lub odwodnienia, co stwarza poważne zagrożenie dla zdrowia, a nawet ryzyko śmierci. Nawet mimo włączonej klimatyzacji dziecko nie powinno pozostawać same w samochodzie.**

Nie przewozić dziecka w bagażniku

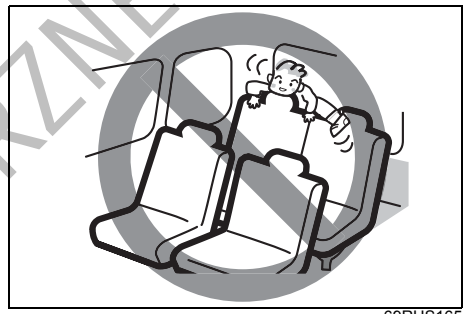

69RHS165

⚠ OSTRZEŻENIE

Przestrzeń bagażowa nie jest przystosowana do przewożenia osób. Nie należy zezwalać dzieciom na przebywanie w tym miejscu podczas jazdy. Stwarzałoby to ryzyko nieszczęśliwego wypadku w razie np. nagłego hamowania. Również podczas postoju samochodu na drodze nie należy zezwalać dzieciom na zabawę w bagażniku.

DO UŻYTKU WEWNĘTRZNEGO

Pasy bezpieczeństwa

Dziecko wymaga ochrony pasem bezpieczeństwa

Wskazówki podane są pod hasłem „Bezpieczne przewożenie dzieci” w tym rozdziale.

Informacja dla kobiet ciężarnych i osób chorych

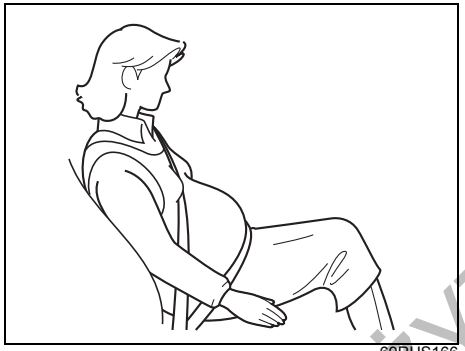

69RHS166

⚠ OSTRZEŻENIE

- **Kobiety ciężarne oraz osoby chore i niepełnosprawne również powinny używać pasów bezpieczeństwa. Jednak w razie kolizji istnieje ryzyko skoncentrowania znacznego nacisku na określonych fragmentach ciała. Zalecane jest skonsultowanie się z lekarzem.**
- **Kobieta ciężarna powinna ułożyć część biodrową pasa bezpieczeństwa jak najniżej w poprzek miednicy, omijając brzuch. Część barkowa pasa bezpieczeństwa powinna spoczywać w połowie odległości pomiędzy ramieniem a podstawą szyi, skośne na klatce piersiowej i nie dotykać brzucha.**

Trzypunktowy pas bezpieczeństwa

Bezwładnościowa blokada wysuwu

Pasy bezpieczeństwa mają bezwładnościową blokadę wysuwu, uruchamianą jedynie w sytuacji gwałtownego hamowania lub zderzenia. Może ona także zadziałać w przypadku szybkiego pociągnięcia taśmy pasa bezpieczeństwa. W takiej sytuacji należy puścić pas, a następnie nieco wolniej przekładać w poprzek ciała.

Ważna przestroga

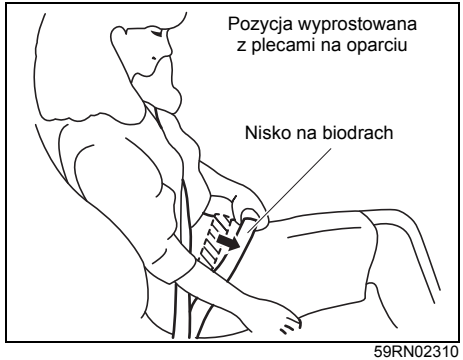

59RN02310

DO UŻYTKU WEWNĘTRZNEGO

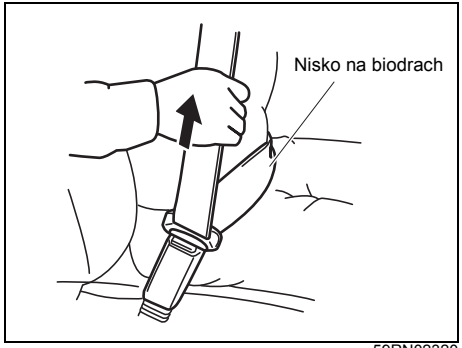

59RN02320

W celu ograniczenia ryzyka wyśliźnięcia się spod pasa bezpieczeństwa podczas zderzenia, należy biodrową część pasa ułożyć jak najniżej i zlikwidować jej luz, pociągając część barkową poprzez sprzączkę ku górze. Długość przebiegającej skośnie przez pierś części barkowej pasa dopasuje się samoczynnie, pozwalając zachować swobodę ruchów.

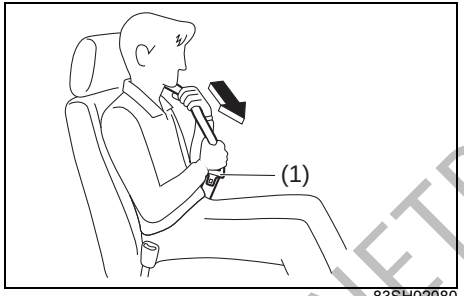

83SH02080

Przy zapinaniu pasa bezpieczeństwa kierowcy konieczne jest cofnięcie podłokietnika.
Trzymając za sprzączkę (1) i taśmę pasa bezpieczeństwa powoli go wysuwać, prostując ewentualne skręcenia.

INFORMACJA:
Gdy pas jest zablokowany i nie daje się wysunąć, należy go puścić i ponowić próbę. Gdy pas nadal nie daje się wysunąć, należy go mocno pociągnąć, puścić i ponownie powoli wyciągnąć.

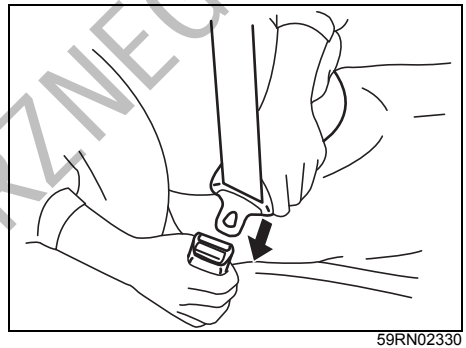

59RN02330

W celu zapięcia pasa bezpieczeństwa należy przełożyć jego sprzączkę w poprzek ciała, a następnie wsunąć ją prosto w gniazdo zaczepowe po przeciwnej stronie, aż rozlegnie się odgłos zatrzaskiwania. Po wciśnięciu sprzączki w gniazdo zaczepowe pociągnąć taśmę pasa w celu sprawdzenia, czy nastąpiło prawidłowe sprzęgnięcie.

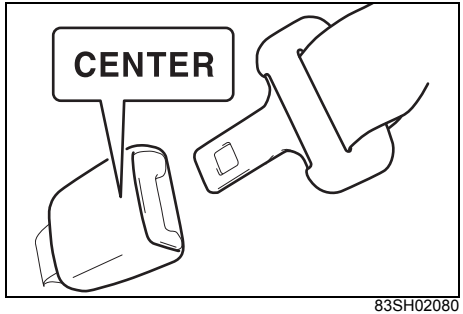

83SH02080

DO UŻYTKU WEWNĘTRZNEGO

INFORMACJA:
Zaczep środkowego pasa bezpieczeństwa na tylnym siedzeniu oznaczony jest napisem „CENTER”. Konstrukcja zaczepów pasów bezpieczeństwa na tylnym siedzeniu uniemożliwia włożenie w nie niewłaściwej sprzączki.

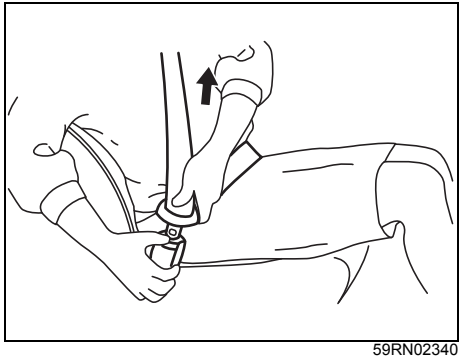

59RN02340

W celu odpięcia pasa bezpieczeństwa należy wcisnąć w gnieździe zaczepowym czerwony przycisk z napisem „PRESS” i pozwolić, aby pas powoli cofał się samoczynnie, asekurując dłonią jego taśmę i/lub sprzączkę.

Trzypunktowy pas bezpieczeństwa z rozpinanym łącznikiem

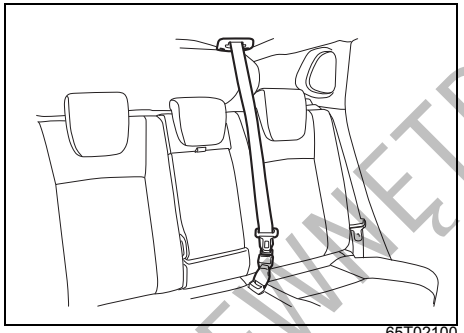

65T02100

3-punktowy środkowy pas bezpieczeństwa na tylnym siedzeniu, oprócz zwykłego gniazda zaczepowego i sprzączki, ma rozpinany łącznik. Dla odróżnienia od gniazda zaczepowego skrajnego lewego pasa bezpieczeństwa, jego gniazdo zaczepowe oznaczony jest napisem „CENTER”. Konstrukcje gniazda zaczepowego tego pasa oraz gniazda łącznika uniemożliwiają włożenie niewłaściwej sprzączki.

Gdy oparcie tylnego siedzenia jest podniesione, łącznik środkowego pasa bezpieczeństwa powinien być zapięty. Należy go rozpinać jedynie w celu złożenia oparcia. Sposób postępowania przy rozpinaniu i zapinaniu łącznika opisany jest w dalszej części tekstu.

Zapinanie pasa bezpieczeństwa

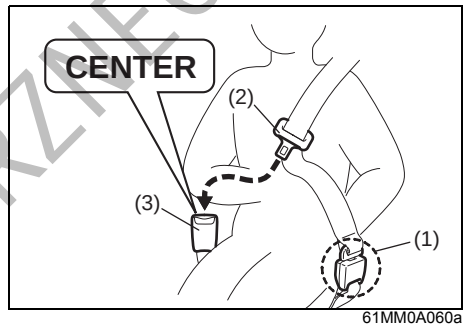

61MM0A060a

Przed zapięciem 3-punktowego środkowego pasa bezpieczeństwa należy sprawdzić, czy rozpinany łącznik (1) jest prawidłowo sprzęgnięty i taśma pasa nie jest skręcona.

W celu zapięcia pasa bezpieczeństwa należy przełożyć jego sprzączkę (2) w poprzek ciała, a następnie wsunąć ją prosto w gniazdo zaczepowe (3) po przeciwnej stronie, aż rozlegnie się odgłos zatrzaskiwania.

DO UŻYTKU WEWNĘTRZNEGO

Odpinanie pasa bezpieczeństwa

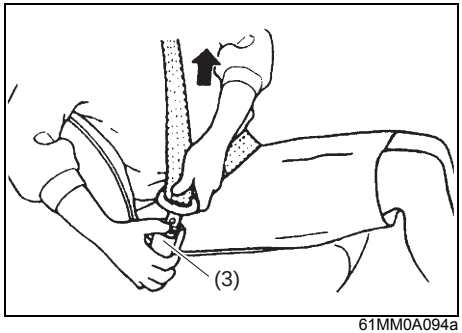

61MM0A094a

W celu odpięcia pasa bezpieczeństwa należy wcisnąć przycisk w gnieździe zaczepowym (3) i pozwolić, aby pas powoli cofał się samoczynnie, asekurując dłonią jego taśmę i/lub sprzączkę.

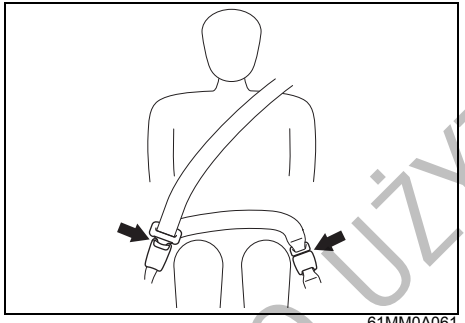

61MM0A061

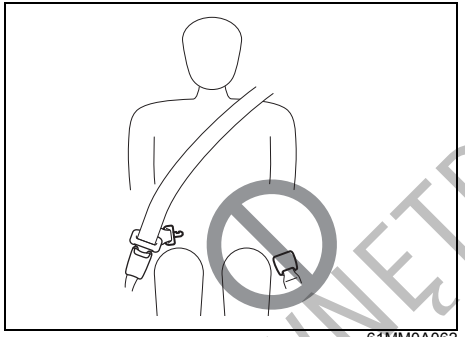

61MM0A062

⚠ OSTRZEŻENIE

W celu zminimalizowania ryzyka odniesienia poważnych lub śmiertelnych obrażeń w razie zderzenia, gdy środkowy pas bezpieczeństwa jest używany, obie jego sprzączki powinny być włożone w odpowiednie gniazda zaczepowe.

Odpinanie i zapinanie łącznika

Odpinanie łącznika

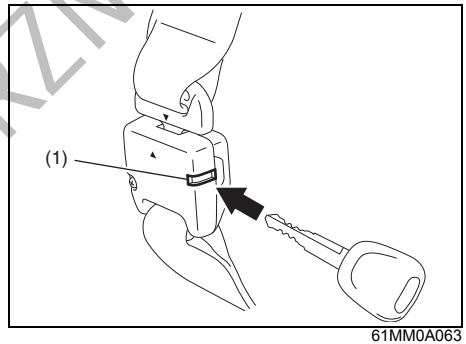

61MM0A063

W celu odpięcia łącznika:

1) Wsunąć końcówkę sprzączki w szczelinę (1) łącznika i pozwolić, aby pas zwinął się samoczynnie.
2) Po całkowitym zwinięciu pasa bezpieczeństwa należy unieruchomić jego sprzączkę w przewidzianym do tego celu uchwycie. Wskazówki podane są pod hasłem „Zabezpieczanie środkowego pasa bezpieczeństwa na tylnym siedzeniu” w dalszej części tego rozdziału.

UWAGA

Przed złożeniem oparcia tylnego siedzenia należy rozpiąć łącznik 3-punktowego środkowego pasa bezpieczeństwa. W przeciwnym razie może ulec uszkodzeniu taśma pasa.

DO UŻYTKU WEWNĘTRZNEGO

Zapinanie łącznika

W celu zapięcia łącznika:
1) Wyciągnąć za sprzączkę pas bezpieczeństwa z uchwytu.

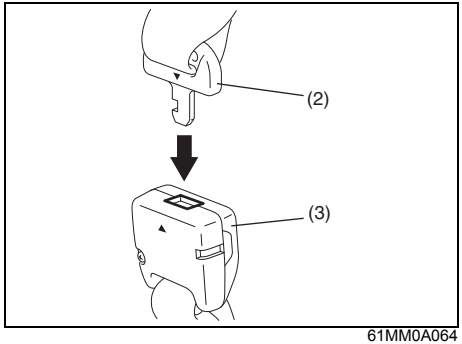

61MM0A064

2) Wsunąć sprzączkę (2) w gniazdo łącznika (3), aż rozlegnie się odgłos zatrzaskiwania.

⚠ OSTRZEŻENIE

Sprawdzić poprawność sprzęgnięcia rozpinanego łącznika oraz czy taśma pasa bezpieczeństwa nie jest skręcona.

Zabezpieczanie środkowego pasa bezpieczeństwa na tylnym siedzeniu

Po całkowitym zwinięciu środkowego pasa bezpieczeństwa dla tylnego siedzenia konieczne jest jego odpowiednie zabezpieczenie.

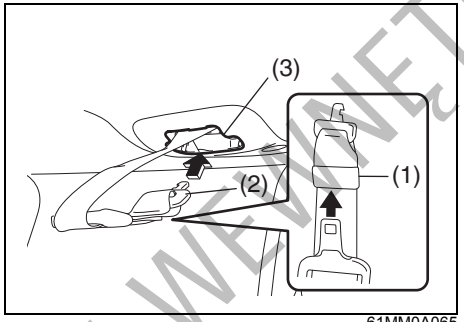

61MM0A065

W celu zabezpieczenia pasa bezpieczeństwa należy wsunąć jego sprzączkę w szczelinę (1). Następnie wsunąć zaczep łącznika (2) w szczelinę gniazda w podsufitce (3).

Regulacja długości pasa bezpieczeństwa

Pas bezpieczeństwa nie wymaga regulacji długości. Pas wysuwa się i chowa wraz z ruchami ciała. Silne uderzenie powoduje automatyczne zablokowanie wysuwu pasa, aby skutecznie przytrzymał ciało.

DO UŻYTKU WEWNĘTRZNEGO

Regulacja wysokości górnego mocowania pasa bezpieczeństwa (Tylko przy przednich fotelach)

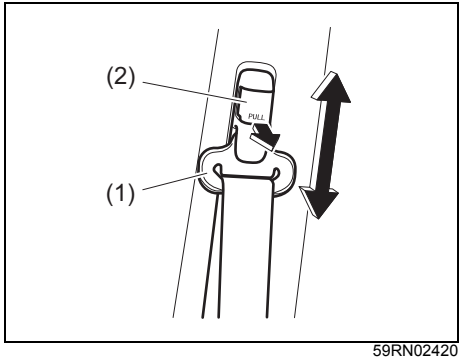

59RN02420

Wysokość górnego mocowania pasa bezpieczeństwa należy tak wyregulować, aby część barkowa pasa przechodziła przez środek barku bliższego drzwiom. Kotwę (1) można swobodnie przesunąć do góry. Przesunięcie kotwy do dołu wymaga wyciągnięcia blokady (2). Po dokonaniu regulacji sprawdzić, czy kotwa jest prawidłowo zablokowana.

⚠ OSTRZEŻENIE

Część barkowa pasa bezpieczeństwa powinna przebiegać przez środek barku od strony drzwi. Pas powinien przebiegać z dala od twarzy i szyi, ale nie powinien też zsuwać się z ramienia. Niewłaściwe ułożenie pasa bezpieczeństwa ogranicza jego działanie ochronne w razie kolizji.

Prawidłowe używanie pasa bezpieczeństwa

⚠ OSTRZEŻENIE

- **Pas bezpieczeństwa powinien być prawidłowo ułożony i zapięty. Inaczej może nie zapewnić należytego przytrzymania ciała w razie gwałtownego hamowania lub zderzenia, co grozi odniesieniem poważnych obrażeń. Należy stosować się do poniższych uwag.**
- **Skręcony lub zbyt luźny pas bezpieczeństwa stwarza ryzyko skoncentrowania znacznego nacisku na określonych fragmentach ciała.**
- **Ułożenie pasa bezpieczeństwa na brzuchu spowoduje znaczne obciążenie tego miejsca w razie zderzenia.**
- **Jeżeli pas nie opina ciasno barku, impet ewentualnego zderzenia może spowodować bezwładne przemieszczenie się ciała do przodu.**
- **W przypadku przyciśnięcia taśmy pasa bezpieczeństwa przez podłokietnik, pas może nie zapewnić należytej ochrony w razie wypadku, co grozi odniesieniem poważnych obrażeń.**
  Taśma pasa bezpieczeństwa powinna być ułożona poniżej podłokietnika.

DO UŻYTKU WEWNĘTRZNEGO

Sygnalizacja niezapiętego pasa bezpieczeństwa

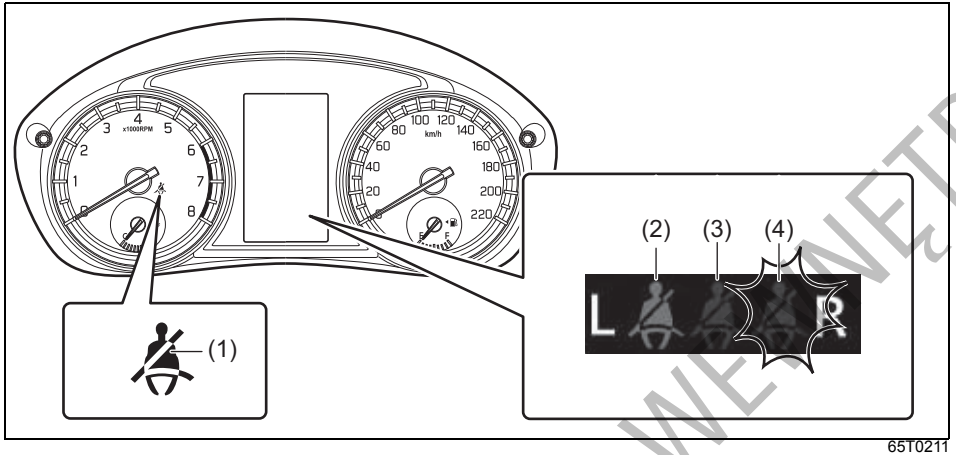

(1) Lampka przypominająca o zapięciu pasa bezpieczeństwa kierowcy / pasażera na przednim fotelu
(2) Lampka przypominająca o zapięciu pasa bezpieczeństwa pasażera na tylnym lewym siedzeniu*1 (w niektórych wersjach)
(3) Lampka przypominająca o zapięciu pasa bezpieczeństwa pasażera na tylnym środkowym siedzeniu*2 (w niektórych wersjach)
(4) Lampka przypominająca o zapięciu pasa bezpieczeństwa pasażera na tylnym prawym siedzeniu*3 (w niektórych wersjach)
*1: Sygnalizuje, że pas bezpieczeństwa nie jest zapięty.
*2: Sygnalizuje, że pas bezpieczeństwa jest zapięty.
*3: Sygnalizuje (błyskaniem), że pas bezpieczeństwa nie jest zapięty.

Gdy kierowca lub pasażer na przednim fotelu nie zapnie swojego pasa bezpieczeństwa, świecąca się lub błyskająca odpowiednia lampka wraz z uruchomioną sygnalizacją akustyczną przypomną o konieczności jego zapięcia. Szczegółowe informacje podane są w dalszej części.

⚠ OSTRZEŻENIE

Kierowca i pasażerowie powinni mieć zawsze zapięte pasy bezpieczeństwa. W razie wypadku osoby z niezapiętymi pasami bezpieczeństwa są znacznie bardziej narażone na odniesienie obrażeń. Należy wyrobić sobie nawyk zapinania pasa bezpieczeństwa przed uruchomieniem silnika samochodu.

INFORMACJA:
Gdy lampka ta świeci się, na wyświetlaczu informacyjnym widoczny jest komunikat przypominający o zapięciu pasa bezpieczeństwa.

DO UŻYTKU WEWNĘTRZNEGO

Sygnalizacja niezapiętego pasa bezpieczeństwa kierowcy
Jeżeli po obróceniu wyłącznika zapłonu do pozycji „ON” lub wybraniu przyciskiem rozruchu stanu „ON”, pas bezpieczeństwa kierowcy pozostaje niezapięty, jest to sygnalizowane w następujący sposób:
1) Zaświeci się lampka ostrzegawcza niezapiętego pasa bezpieczeństwa kierowcy.
2) Gdy mimo tego samochód ruszy, po przekroczeniu prędkości 15 km/h lampka ostrzegawcza zaczyna błyskać i na około 95 sekund uruchamiana jest ostrzegawcza sygnalizacja akustyczna.
3) Następnie lampka pozostaje zapalona, aż kierowca zapnie pas bezpieczeństwa.

Jeżeli kierowca rozepnie pas bezpieczeństwa podczas jazdy, sygnalizacja ostrzegawcza zadziała od etapu 1) lub 2), w zależności od aktualnej prędkości samochodu. Jeżeli samochód porusza się z prędkością poniżej 15 km/h, sygnalizacja rozpocznie się od etapu 1). Jeżeli samochód porusza się z prędkością powyżej 15 km/h, sygnalizacja rozpocznie się od etapu 2).
Z chwilą zapięcia pasa bezpieczeństwa kierowcy bądź obrócenia wyłącznika zapłonu do pozycji „LOCK” lub przełączenia przyciskiem rozruchu w stan „LOCK” (wyłączone zasilanie) sygnalizacja ostrzegawcza zostaje przerwana.

Sygnalizacja niezapiętego pasa bezpieczeństwa pasażera na przednim fotelu
Jeżeli osoba siedząca na miejscu obok kierowcy nie ma zapiętego pasa bezpieczeństwa, jest to odpowiednio sygnalizowane przy włączonym zapłonie. Sygnalizacja niezapiętego pasa bezpieczeństwa pasażera na przednim fotelu działa w analogiczny sposób, jak w przypadku pasa bezpieczeństwa kierowcy.

UWAGA

Jeden z czujników w układzie sygnalizacji niezapiętego pasa bezpieczeństwa pasażera na przednim fotelu jest umiejscowiony w siedzisku tego fotela. Z tego względu w razie zalania siedziska przedniego fotela pasażera napojami, sokami lub innymi cieczami należy je niezwłocznie wytrzeć do sucha miękką ściereczką. W przeciwnym wypadku może dojść do uszkodzenia czujnika.

INFORMACJA:
- *Czujnik obciążenia może zareagować na umieszczony na przednim fotelu pasażera przedmiot o odpowiednio dużej masie, powodując zaświecenie się lampki przypominającej o zapięciu pasa bezpieczeństwa i zadziałanie wewnętrznej sygnalizacji akustycznej.*
- *Gdy na miejscu pasażera usiądzie dziecko lub osoba drobnej budowy, bądź gdy na siedzisku zostanie umieszczona poduszka, czujnik obciążenia może nie zareagować i sygnalizacja akustyczna może nie zadziałać.*

Sygnalizacja niezapiętego pasa bezpieczeństwa pasażera na tylnym siedzeniu (w niektórych wersjach)
Po włączeniu zapłonu wszystkie lampki przypominające o zapięciu pasów bezpieczeństwa na tylnym siedzeniu zaświecą się bez względu na to, czy na danym miejscu ktoś siedzi. Lampki te zgasną po upływie około 65 sekund od osiągnięcia lub przekroczenia prędkości 15 km/h.
Lampki te zaświecą się również po otwarciu tylnych drzwi.

W następujących sytuacjach lampki przypominające o zapięciu pasów bezpieczeństwa na tylnym siedzeniu będą błyskać przez około 65 sekund i równocześnie przez około 35 sekund rozlegać się będzie sygnał akustyczny. Po upływie 30 sekund od przerwania sygnalizacji akustycznej odpowiednia lampka przestanie błyskać i pozostanie zaświecona.
- Gdy pas bezpieczeństwa na tylnym siedzeniu zostanie rozpięty przy prędkości jazdy co najmniej 15 km/h.
- Gdy po rozpięciu pasa bezpieczeństwa na tylnym siedzeniu bez otwierania tylnych drzwi prędkość jazdy wzrośnie do co najmniej 15 km/h.

Zapięcie pasa bezpieczeństwa lub wyłączenie zapłonu poprzez obrócenie wyłącznika zapłonu do pozycji „OFF” lub przełączenie przyciskiem rozruchu w stan „LOCK” (wyłączone zasilanie) przerywa sygnalizację.

DO UŻYTKU WEWNĘTRZNEGO

Dbałość o pasy bezpieczeństwa

Jak dbać o pasy bezpieczeństwa

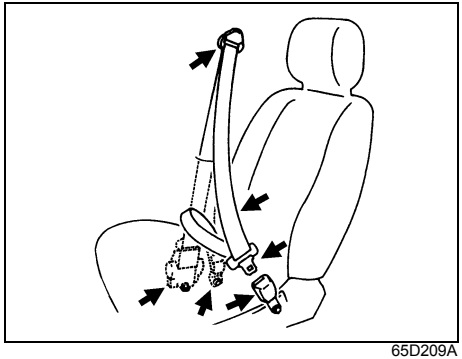

65D209A

Pasy bezpieczeństwa należy okresowo kontrolować, czy działają prawidłowo i nie są uszkodzone. Kontrola powinna obejmować taśmy pasów, gniazda zaczepowe, sprzączki, mechanizmy zwijające, punkty mocowania oraz prowadnice. Każdy pas, który nie funkcjonuje prawidłowo lub jest uszkodzony, należy wymienić.

⚠ OSTRZEŻENIE

- **Po każdym zderzeniu należy dokonać przeglądu pasów bezpieczeństwa. Pas używany podczas kolizji (z wyjątkiem drobnych stłuczek) powinien zostać wymieniony na nowy, nawet gdy uszkodzenia nie są widoczne. Gdy zadziałają poduszki powietrzne i napinacze pasów bezpieczeństwa, nawet pasy niezapięte podczas kolizji powinny zostać wymienione na nowe. Poduszki powietrzne oraz napinacze i ograniczniki naprężenia pasów bezpieczeństwa mogą zadziałać tylko raz. W przypadku, gdy nie doszło do ich zadziałania, należy skonsultować się z autoryzowaną stacją obsługi Suzuki.**
- **Wystrzępienia, zadrapania lub przecięcia taśmy pasa bezpieczeństwa kwalifikują go do wymiany na nowy.**
- **W przypadku nieprawidłowego działania gniazda zaczepowego należy zwrócić się do autoryzowanej stacji obsługi SUZUKI lub specjalistycznego warsztatu.**

>>

⚠ OSTRZEŻENIE

cd.

- **Znaczne obciążenie pasa bezpieczeństwa podczas zderzenia może spowodować utratę jego sprawności, choć może on nadal wyglądać normalnie. Pas bezpieczeństwa wymaga wtedy wymiany na nowy.**
- **Ze względu na ewentualne ograniczenie działania ochronnego pasa bezpieczeństwa, grożące odniesieniem poważnych obrażeń w sytuacji krytycznej, należy stosować się do poniższych zaleceń.**
  - **– Obce ciało w gnieździe zaczepowym lub jego oblanie płynem może uniemożliwić prawidłowe działanie pasa bezpieczeństwa. Należy wtedy zwrócić się do autoryzowanej stacji obsługi SUZUKI lub specjalistycznego warsztatu.**
  - **– Nie dopuszczać do przyciśnięcia taśmy pasa bezpieczeństwa drzwiami, ponieważ grozi to jej uszkodzeniem. Przed zamknięciem drzwi należy sprawdzić, czy pas bezpieczeństwa nie zwisa luźno.**
  - **– Nie modyfikować ani nie demontować pasa bezpieczeństwa.**

DO UŻYTKU WEWNĘTRZNEGO

Boczne uchwyty skrajnych pasów bezpieczeństwa na tylnym siedzeniu

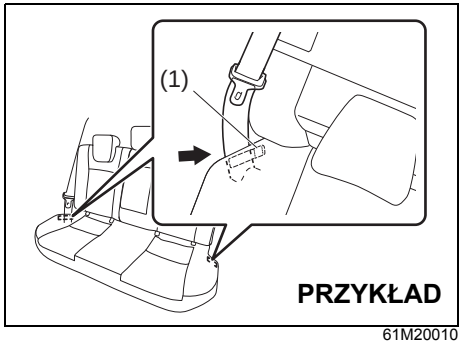

61M20010

Uchwyty skrajnych pasów bezpieczeństwa (1) znajdują się w bocznych częściach tylnego siedzenia, jak pokazano na ilustracji.

Gdy tylne pasy bezpieczeństwa nie są używane, należy ich taśmy zaczepić w uchwytach.
Przy zapinaniu tylnego pasa bezpieczeństwa należy zwolnić jego taśmę z bocznego uchwytu.

Czyszczenie pasa bezpieczeństwa

Pas bezpieczeństwa należy czyścić jak zwykłe tkaniny.

⚠ OSTRZEŻENIE

Do czyszczenia pasów bezpieczeństwa nie stosować środków wybielających lub barwiących ani rozpuszczalników. Groziłoby to spowodowaniem zaplamień i odbarwień, osłabienia mechanicznego oraz utraty sprawności pasa bezpieczeństwa.

Napinacz pasa bezpieczeństwa (tylko przy przednim fotelu)

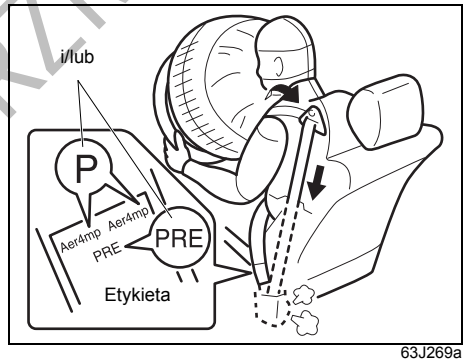

63J269a

⚠ OSTRZEŻENIE

Rozdział ten opisuje napinacze pasów bezpieczeństwa. Należy zapoznać się ze wszystkimi podanymi tu informacjami, co pozwoli zminimalizować ryzyko odniesienia poważnych obrażeń lub śmierci.

DO UŻYTKU WEWNĘTRZNEGO

W celu ustalenia, czy samochód jest wyposażony w napinacze przednich pasów bezpieczeństwa, należy obejrzeć pomarańczową etykietę umieszczoną w dolnej części pasa. Jeżeli zawiera literę „p" i/lub oznaczenie „PRE", jak pokazano na rysunku, samochód jest wyposażony w napinacze pasów bezpieczeństwa. Pasów bezpieczeństwa z napinaczami używa się w taki sam sposób jak zwykłych pasów.
Należy zapoznać się z opisem podanym w tym miejscu oraz pod hasłem „Uzupełniający system bezpieczeństwa biernego – poduszki powietrzne".

Napinacze pasów bezpieczeństwa działają wraz z poduszkami powietrznymi. Czujniki zderzenia oraz elektroniczny sterownik układu poduszek powietrznych sterują także napinaczami pasów bezpieczeństwa. Napinacze pasów bezpieczeństwa zostają odpalone jedynie w sytuacji odpowiednio silnego zderzenia czołowego lub bocznego, przy którym nastąpiło odpalenie poduszek powietrznych. Dodatkowe informacje oraz ogólne uwagi dotyczące działania i obsługi układu sterującego napinaczami pasów bezpieczeństwa podane są pod hasłem „Uzupełniający system bezpieczeństwa biernego – poduszki powietrzne".

Napinacze umieszczone są w mechanizmach zwijających obu przednich pasów bezpieczeństwa. W momencie zderzenia czołowego lub bocznego napinacze powodują ściągnięcie pasów bezpieczeństwa i ciało jadącego zostaje ciaśniej opięte. Po zadziałaniu napinaczy mechanizmy zwijające pasów bezpieczeństwa pozostają zablokowane. Uruchomieniu napinaczy towarzyszy charakterystyczny odgłos i może wydzielić się pewna ilość dymu. Nie stanowi to zagrożenia dla zdrowia, ani nie jest objawem pożaru w samochodzie.

Niezależnie od tego, czy przy danym siedzeniu są napinacze, kierowca i wszyscy pasażerowie powinni mieć zawsze zapięte pasy bezpieczeństwa, minimalizując w ten sposób ryzyko odniesienia poważnych obrażeń w razie zderzenia.

Należy siedzieć w pozycji wyprostowanej, z plecami na oparciu i nie pochylać się do przodu ani na boki. Wyregulować pasy bezpieczeństwa w ten sposób, aby ich część lędźwiowa przebiegała nisko na biodrach, nie na brzuchu. Szczegółowe informacje na temat prawidłowej regulacji siedzeń i pasów bezpieczeństwa podane są w rozdziałach „Regulacja siedzeń" oraz „Pasy bezpieczeństwa i foteliki dziecięce".

Prosimy pamiętać, że napinacze pasów bezpieczeństwa i poduszki powietrzne uaktywniane są w przypadku poważnych zderzeń czołowych lub bocznych. Nie są przewidziane do zadziałania w przypadku uderzenia w tył tego samochodu lub jego przewrócenia, jak również przy drobniejszych zderzeniach bocznych. Napinacze mogą zadziałać tylko jeden raz. Napinacze pasów bezpieczeństwa, które zadziałały, powinny jak najszybciej zostać poddane czynnościom serwisowym w autoryzowanej stacji obsługi Suzuki lub specjalistycznym warsztacie.

Gdy po obróceniu wyłącznika zapłonu do pozycji „ON" lub wybraniu przyciskiem rozruchu stanu „ON" lampka ostrzegawcza poduszki powietrznej w zespole wskaźników nie błyska lub nie zaświeci się na krótko, pozostaje zapalona dłużej niż 10 sekund bądź świeci się podczas jazdy, może to oznaczać nieprawidłowość w układzie napinaczy pasów bezpieczeństwa lub poduszek powietrznych. Należy niezwłocznie zlecić autoryzowanej stacji obsługi SUZUKI lub specjalistycznemu warsztatowi sprawdzenie obu układów.

Prace serwisowe związane z elementami i przewodami elektrycznymi układu napinaczy pasów bezpieczeństwa lub w bezpośrednim ich sąsiedztwie mogą być wykonywane jedynie przez odpowiednio przeszkolonych pracowników autoryzowanej stacji obsługi Suzuki lub specjalistycznego warsztatu. Nieprawidłowa obsługa może doprowadzić do niespodziewanego uruchomienia napinaczy lub zablokowania ich działania. Oba przypadki stwarzają poważne zagrożenie.

Przed przystąpieniem do jakichkolwiek prac związanych z instalacją elektryczną

DO UŻYTKU WEWNĘTRZNEGO

samochodu należy co najmniej 90 sekund wcześniej odłączyć akumulator i obrócić wyłącznik zapłonu do pozycji „LOCK" lub wybrać przyciskiem rozruchu stan „LOCK" (wyłączone zasilanie). Pozwoli to uniknąć ryzyka uszkodzenia lub przypadkowego uruchomienia napinaczy pasów bezpieczeństwa.

Nie dotykać elementów układu napinaczy pasów bezpieczeństwa ani ich przewodów elektrycznych. Przewody te są owinięte żółtą taśmą lub umieszczone w żółtej rurce, złącza są również żółte, co ułatwia ich rozpoznanie. Przy złomowaniu tego samochodu należy zwrócić się o pomoc do autoryzowanej stacji obsługi SUZUKI lub specjalistycznego warsztatu, warsztatu blacharskiego lub pracownika złomowiska.

W celu zapewnienia prawidłowego działania napinaczy pasów bezpieczeństwa

Nie poddawać modyfikacjom żadnych części i podzespołów, które mogą mieć wpływ na funkcjonowanie napinaczy pasów bezpieczeństwa. Mogłoby to spowodować ich przypadkowe lub nieprawidłowe zadziałanie.

Wycofanie z eksploatacji i złomowanie

Przed przekazaniem do złomowania, napinacze pasów bezpieczeństwa, które dotąd nie zadziałały, wymagają odpalenia i neutralizacji zgodnie z określoną procedurą postępowania.

⚠ OSTRZEŻENIE

Nieprawidłowe postępowanie ze złomowanym napinaczem grozi nieoczekiwanym odpaleniem ładunku pirotechnicznego i w efekcie odniesieniem poważnych obrażeń.
Przed złomowaniem napinaczy pasów bezpieczeństwa lub wyposażonego w nie samochodu należy skonsultować się z autoryzowaną stacją obsługi SUZUKI lub specjalistycznym warsztatem.

Ogranicznik naprężenia pasa bezpieczeństwa (tylko przy przednim fotelu)

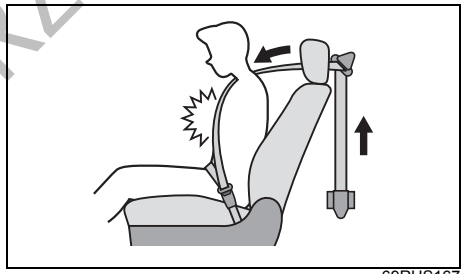

69RHS167

Ogranicznik naprężenia pasa bezpieczeństwa działa w przypadku silnego zderzenia czołowego, zmniejszając obciążenie wywierane na ciało przez część barkową tego pasa.

DO UŻYTKU WEWNĘTRZNEGO

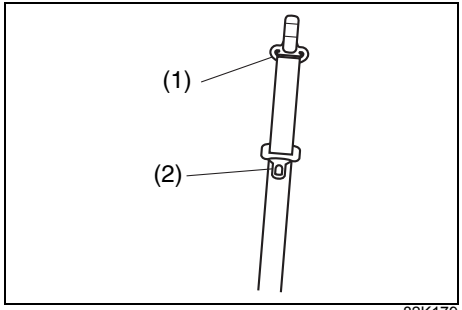

82K179

⚠ OSTRZEŻENIE

Przy znacznym obciążeniu pasa bezpieczeństwa elementy z tworzywa po stronie górnej kotwy (1) i sprzączki (2) miękną na skutek tarcia i przywierają do taśmy pasa, co utrudnia jego przesuw. Powoduje to ograniczenie działania ochronnego pasa bezpieczeństwa, grożące odniesieniem poważnych obrażeń w sytuacji krytycznej. Należy zlecić autoryzowanej stacji obsługi SUZUKI lub specjalistycznemu warsztatowi wymianę pasa bezpieczeństwa.

Foteliki dziecięce

Używanie fotelika dziecięcego

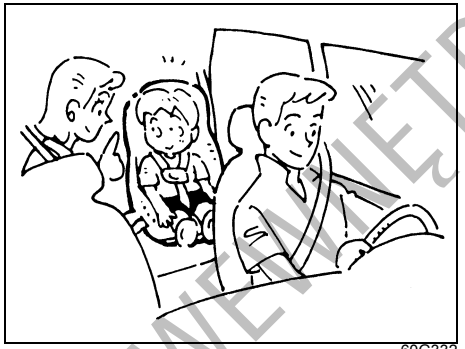
60G332

Poniżej przedstawione są ogólnie dostępne rodzaje urządzeń do bezpiecznego przewożenia dzieci w samochodzie.

Fotelik dla niemowląt

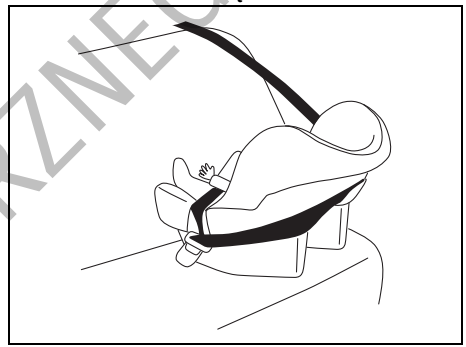
80JC007

Fotelik dziecięcy

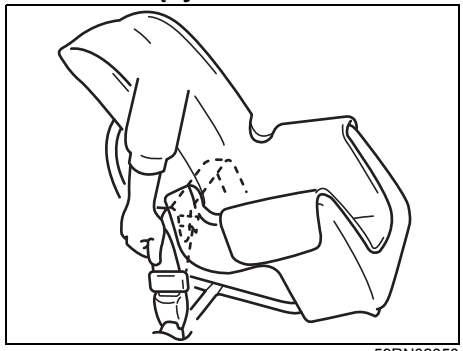
59RN02350

DO UŻYTKU WEWNĘTRZNEGO

Podwyższenie dla dziecka

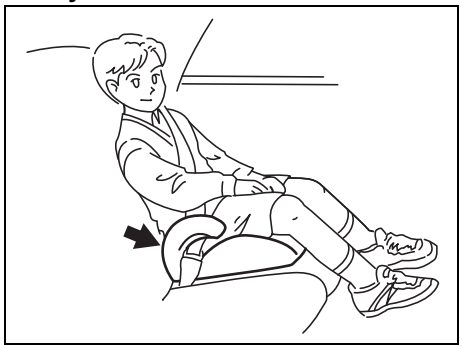

59RN02290

Stanowczo zalecane jest, aby do przewożenia niemowląt i małych dzieci używać specjalnie do tego celu przeznaczonych urządzeń zabezpieczających. Na rynku dostępnych jest wiele różnych typów specjalnych fotelików dla niemowląt i małych dzieci. Przy wyborze fotelika należy również uwzględnić jego zgodność z obowiązującymi przepisami w zakresie bezpieczeństwa.

Wszystkie rodzaje fotelików są w odpowiedni sposób unieruchamiane za pomocą biodrowego pasa bezpieczeństwa lub części biodrowej 3-punktowego pasa bezpieczeństwa, bądź z użyciem specjalnych zaczepów podłogowych. Jeżeli jest to tylko możliwe, zalecane jest zamocowanie fotelika na tylnym siedzeniu samochodu. Statystyki wypadków drogowych dowodzą, że dzieci prawidłowo zabezpieczone w foteliku na tylnym siedzeniu samochodu są znacznie bezpieczniejsze niż na siedzeniu przednim.

(Dotyczy krajów, w których obowiązuje rozporządzenie ONZ nr 16)
Przy nabywaniu fotelika i jego mocowaniu w samochodzie należy kierować się wskazówkami podanymi pod hasłem „Fotelik dziecięcy dla krajów, w których obowiązuje rozporządzenie ONZ nr 16” w tym rozdziale.

INFORMACJA:
Należy stosować się do obowiązujących w danym kraju przepisów dotyczących bezpiecznego przewożenia dzieci.

⚠ OSTRZEŻENIE

- **W razie konieczności zamocowania na miejscu obok kierowcy fotelika dziecięcego przodem lub tyłem do kierunku jazdy, należy wyłączyć zamontowaną przy tym siedzeniu poduszkę powietrzną, ponieważ w przypadku jej odpalenia dziecko może odnieść poważne, a nawet śmiertelne obrażenia ciała.**
- **Nadmierne odchylenie oparcia siedzenia może uniemożliwić prawidłowe zamocowanie fotelika dziecięcego i stwarza ryzyko wyślizgnięcia się dziecka spod pasa bezpieczeństwa. Grozi to odniesieniem poważnych obrażeń.**
  Nie odchylać oparcia siedzenia, na którym zamocowany jest fotelik dziecięcy.

>>

⚠ OSTRZEŻENIE

cd.

- **Przy gwałtownym hamowaniu lub w czasie zderzenia podłokietnik na tylnym siedzeniu (jeżeli jest zamontowany) może opaść do przodu. Jeżeli na środkowym miejscu tego siedzenia zamocowany jest fotelik dziecięcy w pozycji tyłem do kierunku jazdy, opadający podłokietnik może urazić dziecko. Nie mocować fotelika dziecięcego w pozycji tyłem do kierunku jazdy na środkowym miejscu tylnego siedzenia.**
- **Fotelik dziecięcy poważnie uszkodzony, np. w wypadku, może nie zapewniać należytego zabezpieczenia. Stwarza to ryzyko odniesienia poważnych obrażeń przez dziecko. Nie należy używać fotelika dziecięcego po poważnym wypadku, np. zderzeniu, nawet gdy na zewnątrz nie nosi śladów uszkodzeń.**

>>

DO UŻYTKU WEWNĘTRZNEGO

⚠ OSTRZEŻENIE

cd.

- **Mocując fotelik dziecięcy na tylnym siedzeniu samochodu należy mieć na uwadze, że stykanie się tego fotelika bądź stóp dziecka z oparciem przedniego fotela stwarza ryzyko odniesienia przez dziecko poważnych obrażeń ciała w razie wypadku drogowego. Przedni fotel samochodu należy tak ustawić, aby nie dotykał dziecka lub fotelika.**
- **Nieprawidłowo zamocowany fotelik dziecięcy stwarza poważne zagrożenie dla dziecka i pozostałych osób w samochodzie w razie wypadku drogowego. Fotelik dziecięcy należy zamocować zgodnie z zaleceniami podanymi w niniejszej instrukcji oraz według wskazówek jego producenta.**
- **Nieprawidłowe zamocowanie fotelika stwarza poważne zagrożenie dla dziecka w razie wypadku. Z fotelika dziecięcego należy korzystać w prawidłowy sposób, zgodnie ze wskazówkami jego producenta.**

Dobór właściwego fotelika dziecięcego

Prosimy uważnie zapoznać się z zamieszczonymi poniżej informacjami, pozwalającymi dobrać rodzaj zabezpieczenia odpowiedni dla wieku i wielkości ciała dziecka.

Etykieta potwierdzająca zgodność fotelika dziecięcego z normami UN R44/R129

Przedstawione poniżej oznakowanie umieszczane na foteliku potwierdza jego zgodność z międzynarodowymi normami UN R44/R129 dotyczącymi bezpiecznego przewożenia dzieci w samochodzie.

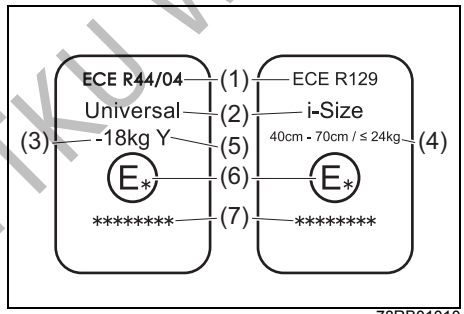

78RB01010

(1) Numer normy
(2) Przynależność do kategorii fotelików dziecięcych
(3) Zakres wagowy potwierdzony tym oznakowaniem
(4) Zakres rozmiarowy i wagowy potwierdzony tym oznakowaniem
(5) Oznaczenie specyfikacyjne fotelika
(6) Kod kraju dopuszczającego stosowanie fotelika
(7) Numer atestu fotelika

Przedstawione etykiety są przykładowe.

INFORMACJA:

- *„UN R44/R129" oznaczają międzynarodowe normy dotyczące bezpiecznego przewożenia dzieci w samochodzie.*

Na oznakowaniu przedstawionym na ilustracji widnieje napis „ECE". Jego znaczenie jest identyczne jak „UN".

DO UŻYTKU WEWNĘTRZNEGO

Jak odczytywać tabelę opisującą możliwości zamocowania fotelików dziecięcych na poszczególnych miejscach w samochodzie

Grupy wagowe

- Urządzenia zabezpieczające dla dzieci zgodne z międzynarodową normą UN R44 są klasyfikowane z podziałem na pięć następujących grup:

Grupa wagowa	Masa ciała dziecka
0	do 10 kg
0+	do 13 kg
I	9-18 kg
II	15-25 kg
III	22-36 kg

- Tradycyjne foteliki dzielą się na następujące rodzaje:

Fotelik niemowlęcy

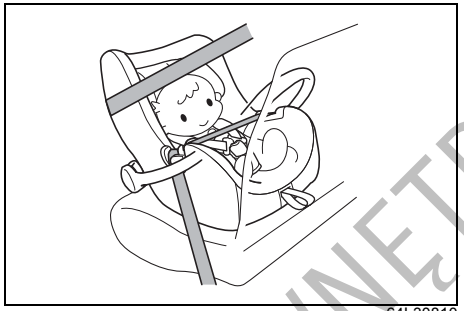

64L30810

Mocowany tyłem lub bokiem do kierunku jazdy i przeznaczony dla niemowląt, które nie trzymają pionowo głowy lub nie siedzą samodzielnie; odpowiada grupie 0 oraz grupie 0+ według międzynarodowej normy UN R44.

Fotelik dziecięcy



64L30820

Mocowany przodem do kierunku jazdy i przeznaczony dla dzieci, w przypadku których część barkowa pasa bezpieczeństwa dotyka szyi lub podbródka zamiast spoczywać na barku, bądź część biodrowa pasa nie obejmuje prawidłowo miednicy; odpowiada grupie I według normy UN R44.

DO UŻYTKU WEWNĘTRZNEGO

Fotelik dla dzieci starszych



64L30830

Mocowany przodem do kierunku jazdy i przeznaczony dla dzieci, w przypadku których część barkowa pasa bezpieczeństwa dotyka szyi lub podbródka zamiast spoczywać na barku, bądź część biodrowa pasa nie obejmuje prawidłowo miednicy; odpowiada grupie II oraz grupie III według normy UN R44.

Fotelik dziecięcy dla krajów z obowiązującym rozporządzeniem ONZ nr 16

⚠ PRZESTROGA

W zależności od potrzeby ustawić na odpowiedniej wysokości lub wyjąć zagłówek oparcia siedzenia. Jednak w przypadku użycia podwyższenia, które nie jest wyposażone w zagłówek, nie należy wyjmować zagłówka oparcia tylnego siedzenia. Po zdemontowaniu fotelika należy z powrotem włożyć zagłówek, jeżeli został wcześniej wyjęty. W przypadku nieprawidłowego zamocowania fotelika, w razie wypadku dziecko będzie narażone na poważne obrażenia ciała. (Szczegółowe informacje podane są pod hasłem „Mocowanie za pomocą 3-punktowego pasa bezpieczeństwa”, „Zamocowanie w uchwytach ISOFIX” oraz „Zamocowanie fotelika dziecięcego dodatkowym pasem mocującym” w tym rozdziale.)

Fotelik dziecięcy

Zamieszczona dalej tabela informuje o możliwościach zamocowania fotelików dziecięcych na poszczególnych miejscach w samochodzie.

Możliwości zamocowania fotelików dziecięcych na poszczególnych miejscach w samochodzie

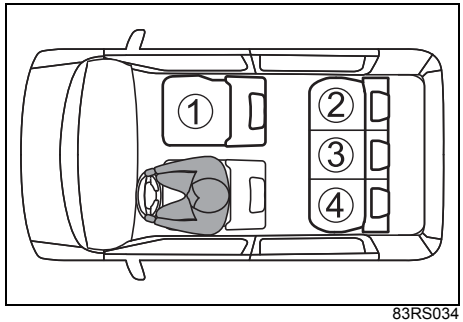

83RS034

INFORMACJA:
Ilustracja dotyczy wersji z kierownicą po lewej stronie.
Miejsca w samochodzie ①, ②, ③ oraz ④ są zdefiniowane niezależnie od położenia kierownicy.

① Przedni fotel pasażera
② Prawa sekcja tylnego siedzenia
③ Środkowa sekcja tylnego siedzenia
④ Lewa sekcja tylnego siedzenia

DO UŻYTKU WEWNĘTRZNEGO

① (#1, #2, #3)	Poduszka powietrzna przy przednim fotelu	
	Poduszka powietrzna przy przednim fotelu pasażera wyłączona*1	
② (#2, #3)		
③		
④ (#2, #3)		



Miejsce odpowiednie dla uniwersalnej kategorii fotelików dziecięcych mocowanych za pomocą samochodowego pasa bezpieczeństwa.



Miejsce odpowiednie dla fotelików dziecięcych i-Size oraz ISOFIX.



Na tym miejscu są dodatkowe zaczepy kotwiące, służące do umocowania fotelika od góry.



Nie wolno umieszczać fotelika dziecięcego na przednim fotelu pasażera, jeżeli zamontowana przy nim poduszka powietrzna nie została wyłączona.



Miejsce nieodpowiednie dla fotelika dziecięcego.

#1: Przedni fotel powinien być maksymalnie odsunięty do tyłu. Siedzisko przedniego fotela powinno być maksymalnie podniesione, jeżeli jest taka możliwość.

#2: Jeżeli po zamocowaniu fotelika dziecięcego przodem do kierunku jazdy pozostanie odstęp pomiędzy nim a oparciem fotela samochodowego, należy odpowiednio wyregulować pochylenie oparcia.

#3: W przypadku kolidowania fotelika z zagłówkiem należy odpowiednio skorygować wysunięcie zagłówka lub w razie potrzeby go wyjąć.

*1: Wersje wyposażone w wyłącznik czołowej poduszki powietrznej przy przednim fotelu pasażera.

DO UŻYTKU WEWNĘTRZNEGO

Szczegółowe informacje dotyczące bezpiecznego przewożenia dzieci w samochodzie

Miejsce w samochodzie	Umiejscowienie fotelika				
	①		②	③	④
	Poduszka powietrzna przy przednim fotelu pasażera nie jest wyłączona	Poduszka powietrzna przy przednim fotelu pasażera wyłączona*1			
Miejsce odpowiednie dla typu uniwersalnego przypiętego pasem bezpieczeństwa (TAK/NIE)	NIE	TAK	TAK	TAK	TAK
Miejsce odpowiednie dla typu i-Size (TAK/NIE)	NIE	NIE	TAK	NIE	TAK
Miejsce odpowiednie dla ustawienia poprzecznego względem kierunku jazdy (L1/L2)	NIE	NIE	X	NIE	X
Miejsce odpowiednie dla ustawienia tyłem do kierunku jazdy (R1/R2X/R2/R3)	NIE	NIE	R1,R2X, R2,R3	NIE	R1,R2X, R2,R3
Miejsce odpowiednie dla ustawienia przodem do kierunku jazdy (F2X/F2/F3)	NIE	NIE	F2X,F2,F3	NIE	F2X,F2,F3
Miejsce odpowiednie dla podwyższenia dla dziecka (B2/B3)	NIE	B2,B3	B2,B3	B2,B3	B2,B3

*1: Wersje wyposażone w wyłącznik czołowej poduszki powietrznej przy przednim fotelu pasażera.

Objaśnienia do powyższej tabeli:
TAK = Miejsce odpowiednie
NIE = Miejsce nieodpowiednie
X = Brak możliwości zamocowania w tym ustawieniu w zaczepach ISOFIX.

DO UŻYTKU WEWNĘTRZNEGO

Fotelik może zostać zamocowany w pozycjach i na miejscach wskazanych w tabeli na poprzedniej stronie. Możliwe konfiguracje zamocowania fotelika dziecięcego przedstawione są w zamieszczonej poniżej tabeli.
Jeżeli dany fotelik nie ma oznaczenia klasy rozmiarowej (bądź brak jest informacji o nim w poniższej tabeli), należy zastosować się do ogólnych wskazówek dotyczących przewożenia dzieci w samochodzie lub zwrócić się do sprzedawcy fotelika.

Poniżej podane są informacje dotyczące zamocowania fotelików dziecięcych typu ISOFIX.

Foteliki typu ISOFIX podzielone są na grupy wagowe, klasy rozmiarowe oraz sposoby zamocowania.

Grupa wagowa	Klasa rozmiarowa	Mocowanie	Opis
0 (do 10 kg)	F	L1	Mocowanie w pozycji poprzecznej względem kierunku jazdy po stronie lewej (nosidełko)
	G	L2	Mocowanie w pozycji poprzecznej względem kierunku jazdy po stronie prawej (nosidełko)
	E	R1	Fotelik mocowany tyłem do kierunku jazdy
0+ (do 13 kg)	E	R1	Fotelik mocowany tyłem do kierunku jazdy
	D	R2	Małogabarytowy fotelik mocowany tyłem do kierunku jazdy
	–	R2X	Małogabarytowy fotelik mocowany tyłem do kierunku jazdy
	C	R3	Pełnowymiarowy fotelik mocowany tyłem do kierunku jazdy
I (9 do 18 kg)	D	R2	Małogabarytowy fotelik mocowany tyłem do kierunku jazdy
	C	R3	Pełnowymiarowy fotelik mocowany tyłem do kierunku jazdy
	–	R2X	Małogabarytowy fotelik mocowany tyłem do kierunku jazdy
	B	F2	Fotelik o zmniejszonej wysokości mocowany przodem do kierunku jazdy
	B1	F2X	Fotelik o zmniejszonej wysokości mocowany przodem do kierunku jazdy
	A	F3	Fotelik o normalnej wysokości mocowany przodem do kierunku jazdy

DO UŻYTKU WEWNĘTRZNEGO

Grupa wagowa	Klasa rozmiarowa	Mocowanie	Opis
II (15 do 25 kg)	X	X	–
III (22 do 36 kg)	X	X	–

Objaśnienia do powyższej tabeli:
X = Brak mocowania dla tej grupy wagowej.

Poniżej podane są informacje dotyczące zamocowania podwyższeń dziecięcych.

Mocowanie	Opis
B2	Podwyższenie o szerokości 440 mm
B3	Podwyższenie o szerokości 520 mm

DO UŻYTKU WEWNĘTRZNEGO

Możliwości zamocowania rekomendowanych przez SUZUKI fotelików dziecięcych na poszczególnych miejscach w samochodzie

Grupa wagowa	Rekomendowany fotelik (#A)	Umiejscowienie fotelika				
		①		②	③	④
		Poduszka powietrzna przy przednim fotelu pasażera nie jest wyłączona	Poduszka powietrzna przy przednim fotelu pasażera wyłączona*1			
0, 0+ (do 13 kg)	Britax Römer Baby-Safe i-Size	NIE	TAK (#1)	TAK (#1)	TAK (#1)	TAK (#1)
	Britax Römer Baby-Safe i-Size z platformą bazową Baby-Safe i-Size Flex Base.	NIE	NIE	TAK	NIE	TAK
I (9 do 18 kg)	Britax Römer Duo Plus	NIE	TAK (#1)	TAK	TAK (#1)	TAK
II, III (15 do 36 kg)	Britax Römer KidFix XP	NIE	TAK (#1)	TAK	TAK (#1)	TAK

*1: Wersje wyposażone w wyłącznik czołowej poduszki powietrznej przy przednim fotelu pasażera.

Objaśnienia do powyższej tabeli:
TAK = Miejsce odpowiednie
NIE = Miejsce nieodpowiednie

#1: Przypięty pasem bezpieczeństwa.
#A: Oryginalne wyposażenie akcesoryjne SUZUKI, spełniające wymogi międzynarodowych uregulowań UN R44 oraz R129 (opis w katalogu oryginalnych akcesoriów).
Jednak dostępność tego fotelika na niektórych rynkach może być ograniczona ze względu np. na lokalne przepisy.

DO UŻYTKU WEWNĘTRZNEGO

Mocowanie za pomocą 3-punktowego pasa bezpieczeństwa

UWAGA

Jeżeli siedzenie wyposażone jest w zagłówek, w celu zamocowania fotelika dziecięcego konieczne może być jego wyjęcie.
Jednak w przypadku użycia podwyższenia, które nie jest wyposażone w zagłówek, nie należy wyjmować zagłówka oparcia siedzenia. Po zdemontowaniu fotelika należy z powrotem włożyć zagłówek, jeżeli został wcześniej wyjęty.
W przypadku nieprawidłowego zamocowania fotelika, w razie wypadku dziecko będzie narażone na poważne obrażenia ciała.

INFORMACJA:
Jeżeli zagłówek ustawiony w najwyższej pozycji koliduje z fotelikiem dziecięcym i uniemożliwia jego prawidłowe zamocowanie, zagłówek należy wyjąć.
Wyjęty zagłówek należy schować w bagażniku, aby nie przeszkadzał pasażerom.

Zwykły bezwładnościowy pas bezpieczeństwa

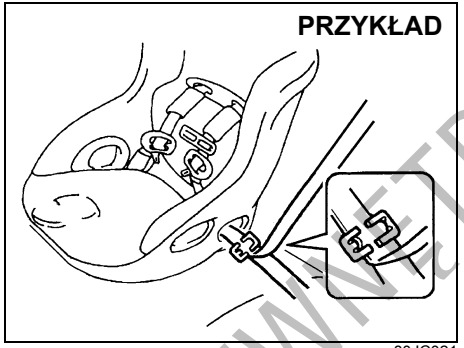

80JC021

Jeżeli jest to tylko możliwe, zalecane jest zamocowanie fotelika na tylnym siedzeniu samochodu. Statystyki wypadków drogowych dowodzą, że dzieci prawidłowo zabezpieczone w foteliku na tylnym siedzeniu samochodu są znacznie bezpieczniejsze niż na miejscu obok kierowcy.

- W razie konieczności umieszczenia fotelika dziecięcego na miejscu obok kierowcy, należy wykonać opisane poniżej czynności.
  – Za pomocą odpowiedniego wyłącznika dezaktywować czołową poduszkę powietrzną przy przednim fotelu pasażera.
  – Za pomocą odpowiedniej dźwigni zwolnić blokadę przesuwu fotela i odsunąć go maksymalnie do tyłu.
  – Jeżeli po zamocowaniu fotelika dziecięcego pozostanie odstęp pomiędzy nim a oparciem fotela samochodowego, należy odpowiednio wyregulować pochylenie oparcia.
  – Jeżeli fotel ma możliwość regulacji wysokości siedziska, posługując się odpowiednią dźwignią podnieść siedzisko maksymalnie do góry.

Zamocować fotelik dziecięcy zgodnie z zaleceniami podanymi przez jego producenta.

Prawidłowo zapiąć pas bezpieczeństwa. Próbując poruszać fotelikiem w różnych kierunkach sprawdzić, czy jest bezpiecznie unieruchomiony.

Zamocowanie w uchwytach ISOFIX

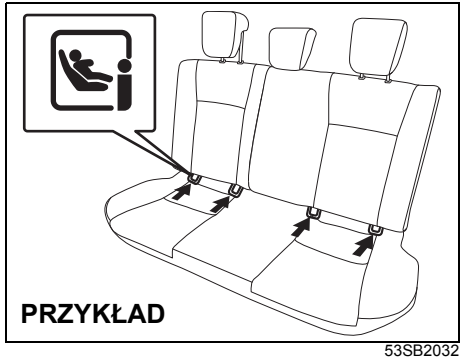

53SB2032

Samochód ten może być wyposażony w specjalne uchwyty do zamocowania na tylnym siedzeniu fotelika dziecięcego z zaczepami typu ISOFIX. Uchwyty te znaj-

DO UŻYTKU WEWNĘTRZNEGO

dują się pomiędzy dolną krawędzią oparcia a siedziskiem na skrajnych pozycjach tylnego siedzenia.

⚠ OSTRZEŻENIE

Foteliki dziecięce typu ISOFIX należy mocować wyłącznie na skrajnych miejscach tylnego siedzenia, w żadnym wypadku na miejscu środkowym.

Fotelik dziecięcy typu ISOFIX należy zamocować według wskazówek jego producenta. Następnie należy sprawdzić poprawność zamocowania, próbując poruszać fotelikiem we wszystkich kierunkach, a w szczególności do przodu.

PRZYKŁAD

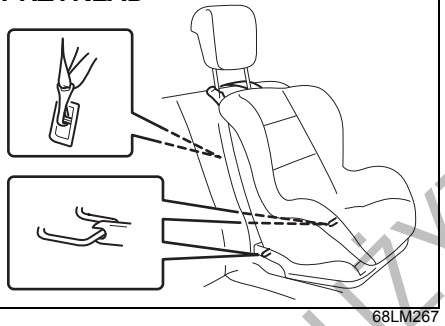

68LM267

Samochód ten wyposażony jest w dodatkowe zaczepy, przeznaczone do unieruchomienia fotelika dziecięcego specjalnym pasem mocującym. Należy tego dokonać ściśle według wskazówek producenta fotelika.

Ogólne wskazówki montażowe:
1) Ustawić zagłówek w najwyższym położeniu.

UWAGA

Przed zamocowaniem fotelika dziecięcego na tylnym siedzeniu samochodu należy ustawić jego zagłówek w najwyższej pozycji.

INFORMACJA:
Jeżeli zagłówek ustawiony w najwyższej pozycji koliduje z fotelikiem dziecięcym i uniemożliwia jego prawidłowe zamocowanie, zagłówek należy wyjąć.
Wyjęty zagłówek należy schować w bagażniku, aby nie przeszkadzał pasażerom.

PRZYKŁAD

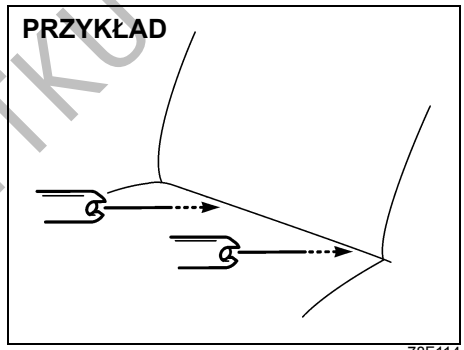

78F114

2) Umieścić fotelik dziecięcy na tylnym siedzeniu samochodu, ustawiając jego zaczepy na wprost uchwytów mocujących, ukrytych pomiędzy poduszką siedzenia a jego oparciem.

PRZYKŁAD



68LM268

3) Dokładnie naprowadzić dłońmi zaczepy fotelika na uchwyty. Uważać, aby nie przycisnąć palców.

DO UŻYTKU WEWNĘTRZNEGO

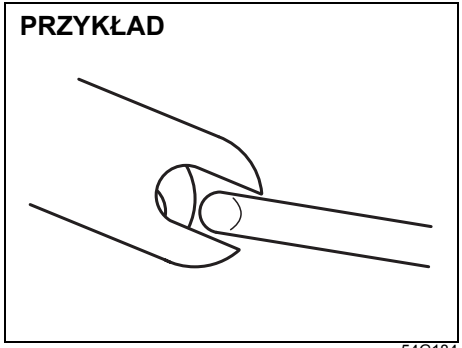

54G184

4) Docisnąć fotelik w kierunku uchwytów, aby nastąpiło częściowe sprzęgnięcie zaczepów. Sprawdzić dłońmi, czy pozycja jest właściwa.

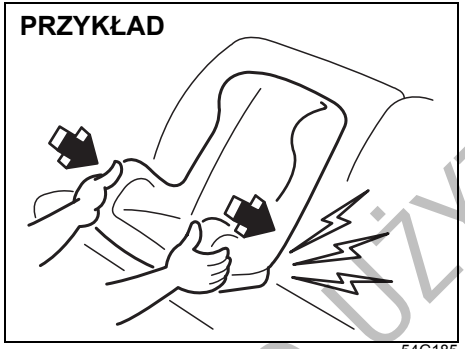

54G185

5) Objąć dłońmi przednie krawędzie fotelika i mocno docisnąć, aby nastąpiło pełne sprzęgnięcie zaczepów. Następnie spróbować poruszać fotelikiem w różnych kierunkach, a w szczególności do przodu, w celu sprawdzenia, czy jest dobrze przytwierdzony.
6) W razie potrzeby zaczepić dodatkowy pas mocujący według wskazówek podanych pod hasłem „Zamocowanie fotelika dziecięcego dodatkowym pasem mocującym".

Zamocowanie fotelika dziecięcego dodatkowym pasem mocującym

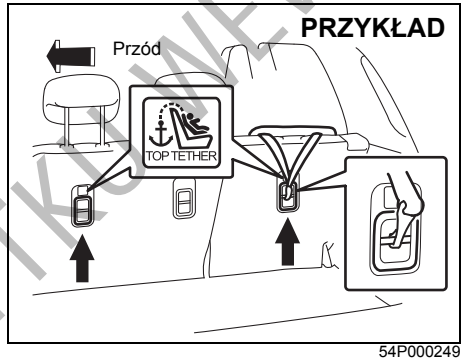

54P000249

Niektóre rodzaje fotelików dziecięcych wymagają dodatkowego przytwierdzenia specjalnym pasem mocującym. Lokalizacja gniazd zaczepowych dla dodatkowego pasa mocującego pokazana jest na ilustracjach. Liczba tych gniazd uzależniona jest od specyfikacji samochodu. Fotelik dziecięcy należy przytwierdzić w następujący sposób:

1) Wyjąć zasłonę bagażnika (w niektórych wersjach).
2) Umocować fotelik dziecięcy na tylnym siedzeniu, postępując według podanych wcześniej wskazówek dotyczących montażu bez dodatkowego pasa mocującego.
3) Zaczepić dodatkowy pas mocujący do odpowiedniego gniazda zaczepowego i naprężyć pas według wskazówek podanych przez producenta fotelika. Dodatkowy pas mocujący należy zaczepić w gnieździe zaczepowym znajdującym się bezpośrednio za fotelikiem. Nie należy zaczepiać dodatkowego pasa mocującego fotelik do zaczepów przeznaczonych do stabilizacji przewożonego bagażu (jeżeli są zamontowane).

⚠ OSTRZEŻENIE

Nie należy zaczepiać dodatkowego pasa mocującego fotelik do zaczepów przeznaczonych do stabilizacji przewożonego bagażu (jeżeli są zamontowane). W wyniku nieprawidłowego umocowania może dojść do ograniczenia skuteczności działania ochronnego fotelika dziecięcego.

DO UŻYTKU WEWNĘTRZNEGO

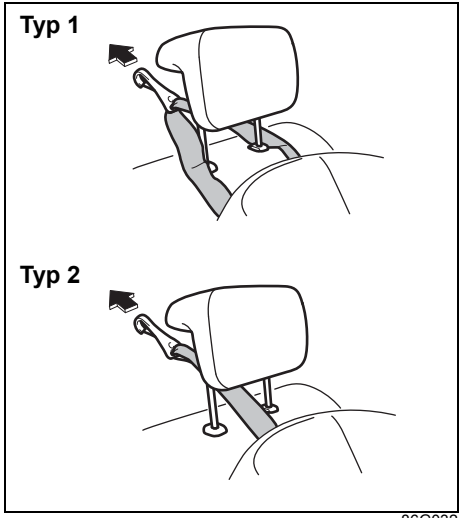

86G032

4) Poprowadzić dodatkowy pas mocujący w sposób pokazany na rysunku (podnoszenie i opuszczanie zagłówka opisane jest pod hasłem „Zagłówki”).
5) Sprawdzić, czy przewożone bagaże nie dotykają dodatkowego pasa mocującego.

⚠ OSTRZEŻENIE

- **Przyciśnięcie np. pasa bezpieczeństwa przez fotelik dziecięcy może uniemożliwić prawidłowe zamocowanie tego fotelika, co stwarza poważne zagrożenie dla dziecka w razie kolizji. Podczas instalowania fotelika dziecięcego należy zwracać uwagę, aby w pobliżu zaczepów ISOFIX oraz dodatkowych zaczepów kotwiących nie znajdowały się żadne przeszkody, w tym pasy bezpieczeństwa.**
- **Wykorzystanie zaczepów ISOFIX lub dodatkowych zaczepów kotwiących grozi ich deformacją lub innym uszkodzeniem i utratą możliwości prawidłowego zamocowania fotelika dziecięcego. Stwarza to poważne zagrożenie dla dziecka w razie kolizji. Nie należy wykorzystywać zaczepów ISOFIX ani dodatkowych zaczepów kotwiących do umocowania bagażu.**

DO UŻYTKU WEWNĘTRZNEGO

Uzupełniający system bezpieczeństwa biernego – poduszki powietrzne

⚠ OSTRZEŻENIE

Ten fragment opisuje działanie ochronne uzupełniającego systemu bezpieczeństwa biernego, w którego skład wchodzą napełniane gazem poduszki powietrzne. Prosimy o uważne przeczytanie i przestrzeganie wszystkich podanych tu wskazówek i zaleceń, co pozwoli zminimalizować ryzyko odniesienia poważnych obrażeń lub śmierci w przypadku zderzenia.

Samochód ten wyposażony jest w uzupełniający system bezpieczeństwa biernego, na który składają się wyszczególnione poniżej elementy, stanowiący dodatkową ochronę w stosunku do trzypunktowych pasów bezpieczeństwa zamontowanych przy wszystkich miejscach siedzących w samochodzie.

1. Zespół czołowej poduszki powietrznej kierowcy
2. Zespół czołowej poduszki powietrznej pasażera na przednim fotelu
3. Zespół bocznej poduszki powietrznej (w niektórych wersjach)
4. Zespół bocznej kurtyny powietrznej (w niektórych wersjach)
5. Zespół poduszki powietrznej chroniącej kolana kierowcy (w niektórych wersjach)
6. Napinacze pasów bezpieczeństwa
7. Sterownik układu poduszek powietrznych
8. Czujnik zderzenia czołowego
9. Czujnik zderzenia bocznego (w niektórych wersjach)

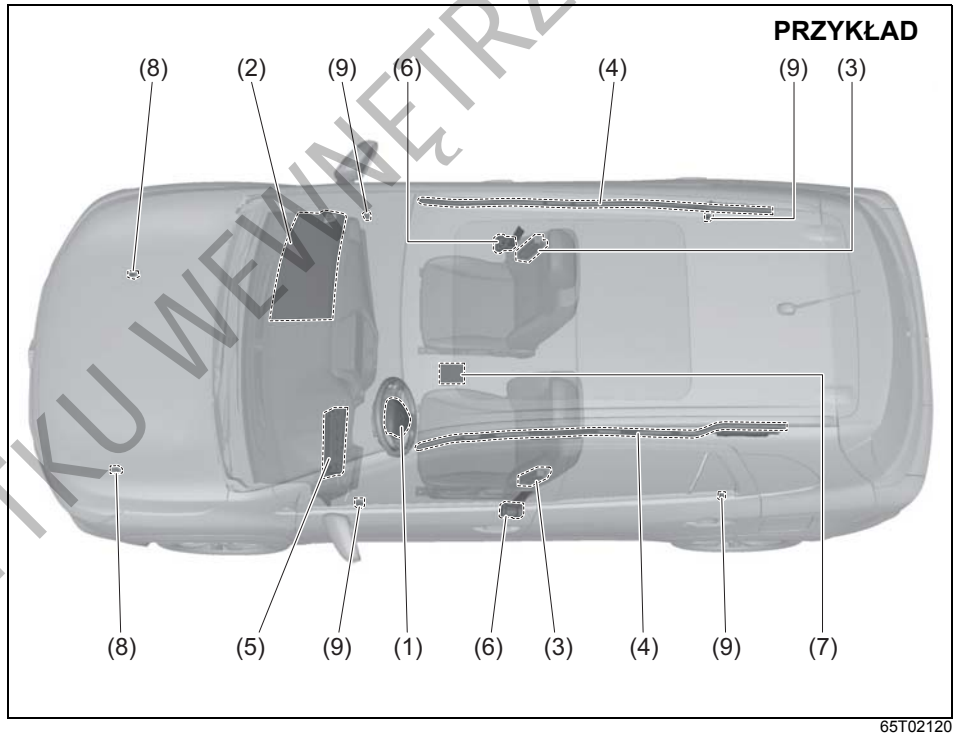

65T02120

DO UŻYTKU WEWNĘTRZNEGO

Co to jest układ poduszek powietrznych SRS?

SRS skrótem anglojęzycznej nazwy uzupełniającego systemu bezpieczeństwa biernego. Jego zadaniem jest ochrona osób na miejscach siedzących w samochodzie.

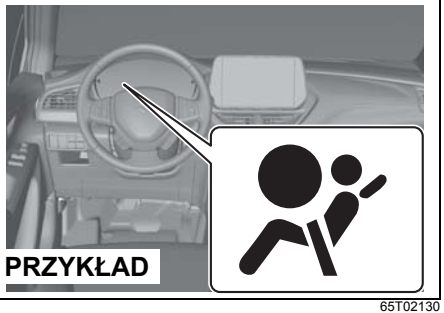

65T02130

Gdy za pierwszym razem po obróceniu wyłącznika zapłonu do pozycji „ON” lub przełączeniu przyciskiem rozruchu w stan „ON” lampka ostrzegawcza poduszki powietrznej nie zaświeci się ani nie zacznie błyskać, po zaświeceniu się nie zgaśnie bądź zaświeci się podczas jazdy, może to oznaczać niesprawność układu poduszek powietrznych (lub napinaczy pasów bezpieczeństwa). Należy niezwłocznie zlecić autoryzowanej stacji obsługi SUZUKI lub specjalistycznemu warsztatowi sprawdzenie układu poduszek powietrznych.

⚠ OSTRZEŻENIE

- **Poduszka powietrzna stanowi jedynie dodatkowe (uzupełniające) zabezpieczenie w stosunku do pasów bezpieczeństwa. Kierowca i wszyscy pasażerowie muszą być zawsze prawidłowo zabezpieczeni pasami, niezależnie od tego, czy poduszka powietrzna jest zamontowana przed ich siedzeniem, czy nie. Zapięte pasy bezpieczeństwa zmniejszają ryzyko odniesienia poważnych obrażeń lub śmierci w razie zderzenia.**
- **Nieprawidłowe zapięcie pasów bezpieczeństwa może ograniczyć działanie ochronne poduszek powietrznych. Grozi to odniesieniem poważnych obrażeń w razie gwałtownego hamowania lub zderzenia.**
  Kierowca i wszyscy pasażerowie powinni mieć prawidłowo zapięte pasy bezpieczeństwa oraz siedzieć w odpowiedniej pozycji.

INFORMACJA:
Zadziałanie poduszki powietrznej w tym samochodzie jest odnotowywane przez rejestrator zdarzeń EDR i przechowywane w pamięci tego urządzenia.

Czołowe poduszki powietrzne

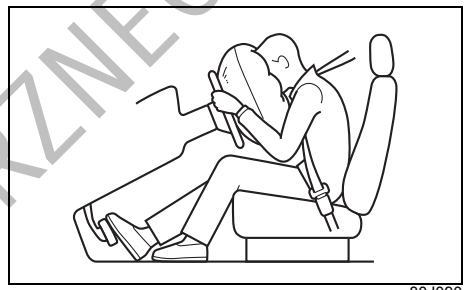

80J090

Czołowe poduszki powietrzne zostają odpalone w razie silnego zderzenia czołowego, gdy wyłącznik zapłonu jest w pozycji „ON” lub przyciskiem rozruchu wybrany jest stan „ON”.

INFORMACJA:
W przypadku zderzenia czołowego pod znacznym kątem mogą zostać odpalone boczne poduszki (w niektórych wersjach) i kurtyny powietrzne (w niektórych wersjach).

Czołowe poduszki powietrzne nie zostaną odpalone w przypadku uderzenia w tył samochodu, zderzenia bocznego, przewrócenia pojazdu lub drobniejszych zderzeń czołowych, gdyż w tego rodzaju wypadkach byłyby nieskuteczne. Ponieważ poduszka powietrzna napełnia się tylko raz podczas zderzenia, pasy bezpieczeństwa są nieodzownym zabezpieczeniem przed niekontrolowanym przemieszczaniem się jadących.

DO UŻYTKU WEWNĘTRZNEGO

Z tego powodu poduszka powietrzna nie zastępuje pasów bezpieczeństwa. W celu zapewnienia maksymalnej ochrony należy zawsze mieć zapięte pasy bezpieczeństwa. Ponadto należy mieć świadomość, że żadne zabezpieczenia nie wyeliminują całkowicie ryzyka odniesienia obrażeń w razie wypadku.

Boczne poduszki i kurtyny powietrzne (w niektórych wersjach)

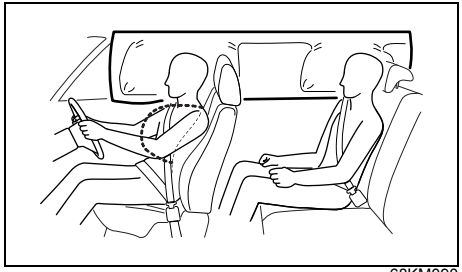

68KM090

Boczne poduszki i kurtyny powietrzne zostają odpalone w razie silnego zderzenia bocznego, gdy wyłącznik zapłonu jest w pozycji „ON” lub przyciskiem rozruchu wybrany jest stan „ON”.

Boczne poduszki i kurtyny powietrzne nie zostaną odpalone w przypadku uderzenia w tył samochodu, zderzenia czołowego, przewrócenia pojazdu lub drobniejszych zderzeń bocznych, gdyż w tego rodzaju wypadkach byłyby nieskuteczne. Odpalenie bocznej poduszki i kurtyny powietrznej następuje jedynie po stronie zderzenia. Jednak, w przypadku zderzenia czołowego pod znacznym kątem, boczne poduszki i kurtyny powietrzne mogą zostać odpalone. Ponieważ poduszka powietrzna napełnia się tylko raz podczas zderzenia, pasy bezpieczeństwa są nieodzownym zabezpieczeniem przed niekontrolowanym przemieszczaniem się jadących.
Z tego powodu poduszka powietrzna nie zastępuje pasów bezpieczeństwa. W celu zapewnienia maksymalnej ochrony należy zawsze mieć zapięte pasy bezpieczeństwa. Ponadto należy mieć świadomość, że żadne zabezpieczenia nie wyeliminują całkowicie ryzyka odniesienia obrażeń w razie wypadku.

Wyłącznik czołowej poduszki powietrznej przy przednim fotelu pasażera (w niektórych wersjach)

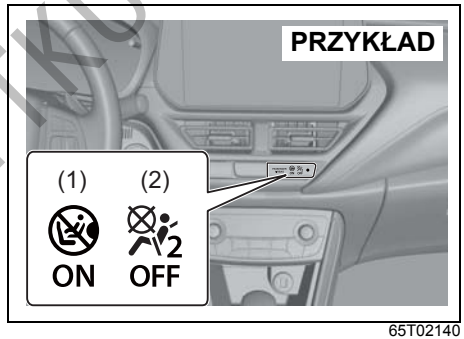

65T02140

Czołową poduszkę powietrzną przy przednim fotelu pasażera należy wyłączyć w przypadku zamocowania na tym miejscu fotelika dziecięcego.
Po obróceniu wyłącznika zapłonu do pozycji „ON” lub wybraniu przyciskiem rozruchu stanu „ON”, za pomocą lampek kontrolnych „PASSENGER AIRBAG ON” (1) i „PASSENGER AIRBAG OFF” (2) sygnalizowane jest, czy Poduszka powietrzna przy przednim fotelu pasażera jest włączona, czy nie.

Gdy poduszka powietrzna przy przednim fotelu pasażera jest włączona, początkowo zaświecą się obie lampki, „PASSENGER AIRBAG ON” (1) oraz „PASSENGER AIRBAG OFF” (2), i po kilku sekundach zgasną.
Następnie ponownie zaświeci się tylko lampka „PASSENGER AIRBAG ON” (1) i po upływie około 1 minuty zgaśnie.

Gdy poduszka powietrzna przy przednim fotelu pasażera jest wyłączona, początkowo zaświecą się obie lampki, „PASSENGER AIRBAG ON” (1) oraz „PASSENGER AIRBAG OFF” (2), i po kilku sekundach zgasną.
Następnie ponownie zaświeci się tylko lampka „PASSENGER AIRBAG OFF” (2).

Po włączeniu lub wyłączeniu poduszki powietrznej przy przednim fotelu pasażera należy przed uruchomieniem silnika lub hybrydowego zespołu napędowego zawsze sprawdzić, która z lampek się świeci.

DO UŻYTKU WEWNĘTRZNEGO

Boczne poduszki powietrzne, boczne kurtyny powietrzne oraz napinacze pasów bezpieczeństwa nie są włączone w układ dezaktywacji czołowej poduszki powietrznej przy przednim fotelu pasażera. Nawet po wyłączeniu czołowej poduszki powietrznej przy przednim fotelu pasażera, boczne poduszki powietrzne, boczne kurtyny powietrzne oraz napinacze pasów bezpieczeństwa nadal mogą działać.

⚠ OSTRZEŻENIE

- **W razie konieczności zamocowania na miejscu obok kierowcy fotelika dziecięcego przodem lub tyłem do kierunku jazdy, należy wyłączyć zamontowaną przy tym siedzeniu poduszkę powietrzną, ponieważ w przypadku jej odpalenia dziecko może odnieść poważne, a nawet śmiertelne obrażenia ciała.**
- **Gdy na miejscu obok kierowcy nie jest zamocowany fotelik dziecięcy, zamontowana przy tym siedzeniu czołowa poduszka powietrzna powinna być włączona i wskaźnik „PASSENGER AIR BAG ON” (1) powinien się świecić.**

Statystyki wypadków drogowych dowodzą, że dzieci prawidłowo zabezpieczone w foteliku na tylnym siedzeniu samochodu są znacznie bezpieczniejsze niż na miejscu obok kierowcy. Jeżeli jest to tylko możliwe, zalecane jest zamocowanie fotelika na tylnym siedzeniu samochodu.

Wyłącznik poduszek powietrznych

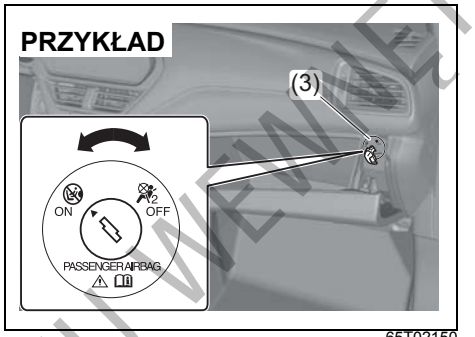

65T02150

Wyłącznik poduszek powietrznych (3) powinien być używany jedynie w przypadku mocowania fotelika dziecięcego w pozycji przodem lub tyłem do kierunku jazdy na miejscu obok kierowcy. Wyłącznik ten znajduje się wewnątrz schowka w desce rozdzielczej, u góry.

W celu wyłączenia poduszki powietrznej przy przednim fotelu pasażera, należy przed uruchomieniem silnika lub hybrydowego zespołu napędowego wykonać opisane poniżej czynności.

1) Upewnić się, czy wyłącznik zapłonu jest w pozycji „LOCK” lub przyciskiem rozruchu wybrany jest stan „LOCK” (wyłączone zasilanie).
2) Włożyć kluczyk do wyłącznika poduszki powietrznej (3), wcisnąć i obrócić wyłącznik do pozycji „OFF” (poduszka powietrzna wyłączona), a następnie wyjąć kluczyk.
3) Obrócić wyłącznik zapłonu do pozycji „ON” lub przyciskiem rozruchu przełączyć w stan „ON”. Obie lampki zaświecą się na kilka sekund i zgasną. Następnie ponownie zaświeci się tylko lampka „PASSENGER AIRBAG OFF” (2), sygnalizując, że poduszki powietrzne przy przednim fotelu pasażera są wyłączone.

DO UŻYTKU WEWNĘTRZNEGO

W celu włączenia poduszki powietrznej przy przednim fotelu pasażera, należy przed uruchomieniem silnika lub hybrydowego zespołu napędowego wykonać opisane poniżej czynności.

1) Upewnić się, czy wyłącznik zapłonu jest w pozycji „LOCK” lub przyciskiem rozruchu wybrany jest stan „LOCK” (wyłączone zasilanie).
2) Włożyć kluczyk do wyłącznika poduszek powietrznych (3), wcisnąć i obrócić wyłącznik do pozycji „ON” (poduszki powietrzne włączone), a następnie wyjąć kluczyk.
3) Obrócić wyłącznik zapłonu do pozycji „ON” lub przyciskiem rozruchu przełączyć w stan „ON”. Obie lampki zaświecą się na kilka sekund i zgasną. Następnie ponownie zaświeci się na około 1 minutę tylko lampka „PASSENGER AIRBAG ON” (1), sygnalizując, że poduszki powietrzne przy przednim fotelu pasażera są włączone.

Zalecenia i uwagi dotyczące poduszek powietrznych

Pas bezpieczeństwa powinien być zapięty

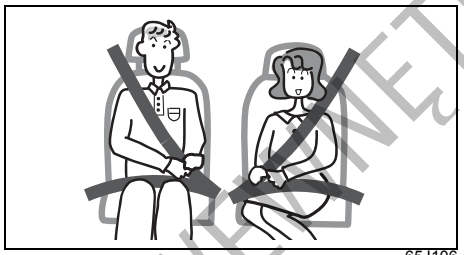

65J106

⚠ OSTRZEŻENIE

Poduszki powietrzne nie zastępują pasów bezpieczeństwa. Układ poduszek powietrznych stanowi uzupełniający system bezpieczeństwa biernego, którego skuteczne działanie jest możliwe tylko w połączeniu z pasami bezpieczeństwa.
Niezapięcie pasów bezpieczeństwa stwarza ryzyko odniesienia poważnych obrażeń w razie gwałtownego hamowania lub zderzenia.
W samochodzie wyposażonym w poduszki powietrzne należy podczas jazdy mieć zawsze zapięte pasy bezpieczeństwa.

Właściwa pozycja na fotelu

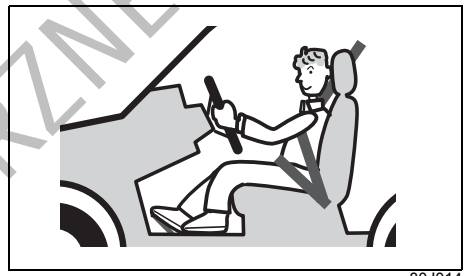

80J014

Ze względu na możliwość silnego uderzenia przez poduszki powietrze w razie ich odpalenia, kierowca i pasażer powinni siedzieć głęboko na swoich miejscach, z plecami na oparciu. Ponadto fotel nie powinien być zbytnio wysunięty do przodu.

DO UŻYTKU WEWNĘTRZNEGO

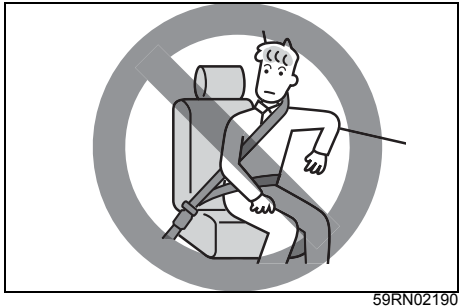

59RN02190

⚠ OSTRZEŻENIE

- **Nie zbliżać twarzy, klatki piersiowej itp. do kierownicy lub deski rozdzielczej ani nie opierać żadnych części ciała w tych miejscach. W przeciwnym wypadku istnieje ryzyko odniesienia poważnych obrażeń w razie odpalenia poduszki powietrznej.**
- **Ewentualne uderzenie przez odpaloną boczną poduszkę lub kurtynę powietrzną może być na tyle silne, by spowodować poważne obrażenia ciała. Nie należy wystawiać rąk przez okno ani opierać się o drzwi. Ponadto siedząc na tylnym miejscu nie należy obejmować oparcia przedniego fotela.**

W celu zapewnienia prawidłowego działania poduszek powietrznych

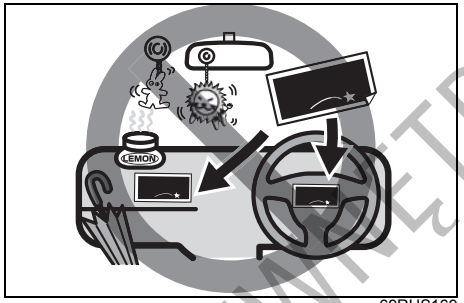

69RHS169

⚠ OSTRZEŻENIE

- **Nie poddawać kierownicy żadnym modyfikacjom ani jej nie wymieniać, nie umieszczać na niej żadnych naklejek, nie pokrywać jej farbą bądź lakierem i nie nakładać na nią pokrowców.**
- **Nie umieszczać żadnych naklejek w miejscach zamontowania poduszek powietrznych ani nie pokrywać ich farbą bądź lakierem. Ponadto nie mocować w tych miejscach żadnych przedmiotów, akcesoriów zapachowych, elektronicznych urządzeń do zdalnego poboru opłat, przenośnych urządzeń nawigacyjnych itp. ani niczego nie opierać o te miejsca (np. parasoli).**

>>

⚠ OSTRZEŻENIE

cd.

- **Nie mocować żadnych akcesoriów (za wyjątkiem oryginalnych produktów SUZUKI) do szyby czołowej i wewnętrznego lusterka wstecznego.**

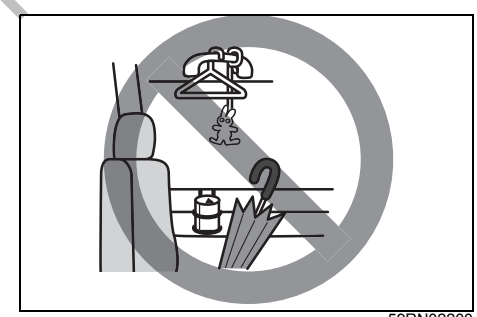

59RN02200

⚠ OSTRZEŻENIE

W wersji z bocznymi poduszkami lub kurtynami powietrznymi nie należy mocować w okolicach drzwi żadnych przedmiotów, np. wieszaków czy uchwytów na kubki. Ponadto nie opierać parasoli o drzwi.

DO UŻYTKU WEWNĘTRZNEGO

Naklejka ostrzegawcza dotycząca czołowej poduszki powietrznej pasażera



72M00150

Naklejka taka może być umieszczona na osłonie przeciwsłonecznej.

⚠ OSTRZEŻENIE

NIE NALEŻY mocować fotelika dziecięcego w pozycji tyłem do kierunku jazdy na miejscu w samochodzie chronionym przez NIEWYŁĄCZONĄ PODUSZKĘ POWIETRZNĄ, ponieważ stwarza to ryzyko odniesienia przez DZIECKO POWAŻNYCH lub ŚMIERTELNYCH OBRAŻEŃ CIAŁA.

Objaśnienie symboli na naklejce ostrzegawczej

Symbol	Znaczenie symbolu
	Nie mocować fotelika dziecięcego w pozycji tyłem do kierunku jazdy na miejscu obok kierowcy chronionym przez poduszkę powietrzną.
	W razie odpalenia poduszki powietrznej impet jej uderzenia w fotelik ustawiony tyłem do kierunku jazdy przeniesie się na dziecko.
	Szczegółowe informacje podane są w instrukcji obsługi samochodu.

Oznakowanie poduszek powietrznych w kabinie

W celach identyfikacyjnych, na pokryciach tapicerskich poduszek powietrznych wytłoczony jest napis „SRS AIRBAG”.

Czołowa poduszka powietrzna kierowcy



65T02160

Poduszka powietrzna kierowcy umieszczona jest w centralnej wkładce kierownicy.

DO UŻYTKU WEWNĘTRZNEGO

Czołowa poduszka powietrzna pasażera na przednim fotelu

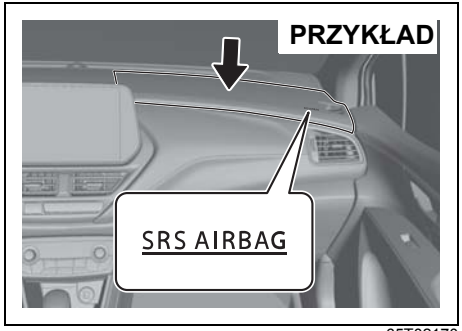

65T02170

Czołowa poduszka powietrzna pasażera umieszczona jest w desce rozdzielczej na wprost jego miejsca.

Dolna poduszka powietrzna kierowcy (w niektórych wersjach)

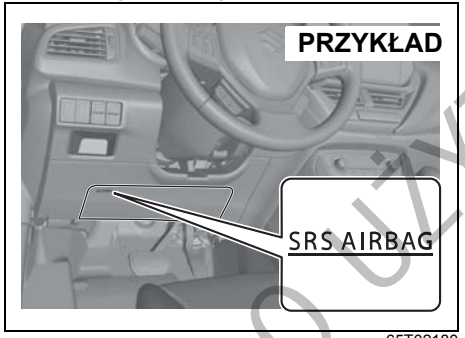

65T02180

Dolna poduszka powietrzna, chroniąca kolana kierowcy, ukryta jest w desce rozdzielczej poniżej kierownicy. W celach identyfikacyjnych, na pokryciach tapicerskich poduszek powietrznych wytłoczony jest napis „SRS AIRBAG

Boczne poduszki powietrzne (w niektórych wersjach)

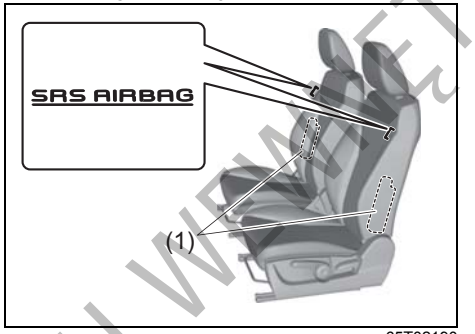

65T02190

Boczne poduszki powietrzne umieszczone są w bocznych częściach oparć przednich foteli, od strony drzwi (1).

Boczne kurtyny powietrzne (w niektórych wersjach)

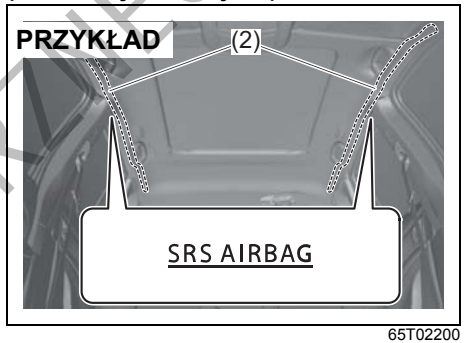

65T02200

Boczne kurtyny powietrzne umieszczone są wewnątrz podsufitki (2).

DO UŻYTKU WEWNĘTRZNEGO

⚠ OSTRZEŻENIE

- **Uszkodzenie lub pęknięcie maskowania zakrywającego poduszkę powietrzną może uniemożliwić jej prawidłowe zadziałanie, co w razie wypadku grozi odniesieniem poważnych obrażeń. Należy zlecić autoryzowanej stacji obsługi SUZUKI sprawdzenie samochodu.**
- **Zniszczenie maskowania zakrywającego poduszkę powietrzną bądź uderzenie w nie może uniemożliwić prawidłowe zadziałanie poduszki powietrznej lub spowodować jej niespodziewane odpalenie, co grozi odniesieniem poważnych obrażeń.**
  Nie należy dopuszczać do zniszczenia maskowania zakrywającego poduszkę powietrzną ani nie narażać go na uderzenia.
- **W razie konieczności zamocowania na miejscu obok kierowcy fotelika dziecięcego przodem lub tyłem do kierunku jazdy, należy wyłączyć zamontowaną przy tym siedzeniu poduszkę powietrzną, ponieważ w przypadku jej odpalenia dziecko może odnieść poważne, a nawet śmiertelne obrażenia ciała.**

Szczególne wymagania związane z poduszkami powietrznymi

W celu zapewnienia prawidłowego działania poduszek powietrznych

Przedmiot znajdujący się w obrębie przestrzeni napełniania się poduszki powietrznej może w razie jej odpalenia zostać przez nią odrzucony lub może uniemożliwić jej prawidłowe rozwinięcie.

⚠ OSTRZEŻENIE

- **Ze względu na ewentualne ograniczenie działania ochronnego poduszki powietrznej, grożące odniesieniem poważnych obrażeń w sytuacji krytycznej, należy stosować się do poniższych zaleceń.**
  - **Nie modyfikować zawieszenia. Zmiana wysokości lub sztywności zawieszenia może spowodować wadliwe działanie poduszek powietrznych.**
  - **Zamontowanie dodatkowych elementów z przodu samochodu, np. osłonowych, należy skonsultować z autoryzowaną stacją obsługi SUZUKI lub specjalistycznym warsztatem. Modyfikacje przedniej części samochodu mogą spowodować nieprawidłowe działanie poduszek powietrznych.**

>>

⚠ OSTRZEŻENIE

cd.

- **Zamontowanie urządzeń radiowych należy skonsultować z autoryzowaną stacją obsługi SUZUKI lub specjalistycznym warsztatem. Emitowane przez tego typu urządzenia fale elektromagnetyczne mogą poważnie zakłócić działanie elektronicznego sterownika w układzie poduszek powietrznych.**
- **Nawet gdy samochód będzie miał widoczne uszkodzenia powstałe w wyniku kolizji, zderzenie mogło nie być na tyle poważne, by spowodować odpalenie poduszek powietrznych. Jednak w przypadku każdego uszkodzenia przodu lub boku pojazdu należy układ poduszek powietrznych poddać kontroli w autoryzowanej stacji obsługi SUZUKI lub specjalistycznym warsztacie, w celu sprawdzenia jego prawidłowego funkcjonowania. Ewentualna niesprawność układu poduszek powietrznych grozi brakiem lub obniżeniem ich skuteczności w razie kolizji.**

>>

DO UŻYTKU WEWNĘTRZNEGO

⚠ OSTRZEŻENIE

cd.

- **Wymiana bądź naprawa elementów powiązanych z układem poduszek powietrznych i mających wpływ na jego funkcjonowanie może spowodować niepożądane odpalenie poduszek powietrznych lub zablokowanie ich działania.**
  Wyszczególnione poniżej sytuacje mogą mieć negatywny wpływ na układ poduszek powietrznych. W takich przypadkach należy skonsultować się z autoryzowaną stacją obsługi SUZUKI lub specjalistycznym warsztatem.
  - **Wymontowanie kierownicy lub wykonywanie napraw pobliskich miejsc, podzespołów itp.**
  - **Naprawy środkowej konsoli, naprawy wykonywane w okolicach deski rozdzielczej lub w przestrzeniach pod przednimi fotelami oraz naprawy wiązek elektrycznych**
  - **Zamontowanie urządzeń odtwarzających itp.**
  - **Naprawy lakiernicze lub blacharskie okolic deski rozdzielczej**
  - **Wymiana przedniego fotela i naprawy w jego okolicy**
  - **Naprawy w okolicy przedniego lub tylnego słupka nadwozia bądź bocznych fragmentów dachu**
  - **Naprawy w okolicy środkowego słupka nadwozia**

Środki ostrożności dotyczące czołowej poduszki powietrznej kierowcy

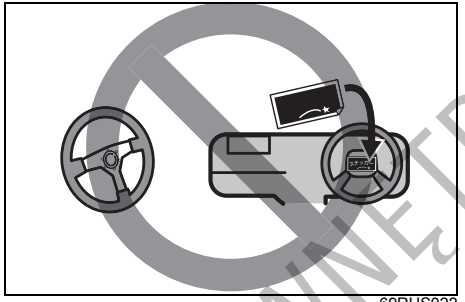

69RHS022

⚠ OSTRZEŻENIE

- **Nie zbliżać dłoni, twarzy, klatki piersiowej itp. do miejsca zamontowania poduszki powietrznej ani nie pochylać się nad kierownicą. W przeciwnym wypadku istnieje ryzyko odniesienia poważnych obrażeń w razie odpalenia poduszki powietrznej.**
- **Nie poddawać kierownicy żadnym modyfikacjom ani jej nie wymieniać, nie umieszczać na niej żadnych naklejek, nie pokrywać jej farbą bądź lakierem i nie nakładać na nią pokrowców. Mogłoby to uniemożliwić prawidłowe napełnienie poduszki powietrznej w razie jej odpalenia, grożąc odniesieniem poważnych obrażeń ciała.**

Środki ostrożności dotyczące czołowej poduszki powietrznej pasażera na przednim fotelu

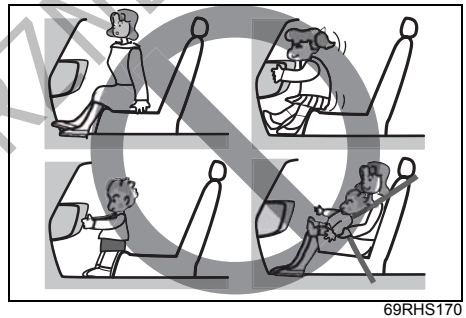

69RHS170

⚠ OSTRZEŻENIE

- **Przewożąc na przednim miejscu dziecko lub inną osobę, należy dopilnować przestrzegania poniższych zaleceń. W przeciwnym wypadku istnieje ryzyko odniesienia poważnych obrażeń w razie odpalenia poduszki powietrznej.**
  - **Nie kłaść dłoni ani stóp na miejscu zamontowania poduszki powietrznej ani nie zbliżać np. twarzy czy klatki piersiowej do tego miejsca.**

>>

DO UŻYTKU WEWNĘTRZNEGO

⚠ OSTRZEŻENIE

cd.

- **Nie zezwalać dziecku na stawanie przed miejscem zamontowania poduszki powietrznej ani nie sadzać dziecka na kolanach pasażera na przednim fotelu. Dziecko powinno jechać na tylnym siedzeniu, zabezpieczone pasem bezpieczeństwa.**
- **Dziecko, które nie jest na tyle duże, by zostało prawidłowo zabezpieczone pasem bezpieczeństwa, powinno być przewożone w odpowiednim foteliku dziecięcym umieszczonym na tylnym siedzeniu samochodu.**

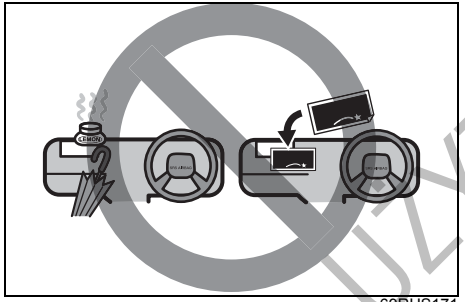

69RHS171

⚠ OSTRZEŻENIE

- **Ze względu na ewentualne ograniczenie działania ochronnego poduszki powietrznej, grożące odniesieniem poważnych obrażeń w sytuacji krytycznej, należy stosować się do poniższych zaleceń.**
  - **Nie umieszczać żadnych naklejek w miejscach zamontowania poduszek powietrznych ani nie pokrywać ich farbą bądź lakierem. Ponadto nie mocować w tych miejscach żadnych przedmiotów, akcesoriów zapachowych, elektronicznych urządzeń do zdalnego poboru opłat, przenośnych urządzeń nawigacyjnych itp. ani niczego nie opierać o te miejsca (np. parasoli).**
  - **Nie mocować żadnych akcesoriów (za wyjątkiem oryginalnych produktów SUZUKI) do szyby czołowej i wewnętrznego lusterka wstecznego.**

Środki ostrożności dotyczące czołowej poduszki powietrznej pasażera na przednim fotelu

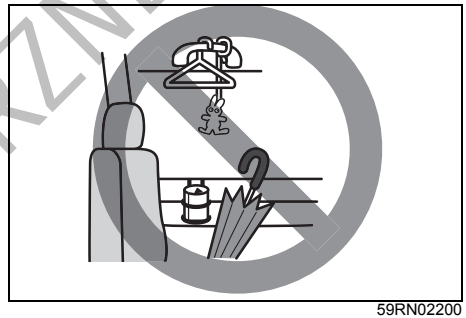

59RN02200

⚠ OSTRZEŻENIE

Zamocowane jakiekolwiek przedmioty w okolicach drzwi, np. wieszaki lub uchwyty na kubki, bądź np. parasole oparte o drzwi mogą zostać odrzucone przez napełniającą się poduszkę lub kurtynę powietrzną oraz zakłócić jej napełnianie, co stwarza poważne zagrożenie.
Nie należy mocować w okolicach drzwi żadnych przedmiotów, np. wieszaków czy uchwytów na kubki. Ponadto nie opierać parasoli o drzwi.

DO UŻYTKU WEWNĘTRZNEGO

Działanie poduszek powietrznych

Działanie układu

W momencie zderzenia czołowego czujniki zderzenia rejestrują gwałtowne wyhamowanie samochodu i przesyłają sygnał do sterownika. Gdy sterownik stwierdzi na podstawie wielkości opóźnienia, że zderzenie jest silne, uruchomi napełniacze czołowych poduszek powietrznych. W samochodzie wyposażonym w boczne poduszki powietrzne, gdy czujniki zarejestrują zderzenie boczne, przesyłają sygnał do sterownika, który rozstrzyga, czy uderzenie jest dostatecznie silne, by uruchomić napełniacze bocznych poduszek powietrznych. Napełniacze powodują wypełnienie odpowiednich poduszek azotem lub argonem. Napełnione poduszki powietrzne stanowią amortyzację dla głowy i górnej części ciała. Poduszka powietrzna napełnia się i opróżnia tak szybko, że nawet można tego nie zauważyć. Poduszka powietrzna ani nie ograniczy widoczności, ani nie utrudni opuszczenia samochodu.

Pasy bezpieczeństwa pomagają zachować właściwą pozycję ciała w chwili odpalania poduszki powietrznej, maksymalizując zakres ochrony. Fotel kierowcy powinien być odsunięty jak najdalej do tyłu, na tyle jednak, by umożliwić zachowanie kontroli nad pojazdem. W fotelu należy siedzieć możliwie głęboko i w pozycji wyprostowanej; nie pochylać się nad kierownicą lub deską rozdzielczą. Osoby zajmujące przednie miejsca nie powinny opierać się o drzwi. Prawidłowa regulacja foteli oraz pasów bezpieczeństwa opisana jest pod hasłem „Regulacja ustawienia" oraz „Pasy bezpieczeństwa i foteliki dziecięce" w tym rozdziale.



59RN02370



59RN02360



59RN04670

⚠ OSTRZEŻENIE

- **Kierowca nie powinien pochylać się nad kierownicą. Siedzący na przednim miejscu pasażer nie powinien opierać się o deskę rozdzielczą, jak również nie powinno przed nią stawać dziecko. Groziłoby to znalezieniem się zbyt blisko miejsca zamontowania czołowej poduszki powietrznej. W samochodzie wyposażonym w boczne poduszki i kurtyny powietrzne nie należy opierać się o drzwi. Osobie znajdującej się zbyt blisko napełniającej się poduszki powietrznej grożą poważne obrażenia.**

>>

DO UŻYTKU WEWNĘTRZNEGO

⚠ OSTRZEŻENIE

cd.

- **Na kierownicy i desce rozdzielczej nie należy mocować ani umieszczać żadnych przedmiotów. Nie umieszczać żadnych przedmiotów pomiędzy poduszką powietrzną a kierowcą lub pasażerem na przednim fotelu. W razie wypadku przedmioty te mogłyby zakłócić działanie poduszki powietrznej lub zostać przez nią odrzucone. Ponadto przy ruszaniu z miejsca lub podczas jazdy przedmioty te mogą się przemieścić, ograniczając widoczność lub zagrażając bezpieczeństwu. W konsekwencji stwarza to ryzyko odniesienia poważnych obrażeń.**
- **W przypadku samochodu wyposażonego w boczne poduszki powietrzne nie należy zakładać na siedzenia pokrowców nie będących oryginalnymi akcesoriami, ponieważ mogłyby stanowić przeszkodę przy napełnianiu się poduszek. Ponadto w okolicach drzwi nie należy umieszczać uchwytów na napoje, wieszaków bądź jakichkolwiek innych obiektów, np. parasolek, ponieważ w razie zderzenia przedmioty te mogłyby zostać wypchnięte przez poduszkę powietrzną. W rezultacie może dojść do poważnych obrażeń ciała.**

>>

⚠ OSTRZEŻENIE

cd.

- **Nie uderzać ani nie narażać na nadmierne obciążenia miejsc zamontowania elementów poduszek powietrznych. Mogłoby to spowodować awarię poduszek powietrznych.**
- **Nawet gdy samochód będzie miał widoczne uszkodzenia powstałe w wyniku kolizji, zderzenie mogło nie być na tyle poważne, by spowodować odpalenie poduszek powietrznych. Jednak w przypadku każdego uszkodzenia przodu lub boku pojazdu należy układ poduszek powietrznych poddać kontroli w autoryzowanej stacji obsługi SUZUKI lub specjalistycznym warsztacie, w celu sprawdzenia jego prawidłowego funkcjonowania. Ewentualna niesprawność układu poduszek powietrznych grozi brakiem lub obniżeniem ich skuteczności w razie kolizji.**
- **Nie aplikować pokryć lakierowych, nie umieszczać żadnych naklejek ani nie mocować żadnych akcesoriów do deski rozdzielczej poniżej kierownicy. Nieprzestrzeganie tego zalecenia może spowodować niewłaściwe zadziałanie dolnej poduszki powietrznej kierowcy w razie zderzenia.**

⚠ PRZESTROGA

Poduszki powietrzne muszą napełniać się szybko i z dużą siłą, aby skutecznie ograniczyć ryzyko poważnych lub śmiertelnych obrażeń ciała. Jednak nie do uniknięcia konsekwencją szybkiego napełniania się poduszki powietrznej jest podrażnienie odsłoniętej skóry, na przykład okolic twarzy. Wszelkie pozostałości na skórze należy niezwłocznie zmyć, aby nie dopuścić do podrażnień. W czasie napełniania rozlega się huk oraz pojawia się nieco pyłu i dymu. Nie stanowi to zagrożenia dla zdrowia, ani nie jest objawem pożaru w samochodzie. Należy jednak mieć na uwadze, że pewne elementy poduszki powietrznej mogą pozostawać gorące jeszcze przez pewien czas po napełnieniu. Ich dotknięcie może grozić oparzeniem.

Samochód ten jest wyposażony w moduł diagnostyczny, który rejestruje informacje o układzie poduszek powietrznych, gdy w trakcie wypadku zostaną one odpalone. Moduł zapisuje informacje o ogólnym stanie układu, które czujniki spowodowały zadziałanie układu i czy pas bezpieczeństwa kierowcy był zapięty.

DO UŻYTKU WEWNĘTRZNEGO

Obsługa układu poduszek powietrznych
Gdy poduszki powietrzne zostaną odpalone, należy jak najszybciej zlecić autoryzowanej stacji obsługi SUZUKI lub specjalistycznemu warsztatowi wymianę poduszek powietrznych i powiązanych z nimi elementów.
Gdy w wyniku przejeżdżania przez głęboką przeszkodę wodną dojdzie do zalania podłogi samochodu, istnieje ryzyko awarii sterownika poduszek powietrznych. W takiej sytuacji należy jak najszybciej zlecić autoryzowanej stacji obsługi SUZUKI lub specjalistycznemu warsztatowi sprawdzenie układu poduszek powietrznych.
Przy obsłudze i wymianie poduszek powietrznych wymagane są specjalne procedury postępowania. Z tego powodu jedynie autoryzowana stacja obsługi SUZUKI lub specjalistyczny warsztat może dokonywać wymiany poduszek powietrznych. Należy poinformować każdego obsługującego ten pojazd, że są w nim zamontowane poduszki powietrzne.
Obsługa komponentów i przewodów elektrycznych układu poduszki powietrznej oraz pobliskich podzespołów może być dokonywana wyłącznie przez autoryzowaną stację obsługi SUZUKI lub specjalistyczny warsztat. Niewłaściwa obsługa może doprowadzić do przypadkowego odpalenia poduszki lub zablokować jej zadziałanie. Obie sytuacje stwarzają ryzyko odniesienia poważnych obrażeń.
Przed przystąpieniem do jakichkolwiek prac związanych z instalacją elektryczną samochodu należy co najmniej 90 sekund wcześniej obrócić wyłącznik zapłonu do pozycji „LOCK” bądź przełączyć przyciskiem rozruchu w stan „OFF” i odłączyć akumulator, co pozwoli uniknąć ryzyka uszkodzeń lub przypadkowego odpalenia poduszki powietrznej. Nie dotykać żadnych elementów ani przewodów układu poduszki powietrznej. Przewody te są owinięte żółtą taśmą lub umieszczone w żółtej rurce, złącza są również żółte, co ułatwia ich rozpoznanie.

⚠ PRZESTROGA

Nieprawidłowe obchodzenie się z poduszkami powietrznymi może spowodować ich niespodziewane odpalenie, co grozi odniesieniem obrażeń. Przed złomowaniem poduszek powietrznych lub wyposażonego w nie samochodu należy skonsultować się z autoryzowaną stacją obsługi SUZUKI lub specjalistycznym warsztatem.

Warunki zadziałania czołowych poduszek powietrznych

Sytuacje, w których czołowe poduszki powietrzne zadziałają (zostaną odpalone)

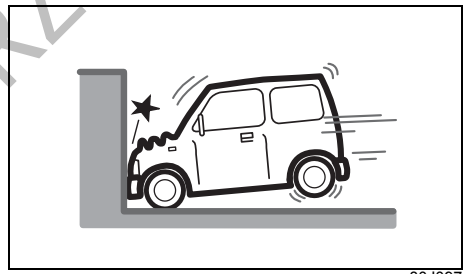
80J097

- Kolizja czołowa z nieruchomą i niepodatną ścianą przy prędkości około 25 km/h lub większej

DO WYTRUWANIA PRZEZ

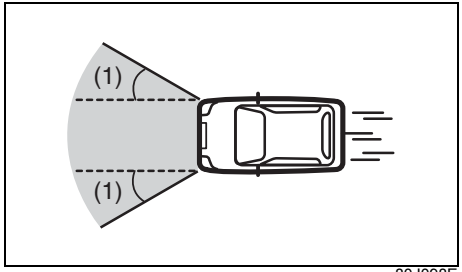

80J098E

- Analogiczne do wyżej opisanej kolizji czołowej silne uderzenie w zakresie kąta około 30 stopni (1) względem osi podłużnej samochodu

Sytuacje, w których czołowe poduszki powietrzne mogą zadziałać

Odpalenie czołowych poduszek powietrznych może nastąpić w wyniku silnego uderzenia w podwozie.

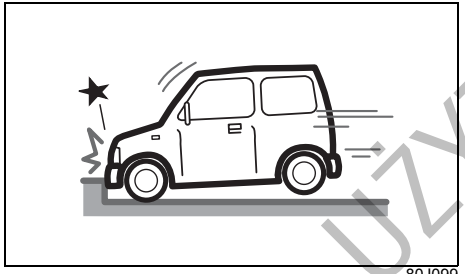

80J099

- Uderzenie w krawężnik lub przegrodę jezdni

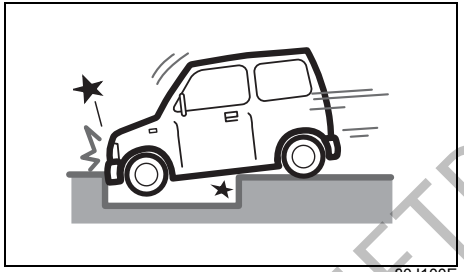

80J100E

- Wpadnięcie w rów lub głęboką wyrwę

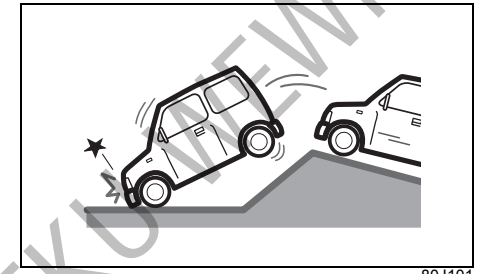

80J101

- Opadnięcie z wysokości na twarde podłoże

Sytuacje, w których czołowe poduszki powietrzne mogą nie zadziałać

Odpalenie czołowych poduszek powietrznych może nie nastąpić, gdy dojdzie do zamortyzowania uderzenia w efekcie odkształcenia lub przemieszczenia się obiektu, z którym nastąpiła kolizja, bądź na skutek odkształcenia nadwozia tego samochodu.

Ponadto odpalenie czołowych poduszek powietrznych może nie nastąpić, gdy zderzenie czołowe nastąpi pod kątem większym niż 30 stopni.

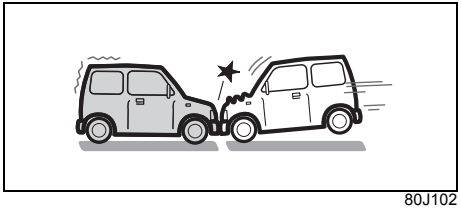

80J102

- Uderzenie czołowe w nieruchomy pojazd z prędkością nieprzekraczającą około 50 km/h

DO UŻYTKU WEWNĘTRZNEGO

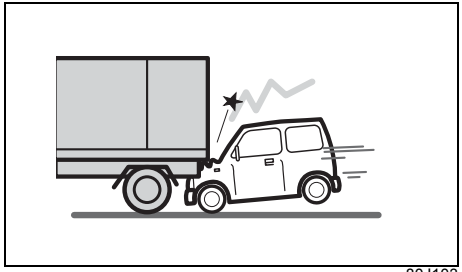

80J103

- Gdy np. przód samochodu dostanie się pod łoże samochodu ciężarowego

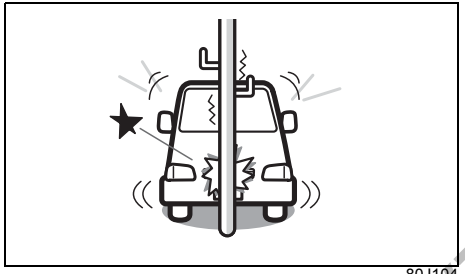

80J104

- Uderzenie w słup lub znak drogowy

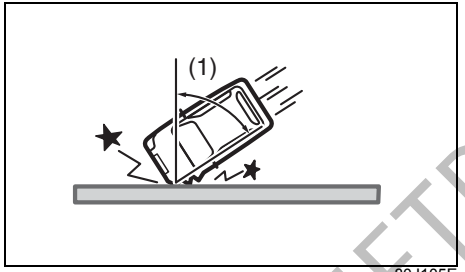

80J105E

- Kolizja czołowa z nieruchomą ścianą lub barierką przy kącie uderzenia (1) powyżej około 30 stopni

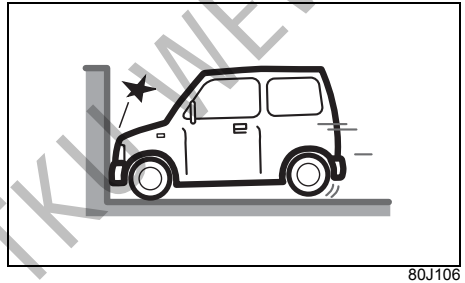

80J106

- Kolizja czołowa z nieruchomą i niepodatną ścianą przy prędkości nieprzekraczającej około 25 km/h

Sytuacje, w których czołowe poduszki powietrzne nie zadziałają

Czołowe poduszki powietrzne nie zostaną odpalone w reakcji na np. zderzenie tylne, boczne lub przewrócenie samochodu. Jednak dostatecznie silny impet może spowodować ich odpalenie.

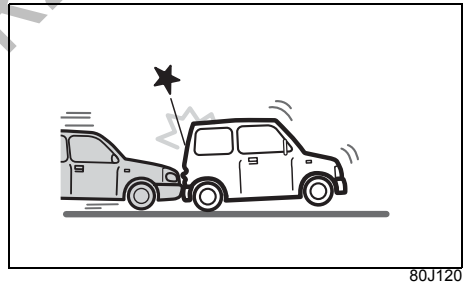

80J120

- Zderzenie tylne

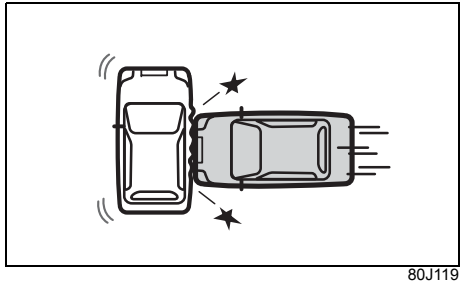

80J119

- Zderzenie boczne

DO UŻYTKU WEWNĘTRZNEGO

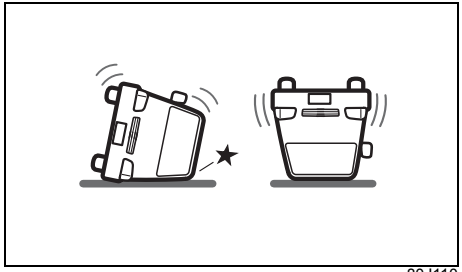

80J110

• Przewrócenie samochodu

Warunki zadziałania bocznych poduszek i kurtyn powietrznych

Sytuacje, w których boczne poduszki i kurtyny powietrzne zadziałają (zostaną odpalone)

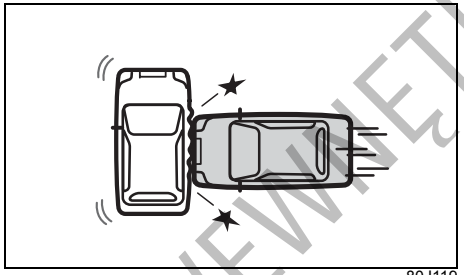

80J119

• Uderzenie z boku pod kątem zbliżonym do prostego przez samochód osobowy poruszający się z prędkością co najmniej 30 km/h lub poważniejsze zderzenie boczne

Odpalenie bocznych poduszek i kurtyn powietrznych może nastąpić w wyniku silnego uderzenia

Odpalenie bocznych poduszek i kurtyn powietrznych może nastąpić również podczas zderzenia czołowego, gdy dojdzie do silnego uderzenia w kierunku poprzecznym.

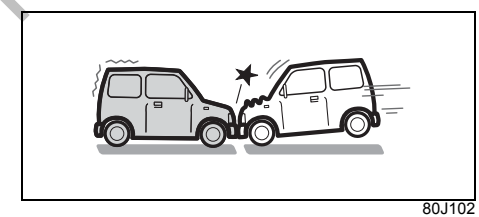

80J102

• Zderzenie czołowe

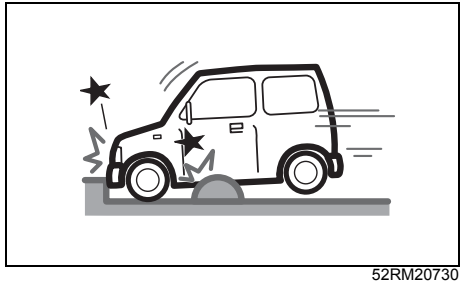

52RM20730

• Uderzenie w krawężnik lub próg na jezdni

DO UŻYTKU WEWNĘTRZNEGO

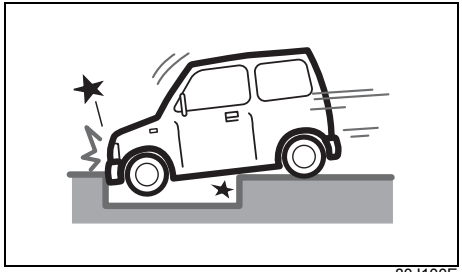

80J100E

- Wpadnięcie w rów lub głęboką wyrwę

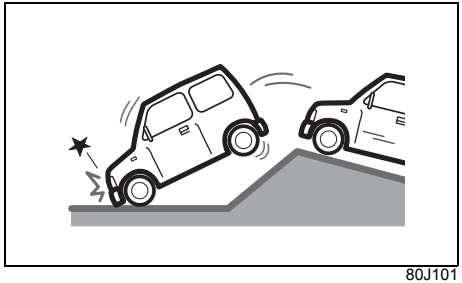

80J101

- Opadnięcie z wysokości na twarde podłoże

Sytuacje, w których boczne poduszki i kurtyny powietrzne mogą nie zadziałać

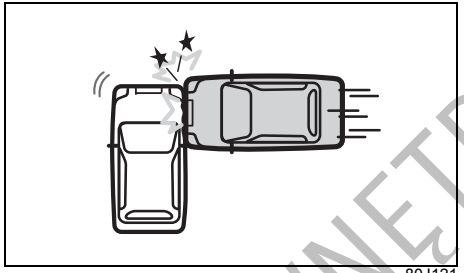

80J121

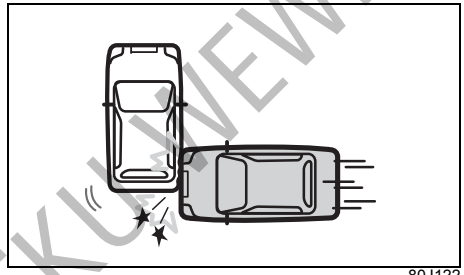

80J122

- Uderzenie boczne w nadwozie poza kabiną

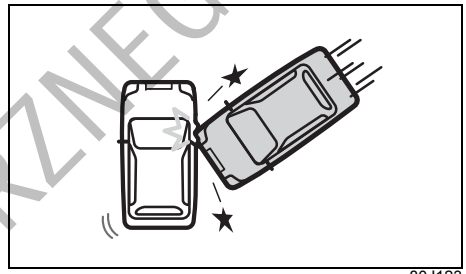

80J123

- Zderzenie boczne pod kątem

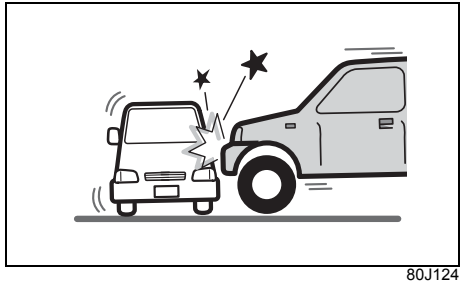

80J124

- Zderzenie boczne z pojazdem o wysokim przodzie

DO UŻYTKU WEWNĘTRZNEGO

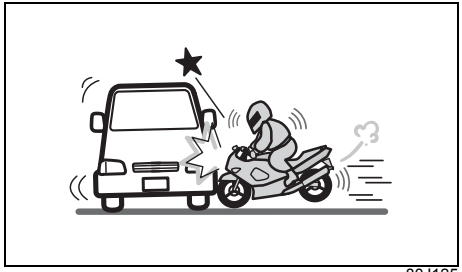

80J125

• Zderzenie boczne z motocyklem lub rowerem

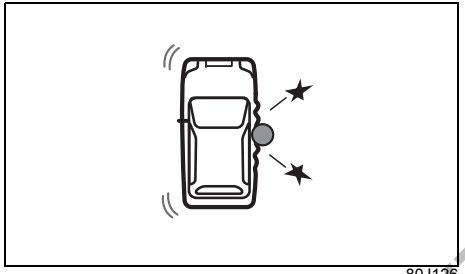

80J126

• Uderzenie w słup lub znak drogowy

Sytuacje, w których boczne poduszki i kurtyny powietrzne nie zadziałają

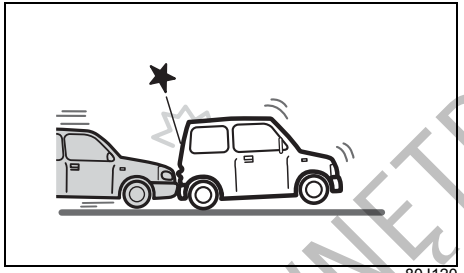

80J120

• Zderzenie tylne

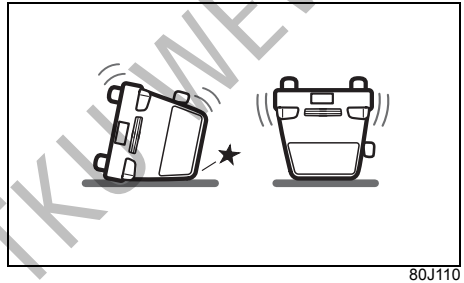

80J110

• Przewrócenie samochodu

Przy uruchamianiu silnika

Ryzyko zatrucia tlenkiem węgla

⚠ OSTRZEŻENIE

Gazy spalinowe zawierają tlenek węgla, śmiertelnie trujący gaz, który jest bezbarwny i bezwonny. Wdychanie spalin może powodować senność oraz stwarza poważne zagrożenie dla zdrowia, a nawet życia.
Uruchamiając silnik należy zwracać uwagę na ryzyko zatrucia tlenkiem węgla.

DO UŻYTKU WEWNĘTRZNEGO

Nie uruchamiać silnika w niedostatecznie przewietrzanym miejscu

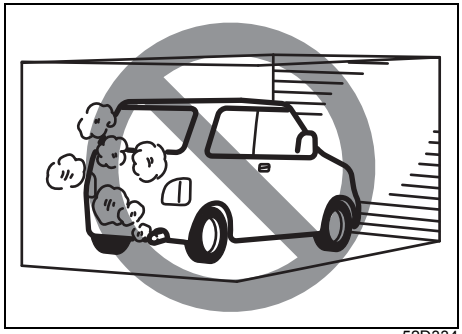

52D334

⚠ OSTRZEŻENIE

Należy unikać wdychania spalin. Gazy spalinowe zawierają tlenek węgla, śmiertelnie trujący gaz, który jest bezbarwny i bezwonny. Ponieważ trudno jest samodzielnie stwierdzić obecność tlenku węgla, należy podjąć następujące środki ostrożności, pomagające uniknąć przedostawania się tlenku węgla do wnętrza pojazdu.
W przeciwnym razie może dojść do poważnego zagrożenia dla zdrowia, a nawet życia.

- **Nie pozostawiać silnika pracującego w garażu lub w innych pomieszczeniach zamkniętych.**

>>

⚠ OSTRZEŻENIE

cd.

- **Nie pozostawiać zbyt długo samochodu z pracującym silnikiem, nawet poza pomieszczeniami. Jeżeli jest konieczne przebywanie przez krótki czas w zaparkowanym samochodzie z pracującym silnikiem, należy w układzie wentylacji przełączyć na doprowadzanie powietrza ŚWIEŻEGO i ustawić wysoką prędkość obrotową dmuchawy.**
- **Unikać używania pojazdu z otwartymi drzwiami bagażnika. Jeżeli jest to niezbędne, wszystkie okna boczne powinny być zamknięte, a dmuchawa wentylacji ustawiona na wysoką prędkość obrotową z doprowadzaniem powietrza ŚWIEŻEGO.**
- **Prawidłowe funkcjonowanie układu wentylacji uzależnione jest od utrzymywania kratki wlotu powietrza przed przednią szybą wolnej od śniegu, liści itp.**
- **W celu ograniczenia ryzyka gromadzenia się spalin pod pojazdem, utrzymywać okolice rury wydechowej wolne od śniegu i innych przeszkód. Jest to szczególnie istotne w razie postoju podczas śnieżycy.**
- **Okresowo kontrolować stan układu wydechowego, czy nie występują w nim uszkodzenia i nieszczelności. Wszelkie tego typu usterki powinny być natychmiast usuwane.**

Nie należy spać w samochodzie z pracującym silnikiem



69RHS172

⚠ OSTRZEŻENIE

Nie należy spać w samochodzie, gdy jego silnik pracuje. W przeciwnym razie może dojść do wypadku oraz poważnego zagrożenia dla zdrowia, a nawet życia.

- **Czynniki zewnętrzne, w tym wiatr, mogą powodować wnikanie spalin do wnętrza samochodu, grożące zatruciem tlenkiem węgla.**

>>

DO UŻYTKU WEWNĘTRZNEGO

⚠ OSTRZEŻENIE

cd.

- **Nieświadome przestawienie dźwigni skrzyni biegów lub naciśnięcie pedału przyspieszania może doprowadzić do wypadku.**
- **W razie przypadkowego naciśnięcia podczas snu pedału przyspieszania może dojść do przegrzania układu wydechowego i groźby pożaru.**

Uwagi dotyczące zabieranych bagaży i ładunków

Nadmierne obciążenie bagażem może mieć negatywny wpływ na nadwozie i własności jezdne samochodu.

⚠ OSTRZEŻENIE



59RN02230

- **Paliwo, chemikalia, preparaty aerozolowe itp. mogą ulec zapaleniu i eksplozji.**
  Nie należy ich przewozić w samochodzie.

>>

⚠ OSTRZEŻENIE

cd.



59RN02240

- **Przedmioty umieszczone na desce rozdzielczej mogą się przemieścić, ograniczając widoczność lub zagrażając bezpieczeństwu. Ponadto mogą zakłócić działanie poduszki powietrznej pasażera bądź zostać odrzucone w razie jej odpalenia.**
  Nie należy umieszczać żadnych przedmiotów na górnej powierzchni deski rozdzielczej.

DO UŻYTKU WEWNĘTRZNEGO



59RN07290

⚠ PRZESTROGA

- **Zawieszanie czegokolwiek na dźwigni skrzyni biegów lub wykorzystywanie jej jako podparcia dla dłoni może spowodować jej niewłaściwe działanie, grożące awarią lub wypadkiem.**
  Na dźwigni skrzyni biegów nie należy zawieszać żadnych przedmiotów ani traktować jej jako podparcia dla dłoni.
- **Zbyt wysoko ułożone bagaże mogą ograniczać widoczność. Ponadto przy gwałtownym hamowaniu mogą się bezwładnie przemieścić, co grozi wypadkiem.**
  Nie umieszczać zbyt wysoko bagaży w samochodzie.

>>

⚠ PRZESTROGA

cd.

- **Zwierzęta przemieszczające się w samochodzie mogą ograniczać widoczność. Ponadto przy gwałtownym hamowaniu może dojść do wypadku.**
  Przewożonemu w samochodzie zwierzęciu należy odpowiednio ograniczyć swobodę przemieszczania.

DO UŻYTKU WEWNĘTRZNEGO

NOTATKI

DO UŻYTKU WEWNĘTRZNEGO

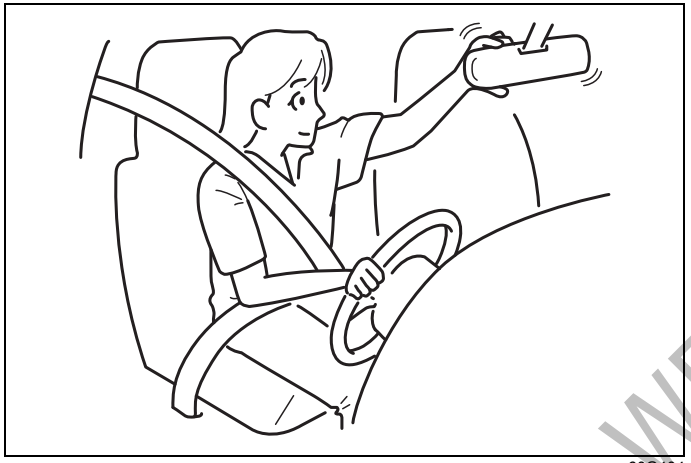

60G404

PRZED ROZPOCZĘCIEM JAZDY

Kluczyki 3-1
Drzwi 3-1
Zdalne sterowanie centralnym zamkiem w kluczyku elektronicznym / mechanicznym 3-5
Autoalarm (w niektórych wersjach) 3-15
Szyby boczne 3-18
Dźwignia przełącznika świateł głównych 3-21
Wyłącznik przednich świateł przeciwmgielnych (w niektórych wersjach) 3-31
Przełącznik poziomowania reflektorów (w niektórych wersjach) 3-31
Dźwignia przełącznika kierunkowskazów 3-32
Wyłącznik świateł awaryjnych 3-33
Dźwignia przełącznika wycieraczek i spryskiwaczy szyby czołowej 3-33
Sygnał dźwiękowy 3-38
Wyłącznik ogrzewania szyby tylnej 3-39
Przycisk trybu ekonomicznego (w niektórych wersjach) 3-40

DO UŻYTKU WEWNĘTRZNEGO

Kluczyki

Należy uważać, aby nie zgubić kluczyka ani nie zatrzasnąć go w samochodzie.

PRZYKŁAD

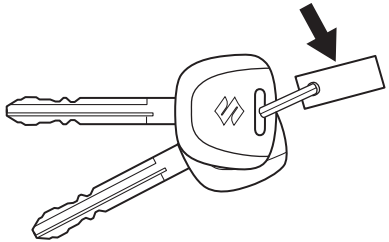

54G489

Samochód ten jest wyposażony w parę identycznych kluczyków. Zapasowy kluczyk należy przechowywać w bezpiecznym miejscu. Wszystkie zamki w samochodzie otwierane są tym samym kluczykiem.

Numer identyfikacyjny kluczyka wybity jest na metalowej płytce przypiętej do kluczyków lub na kluczykach. W przypadku płytki, należy ją przechowywać w bezpiecznym miejscu. W razie zagubienia kluczyków, numer identyfikacyjny będzie potrzebny do wykonania duplikatów. Na wypadek zagubienia płytki wskazane jest wpisanie numeru kluczyka w poniższej ramce.

NUMER KLUCZYKA:

Immobilizer

Szczegółowe informacje podane są pod hasłem „Immobilizer" w rozdziale „UŻYTKOWANIE POJAZDU".

Sygnalizacja kluczyka w wyłączniku zapłonu (w niektórych wersjach)

Gdy kluczyk pozostaje w wyłączniku zapłonu i zostaną otwarte drzwi kierowcy, przerywany sygnał akustyczny przypomni o konieczności jego wyjęcia.

Drzwi

⚠ OSTRZEŻENIE

- **W przypadku przyciśnięcia pasa bezpieczeństwa lub bagażu w otworze drzwi, pozostają one nieprawidłowo zamknięte i podczas jazdy mogą się otworzyć. Może to doprowadzić do wypadku. Przy zamykaniu drzwi należy uważać, aby nie przycisnąć nimi pasa bezpieczeństwa lub bagażu.**
- **Otwarte drzwi bagażnika przy pracującym silniku umożliwiają wnikanie gazów spalinowych do kabiny, co grozi zatruciem tlenkiem węgla. Stwarza to poważne zagrożenie dla zdrowia, a nawet życia. Nie należy pozostawiać otwartych drzwi bagażnika, gdy silnik samochodu pracuje.**
- **Wysiadając z samochodu należy wyłączyć silnik oraz zamknąć i zablokować drzwi, zabezpieczając w ten sposób samochód przed pożarem lub kradzieżą.**
- **Przy otwieraniu drzwi należy zwracać uwagę na otoczenie. Przy tej czynności istnieje potencjalne ryzyko wypadku, na przykład kolizji ze zbliżającym się z tyłu pojazdem lub pieszym. Drzwi należy otwierać z zachowaniem znacznej ostrożności, szczególnie w warunkach silnego wiatru.**

>>

DO UŻYTKU W METRAGO

⚠ OSTRZEŻENIE

cd.

- **Dziecku samodzielnie otwierającemu lub zamykającemu drzwi grozi odniesienie obrażeń w wyniku przygniecenia dłoni, nóg lub głowy. Drzwi powinna otwierać i zamykać osoba dorosła.**

⚠ PRZESTROGA

- **Niecałkowicie podniesione drzwi bagażnika mogą niespodziewanie opaść, co grozi odniesieniem obrażeń ciała. Drzwi bagażnika należy otwierać na pełną wysokość.**
- **Stawanie na wprost wylotu układu wydechowego przy otwieraniu drzwi bagażnika grozi poparzeniem. Gdy silnik samochodu pracuje, nie należy otwierać drzwi bagażnika stojąc na wprost wylotu układu wydechowego.**

INFORMACJA:

- *Wysiadając z samochodu, nawet na krótki czas, nie należy pozostawiać w nim pieniędzy ani cennych przedmiotów, ponieważ istnieje ryzyko ich kradzieży.*
- *Przy otwieraniu drzwi może w pewnych sytuacjach oraz w zależności od warunków uzbrojenia autoalarmu dochodzić do wzbudzenia sygnalizacji alarmowej. Szczegółowe informacje podane są w tym rozdziale.*

Drzwi boczne

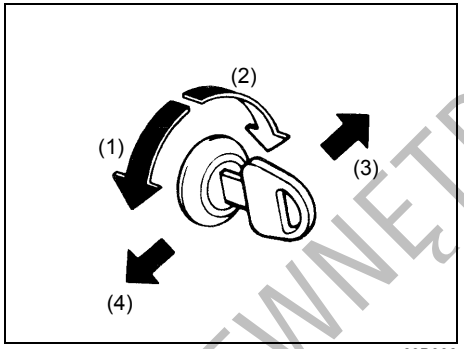

60B008

(1) ODBLOKOWANIE
(2) ZABLOKOWANIE
(3) Tył
(4) Przód

W celu zablokowania przednich drzwi od zewnątrz pojazdu, należy:

- wsunąć kluczyk do zamka i obrócić go górną stroną w kierunku tyłu pojazdu lub
- przestawić do przodu dźwignię blokady, a następnie przytrzymując klamkę w położeniu odchylonym, zamknąć drzwi.

W celu odblokowania przednich drzwi od zewnątrz pojazdu należy wsunąć kluczyk do zamka i obrócić go górną stroną w kierunku przodu pojazdu.

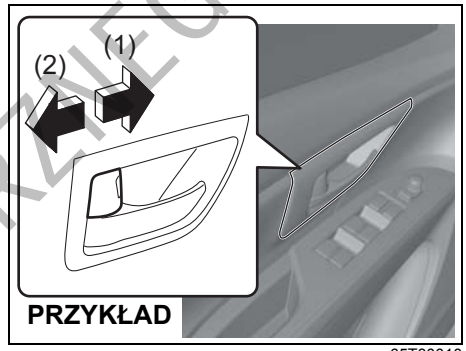

65T30010

(1) ZABLOKOWANIE
(2) ODBLOKOWANIE

W celu zablokowania drzwi od wewnątrz pojazdu należy obrócić dźwignię blokady do przodu. Obrócenie dźwigni blokady do tyłu spowoduje odblokowanie drzwi.

W celu zablokowania tylnych bocznych drzwi od zewnątrz pojazdu należy przestawić do przodu dźwignię blokady i zamknąć drzwi. Nie ma potrzeby przytrzymywania odchylonej klamki podczas zamykania drzwi.

INFORMACJA:
Należy pamiętać o przytrzymywaniu klamki przy zamykaniu przednich drzwi z wciśniętym przyciskiem blokującym, inaczej drzwi nie zostaną zablokowane.

DO UŻYTKU WEWNĘTRZNEGO

Centralny zamek

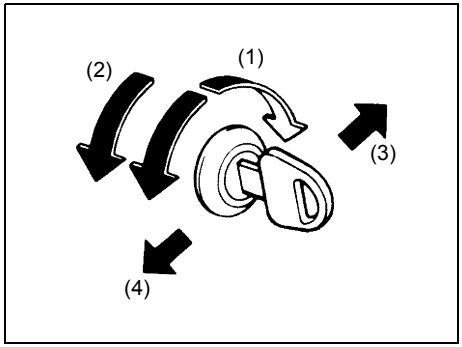

54G294

(1) ZABLOKOWANIE
(2) ODBLOKOWANIE
(3) Tył
(4) Przód

Możliwe jest równoczesne zablokowanie lub odblokowanie wszystkich drzwi poprzez obrócenie kluczyka w zamku drzwi kierowcy.

W celu jednoczesnego zablokowania wszystkich drzwi należy obrócić kluczyk w zamku drzwi kierowcy górną stroną w kierunku tyłu samochodu.

W celu jednoczesnego odblokowania wszystkich drzwi należy obrócić dwukrotnie kluczyk w zamku drzwi kierowcy górną stroną w kierunku przodu samochodu.

INFORMACJA:
Za pośrednictwem trybu ustawień funkcyjnych wyświetlacza informacyjnego można przełączać pomiędzy dwuetapowym i jednoetapowym odblokowaniem wszystkich drzwi. Wskazówki podane są pod hasłem „Wyświetlacz informacyjny” w rozdziale „ZESPÓŁ WSKAŹNIKÓW”.

W celu odblokowania jedynie drzwi kierowcy należy obrócić kluczyk w ich zamku w kierunku przodu samochodu tylko jeden raz.

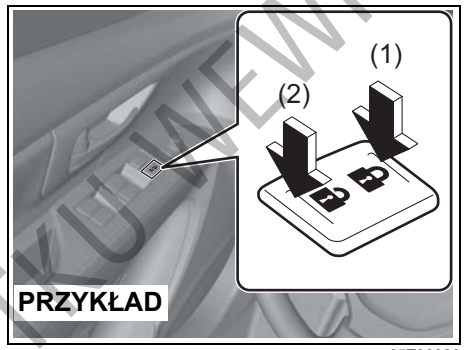

65T30020

(1) ZABLOKOWANIE
(2) ODBLOKOWANIE

Można też jednocześnie zablokować lub odblokować wszystkie drzwi naciskając odpowiednio przednią lub tylną stronę przycisku centralnego zamka.

INFORMACJA:
- *Drzwi można również zablokować lub odblokować przy użyciu zdalnego sterowania. Opis pod hasłem „Zdalne sterowanie centralnym zamkiem w kluczyku elektronicznym/mechanicznym” w tym rozdziale.*
- *W wersji z elektronicznym kluczykiem drzwi można również zablokować lub odblokować naciskając odpowiedni przycisk w zewnętrznej klamce drzwi. Opis pod hasłem „Zdalne sterowanie centralnym zamkiem w kluczyku elektronicznym/mechanicznym” w tym rozdziale.*

DO UŻYTKU WEWNĘTRZNEGO

Zabezpieczenie tylnych drzwi przy przewożeniu dzieci

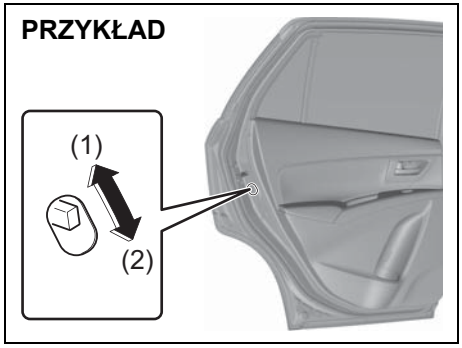

65T30030

(1) ZABEZPIECZENIE URUCHOMIONE
(2) ZABEZPIECZENIE ZWOLNIONE

Tylne drzwi tego samochodu wyposażone są w mechanizmy zabezpieczające, które uniemożliwiają ich otwarcie od wewnątrz. Gdy pokazana na rysunku dźwignia sterownika znajduje się w położeniu (1), zabezpieczenie jest uruchomione. Gdy dźwignia sterownika jest w położeniu (2), zabezpieczenie nie działa. Jeżeli zabezpieczenie jest uruchomione, tylnych drzwi nie można otworzyć od wewnątrz, nawet gdy nie są zablokowane za pomocą dźwigni blokady, natomiast można je otwierać od zewnątrz.

⚠ OSTRZEŻENIE

Za każdym razem, gdy na tylnym siedzeniu przewożone są dzieci, należy w tylnych drzwiach uruchomić zabezpieczenie uniemożliwiające ich otwarcie od wewnątrz.

Drzwi bagażnika

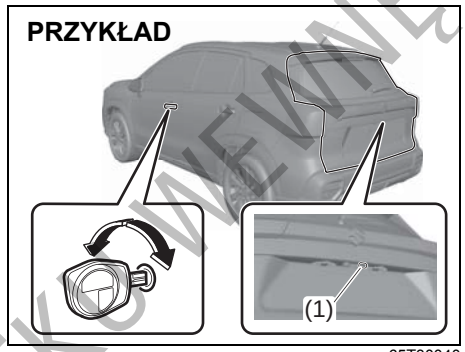

65T30040

(1) Przycisk zwalniający blokadę drzwi bagażnika

Drzwi bagażnika można odblokować i zablokować odpowiednio obracając kluczyk w zamku drzwi kierowcy.

W celu otwarcia drzwi bagażnika należy przytrzymać wciśnięty przycisk (1) zwalniający blokadę i podnieść je.

INFORMACJA:
Jeżeli drzwi bagażnika są niedomknięte, należy wykonać następujące czynności:
1) Nacisnąć przycisk (1) i podnieść drzwi bagażnika.
2) Po kilku sekundach zamknąć drzwi bagażnika.
3) Sprawdzić, czy drzwi bagażnika są prawidłowo zatrzaśnięte.

⚠ OSTRZEŻENIE

Drzwi bagażnika powinny być zawsze prawidłowo zatrzaśnięte. Prawidłowo zatrzaśnięte drzwi bagażnika ograniczają ryzyko wypadnięcia z samochodu w razie wypadku. Ponadto prawidłowo zatrzaśnięte drzwi bagażnika zabezpieczają przed przedostawaniem się do wnętrza gazów spalinowych.

Jeżeli z powodu rozładowania akumulatora lub usterki nie działa przycisk (1), drzwi bagażnika można otworzyć od wewnątrz, wykonując opisane poniżej czynności.
1) Wyjąć zasłonę bagażnika (w niektórych wersjach) i w celu ułatwienia dostępu złożyć do przodu oparcie tylnego siedzenia. Odnośne wskazówki podane są pod hasłem „Składanie tylnych siedzeń”.

DO UŻYTKU WEWNĘTRZNEGO

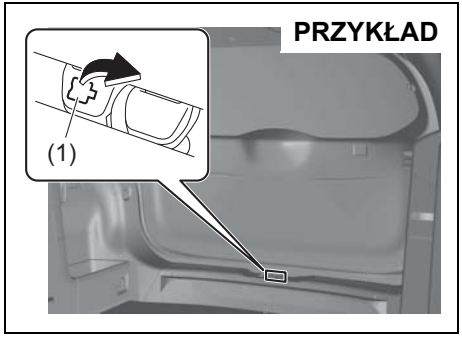

65T30050

2) Zdjąć zaślepkę (1) mechanizmu zamka drzwi bagażnika.

INFORMACJA:
Zachować ostrożność, aby nie zgubić zaślepki (1).

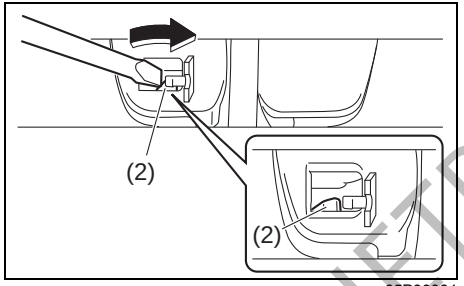

65P30081

3) Przy użyciu wkrętaka o płaskiej końcówce przesunąć dźwignię (2) w kierunku wskazanym strzałką, odblokowując zamek, i otworzyć drzwi bagażnika.

Przedwczesne zwolnienie dźwigni powoduje częściowe zaczepienie zamka drzwi bagażnika. Drzwi bagażnika należy podnieść trzymając dźwignię w pozycji odchylonej.
Jeżeli mechanizm blokady drzwi bagażnika nie daje się zwolnić, należy zlecić autoryzowanej stacji obsługi SUZUKI lub specjalistycznemu warsztatowi sprawdzenie samochodu.

⚠ PRZESTROGA

- **Przy przesuwaniu dźwigni nie dotykać krawędzi otworów w drzwiach bagażnika. Grozi to skaleczeniem.**
- **Przy otwieraniu drzwi bagażnika od wewnątrz należy sprawdzić, czy nie stwarza to zagrożenia dla osób znajdujących się w ich pobliżu.**

Zdalne sterowanie centralnym zamkiem w kluczyku elektronicznym/mechanicznym

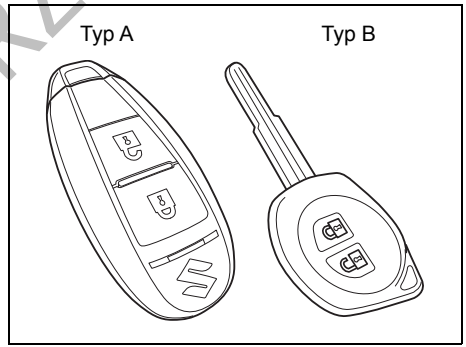

68LM205

Samochód ten może być wyposażony albo w kluczyk elektroniczny (typ A), albo w tradycyjny kluczyk mechaniczny (typ B). Oba rodzaje kluczyków mają wbudowany nadajnik zdalnego sterowania. Kluczyk elektroniczny umożliwia zdalne odblokowanie i zablokowanie drzwi oraz uruchamianie silnika bez wkładania kluczyka do wyłącznika zapłonu. Kluczyk mechaniczny ze zdalnym sterowaniem centralnego zamka umożliwia zdalne odblokowanie i zablokowanie drzwi. Szczegółowy opis podany jest na kolejnych stronach.

DO UŻYTKU WEWNĘTRZNEGO

⚠ OSTRZEŻENIE

Fale radiowe emitowane przez antenę (anteny) systemu elektronicznego kluczyka mogą zakłócać działanie elektrycznych urządzeń medycznych, na przykład kardiostymulatorów. Nieprzestrzeganie wyszczególnionych poniżej środków ostrożności zwiększa ryzyko śmierci lub poważnych zaburzeń zdrowotnych na skutek zakłóceń elektromagnetycznych.

- **Osoby używające elektrycznych urządzeń medycznych w rodzaju kardiostymulatorów powinny skonsultować z ich producentem możliwość pracy urządzenia w warunkach oddziaływania fal radiowych.**
- **W razie stwierdzenia zagrożenia, należy zlecić autoryzowanej stacji obsługi SUZUKI lub specjalistycznemu warsztatowi wyłączenie emisji sygnałów przez antenę (anteny) systemu.**

Zdalne sterowanie centralnym zamkiem w kluczyku elektronicznym (kluczyk typu A)

Kluczyk elektroniczny ze zdalnym sterowaniem pozwala realizować następujące funkcje:

- Zablokowanie i odblokowanie drzwi przy użyciu odpowiednich przycisków w kluczyku. Szczegółowy opis w dalszej części tego rozdziału.
- Zablokowanie i odblokowanie drzwi przy użyciu przycisku w zewnętrznej klamce. Szczegółowy opis w dalszej części tego rozdziału.
- Uruchamianie silnika lub hybrydowego zespołu napędowego bez wkładania kluczyka do wyłącznika zapłonu. Szczegółowe informacje podane są pod hasłem „Przycisk rozruchu” w rozdziale „UŻYTKOWANIE POJAZDU”.

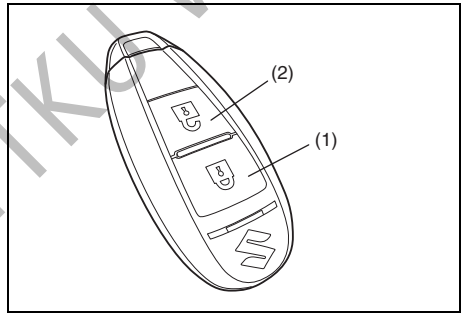

68LM206

(1) Przycisk zablokowania
(2) Przycisk odblokowania

Posługując się zdalnym sterowaniem z niewielkiej odległości od samochodu, można jednocześnie zablokować lub odblokować wszystkie drzwi boczne oraz drzwi bagażnika.

Sterowanie centralnym zamkiem

- W celu zablokowania drzwi należy nacisnąć jeden raz przycisk (1) zdalnego sterowania.
- W celu odblokowania jedynie drzwi kierowcy należy jeden raz nacisnąć przycisk (2) zdalnego sterowania.
- W celu odblokowania pozostałych drzwi należy ponownie nacisnąć przycisk (2).

INFORMACJA:
Za pośrednictwem trybu ustawień funkcyjnych wyświetlacza informacyjnego można przełączać pomiędzy dwuetapowym i jednoetapowym odblokowaniem wszystkich drzwi. Wskazówki podane są pod hasłem „Wyświetlacz informacyjny” w rozdziale „ZESPÓŁ WSKAŹNIKÓW”.

Zablokowanie drzwi potwierdza pojedyncze błyśnięcie kierunkowskazów wraz z pojedynczym sygnałem akustycznym.

Sterowanie centralnym zamkiem z funkcją całkowitej blokady zamków (w niektórych wersjach)

W celu zabezpieczenia zamków drzwi przed otwarciem w razie włamania do samochodu, należy zablokować drzwi niżej opisanym sposobem. Zabezpieczone w ten sposób drzwi nie dają się odblokować dźwignią blokady.

DO UŻYTKU WEWNĘTRZNEGO

Uruchomienie całkowitej blokady zamków: Dwukrotnie w ciągu 3 sekund nacisnąć przycisk (1) zdalnego sterowania.

Zwolnienie całkowitej blokady zamków:
- W celu odblokowania jedynie drzwi kierowcy należy jeden raz nacisnąć przycisk (2) zdalnego sterowania.
- W celu odblokowania pozostałych drzwi należy ponownie nacisnąć przycisk (2).

INFORMACJA:
Za pośrednictwem trybu ustawień funkcyjnych wyświetlacza informacyjnego można przełączać pomiędzy dwuetapowym i jednoetapowym odblokowaniem wszystkich drzwi. Wskazówki podane są pod hasłem „Wyświetlacz informacyjny" w rozdziale „ZESPÓŁ WSKAŹNIKÓW".

⚠ OSTRZEŻENIE

Nie należy uruchamiać całkowitej blokady zamków, jeżeli w samochodzie znajdują się pasażerowie. Nie mając możliwości odblokowania drzwi od wewnątrz, zostaną oni uwięzieni w samochodzie.

Zablokowanie drzwi bez uruchomienia całkowitej blokady zamków potwierdza pojedyncze błyśnięcie kierunkowskazów wraz z pojedynczym sygnałem akustycznym. Z chwilą uruchomienia całkowitej blokady zamków ponownie błyskają kierunkowskazy wraz z pojedynczym sygnałem akustycznym.

Jeżeli elektroniczny kluczyk pozostaje we wnętrzu samochodu i zostanie naciśnięty przycisk zamykania w nadajniku zdalnego sterowania, na zewnątrz samochodu rozlegnie się sygnał akustyczny, a drzwi nie zostaną zablokowane.

Po odblokowaniu drzwi:
- Dwukrotnie błyskają kierunkowskazy i dwukrotnie rozlega się sygnał akustyczny.
- Na około 15 sekund włącza się oświetlenie kabiny, jeżeli jego przełącznik jest w pozycji środkowej. Jeżeli w tym czasie zostanie naciśnięty przycisk rozruchu, lampka natychmiast zgaśnie.

Po zablokowaniu drzwi przyciskiem (1) należy sprawdzić, czy nie dają się one otworzyć.
Jeżeli w ciągu 30 sekund od naciśnięcia przycisku (2) żadne drzwi nie zostaną otwarte, wszystkie zostaną z powrotem zablokowane.

INFORMACJA:
- *Zasięg działania zdalnego sterowania wynosi około 5 m, lecz może zmieniać się w zależności od występowania zakłóceń radiowych pochodzących np. z nadajników radiowych lub radiotelefonów.*
- *Zamki drzwi nie reagują na zdalne sterowanie, gdy przyciskiem rozruchu wybrany jest stan inny niż „LOCK" (wyłączone zasilanie).*
- *Jeżeli którekolwiek drzwi nie są zamknięte, po naciśnięciu przycisku zamykania w nadajniku zdalnego sterowania rozlegnie się zewnętrzny sygnał akustyczny, ale drzwi nie zostaną zablokowane*
- *W razie zgubienia elektronicznego kluczyka należy jak najszybciej zamówić w autoryzowanej stacji obsługi Suzuki lub specjalistycznym warsztacie nowy oraz wykasować z pamięci układu utracony kluczyk.*

Dostęp do samochodu bez użycia kluczyka

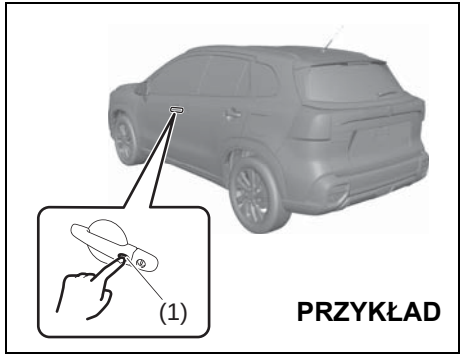

61MM0A049

Gdy elektroniczny kluczyk znajduje się w zasięgu operacyjnym funkcji jego detekcji, zamki drzwi bocznych oraz drzwi bagażnika można otwierać i zamykać naciskając przycisk (1) w zewnętrznej klamce drzwi kierowcy, przednich drzwi pasażera lub drzwi bagażnika. W celu uniemożliwienia odblokowania drzwi w przypadku włamania do samochodu, można uruchomić całkowitą blokadę zamków.

DO UŻYTKU WEWNĘTRZNEGO

Zablokowanie drzwi i uruchomianie całkowitej blokady zamków:
- W celu zablokowania wszystkich drzwi należy przycisk w klamce drzwi nacisnąć jeden raz.
- W celu zablokowania wszystkich drzwi i uruchomienia całkowitej blokady zamków należy przycisk w klamce drzwi nacisnąć dwukrotnie w ciągu 3 sekund.

Zablokowanie drzwi bez uruchomienia całkowitej blokady zamków potwierdza pojedyncze błyśnięcie kierunkowskazów wraz z pojedynczym sygnałem akustycznym. Z chwilą uruchomienia całkowitej blokady zamków ponownie błyskają kierunkowskazy wraz z pojedynczym sygnałem akustycznym.

⚠ OSTRZEŻENIE

Nie należy uruchamiać całkowitej blokady zamków, jeżeli w samochodzie znajdują się pasażerowie. Nie mając możliwości odblokowania drzwi od wewnątrz, zostaną oni uwięzieni w samochodzie.

Odblokowanie jednych drzwi lub wszystkich drzwi:
- W celu odblokowania jedynie wybranych drzwi należy przycisk w ich klamce nacisnąć jeden raz.
- W celu odblokowania wszystkich drzwi należy przycisk w klamce nacisnąć dwukrotnie.

INFORMACJA:
Za pośrednictwem trybu ustawień funkcyjnych wyświetlacza informacyjnego można przełączać pomiędzy dwuetapowym i jednoetapowym odblokowaniem wszystkich drzwi. Wskazówki podane są pod hasłem „Wyświetlacz informacyjny” w rozdziale „ZESPÓŁ WSKAŹNIKÓW”.

Po odblokowaniu drzwi:
- Dwukrotnie błyskają kierunkowskazy i dwukrotnie rozlega się sygnał akustyczny.
- Na około 15 sekund włącza się oświetlenie kabiny, jeżeli jego przełącznik jest w pozycji środkowej. Jeżeli w tym czasie zostanie naciśnięty przycisk rozruchu, lampka natychmiast zgaśnie.

Po zablokowaniu drzwi należy sprawdzić, czy nie dają się one otworzyć.

INFORMACJA:
- *W następujących sytuacjach przycisk w zewnętrznej klamce drzwi nie działa:*
  - Gdy którekolwiek drzwi są otwarte lub niedomknięte.
  - Gdy przyciskiem rozruchu wybrany jest stan inny niż „LOCK” (wyłączone zasilanie).
- *Jeżeli w ciągu 30 sekund od naciśnięcia przycisku w zewnętrznej klamce żadne drzwi nie zostaną otwarte, wszystkie zostaną z powrotem zablokowane.*

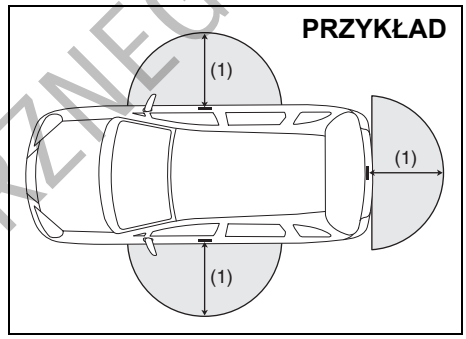

80J056

(1) 80 cm

Przycisk w zewnętrznej klamce drzwi działa, gdy elektroniczny kluczyk znajduje się w odległości nie większej niż około 80 cm od zewnętrznej klamki przednich drzwi lub klamki drzwi bagażnika.

INFORMACJA:
- *Jeżeli elektroniczny kluczyk znajduje się poza wyżej opisanym obszarem detekcyjnym, przycisk w zewnętrznej klamce drzwi nie działa.*
- *Jeżeli bateria w elektronicznym kluczyku ulegnie wyczerpaniu lub gdy występują silne zakłócenia elektromagnetyczne, zasięg operacyjny systemu elektronicznego kluczyka może ulec skróceniu lub system może przestać działać.*
- *Gdy elektroniczny kluczyk znajdzie się zbyt blisko szyby w drzwiach, system może nie działać.*

DO UŻYTKU WEWNĘTRZNEGO

- *Jeżeli wewnątrz samochodu znajduje się drugi elektroniczny kluczyk do tego samochodu, system może nie działać prawidłowo.*
- *Układ reaguje na elektroniczny kluczyk jedynie w obrębie zasięgu detekcyjnego przycisku blokady w zewnętrznej klamce drzwi. Jeżeli, na przykład, elektroniczny kluczyk znajduje się w obrębie zasięgu detekcyjnego przycisku w zewnętrznej klamce drzwi kierowcy, działa jedynie przycisk w tych drzwiach, natomiast przyciski w zewnętrznych klamkach drzwi pasażera i drzwi bagażnika nie działają.*

UWAGA
Elektroniczny kluczyk jest delikatnym urządzeniem elektronicznym. W celu uniknięcia jego uszkodzenia należy przestrzegać następujących zaleceń: **• Nie narażać go na uderzenia, zawilgocenie lub działanie wysokiej temperatury (np. na bezpośrednio nasłonecznionej górnej powierzchni deski rozdzielczej).** **• Trzymać kluczyk z dala od źródeł pól magnetycznych, np. telewizora.**

INFORMACJA:
System elektronicznego kluczyka może nie działać prawidłowo w pewnych sytuacjach lub warunkach, jak na przykład:
- *Gdy występują silne sygnały zakłócające emitowane z nadajnika telewizyjnego, elektrowni lub telefonu komórkowego.*
- *Gdy elektroniczny kluczyk dotyka metalowego przedmiotu lub jest zakrywany przez taki przedmiot.*
- *Gdy w pobliżu emitowane są fale elektromagnetyczne przez inny nadajnik zdalnego sterowania.*
- *Gdy elektroniczny kluczyk znajduje się w pobliżu urządzenia elektronicznego, np. komputera.*

Ponadto należy przestrzegać następujących dodatkowych zaleceń:
- *Wewnątrz obudowy elektronicznego kluczyka powinien być przechowywany kluczyk mechaniczny. W przeciwnym wypadku w razie trudności z komunikacją bezprzewodową nie będzie możliwe otwieranie i zamykanie zamków drzwi.*
- *Kierowca powinien mieć elektroniczny kluczyk do tego samochodu zawsze przy sobie.*
- *W razie zgubienia elektronicznego kluczyka należy jak najszybciej zamówić w autoryzowanej stacji obsługi Suzuki lub specjalistycznym warsztacie nowy oraz wykasować z pamięci układu utracony kluczyk.*
- *Do tego samochodu można używać maksymalnie czterech elektronicznych kluczyków. Szczegółowe informacje można uzyskać w autoryzowanej stacji obsługi SUZUKI lub specjalistycznym warsztacie.*
- *Żywotność baterii w elektronicznym kluczyku wynosi około dwóch lat, jednak uzależnione jest to od warunków jego użytkowania.*

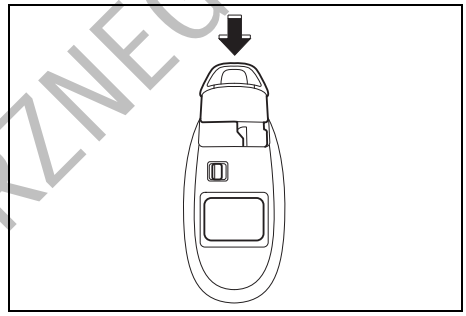

57L21016

Chowając kluczyk mechaniczny, należy go wcisnąć w obudowę, aż rozlegnie się odgłos zatrzasku.

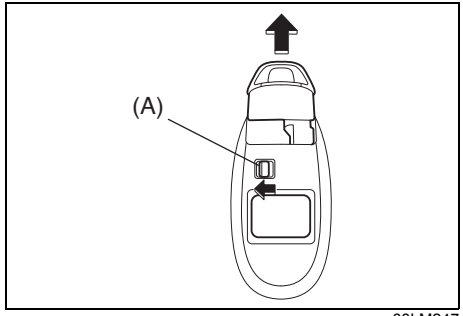

68LM247

W celu wyjęcia kluczyka mechanicznego należy przesunąć suwak (A) w kierunku wskazywanym strzałką i wysunąć kluczyk z obudowy.

DO UŻYTKU WEWNĘTRZNEGO

Sygnalizacja ostrzegawcza związana z przyciskiem w klamce drzwi

W następujących sytuacjach rozlega się 2-sekundowy sygnał akustyczny, który ostrzega, że przycisk nie działa:

- Przycisk został naciśnięty po zamknięciu wszystkich drzwi i przełączeniu przyciskiem rozruchu w stan „ACC” lub „ON”, gdy elektronicznego kluczyka nie ma w samochodzie.
- Przycisk został naciśnięty po przełączeniu przyciskiem rozruchu w stan „LOCK” (wyłączone zasilanie), gdy ma miejsce jedna z następujących sytuacji:
  – Elektroniczny kluczyk pozostał w samochodzie.
  – Którekolwiek drzwi (włączając drzwi bagażnika) nie są zamknięte.

Ponownie nacisnąć przycisk w klamce drzwi po wykonaniu następujących czynności:

Po przełączeniu przyciskiem rozruchu w stan „LOCK” (wyłączone zasilanie) zabrać elektroniczny kluczyk z samochodu, jeżeli był pozostawiony w jego wnętrzu, i dopilnować, aby wszystkie drzwi zostały prawidłowo zamknięte.

Sygnalizacja ostrzegawcza

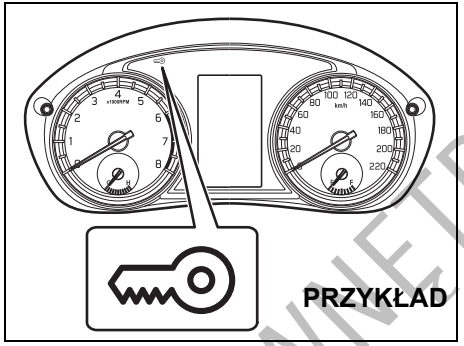

65T30071

Jeżeli w niżej opisanych sytuacjach elektroniczny kluczyk z nadajnikiem zdalnego sterowania znajduje się poza samochodem, rozlega się trwający około 2 sekundy przerywany sygnał akustyczny i błyska lampka ostrzegawcza immobilizera / elektronicznego kluczyka.

Po zamknięciu wcześniej otwartych drzwi, gdy przyciskiem rozruchu wybrany był stan inny niż „LOCK” (wyłączone zasilanie).

Lampka sygnalizacyjna przestaje błyskać w ciągu kilku sekund od momentu, w którym elektroniczny kluczyk znajdzie się z powrotem wewnątrz samochodu, za wyjątkiem przestrzeni bagażowej.

Jeżeli elektroniczny kluczyk pozostaje w samochodzie i przednie drzwi zostaną zablokowane w jeden z opisanych poniżej sposobów, nastąpi automatyczne odblokowanie drzwi kierowcy lub przednich drzwi pasażera.

- Gdy przy otwartych drzwiach kierowcy zostanie przestawiona do przodu dźwignia blokady drzwi lub zostanie naciśnięty przycisk centralnego zamka, drzwi kierowcy zostaną automatycznie odblokowane.
- Gdy przy otwartych drzwiach pasażera obok kierowcy zostanie przestawiona do przodu dźwignia blokady drzwi lub zostanie naciśnięty przycisk centralnego zamka, drzwi pasażera obok kierowcy zostaną automatycznie odblokowane.

INFORMACJA:

- *Sygnalizacja ostrzegawcza nie zadziała, gdy elektroniczny kluczyk znajduje się na przykład na desce rozdzielczej, w schowku w desce rozdzielczej, w kieszeni drzwiowej, pod osłoną przeciwsłoneczną lub na podłodze samochodu.*
- *Kierowca powinien mieć elektroniczny kluczyk do tego samochodu zawsze przy sobie.*
- *Nie należy pozostawiać elektronicznego kluczyka w zaparkowanym samochodzie.*

DO UŻYTKU WEWNĘTRZNEGO

Wymiana baterii
Gdy zdalne sterowanie zaczyna gorzej działać, należy wymienić baterię w kluczyku.

UWAGA
Przystępując do samodzielnej wymiany baterii należy uprzednio dotknąć metalowego obiektu, aby rozładować ładunek elektrostatyczny zgromadzony na ciele i ubraniu. W przeciwnym wypadku może dojść do uszkodzenia układu elektronicznego.

W celu wymiany baterii w kluczyku elektronicznym:

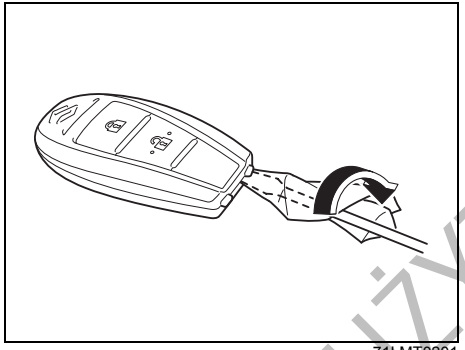

71LMT0201

1) Wysunąć kluczyk mechaniczny z obudowy.
2) Wsunąć owiniętą miękkim materiałem płaską końcówkę śrubokręta w szczelinę, podważyć i otworzyć obudowę nadajnika.

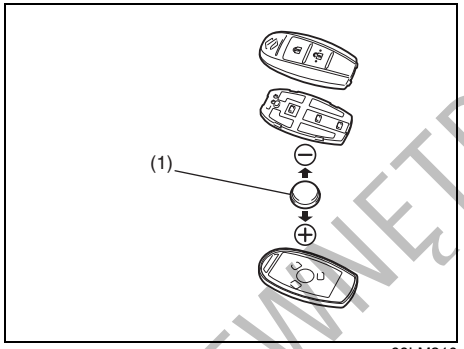

68LM210

(1) Okrągła bateria litowa typu CR2032 lub jej zamiennik

3) Wymienić baterię (1), wkładając nową znakiem „+” w stronę ściany dolnego fragmentu obudowy, jak pokazano na ilustracji.
4) Dokładnie zamknąć obudowę nadajnika.
5) Sprawdzić, czy działa zdalne sterowanie zamkami.
6) Zużytej baterii należy pozbyć się w sposób zgodny z odpowiednimi przepisami. Nie wyrzucać baterii litowych do zwykłych pojemników na odpady.

⚠ OSTRZEŻENIE
Połknięcie baterii litowej grozi poważnymi obrażeniami wewnętrznymi. Nie należy dopuścić do jej połknięcia. Chronić baterie przed dostępem dzieci oraz zwierząt. W razie połknięcia baterii należy niezwłocznie skontaktować się z lekarzem.

UWAGA
Elektroniczny kluczyk jest delikatnym urządzeniem elektronicznym. Nie powinien być narażany na uderzenia, zawilgocenie lub zakurzenie, ani nie należy manipulować przy jego wewnętrznych częściach, ponieważ może to spowodować jego uszkodzenie.

INFORMACJA:
Zużytych baterii należy pozbywać się w sposób zgodny z odpowiednimi przepisami i nie wyrzucać ich do zwykłych pojemników na odpady domowe.

DO UŻYTKU WEWNĘTRZNEGO

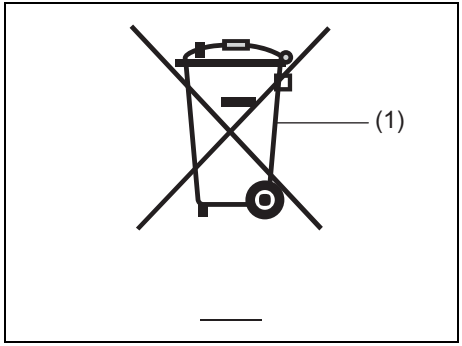

80JM133

(1) Przekreślony symbol pojemnika na odpady

Przekreślony symbol pojemnika na odpady (1) oznacza, że zużyta bateria nie może być składowana razem ze zwykłymi odpadami domowymi.

Zapewnienie właściwej utylizacji i recyklingu zużytych baterii pozwoli ograniczyć potencjalne zagrożenia dla środowiska naturalnego i zdrowia ludzkiego, wynikające z nieodpowiedniego postępowania ze zużytym produktem. Odzysk materiałów przyczynia się do ochrony zasobów naturalnych. Szczegółowymi informacjami na temat utylizacji i recyklingu zużytych baterii oraz akumulatorów służy autoryzowana stacja obsługi SUZUKI lub specjalistyczny warsztat.

Zdalne sterowanie centralnym zamkiem w kluczyku mechanicznym (kluczyk typu B)

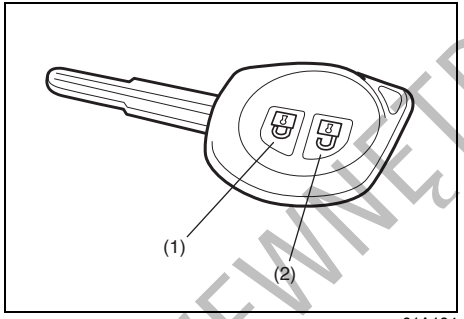

81A184

(1) Przycisk zablokowania
(2) Przycisk odblokowania

Posługując się zdalnym sterowaniem z niewielkiej odległości od samochodu, można jednocześnie zablokować lub odblokować wszystkie drzwi boczne oraz drzwi bagażnika.

Sterowanie centralnym zamkiem

- W celu zablokowania drzwi należy nacisnąć jeden raz przycisk (1) zdalnego sterowania.
- W celu odblokowania jedynie drzwi kierowcy należy jeden raz nacisnąć przycisk (2) zdalnego sterowania.
- W celu odblokowania pozostałych drzwi należy ponownie nacisnąć przycisk (2).

INFORMACJA:
Za pośrednictwem trybu ustawień funkcyjnych wyświetlacza informacyjnego można przełączać pomiędzy dwuetapowym i jednoetapowym odblokowaniem wszystkich drzwi. Wskazówki podane są pod hasłem „Wyświetlacz informacyjny" w rozdziale „ZESPÓŁ WSKAŹNIKÓW".

Sterowanie centralnym zamkiem z funkcją całkowitej blokady zamków (w niektórych wersjach)

W celu zabezpieczenia zamków drzwi przed otwarciem w razie włamania do samochodu, należy zablokować drzwi niżej opisanym sposobem. Zabezpieczone w ten sposób drzwi nie dają się odblokować dźwignią blokady.

Uruchomienie całkowitej blokady zamków:
Dwukrotnie w ciągu 3 sekund nacisnąć przycisk (1) zdalnego sterowania.

Zwolnienie całkowitej blokady zamków:

- W celu odblokowania jedynie drzwi kierowcy należy jeden raz nacisnąć przycisk (2) zdalnego sterowania.
- W celu odblokowania pozostałych drzwi należy ponownie nacisnąć przycisk (2).

INFORMACJA:
Za pośrednictwem trybu ustawień funkcyjnych wyświetlacza informacyjnego można przełączać pomiędzy dwuetapowym i jednoetapowym odblokowaniem wszystkich drzwi. Wskazówki podane są pod hasłem „Wyświetlacz informacyjny" w rozdziale „ZESPÓŁ WSKAŹNIKÓW".

DO UŻYTKU WEWNĘTRZNEGO

⚠ OSTRZEŻENIE

Nie należy uruchamiać całkowitej blokady zamków, jeżeli w samochodzie znajdują się pasażerowie. Nie mając możliwości odblokowania drzwi od wewnątrz, zostaną oni uwięzieni w samochodzie.

Zablokowanie drzwi bez uruchomienia całkowitej blokady zamków potwierdza pojedyncze błyśnięcie kierunkowskazów. Z chwilą uruchomienia całkowitej blokady zamków kierunkowskazy błyskają ponownie.

Po odblokowaniu drzwi:
- Dwukrotnie błyskają kierunkowskazy.
- Na około 15 sekund włącza się oświetlenie kabiny, jeżeli jego przełącznik jest w pozycji środkowej. Jeżeli przed upływem tego czasu zostanie włożony kluczyk do wyłącznika zapłonu, oświetlenie kabiny natychmiast zgaśnie.

Po zablokowaniu drzwi przyciskiem (1) należy sprawdzić, czy nie dają się one otworzyć.

INFORMACJA:
Jeżeli w ciągu 30 sekund od naciśnięcia przycisku (2) żadne drzwi nie zostaną otwarte, wszystkie zostaną z powrotem zablokowane.

INFORMACJA:
- *Zasięg działania zdalnego sterowania wynosi około 5 m, lecz może zmieniać się w zależności od występowania zakłóceń radiowych pochodzących np. z nadajników radiowych lub radiotelefonów.*
- *Zamki drzwi nie reagują na zdalne sterowanie, gdy w wyłączniku zapłonu jest kluczyk.*
- *Gdy którekolwiek drzwi są otwarte, przy użyciu zdalnego sterowania można jedynie odblokować zamki drzwi, a kierunkowskazy nie będą błyskać.*
- *W razie zgubienia elektronicznego kluczyka należy jak najszybciej zamówić w autoryzowanej stacji obsługi Suzuki lub specjalistycznym warsztacie nowy oraz wykasować z pamięci układu utracony kluczyk.*

UWAGA

Nadajnik zdalnego sterowania jest delikatnym urządzeniem elektronicznym. W celu uniknięcia ryzyka jego uszkodzenia:
- **Nie narażać go na uderzenia, zawilgocenie lub działanie wysokiej temperatury (np. na bezpośrednio nasłonecznionej górnej powierzchni deski rozdzielczej).**
- **Należy trzymać go z dala od źródeł pól magnetycznych, np. telewizora.**

Wymiana baterii
Gdy zdalne sterowanie zaczyna gorzej działać, należy wymienić baterię w kluczyku.

⚠ OSTRZEŻENIE

Połknięcie baterii litowej grozi poważnymi obrażeniami wewnętrznymi. Nie należy dopuścić do jej połknięcia. Chronić baterie przed dostępem dzieci oraz zwierząt. W razie połknięcia baterii należy niezwłocznie skontaktować się z lekarzem.

UWAGA

Przystępując do samodzielnej wymiany baterii należy uprzednio dotknąć metalowego obiektu, aby rozładować ładunek elektrostatyczny zgromadzony na ciele i ubraniu. W przeciwnym wypadku może dojść do uszkodzenia układu elektronicznego.

W celu wymiany baterii w kluczyku mechanicznym:

DO UŻYTKU WEWNĘTRZNEGO

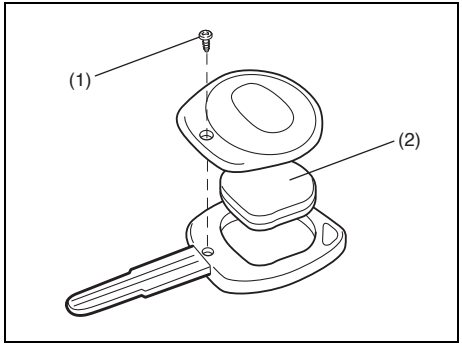

68LM248

1) Wykręcić wkręt mocujący (1) i zdjąć pokrywę.
2) Wyjąć moduł nadajnika (2) z oprawy.

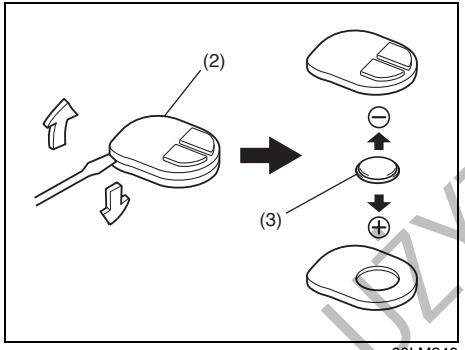

68LM249

(3) Okrągła bateria litowa typu CR1616 lub jej zamiennik

3) Wsunąć płaską końcówkę śrubokręta w szczelinę, podważyć i otworzyć moduł nadajnika (2).
4) Wymienić baterię (3), wkładając nową znakiem „+" w stronę znaku „**+**" na module nadajnika.
5) Zamknąć moduł nadajnika i włożyć w uchwyt kluczyka.
6) Założyć pokrywę uchwytu kluczyka i wkręcić wkręt mocujący (1).
7) Sprawdzić, czy działa zdalne sterowanie zamkami.
8) Zużytej baterii należy pozbyć się w sposób zgodny z odpowiednimi przepisami. Nie wyrzucać baterii litowych do zwykłych pojemników na odpady.

UWAGA

Nadajnik zdalnego sterowania jest delikatnym urządzeniem elektronicznym. Nie powinien być narażany na uderzenia, zawilgocenie lub zakurzenie, ani nie należy manipulować przy jego wewnętrznych częściach, ponieważ może to spowodować jego uszkodzenie.

INFORMACJA:

- *Zużytych baterii należy pozbywać się w sposób zgodny z odpowiednimi przepisami i nie wyrzucać ich do zwykłych pojemników na odpady domowe.*

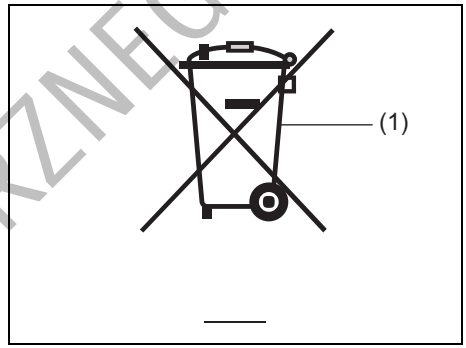

80JM133

(1) Przekreślony symbol pojemnika na odpady

Przekreślony symbol pojemnika na odpady (1) oznacza, że zużyta bateria nie może być składowana razem ze zwykłymi odpadami domowymi.

Zapewnienie właściwej utylizacji i recyklingu zużytych baterii pozwoli ograniczyć potencjalne zagrożenia dla środowiska naturalnego i zdrowia ludzkiego, wynikające z nieodpowiedniego postępowania ze zużytym produktem. Odzysk materiałów przyczynia się do ochrony zasobów naturalnych. Szczegółowymi informacjami na temat utylizacji i recyklingu zużytych baterii oraz akumulatorów służy autoryzowana stacja obsługi SUZUKI lub specjalistyczny warsztat.

DO UŻYTKU WEWNĘTRZNEGO

Autoalarm (w niektórych wersjach)

Uzbrojenie instalacji alarmowej następuje po upływie około 20 sekund od zablokowania drzwi. (W wersji na rynek europejski, gdy otwarta jest pokrywa komory silnikowej lub pokrywa bagażnika, uzbrojenie nie nastąpi.)
Wersja z elektronicznym kluczykiem – Użyć zdalnego sterowania bądź nacisnąć przycisk w klamce drzwi przednich lub drzwi bagażnika.
Wersja z wyłącznikiem zapłonu – Użyć zdalnego sterowania.
Po uzbrojeniu instalacji alarmowej wszelkie próby otwarcia drzwi lub pokrywy komory silnikowej w sposób inny (*) niż z użyciem elektronicznego kluczyka, przycisku w klamce drzwi lub zdalnego sterowania spowodują wzbudzenie sygnalizacji alarmowej.
* Sposoby te, to między innymi:
  – Użycie kluczyka mechanicznego
  – Użycie dźwigni blokady przy wewnętrznej klamce drzwi
  – Użycie przycisku centralnego zamka

UWAGA
Nie należy modyfikować ani demontować układu autoalarmu. Modyfikacja lub demontaż tego układu uniemożliwi jego prawidłowe działanie.

INFORMACJA:
- *Spełnienie określonych warunków powoduje wzbudzenie sygnalizacji alarmowej. Jednak układ nie zawiera funkcji uniemożliwiających włamanie do samochodu.*
- *Gdy instalacja alarmowa jest uzbrojona, do odblokowania drzwi należy używać wyłącznie elektronicznego kluczyka, przycisku w klamce drzwi lub zdalnego sterowania. Użycie kluczyka mechanicznego spowoduje wzbudzenie sygnalizacji alarmowej.*
- *W razie udostępniania samochodu innej osobie, zalecane jest uprzednie zapoznanie jej z obsługą autoalarmu lub wyłączenie tego układu. Przypadkowe wzbudzanie sygnalizacji alarmowej może być uciążliwe dla otoczenia.*
- *Nawet w przypadku włączania autoalarmu nie należy zaniedbywać innych środków zabezpieczających przed kradzieżą. Nie pozostawiać w samochodzie pieniędzy ani cennych przedmiotów.*
- *Instalacja alarmowa jest bezobsługowa.*

Uzbrajanie instalacji alarmowej (gdy autoalarm nie został wyłączony)
Zablokować wszystkie drzwi (w tym drzwi bagażnika) z użyciem elektronicznego kluczyka, przycisku w klamce drzwi lub zdalnego sterowania. Zacznie błyskać lampka kontrolna zabezpieczenia antykradzieżowego (1) i po upływie 20 sekund nastąpi uzbrojenie układu.
W trakcie operacji uzbrajania lampka błyska w odstępach około 2-sekundowych.

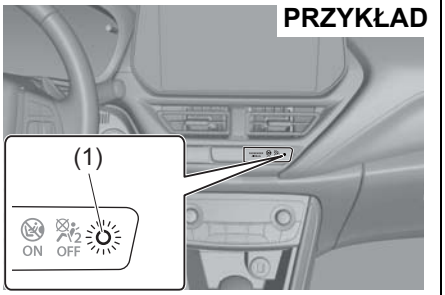

65T30080

INFORMACJA:
- *W celu uniknięcia niepotrzebnego wzbudzania sygnalizacji alarmowej należy unikać jej uzbrajania, gdy wewnątrz ktokolwiek pozostaje. Odblokowanie i otwarcie drzwi od wewnątrz lub zwolnienie zamka pokrywy komory silnikowej spowoduje wzbudzenie sygnalizacji alarmowej.*

DO UŻYTKU WEWNĘTRZNEGO

- *Uzbrojenie sygnalizacji alarmowej nie nastąpi w przypadku zablokowania od zewnątrz wszystkich drzwi z użyciem kluczyka mechanicznego, bądź za pomocą dźwigni przy klamkach wewnętrznych lub przycisku centralnego zamka.*
- *Jeżeli w ciągu 30 sekund od odblokowania z użyciem elektronicznego kluczyka, przycisku w klamce drzwi lub zdalnego sterowania żadne drzwi nie zostaną otwarte, zostaną ponownie zablokowane. Po upływie 20 sekund od samoczynnego zablokowania drzwi nastąpi uzbrojenie instalacji alarmowej.*

Rozbrajanie instalacji alarmowej
Odblokować drzwi z użyciem elektronicznego kluczyka, przycisku w klamce drzwi lub zdalnego sterowania. Zgaśnie lampka kontrolna zabezpieczenia antykradzieżowego, potwierdzając rozbrojenie autoalarmu.

Przerywanie sygnalizacji alarmowej
Przypadkowo wzbudzoną sygnalizację alarmową można przerwać odblokowując drzwi z użyciem elektronicznego kluczyka, przycisku w klamce drzwi lub zdalnego sterowania, bądź przełączając przyciskiem rozruchu w stan „ON” lub obracając wyłącznik zapłonu do pozycji „ON”. Spowoduje to przerwanie sygnalizacji alarmowej.

INFORMACJA:
- *Po przerwaniu sygnalizacji alarmowej zablokowanie drzwi z użyciem elektronicznego kluczyka, przycisku w klamce drzwi lub zdalnego sterowania spowoduje ponowne uzbrojenie instalacji alarmowej z około 20-sekundowym opóźnieniem.*
- *W przypadku odłączenia akumulatora w stanie uzbrojenia autoalarmu lub w trakcie trwania sygnalizacji alarmowej, po jego ponownym podłączeniu nastąpi wzbudzenie sygnalizacji alarmowej, choć w czasie, gdy jest on odłączony, sygnalizacja nie działa.*
- *Nawet gdy po ustalonym czasie sygnalizacja alarmowa samoczynnie przerwie działanie, dopóki układ nie zostanie rozbrojony otwarcie drzwi lub pokrywy komory silnikowej będzie powodować jej ponowne wzbudzenie.*

Sprawdzanie, czy podczas postoju nastąpiło wzbudzenie sygnalizacji alarmowej
Gdy w efekcie próby włamania do samochodu nastąpiło wzbudzenie sygnalizacji alarmowej, późniejsze wybranie przyciskiem rozruchu stanu „ON” lub obrócenie wyłącznika zapłonu do pozycji „ON” spowoduje trwające 8 sekund szybkie błyskanie lampki kontrolnej zabezpieczenia antykradzieżowego, wraz z 4-krotnym sygnałem akustycznym. W takiej sytuacji należy poszukać śladów włamania.

Włączanie i wyłączanie funkcji autoalarmu (w niektórych wersjach)
Układ autoalarmu może zostać włączony lub wyłączony.

Gdy funkcja jest włączona (ustawienie fabryczne) (w niektórych wersjach)
Gdy układ jest włączony, zaistnienie któregokolwiek z warunków wzbudzenia sygnalizacji alarmowej powoduje około 40-sekundowe błyskanie kierunkowskazów. Ponadto wewnątrz samochodu przez około 10 sekund rozlega się przerywany dźwięk sygnalizatora akustycznego, a następnie na około 30 sekund włącza się zewnętrzny sygnał dźwiękowy.
W tym czasie błyska lampka kontrolna zabezpieczenia antykradzieżowego.

Gdy funkcja jest wyłączona (w niektórych wersjach)
Gdy układ jest wyłączony, instalacja alarmowa nie uzbraja się, nawet mimo prób uzbrojenia.

Sposób włączania i wyłączania funkcji autoalarmu (w niektórych wersjach)
Układ autoalarmu można włączać i wyłączać w opisany poniżej sposób.

DO UŻYTKU WEWNĘTRZNEGO

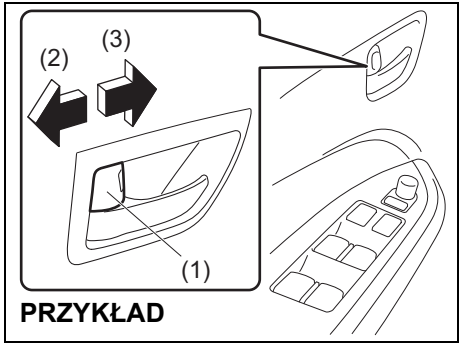

PRZYKŁAD

54P000209

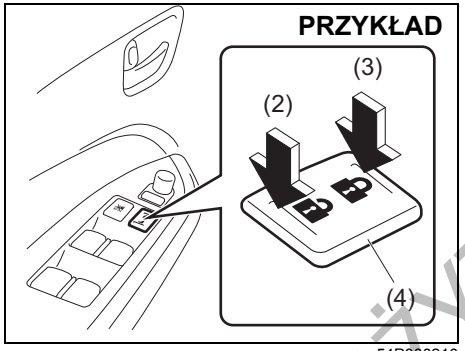

54P000210

(2) ODBLOKOWANIE
(3) ZABLOKOWANIE

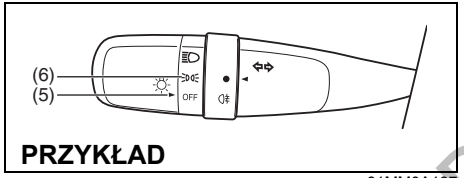

PRZYKŁAD

61MM0A137

1) Po przełączeniu przyciskiem rozruchu w stan „ON” lub obróceniu wyłącznika zapłonu do pozycji „ON” zamknąć wszystkie drzwi i przestawić do tyłu (2) dźwignię blokady (1) przy wewnętrznej klamce drzwi kierowcy. Obrócić przełącznik świateł głównych w położenie „OFF” (5).

INFORMACJA:
Wszystkie czynności w punktach 2) i 3) powinny być wykonane w ciągu 15 sekund.

2) Obrócić przełącznik świateł głównych w położenie ≡D (6), a następnie z powrotem w położenie „OFF” (5). Powtórzyć tę operację 4 razy i na koniec pozostawić przełącznik w położeniu „OFF”.
3) Nacisnąć przycisk centralnego zamka (4) po stronie blokady (3) (z przodu), a następnie nacisnąć go po stronie odblokowania (2) (z tyłu). Czynności te powtórzyć 3 razy i na koniec nacisnąć przycisk po stronie blokady.

Za każdym razem po wykonaniu powyższej sekwencji czynności następuje przełączenie z aktualnego stanu na stan przeciwny. Aktualny stan układu można określić na podstawie liczby impulsów sygnalizacji akustycznej wewnątrz kabiny na zakończenie procedury, według poniższego schematu.

Stan układu	Sygnał akustyczny
Wyłączony („Mode A”)	Pojedynczy ⇕
Włączony („Mode D”)	4-krotny

INFORMACJA:
- *Nie jest możliwe wyłączenie układu autoalarmu, gdy jest on w stanie uzbrojonym.*
- *Jeżeli czynności w punktach 2) i 3) nie zostaną wykonane w ciągu 15 sekund, procedura wymaga powtórzenia od początku.*
- *Podczas wykonywania powyższych czynności wszystkie drzwi samochodu powinny być zamknięte.*

INFORMACJA:
Układ autoalarmu można również włączać i wyłączać za pośrednictwem trybu ustawień funkcyjnych wyświetlacza informacyjnego.

DO UŻYTKU WEWNĘTRZNEGO

Szyby boczne

Elektryczne podnoszenie i opuszczanie szyb

Sterowanie elektryczne działa, gdy wyłącznik zapłonu jest w pozycji „ON” lub przyciskiem rozruchu wybrany jest stan „ON”.

Po stronie kierowcy

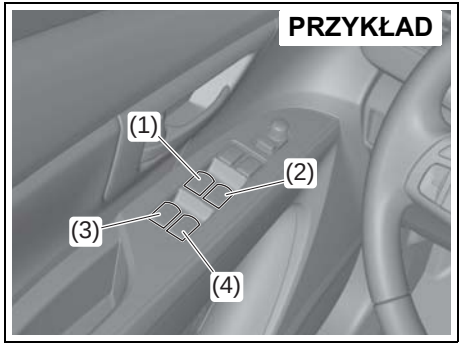

65T30090

W drzwiach kierowcy umieszczony jest przycisk (1) sterujący podnoszeniem i opuszczaniem szyby w drzwiach kierowcy oraz przycisk (2) sterujący podnoszeniem i opuszczaniem szyby w przednich drzwiach pasażera. Mogą być także przyciski (3) i (4), służące do poruszania okien pasażerów siedzących z tyłu, odpowiednio po lewej i prawej stronie.

Po stronie pasażera obok kierowcy

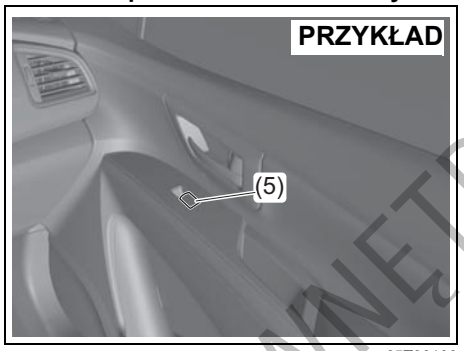

65T30100

Przełącznik (5) w drzwiach pasażera służy do podnoszenia i opuszczania szyby tylko w tych drzwiach.

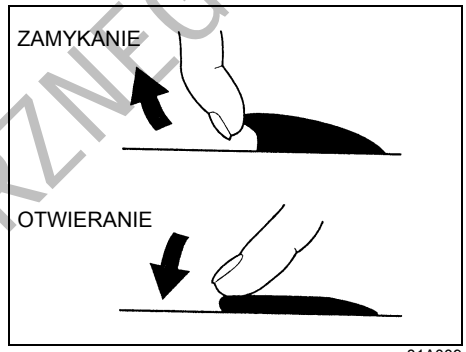

81A009

W celu otwarcia okna należy nacisnąć przycisk przełącznika. W celu zamknięcia okna należy przełącznik pociągnąć do góry.

Dla wygody użytkowania, elektryczne sterowanie okna w drzwiach kierowcy ma dodatkowe funkcje automatycznego otwierania i zamykania (dogodne szczególnie podczas przekraczania rogatek na autostradach lub w restauracji dla zmotoryzowanych). Oznacza to, że okno można otworzyć lub zamknąć bez konieczności stałego naciskania przycisku. Wystarczy wcisnąć do oporu lub wychylić maksymalnie do góry i puścić przycisk sterujący szyby w drzwiach kierowcy. W celu zatrzymania ruchu szyby należy przycisk na krótko wychylić do góry lub wcisnąć.

DO UŻYTKU WEWNĘTRZNEGO

Przycisk blokady szyb

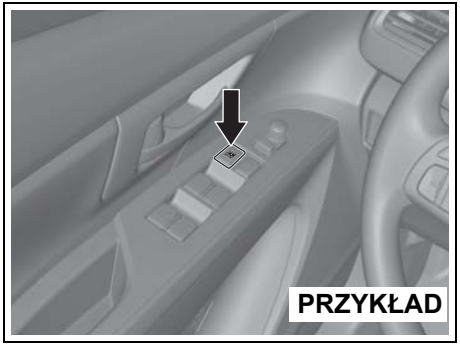

65T30110

W drzwiach kierowcy znajduje się dodatkowy przycisk, uruchamiający blokadę szyb w drzwiach pasażerów. Gdy przycisk zostanie wciśnięty, szyby w drzwiach pasażerów nie będą mogły być podnoszone ani opuszczane przy użyciu przycisków (2), (3), (4) i (5). W celu przywrócenia normalnego działania sterowania należy ponownie nacisnąć przycisk.

Sterowanie elektryczne działa, gdy przyciskiem rozruchu wybrany jest stan „ON”.

⚠ OSTRZEŻENIE

- **Przy opuszczaniu lub podnoszeniu szyby może dojść do groźnego w skutkach przyciśnięcia dłoni, nóg lub szyi. Przy otwieraniu i zamykaniu okien należy przestrzegać następujących zaleceń:**
  - **Wszystkie osoby w samochodzie powinny zachowywać ostrożność przy opuszczaniu i podnoszeniu szyb.**
  - **Nie należy pozwalać dzieciom na operowanie przyciskami sterującymi podnoszeniem i opuszczaniem szyb.**
  - **Gdy w samochodzie znajdują się dzieci, należy zawsze uruchomić blokadę elektrycznego sterowania szyb. Dziecko może ulec poważnym obrażeniom, gdy jakakolwiek część jego ciała zostanie przyciśnięta przez szybę podczas jej podnoszenia lub opuszczania. Szczegółowe informacje podane są pod hasłem „Przycisk blokady szyb” w tym rozdziale.**
  - **Wysiadając z samochodu należy wyłączyć zapłon (przełączyć przyciskiem rozruchu w stan „OFF”). Zabrać ze sobą kluczyk i nie pozostawiać w samochodzie dzieci.**

>>

⚠ OSTRZEŻENIE

cd.

- **Przed uruchomieniem z miejsca kierowcy podnośników szyb w drzwiach pasażerów należy sprawdzić, czy niczyje ręce ani głowa nie są wystawione na zewnątrz. Ponadto należy poinformować o zamiarze opuszczenia lub podniesienia szyby.**
- **Operowanie przyciskami sterującymi podnoszeniem i opuszczaniem szyb sięgając od zewnątrz samochodu grozi niebezpiecznym przyciśnięciem rąk lub szyi. Nie należy operować przyciskami sterującymi podnoszeniem i opuszczaniem szyb sięgając od zewnątrz samochodu.**

⚠ PRZESTROGA

Dotykanie opuszczanej lub podnoszonej szyby grozi zakleszczeniem przez nią. Może to spowodować obrażenia.
Nie należy dotykać przemieszczającej się szyby.

DO UŻYTKU WEWNĘTRZNEGO

UWAGA

Otwieranie lub zamykanie okien przy niepracującym silniku może doprowadzić do rozładowania akumulatora kwasowo-ołowiowego.
W celu oszczędzenia akumulatora kwasowo-ołowiowego, szyby należy opuszczać i podnosić, gdy silnik samochodu pracuje.

INFORMACJA:
- *Otwarte pojedyncze tylne okno powoduje hałas podczas jazdy. Przyczyną jest gwałtowna zmiana ciśnienia w okolicy otwartego okna. Nie jest to objaw usterki. Jest to efekt podobny do uzyskiwanego przy dmuchaniu powietrzem w kierunku poprzecznym do osi otworu pustej butelki. Hałas generowany przez otwarte tylne okno można zmniejszyć, wykonując jedno z następujących działań:*
  - *Otwarcie również jednego z przednich okien.*
  - *Zmiana stopnia otwarcia tylnego okna. Na przykład częściowe przymknięcie tego okna.*
- *Otwarte pojedyncze przednie okno powoduje hałas podczas jazdy. Hałas generowany przez otwarte przednie okno można zmniejszyć, wykonując jedno z następujących działań:*
  - *Otwarcie również jednego z tylnych okien.*
  - *Zmiana stopnia otwarcia przedniego okna. Na przykład częściowe przymknięcie tego okna.*

Zabezpieczenie przed przyciśnięciem

Elektryczny podnośnik szyby w drzwiach kierowcy ma funkcję bezpieczeństwa, chroniącą przed przyciśnięciem. Funkcja bezpieczeństwa powoduje zatrzymanie szyby w razie napotkania na jej drodze przeszkody podczas automatycznego zamykania okna, przy którym przycisk sterujący nie jest przytrzymywany w pozycji wychylonej.

⚠ OSTRZEŻENIE

W zależności od kształtu, wielkości, twardości i położenia obiektu na drodze podnoszonej szyby, funkcja bezpieczeństwa może nie zadziałać. Grozi to odniesieniem poważnych obrażeń.
Przy opuszczaniu i podnoszeniu szyb należy zachowywać ostrożność.

⚠ PRZESTROGA

Podczas automatycznego otwierania lub zamykania okna, a także tuż przed pozycją zamknięcia funkcja bezpieczeństwa może nie zareagować na przeszkodę.
W trakcie działania funkcji bezpieczeństwa należy uważać, aby szyba nie zaczepiła palców.

INFORMACJA:
- *Funkcja bezpieczeństwa nie zadziała podczas przytrzymywania przycisku sterującego w pozycji podnoszenia szyby.*
- *W sytuacji, gdy na skutek usterki funkcji bezpieczeństwa funkcja automatycznego zamykania nie działa prawidłowo, okno można zamknąć, przytrzymując przycisk sterujący w pozycji podnoszenia szyby.*
- *Podczas jazdy po bardzo nierównym podłożu może dojść do przypadkowego zadziałania funkcji bezpieczeństwa na skutek wstrząsów i kołysania nadwozia.*

Przywrócenie działania funkcji bezpieczeństwa

Po podłączeniu wcześniej odłączonego akumulatora lub wymianie bezpiecznika funkcja ta pozostanie nieaktywna. W tym stanie nie działa również funkcja automatycznego otwierania, natomiast działa automatyczne zamykanie. Konieczne jest reaktywowanie funkcji bezpieczeństwa.

DO UŻYTKU WEWNĘTRZNEGO

W celu reaktywowania funkcji bezpieczeństwa należy wykonać następujące czynności:
1) Obrócić wyłącznik zapłonu do pozycji „ON” lub przyciskiem rozruchu przełączyć w stan „ON”.
2) Przytrzymując przycisk sterujący w pozycji opuszczania całkowicie opuścić szybę w drzwiach kierowcy.
3) Przytrzymując przycisk sterujący w pozycji podnoszenia zamknąć okno, a następnie jeszcze przez 2 sekundy nie zwalniać przycisku.
4) Sprawdzić, czy funkcja automatycznego otwierania/zamykania okna w drzwiach kierowcy działa.

⚠ OSTRZEŻENIE

Po podłączeniu wcześniej odłączonego akumulatora lub wymianie bezpiecznika funkcja bezpieczeństwa wymaga reaktywowania.
W przypadku przerwania procedury reaktywowania, funkcja bezpieczeństwa nie będzie działać.

Jeżeli mimo wykonania czynności procedury reaktywowania funkcja automatycznego otwierania/zamykania okna nie działa, może to oznaczać jej awarię. Należy zlecić autoryzowanej stacji obsługi SUZUKI lub specjalistycznemu warsztatowi sprawdzenie samochodu.

Dźwignia przełącznika świateł głównych

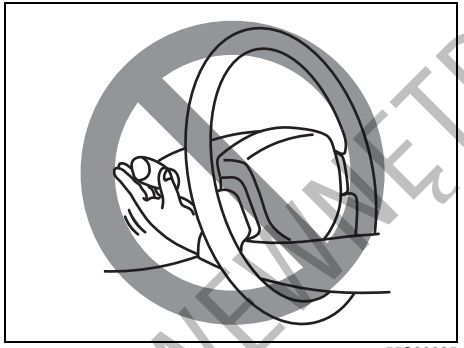

55S20025

⚠ OSTRZEŻENIE

Sięganie do jakichkolwiek urządzeń przez koło kierownicy grozi odniesieniem obrażeń.

Włączanie świateł głównych

PRZYKŁAD

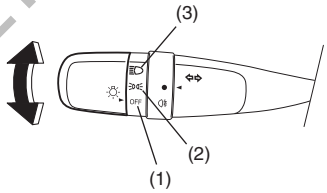

61MM0A072

Światła główne są włączane i wyłączane przez obrót gałki umieszczonej na końcu dźwigni. Gałka ma trzy pozycje:

OFF (1)
Wszystkie światła wyłączone.

(2)
Włączone światła pozycyjne przednie i tylne, oświetlenie tablicy rejestracyjnej oraz podświetlenie wskaźników, lecz pozostają wyłączone światła mijania.

(3)
Włączone światła pozycyjne przednie i tylne, oświetlenie tablicy rejestracyjnej, podświetlenie wskaźników oraz światła mijania.

DO UŻYTKU WEWNĘTRZNEGO

PRZYKŁAD

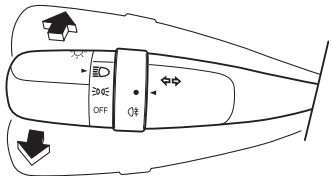

61MM0A073

Gdy światła mijania są włączone, przestawienie dźwigni do przodu powoduje włączenie świateł drogowych, a przestawienie dźwigni do poprzedniej pozycji powoduje włączenie świateł mijania. Gdy włączone są światła drogowe, świeci się lampka kontrolna w zespole wskaźników. Chwilowe włączenie świateł drogowych jako sygnału świetlnego możliwe jest przez lekkie wychylenie dźwigni z położenia spoczynkowego do siebie i zwolnienie jej po daniu sygnału.

Zautomatyzowane działanie świateł (w niektórych wersjach)

PRZYKŁAD

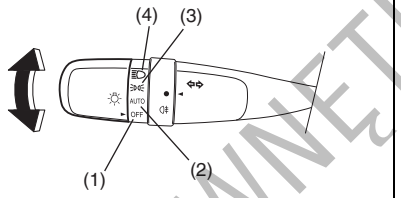

61MM0A074

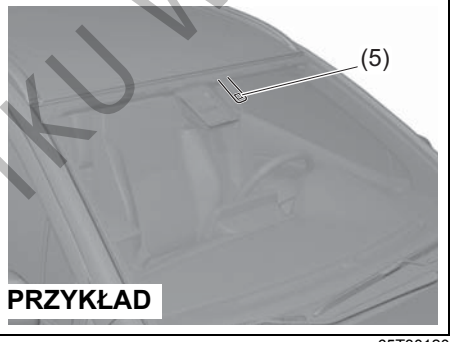

65T30120

DO UŻYTKU WEWNĘTRZNEGO

Działanie świateł głównych sterowane jest przez dwa główne urządzenia: przełącznik świateł i automatyczny sterownik świateł (gdy przełącznik świateł jest w pozycji „AUTO”). Schemat ich działania przedstawiony jest w poniższej tabeli.

Włączone: Światła WŁĄCZONE
JASNO: W okolicy czujnika oświetlenia (5) jest jasno.
CIEMNO: W okolicy czujnika oświetlenia (5) jest ciemno.

Pozycja przełącznika świateł	Sterowane światła	Stan operacyjny zapłonu: „LOCK” (wyłączone zasilanie) lub „ACC”		Stan operacyjny zapłonu: „ON”	
		JASNO	CIEMNO	JASNO	CIEMNO
(1) OFF	Światła pozycyjne	–	–	–	–
	Reflektory	–	–	–	–
(2) AUTO	Światła pozycyjne	–	–	–	Włączone
	Reflektory	–	–	–	Włączone
(3)	Światła pozycyjne	Włączone	Włączone	Włączone	Włączone
	Reflektory	–	–	–	–
(4)	Światła pozycyjne	Włączone	Włączone	Włączone	Włączone
	Reflektory	Włączone	Włączone	Włączone	Włączone

Światła główne są włączane i wyłączane przez obrót gałki umieszczonej na końcu dźwigni. Gałka ma cztery pozycje:

OFF (1)
Wszystkie światła wyłączone.

AUTO (2)
Funkcja ta działa, gdy przyciskiem rozruchu wybrany jest stan „ON”. Światła mijania i pozycyjne są włączane i wyłączane automatycznie, w zależności od natężenia światła rejestrowanego przez czujnik. Gasną automatycznie po przełączeniu przyciskiem rozruchu w stan „ACC” lub „LOCK”.

Czujnik oświetlenia (5) znajduje się w górnej części szyby czołowej. Pełni on również funkcję czujnika kropli deszczu, sterującego pracą wycieraczek.

⚠ PRZESTROGA

Jeżeli fragment szyby czołowej w okolicy czujnika oświetlenia zakrywa błoto, lód lub inne zabrudzenie, światła mijania i pozycyjne mogą się samoczynnie włączyć, mimo że na zewnątrz jest jasno. Przed przystąpieniem do oczyszczania szyby należy ustawić przełącznik wycieraczek w pozycji „OFF”. W przypadku pozostawienia przełącznika wycieraczek w pozycji „AUTO” mogą one niespodziewanie zadziałać, co grozi spowodowaniem obrażeń, a ponadto ich uszkodzeniem.

DO UŻYTKU WEWNĘTRZNEGO

INFORMACJA:
- *Nie umieszczać naklejek na szybie w okolicy czujnika. Naklejka może zakłócić działanie czujnika i w ten sposób uniemożliwić prawidłowe działanie sterowania włączaniem świateł.*
- *W przypadku przełączenia przyciskiem rozruchu w stan „ON”, gdy przełącznik świateł pozostaje w pozycji „AUTO”, światła mijania i drogowe włączane są samoczynnie po nastaniu zmroku, nawet gdy silnik lub hybrydowy zespół napędowy samochodu nie pracuje. Pozostawienie włączonych świateł przez dłuższy czas może doprowadzić do całkowitego rozładowania akumulatora.*

(3)
Włączone światła pozycyjne przednie i tylne, oświetlenie tablicy rejestracyjnej oraz podświetlenie wskaźników, lecz pozostają wyłączone światła mijania.

(4)
Włączone światła pozycyjne przednie i tylne, oświetlenie tablicy rejestracyjnej, podświetlenie wskaźników oraz światła mijania.

PRZYKŁAD

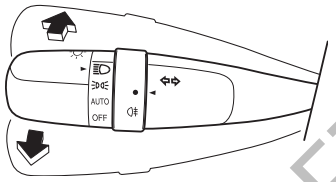

61MM0A075

Gdy światła mijania są włączone, przestawienie dźwigni do przodu powoduje włączenie świateł drogowych, a przestawienie dźwigni do poprzedniej pozycji powoduje włączenie świateł mijania. Gdy włączone są światła drogowe, świeci się lampka kontrolna w zespole wskaźników. Chwilowe włączenie świateł drogowych jako sygnału świetlnego możliwe jest przez lekkie wychylenie dźwigni z położenia spoczynkowego do siebie i zwolnienie jej po daniu sygnału.

Automatyczne włączanie świateł mijania

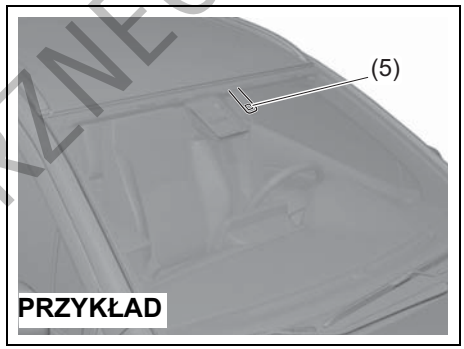

65T30120

Automatyczny sterownik włącza te same światła, które włączane są przełącznikiem na dźwigni przy kierownicy, gdy spełnione są trzy wyszczególnione poniżej warunki.

Warunki automatycznego włączenia świateł mijania:
1) W okolicy czujnika oświetlenia (5) jest ciemno.
2) Przełącznik świateł jest w pozycji „AUTO”.
3) Przyciskiem rozruchu został wybrany stan „ON”.

Układ jest uruchamiany sygnałem z czujnika oświetlenia (5) pod przednią szybą. Nie należy zakrywać czujnika (5). Grozi to nieprawidłowym działaniem układu.

DO UŻYTKU WEWNĘTRZNEGO

⚠ OSTRZEŻENIE

Reakcja czujnika oświetlenia na zmianę natężenia światła następuje po około 5 sekundach. W celu uniknięcia ryzyka wypadku na skutek niedostatecznej widoczności, przed wjazdem do tunelu, parkingu podziemnego itp. należy ręcznie włączyć światła.

INFORMACJA:
Czujnik oświetlenia reaguje również w zakresie podczerwieni, co może powodować jego niewłaściwe działanie przy znacznym natężeniu tego typu promieniowania.

Zmiana ustawień funkcji automatycznego włączania świateł (w niektórych wersjach)
Można zmieniać opisane poniżej ustawienia funkcji automatycznego włączania świateł. W tym celu należy zwrócić się do autoryzowanej stacji obsługi SUZUKI lub specjalistycznego warsztatu.

Czułość czujnika oświetlenia (w niektórych wersjach)
Natężenie światła zewnętrznego, przy jakim następuje włączenie i wyłączenie świateł samochodu, jest ustawione fabrycznie. Czułość czujnika oświetlenia można tak ustawić, aby światła samochodu były włączane:
- gdy na zewnątrz jest jaśniej w stosunku standardowych warunków lub
- gdy na zewnątrz jest ciemniej w stosunku standardowych warunków.

Automatyczne włączanie świateł w reakcji na deszcz (w niektórych wersjach)
Ustawienia układu można zmieniać w taki sposób, aby automatyczne włączanie świateł następowało:
- gdy czujnik deszczu zarejestruje intensywne opady,
- gdy czujnik deszczu zarejestruje słabe bądź intensywne opady (we współpracy z automatycznym uruchamianiem wycieraczek w reakcji na deszcz) lub
- niezależnie od automatycznego uruchamiania wycieraczek w reakcji na deszcz.

Sygnalizator akustyczny włączonych świateł

W przypadku otwarcia drzwi kierowcy, gdy światła pozycyjne i mijania pozostają włączone, rozlega się ostrzegawczy sygnał akustyczny, przypominający o ich wyłączeniu. Funkcja ta działa w następujących warunkach:
Światła pozycyjne i mijania pozostają włączone nawet po wyłączeniu zapłonu lub przełączeniu przyciskiem rozruchu w stan „LOCK” (wyłączone zasilanie).

Wyłączenie świateł pozycyjnych i mijania przerywa sygnalizację akustyczną.

INFORMACJA:
W trakcie trwania sygnału akustycznego na wyświetlaczu informacyjnym w zespole wskaźników pojawia się odpowiedni komunikat.

Automatyczne włączanie świateł do jazdy dziennej

Po uruchomieniu silnika lub hybrydowego zespołu napędowego samoczynnie włączane są światła do jazdy dziennej.

Warunki działania świateł do jazdy dziennej:
1) Silnik lub hybrydowy zespół napędowy pracuje.
2) Wyłączone światła mijania i przeciwmgielne przednie (jeżeli samochód jest w nie wyposażony).

INFORMACJA:
Światła do jazdy dziennej świecą się z inną intensywnością niż światła mijania, co nie jest objawem usterki.

DO UŻYKU WEWNĘTRZNEGO

Wyłącznik tylnego światła przeciwmgielnego (w niektórych wersjach)

PRZYKŁAD

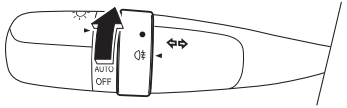

61MM0A214

W celu włączenia tylnego światła przeciwmgielnego należy przy włączonych światłach mijania obrócić gałkę, jak pokazano na rysunku. Równocześnie zaświeci się lampka kontrolna w zespole wskaźników.

Przystosowanie świateł mijania do ruchu prawo- lub lewostronnego

Schemat oświetlania dla ruchu lewostronnego

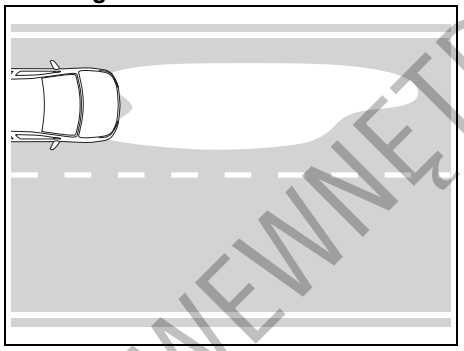

65T30150

Schemat oświetlania dla ruchu prawostronnego

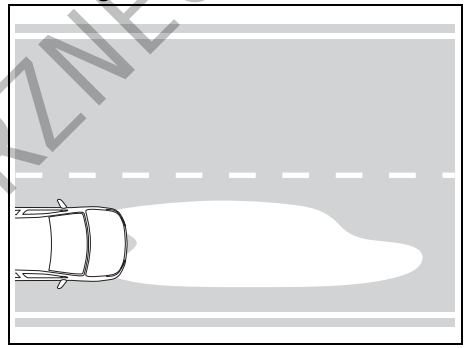

65T30160

Światła mijania nie mogą powodować olśnienia kierowców nadjeżdżających z przeciwka, a ich asymetryczny schemat oświetlania drogi można dostosować do wymogów ruchu prawo- lub lewostronnego.

Schemat oświetlania może wymagać korekcji.
Kierunki świecenia koryguje się przez odpowiednie przesłonięcie kloszy reflektorów.

DO UŻYTKU WEWNĘTRZNEGO

Wersje z kierownicą po lewej stronie
W celu przystosowania schematu oświetlania do ruchu lewostronnego przez odpowiednie przesłonięcie kloszy reflektorów:
1) Skopiować zamieszczony dalej wspólny szablon dla maskowań (A) i (B).
2) Odwzorować kształt szablonu na nieprzezroczystej, wodoodpornej folii samoprzylepnej i wyciąć go.
3) Umieścić wycięty fragment na kloszu reflektora, w odpowiedniej pozycji względem znacznika jego osi optycznej. Wymiary pozycjonujące podane są na ilustracjach obok.

Reflektor prawy (A)

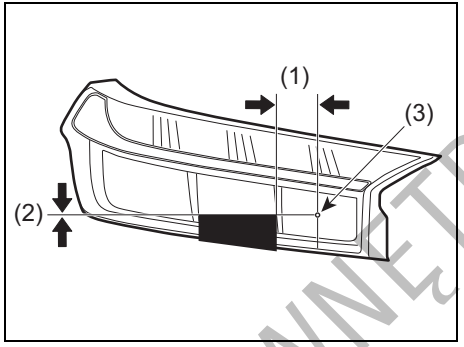

65T30191

(1) Około 50 mm w kierunku poziomym.
(2) Około 0 mm w kierunku pionowym.
(3) Znacznik osi optycznej (niewielki występ na wewnętrznej powierzchni klosza)

Reflektor lewy (B)

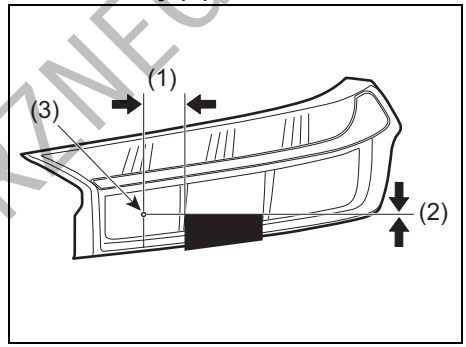

65T30201

(1) Około 50 mm w kierunku poziomym.
(2) Około 0 mm w kierunku pionowym.
(3) Znacznik osi optycznej (niewielki występ na wewnętrznej powierzchni klosza)

DO UŻYTKU WEWNĘTRZNEGO

Wersje z kierownicą po prawej stronie
W celu przystosowania schematu oświetlania do ruchu prawostronnego przez odpowiednie przesłonięcie kloszy reflektorów:

1) Skopiować zamieszczony dalej wspólny szablon dla maskowań (A) i (B).
2) Odwzorować kształt szablonu na nieprzezroczystej, wodoodpornej folii samoprzylepnej i wyciąć go.
3) Umieścić wycięty fragment na kloszu reflektora, w odpowiedniej pozycji względem znacznika jego osi optycznej. Wymiary pozycjonujące podane są na ilustracjach obok.

Reflektor prawy (A)

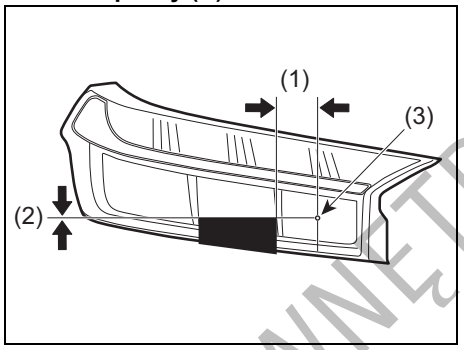

65T30191

(1) Około 50 mm w kierunku poziomym.
(2) Około 0 mm w kierunku pionowym.
(3) Znacznik osi optycznej (niewielki występ na wewnętrznej powierzchni klosza)

Reflektor lewy (B)

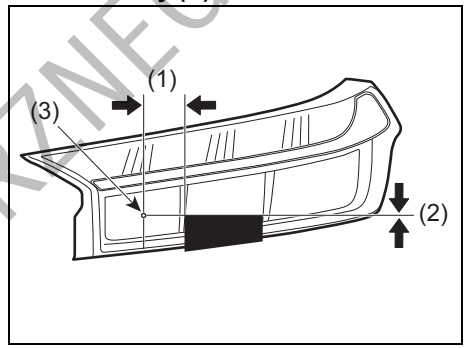

65T30201

(1) Około 50 mm w kierunku poziomym.
(2) Około 0 mm w kierunku pionowym.
(3) Znacznik osi optycznej (niewielki występ na wewnętrznej powierzchni klosza)

DO UŻYTKU WEWNĘTRZNEGO

Szablony do maskowania reflektorów

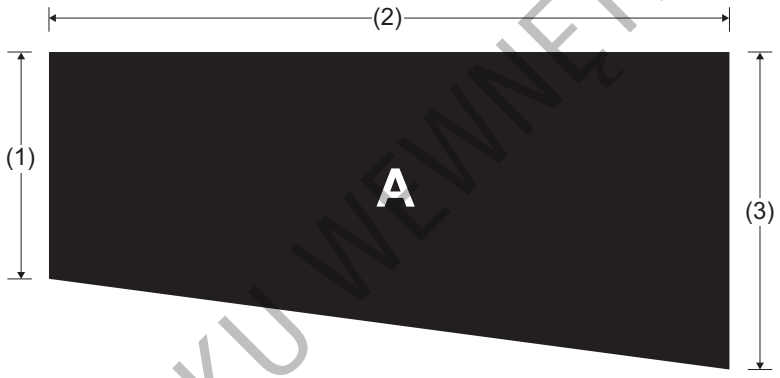

65T30230

(1) 30 mm
(2) 90 mm
(3) 42 mm

DO UŻYTKU WEWNĘTRZNEGO

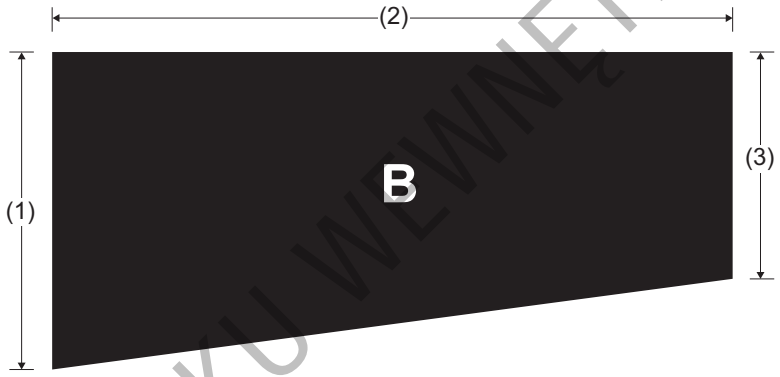

65T30240

(1) 42 mm
(2) 90 mm
(3) 30 mm

DO UŻYTKU WEWNĘTRZNEGO

Wyłącznik przednich świateł przeciwmgielnych (w niektórych wersjach)

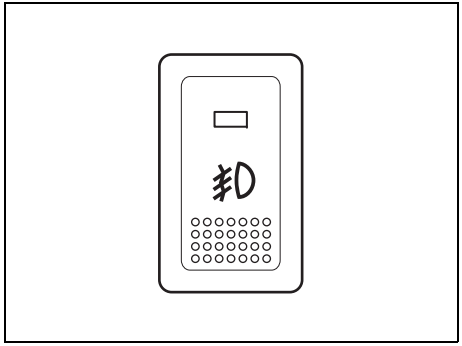

64J058

Przednie światła przeciwmgielne zapalają się po naciśnięciu ich wyłącznika, gdy włączone są światła pozycyjne i/lub mijania. Równocześnie zaświeci się lampka kontrolna w przycisku.

INFORMACJA:
W zależności od wersji rynkowej włączanie tych świateł może przebiegać inaczej, stosownie do lokalnych przepisów.

Przełącznik poziomowania reflektorów (w niektórych wersjach)

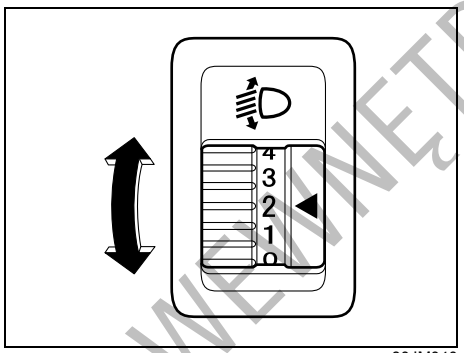

80JM040

Stosownie do obciążenia pojazdu reguluje się wysokość świecenia reflektorów. Poniższa tabela podaje pozycje przełącznika w zależności od obciążenia samochodu.

Obciążenie pojazdu	Pozycja przełącznika	
	2WD	4WD
Tylko kierowca	0	0
Kierowca + 1 pasażer (na przednim fotelu)	0	0
Kierowca + 4 pasażerów, bez bagażu	1	1
Kierowca + 4 pasażerów i bagaż	2	2
Kierowca + maksymalny bagaż	3	2

2WD - napęd na jedną oś jezdną
4WD - napęd na obie osie jezdne

DO UŻYTKU WEWNĘTRZNEGO

Dźwignia przełącznika kierunkowskazów

Kierunkowskazy działają przy włączonym zapłonie.

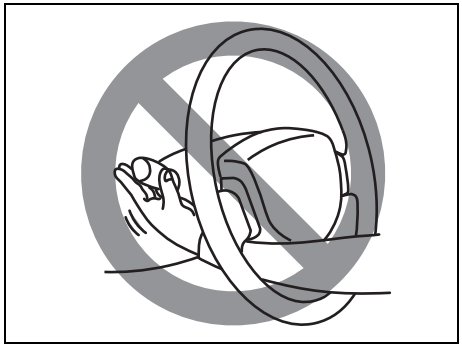

55S20025

⚠ OSTRZEŻENIE

Sięganie do jakichkolwiek urządzeń przez koło kierownicy grozi odniesieniem obrażeń.

Włączanie kierunkowskazów

Gdy wyłącznik zapłonu jest w pozycji „ON” lub przyciskiem rozruchu zostanie wybrany stan „ON”, przestawienie dźwigni przełącznika w górę lub w dół powoduje włączenie odpowiednio prawego lub lewego kierunkowskazu.

Normalna sygnalizacja skrętu

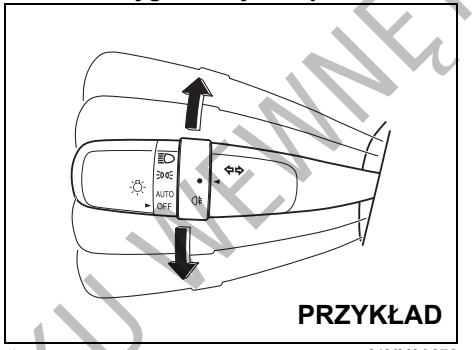

61MM0A076

Przestawienie dźwigni przełącznika do górnego położenia krańcowego włącza sygnalizację skrętu w prawo, a wychylenie dźwigni przełącznika do dolnego położenia krańcowego włącza sygnalizację skrętu w lewo. Po wykonaniu skrętu kierunkowskazy wyłączają się samoczynnie i dźwignia powraca do położenia wyjściowego.

Sygnalizacja zmiany pasa ruchu

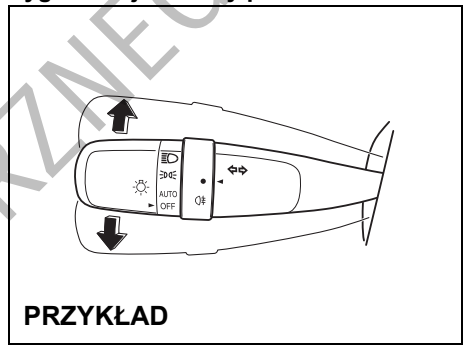

61MM0A077

Częściowo wychylić dźwignię w kierunku zgodnym za zamierzonym manewrem i przytrzymać w tym położeniu.

- Dopóki dźwignia będzie wychylona, błyskają odpowiednie kierunkowskazy wraz z lampką kontrolną.
- Nawet po natychmiastowym zwolnieniu dźwigni, kierunkowskazy wraz z lampką kontrolną błysną trzykrotnie.

INFORMACJA:
Za pośrednictwem wyświetlacza informacyjnego można wybrać, czy po krótkim wychyleniu dźwigni przełącznika kierunkowskazy mają błysnąć trzykrotnie. Szczegółowe informacje podane są pod hasłem „Wyświetlacz informacyjny” w rozdziale „ZESPÓŁ WSKAŹNIKÓW”.

DO UŻYTKU WEWNĘTRZNEGO

INFORMACJA:
W ustawieniach układu można zmienić liczbę automatycznych błyśnięć kierunkowskazów i lampki kontrolnej (1 do 4). W celu wprowadzenia zindywidualizowanych ustawień należy zwrócić się do autoryzowanej stacji obsługi SUZUKI lub specjalistycznego warsztatu.

Wyłącznik świateł awaryjnych

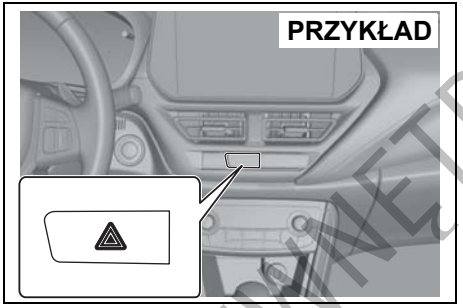

65T30130

Naciśnięcie przycisku powoduje włączenie świateł awaryjnych. Wszystkie kierunkowskazy oraz obie lampki kontrolne kierunkowskazów błyskają jednocześnie. Ponowne naciśnięcie przycisku powoduje wyłączenie świateł awaryjnych.
Świateł awaryjnych należy używać zawsze podczas awaryjnego postoju oraz w sytuacji, gdy zatrzymany pojazd może stanowić zagrożenie dla ruchu drogowego.

UWAGA

Długotrwałe działanie świateł awaryjnych przy niepracującym silniku grozi rozładowaniem akumulatora kwasowo-ołowiowego.
Nie należy zbyt długo korzystać ze świateł awaryjnych, gdy silnik samochodu nie pracuje.

Dźwignia przełącznika wycieraczek i spryskiwaczy szyby czołowej

Gdy przyciskiem rozruchu wybrany jest stan „ON”, działa przełącznik zespolony wycieraczek i spryskiwaczy szyby.

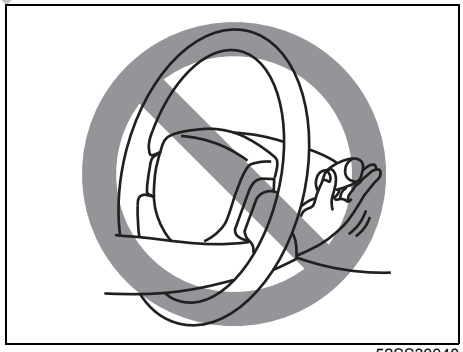

52SS30040

⚠ OSTRZEŻENIE

Sięganie do jakichkolwiek urządzeń przez koło kierownicy grozi odniesieniem obrażeń.

DO UŻYTKU WEWNĘTRZNEGO

⚠ PRZESTROGA

Przy niskiej temperaturze otoczenia natryskiwany przez spryskiwacze płyn może zamarzać na szybie i ograniczać widoczność. W takich warunkach spryskiwacze należy uruchamiać po uprzednim rozgrzaniu szyby za pomocą odpowiedniej funkcji. Opis pod hasłem „Układ chłodzenia, ogrzewania i wentylacji z regulacją ręczną (klimatyzacja regulowana ręcznie)" lub „Układ chłodzenia, ogrzewania i wentylacji z regulacją automatyczną (klimatyzacja regulowana automatycznie)" w rozdziale „POZOSTAŁE URZĄDZENIA I OSPRZĘT".

UWAGA

- **Użycie wycieraczek, gdy szyba jest sucha, grozi zarysowaniem jej powierzchni oraz uszkodzeniem elementów gumowych piór wycieraczek. W takich warunkach wycieraczki należy uruchamiać po uprzednim zwilżeniu szyby.**
- **Włączenie wycieraczek, gdy są one unieruchomione na powierzchni szyby, grozi uszkodzeniem ich ramion oraz elementów gumowych ich piór. Gdy wycieraczki są unieruchomione na powierzchni szyby, nie należy z nich korzystać.**
- **Włączenie spryskiwaczy przy zbyt niskiej ilości płynu zmywającego grozi uszkodzeniem pompy tego płynu. Gdy strumień płynu natryskiwanego na szybę stanie się niedostateczny, należy przerwać działanie spryskiwaczy i sprawdzić poziom płynu zmywającego w zbiorniku.**

Gdy wycieraczka jest oblodzona

Roztopić lód ciepłą wodą. Pozostałości stopniałego lodu wytrzeć do sucha, zapobiegając ich ponownemu zamarznięciu. Poruszanie na siłę przymarzniętych wycieraczek grozi uszkodzeniem ich ramion oraz elementów gumowych ich piór.

Działanie wycieraczek i spryskiwaczy szyby

Gdy wyłącznik zapłonu jest w pozycji „ON" lub przyciskiem rozruchu wybrany jest stan „ON", działa przełącznik zespolony wycieraczek i spryskiwaczy szyby przedniej oraz tylnej (w niektórych wersjach).

Gdy wycieraczki podczas ruchu napotykają silny opór, powodowany np. śniegiem, zadziała funkcja zabezpieczająca, powodując przerwanie ich pracy w celu uniknięcia przegrzania silniczka napędowego.
Jeżeli wycieraczki zatrzymają się podczas pracy, należy wykonać następujące czynności:

1) Zatrzymać samochód w bezpiecznym miejscu i wyłączyć silnik lub hybrydowy zespół napędowy.
2) Ustawić przełącznik wycieraczek w położeniu „OFF".
3) Usunąć przeszkody z wycieraczek, np. zalegający śnieg.
4) Po pewnym czasie, gdy silniczek napędowy wystarczająco ostygnie, funkcja zabezpieczająca automatycznie przerwie działanie i wycieraczki będą gotowe do pracy.

Jeżeli wycieraczki nie dają się po chwili włączyć, przyczyna może być inna. Należy zlecić autoryzowanej stacji obsługi SUZUKI lub specjalistycznemu warsztatowi sprawdzenie wycieraczek.

DO UŻYTKU WEWNĘTRZNEGO

Wycieraczki szyby przedniej

PRZYKŁAD

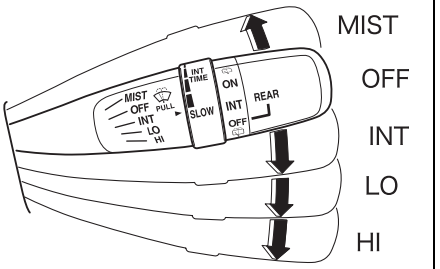

61MM0A079

W celu uruchomienia wycieraczek szyby przedniej należy dźwignię przełącznika przestawić w dół, w jedno z trzech położeń pracy. W położeniu „INT" wycieraczki pracują w sposób przerywany. Położenie „INT" jest bardzo dogodne podczas jazdy we mgle lub podczas mżawki. W położeniu „LO" wycieraczki pracują ze stałą, niską prędkością. W położeniu „HI" wycieraczki pracują ze stałą, wysoką prędkością. Przerwanie pracy wycieraczek następuje po przestawieniu dźwigni z powrotem w położenie „OFF".

Wychylenie dźwigni w górę i przytrzymanie jej w położeniu „MIST" uruchamia pracę wycieraczek ze stałą niską prędkością.

PRZYKŁAD

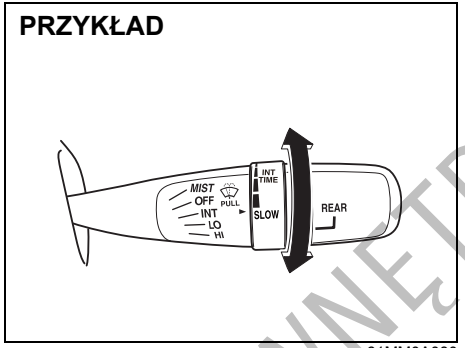

61MM0A080

Jeżeli dźwignia ma pierścień regulacyjny „INT TIME", jego obrót powoduje zmianę częstotliwości pracy wycieraczek w trybie pracy przerywanej.

Wycieraczki szyby czołowej z czujnikiem deszczu (w niektórych wersjach)

PRZYKŁAD

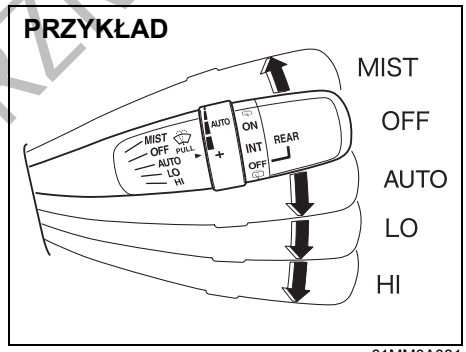

61MM0A081

Włączyć zapłon. W celu uruchomienia wycieraczek szyby przedniej należy dźwignię przełącznika przestawić w dół, w jedno z trzech położeń pracy. W położeniu „AUTO" (niektórych wersjach) wycieraczki działają automatycznie, w reakcji na wykryte przez czujnik krople deszczu lub śnieg na szybie. W położeniu „LO" wycieraczki pracują ze stałą, niską prędkością. W położeniu „HI" wycieraczki pracują ze stałą, wysoką prędkością. Przerwanie pracy wycieraczek następuje po przestawieniu dźwigni z powrotem w położenie „OFF".

DO UŻYTKU WEWNĘTRZNEGO

Wychylenie dźwigni w górę i przytrzymanie jej w pozycji „MIST” uruchamia pracę wycieraczek ze stałą niską prędkością.

PRZYKŁAD

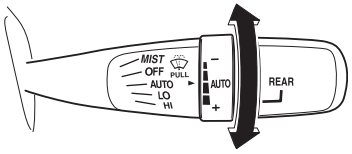

61MM0A082

Jeżeli dźwignia ma położenie robocze „AUTO”, obracając pierścień na dźwigni do przodu można zwiększyć czułość układu wykrywającego krople na szybie, a obracając w kierunku przeciwnym – zmniejszyć czułość.

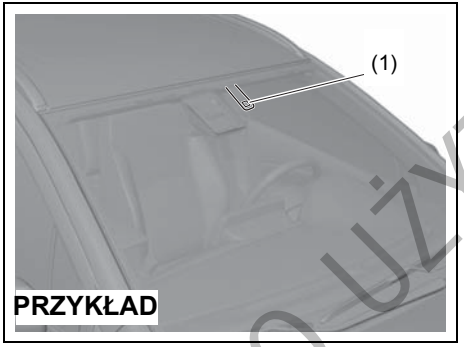

65T30120a

(1) Czujnik deszczu

⚠ PRZESTROGA

- **Gdy dźwignia przełącznika wycieraczek jest w położeniu „AUTO” i przyciskiem rozruchu wybrany jest stan „ON”, należy przestrzegać podanych niżej zaleceń. W przeciwnym wypadku wycieraczki mogą niespodziewanie zadziałać, co grozi spowodowaniem obrażeń, a ponadto ich uszkodzeniem.**
  - **– Nie dotykać ani nie wycierać szyby w okolicy czujnika.**
  - **– Nie uderzać w szybę lub czujnik deszczu.**
- **Przed skorzystaniem z automatycznej myjni lub myciem szyby czołowej ustawić dźwignię przełącznika wycieraczek w położeniu „OFF”.**

INFORMACJA:

- *W sytuacjach opisanych poniżej czujnik deszczu może nie być w stanie prawidłowo wykryć kropli deszczu lub śniegu i w efekcie automatyczne sterowanie pracą wycieraczek może nie zadziałać, bądź zadziałać nieprawidłowo. (W takich przypadkach należy używać innych niż „AUTO” położeń dźwigni.)*
  - *– Krople deszczu lub śnieg nie padają w okolice czujnika, bądź opady śniegu są w specyficznej formie niewykrywalnej przez czujnik.*
  - *– Okolice czujnika zakrywa błoto, lód lub inne zabrudzenie. Wszelkie rodzaju obce ciała należy usuwać.*
  - *– Przed uruchomieniem trybu sterowania czujnikiem, na szybie były już krople deszczu. Należy oczyścić szybę, uruchamiając wycieraczki ręcznie.*
  - *– Temperatura czujnika deszczu przekracza 80°C bądź jest poniżej –10°C. (W takich warunkach wycieraczki nie są uruchamiane.)*
  - *– Szybę pokrywa warstwa środka hydrofobowego, powodującego szybkie spływanie kropli deszczu. Efekt ten sprawia, że szyba zachowuje większą przejrzystość i częstotliwość pracy wycieraczek wydaje się zbyt duża. Należy wtedy zmniejszyć czułość układu.*
  - *– Okolice czujnika zakrywa naklejka.*
  - *– Uszkodzone są pióra wycieraczek. Należy je wymienić.*
- *Poniższe objawy mogą sygnalizować nieprawidłowość związaną ze sterowaniem pracą wycieraczek czujnikiem deszczu. W razie ich wystąpienia, należy zlecić autoryzowanej stacji obsługi SUZUKI lub specjalistycznemu warsztatowi sprawdzenie samochodu.*
  - *– Mimo zmian intensywności opadów deszczu lub śniegu, częstotliwość cykli pracy wycieraczek pozostaje stała.*
  - *– Mimo opadów deszczu lub śniegu, wycieraczki nie reagują.*

DO UŻYTKU WEWNĘTRZNEGO

Zmiana ustawień funkcji sterowania pracą wycieraczek czujnikiem deszczu
Można zmieniać opisane poniżej ustawienia funkcji automatycznej pracy wycieraczek sterowanej czujnikiem deszczu. Odpowiedniej zmiany ustawień może dokonać autoryzowana stacja obsługi SUZUKI lub specjalistyczny warsztat.

Działanie wycieraczek w pełni automatyczne (ustawienie fabryczne)
Układ samoczynnie dobiera jeden z następujących trybów pracy: wycieraczki wyłączone, praca przerywana, praca ciągła z niską prędkością oraz praca ciągła z wysoką prędkością.

Działanie wycieraczek półautomatyczne
Układ samoczynnie dobiera jeden z następujących trybów pracy: praca przerywana, praca ciągła z niską prędkością, oraz praca ciągła z wysoką prędkością. (Wycieraczki nie są wyłączane w sposób samoczynny.)

Praca przerywana
Wycieraczki pracują tylko w sposób przerywany Obracając pierścień regulacyjny na dźwigni, można zmieniać częstotliwość cykli pracy wycieraczek.

Spryskiwacze szyby czołowej

PRZYKŁAD

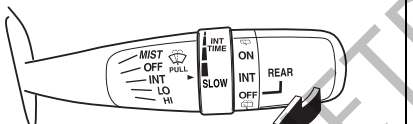

61MM0A099

W celu uruchomienia spryskiwaczy przedniej szyby należy pociągnąć dźwignię do siebie. Wycieraczki samoczynnie zaczną pracować z niską prędkością, jeżeli nie zostały wcześniej uruchomione i na przełączniku jest oznaczenie położenia „INT".

⚠ OSTRZEŻENIE

- **W celu uniknięcia obmarzania przedniej szyby przy niskiej temperaturze, należy przed użyciem spryskiwacza uruchomić jej ogrzewanie poprzez odpowiednie ustawienie nawiewu powietrza.**
- **Nie należy używać płynu chłodzącego silnik jako płynu do spryskiwaczy szyb. Płyn ten może znacznie ograniczyć widoczność, a także uszkodzić pokrycia lakierowe.**

UWAGA

W celu uniknięcia uszkodzenia elementów układu wycieraczek i spryskiwaczy szyby przedniej należy przestrzegać następujących środków ostrożności:

- **Nie przytrzymywać dźwigni w pozycji włączenia spryskiwaczy, jeśli płyn przestał być natryskiwany, ponieważ może to doprowadzić do uszkodzenia silnika elektrycznego pompki spryskiwaczy.**
- **Nie usuwać brudu z suchej szyby za pomocą wycieraczek, ponieważ powoduje to zarysowanie szyby i uszkodzenie piór wycieraczek. Przed użyciem wycieraczek należy zawsze zwilżyć szybę płynem zmywającym.**
- **Przed włączeniem wycieraczek należy oczyścić ich pióra z lodu i zbitego śniegu.**
- **Regularnie kontrolować poziom płynu zmywającego.**
- **Włączenie spryskiwaczy przy zbyt niskiej ilości płynu zmywającego grozi uszkodzeniem pompy tego płynu. Gdy strumień płynu natryskiwanego na szybę stanie się niedostateczny, należy przerwać działanie spryskiwaczy.**

DO UŻYTKU WEWNĘTRZNEGO

Przełącznik wycieraczki i spryskiwacza szyby tylnej

PRZYKŁAD

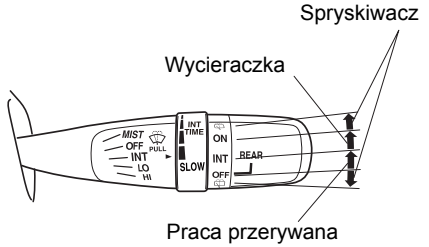

61MM0A100

W celu uruchomienia wycieraczki należy przy włączonym zapłonie obrócić przełącznik w kierunku pozycji „ON”. Jeżeli przełącznik ma pozycję „INT”, po ustawieniu go w tym położeniu wycieraczka pracuje w sposób przerywany. W celu przerwania pracy wycieraczki należy obrócić przełącznik do pozycji „OFF”.

Gdy przełącznik jest w pozycji „OFF”, w celu zwilżenia tylnej szyby płynem zmywającym należy go obrócić do siebie i przytrzymać w tej pozycji.

Gdy przełącznik jest w pozycji „ON”, w celu zwilżenia tylnej szyby płynem zmywającym należy go obrócić do przodu i przytrzymać w tej pozycji.

UWAGA

Przed uruchomieniem wycieraczki tylnej szyby należy usunąć z jej pióra lód i śnieg. W przeciwnym wypadku zgromadzony lód lub śnieg może zablokować ruch wycieraczki, powodując uszkodzenie jej silnika napędowego.

Sygnał dźwiękowy

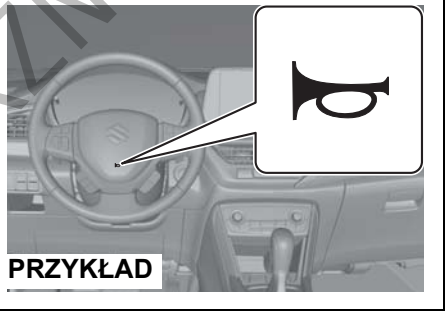

65T30140

Naciśnięcie przycisku w kole kierownicy uruchamia sygnał dźwiękowy. Sygnał dźwiękowy działa w każdym położeniu wyłącznika zapłonu lub przy każdym stanie wybieranym przyciskiem rozruchu.

DO UŻYTKU WEWNĘTRZNEGO

Wyłącznik ogrzewania szyby tylnej

Typ 1

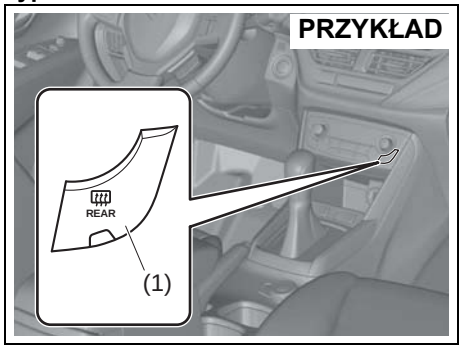

65T30170

Typ 2

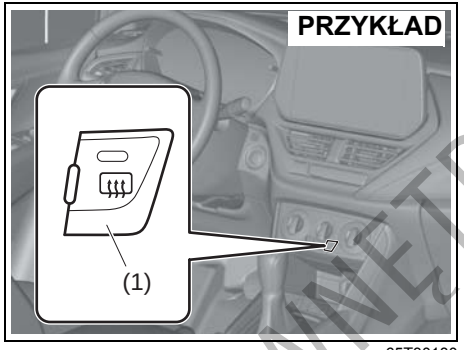

65T30180

Gdy tylna szyba jest zaparowana lub oszroniona, w celu przywrócenia jej przejrzystości należy nacisnąć przycisk (1).

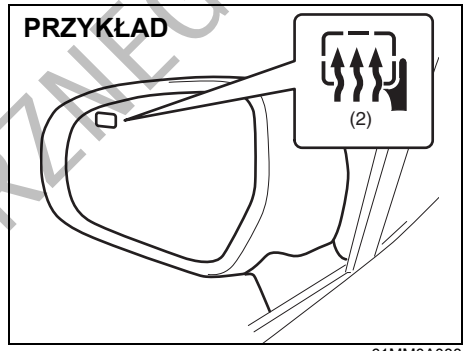

61MM0A088

Jeżeli na zewnętrznych lusterkach wstecznych widoczne jest oznaczenie (2), są one wyposażone w elektryczne ogrzewanie. Po naciśnięciu przycisku (1) zostaje uruchomione ogrzewanie obu zewnętrznych lusterek wstecznych.

Gdy elektryczne ogrzewanie jest włączone, świeci się lampka kontrolna. Ogrzewanie działa wyłącznie przy pracującym silniku lub hybrydowym zespole napędowym. W celu wyłączenia ogrzewania należy ponownie nacisnąć przycisk (1).

DO UŻYTKU WEWNĘTRZNEGO

UWAGA
Ogrzewanie tylnej szyby zużywa znaczne ilości energii elektrycznej. Pozostawienie włączonego ogrzewania mimo przywróconej przejrzystości szyby grozi rozładowaniem akumulatora. W celu oszczędzenia akumulatora kwasowo-ołowiowego, ogrzewanie szyby należy wyłączać niezwłocznie po przywróceniu jej przejrzystości. **Ponadto nie wykorzystywać tej funkcji do topienia śniegu lub osuszania z kropli deszczu.**

INFORMACJA:

- *Ogrzewanie szyby tylnej i zewnętrznych lusterek wstecznych działa wyłącznie przy pracującym silniku lub hybrydowym zespole napędowym.*
- *Po upływie 15 minut ogrzewanie zostanie samoczynnie wyłączone, w celu uniknięcia ryzyka rozładowania akumulatora.*
- *O tym, że samochód ten jest wyposażony w podgrzewanie obu zewnętrznych lusterek wstecznych, informuje oznaczenie (2) umieszczone jedynie na lusterku po stronie kierowcy.*
- *Wewnętrzną powierzchnię tylnej szyby należy przecierać miękką szmatką zwilżoną wodą, wykonując ruchy wzdłuż nadrukowanych przewodów grzewczych i uważając przy tym, aby nie uszkodzić przewodów i ich złączy.*

Przycisk trybu ekonomicznego (w niektórych wersjach)

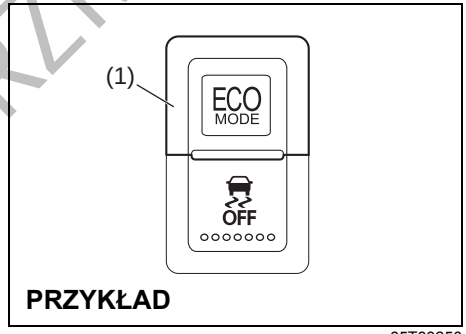

PRZYKŁAD

65T30250

(1) Przycisk trybu ekonomicznego

Tryb jazdy ekonomicznej ukierunkowany jest na ograniczanie zużycia paliwa dzięki:

- Łagodniejszej reakcji na wciśnięcie pedału przyspieszania.
- Zmniejszonej intensywności działania układu klimatyzacji.

Naciśnięcie przycisku (1) powoduje włączenie trybu ekonomicznego i pojawienie się na wyświetlaczu informacyjnym wskaźnika tego trybu. Ponowne naciśnięcie tego przycisku przerywa działanie trybu ekonomicznego i jego wskaźnik zgaśnie.

DO UŻYTKU WEWNĘTRZNEGO

NOTATKI

DO UŻYTKU WEWNĘTRZNEGO

ZESPÓŁ WSKAŹNIKÓW

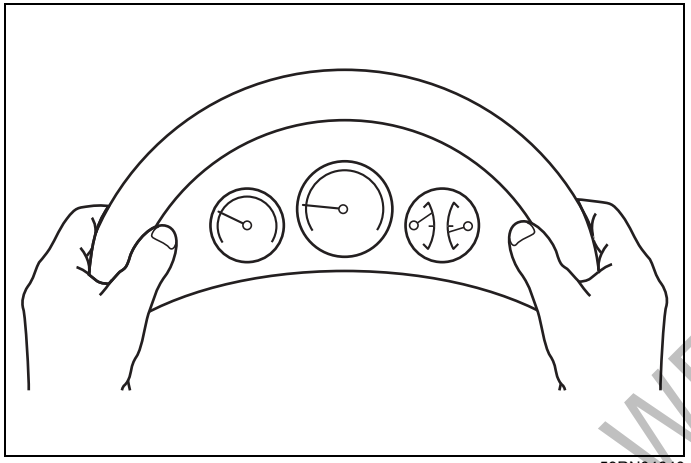

59RN04640

Zespół wskaźników 4-1
Prędkościomierz 4-1
Obrotomierz 4-1
Wskaźnik poziomu paliwa 4-2
Wskaźnik temperatury silnika 4-2
Regulacja intensywności podświetlenia wskaźników 4-3
Wyświetlacz informacyjny 4-3
Lampki kontrolne i ostrzegawcze 4-35

DO UŻYTKU WEWNĘTRZNEGO

Zespół wskaźników

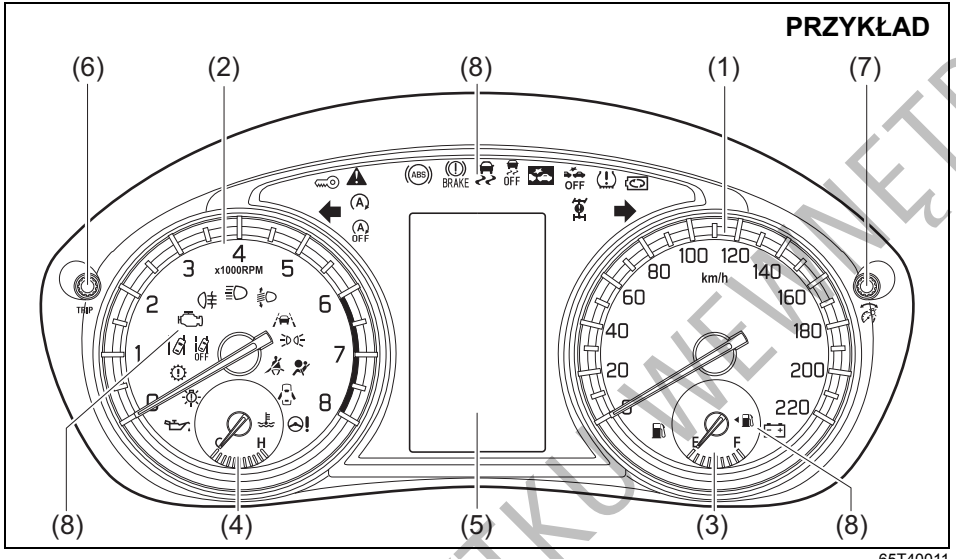

65T40011

(1) Prędkościomierz
(2) Obrotomierz
(3) Wskaźnik poziomu paliwa
(4) Wskaźnik temperatury silnika
(5) Wyświetlacz informacyjny
(6) Przełącznik licznika przebiegu dziennego
(7) Przełącznik wskazań
(8) Lampki kontrolne i ostrzegawcze

Prędkościomierz

Prędkościomierz wskazuje prędkość jazdy.

Obrotomierz

Obrotomierz pokazuje prędkość obrotową silnika w obrotach na minutę.

UWAGA

Nie należy dopuszczać, aby wskazówka obrotomierza znalazła się w obszarze oznaczonym czerwonym kolorem, ponieważ może to doprowadzić do poważnego uszkodzenia silnika.
Również przy zmianie biegu na niższy nie dopuszczać do nadmiernego wzrostu prędkości obrotowej silnika.
Należy przestrzegać wskazówek podanych pod hasłem „Maksymalne dopuszczalne prędkości jazdy przy redukcji biegu” w rozdziale „UŻYTKOWANIE POJAZDU”.

DO UŻYTKU WEWNĘTRZNEGO

Wskaźnik poziomu paliwa

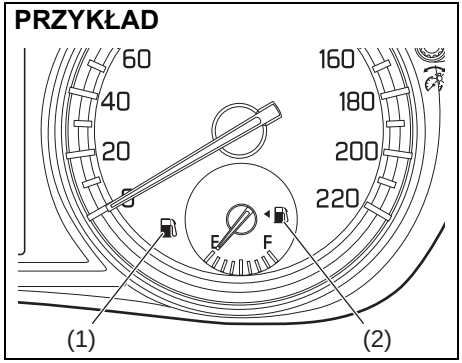

65T40021

Gdy wyłącznik zapłonu jest w pozycji „ON” lub przyciskiem rozruchu wybrany jest stan „ON”, wskaźnik ten pokazuje przybliżoną ilość paliwa w zbiorniku. „F” oznacza pełny zbiornik, natomiast „E” – pusty.

Gdy wskazówka zbliży się do dolnego zakresu wskaźnika (w okolicy „E”), należy jak najszybciej uzupełnić paliwo.

INFORMACJA:
Ze względu na ruch paliwa w zbiorniku, wskazówka może w niewielkim zakresie zmieniać swoje położenie w zależności od warunków drogowych (np. na stoku czy zakręcie) i sposobu jazdy.

Jeżeli podczas jazdy zaświeci się lampka ostrzegawcza rezerwy paliwa (1), należy niezwłocznie uzupełnić paliwo.
Szczegółowe informacje podane są pod hasłem „Lampka ostrzegawcza rezerwy paliwa” w punkcie „Lampki kontrolne i ostrzegawcze” tego rozdziału.

Symbol (2) oznacza, że wlew paliwa znajduje się po lewej stronie samochodu.

Wskaźnik temperatury silnika

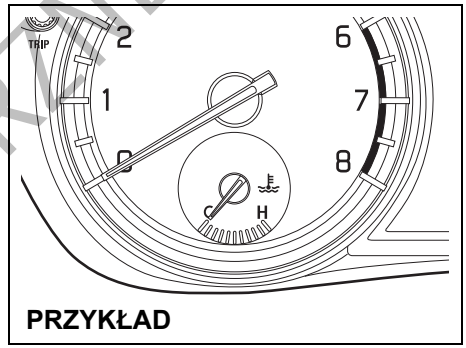

65T40031

Gdy wyłącznik zapłonu jest w pozycji „ON” lub przyciskiem rozruchu wybrany jest stan „ON”, wskaźnik pokazuje temperaturę płynu chłodzącego silnik. W normalnych warunkach eksploatacji wskazówka powinna znajdować się w zakresie prawidłowej, dopuszczalnej temperatury – pomiędzy „H” i „C”. Jeżeli wskazówka zbliży się do „H”, sygnalizuje to przegrzanie silnika. Należy postępować zgodnie z instrukcjami podanymi pod hasłem „Problem z silnikiem: przegrzanie” w rozdziale „SYTUACJE AWARYJNE”.

UWAGA
Kontynuowanie jazdy z przegrzanym silnikiem może doprowadzić do jego poważnego uszkodzenia.

DO UŻYTKU WEWNĘTRZNEGO

Regulacja intensywności podświetlenia wskaźników

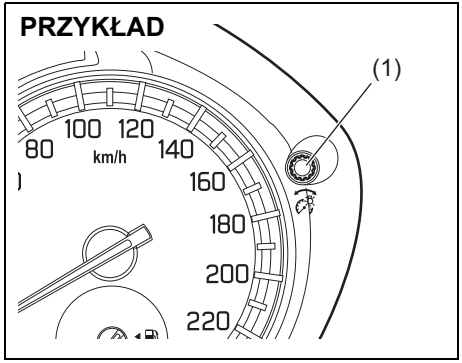

65T40041

Obrócenie wyłącznika zapłonu do pozycji „ON” lub przełączenie przyciskiem rozruchu w stan „ON” powoduje włączenie podświetlenia wskaźników.

Z chwilą włączenia świateł pozycyjnych lub mijania następuje samoczynne przygaszenie podświetlenia wskaźników.

Gdy włączone są światła pozycyjne i/lub mijania, można dokonać regulacji podświetlenia wskaźników.

W celu zwiększenia intensywności podświetlenia wskaźników należy obracać przełącznik wskazań (1) w prawo.

W celu zmniejszenia intensywności podświetlenia wskaźników należy obracać przełącznik wskazań (1) w przeciwnym kierunku.

⚠ OSTRZEŻENIE

Nie należy regulować intensywności podświetlenia wskaźników podczas jazdy, ponieważ grozi to utratą panowania nad pojazdem.

INFORMACJA:

- *Jeżeli przez kilka sekund pokrętło przełącznika nie będzie obracane, nastąpi samoczynne przerwanie regulacji intensywności podświetlenia wskaźników.*
- *Podłączenie wcześniej odłączonego akumulatora kwasowo-ołowiowego powoduje przywrócenie standardowej intensywności podświetlenia wskaźników. W razie potrzeby konieczne jest ponowne wprowadzenie własnych ustawień.*
- *Ustawienie maksymalnej intensywności podświetlenia przy włączonych światłach pozycyjnych lub mijania powoduje wyłączenie następujących funkcji:*
  - *Funkcja automatycznego przygaszania podświetlenia zespołu wskaźników*
  - *Funkcja działająca w sprzężeniu z intensywnością podświetlenia, z wykluczeniem jej maksymalnego poziomu*
- *W wersji wyposażonej w system multimedialny ustawienie maksymalnej intensywności podświetlenia wskaźników powoduje przełączenie ekranu na tryb dzienny (jasne kolory).*

Wyświetlacz informacyjny

Wyświetlacz informacyjny działa, gdy wyłącznik zapłonu jest w pozycji „ON” lub przyciskiem rozruchu wybrany jest stan „ON”.

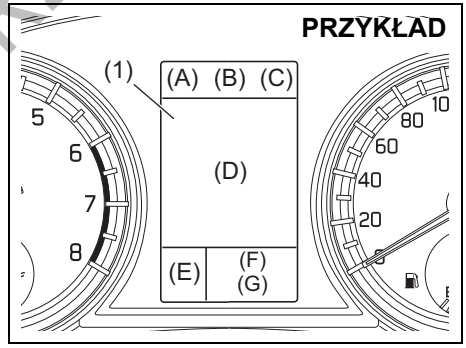

65T40051

(1) Wyświetlacz informacyjny

DO UŻYTKU WEWNĘTRZNEGO

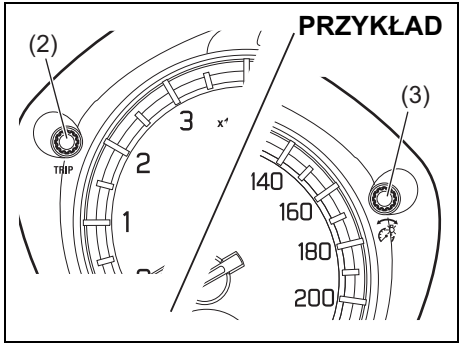

65T40061

(2) Przełącznik licznika przebiegu dziennego
(3) Przełącznik wskazań

Na wyświetlaczu pokazywane są następujące informacje:

Sektor (A)
Zegar

Sektor (B)
Tryb jazdy (wersje 4WD)

Sektor (C)
Temperatura otoczenia

Sektor (D)
Komunikaty informacyjne i ostrzegawcze / Zużycie paliwa / Zasięg jazdy / Średnia prędkość jazdy / Czas jazdy / Całkowity czas automatycznego wstrzymania pracy silnika i całkowita ilość zaoszczędzonego paliwa (w niektórych wersjach) / Data i czas / Inercja / Moc i moment obrotowy (w niektórych wersjach) / Przyspieszanie i hamowanie (w niektórych wersjach) / Przepływ energii (w niektórych wersjach) / Adaptacyjna kontrola prędkości jazdy (w niektórych wersjach) / Automatyczna kontrola prędkości jazdy (w niektórych wersjach) / Ogranicznik prędkości jazdy (w niektórych wersjach) / Układ reagowania przedkolizyjnego z detekcją dwukanałową (w niektórych wersjach) / Rozpoznawanie znaków drogowych (w niektórych wersjach) / Przeciwdziałanie zjeżdżaniu z pasa ruchu (w niektórych wersjach) / Monitorowanie martwych pól widoczności (w niektórych wersjach) / Ostrzeganie o ruchu poprzecznym z tyłu (w niektórych wersjach) / Wskaźnik bilansu mocy (w niektórych wersjach) / Prędkościomierz (w niektórych wersjach) / Pilotowanie na skrzyżowaniu (w niektórych wersjach)

Sektor (E)
Pozycja dźwigni skrzyni biegów / Wskaźnik biegu

Sektor (F)
Lampka przypominająca o zapięciu pasa bezpieczeństwa pasażera na tylnym siedzeniu

Sektor (G)
Licznik przebiegu całkowitego i dziennego

DO UŻYTKU WEWNĘTRZNEGO

PRZYKŁAD



Wersja z napędem na jedną oś jezdną



Wersja z napędem na dwie osie jezdne

53SB08205

Po obróceniu wyłącznika zapłonu do pozycji „ON” lub przełączeniu przyciskiem rozruchu w stan „ON”, na wyświetlaczu informacyjnym przez kilka sekund widoczny jest pokazany na powyższym rysunku obraz.
Niektóre ostrzeżenia i informacje mogą być wyświetlane, gdy wyłącznik zapłonu zostanie obrócony do pozycji „ACC” lub „LOCK”, lub przyciskiem rozruchu zostanie wybrany stan „ACC” lub „LOCK” (wyłączone zasilanie).

Zegar

W sektorze (A) wyświetlacza pokazywany jest czas.

Sposób zmiany wskazań zegara podany jest poniżej pod hasłem „Ustawienia funkcyjne”.

Tryb jazdy (wersje 4WD)

W sektorze (B) wyświetlacza pokazywany jest tryb pracy układu napędowego. Szczegółowe wskazówki dotyczące korzystania z czterozakresowego napędu obu osi jezdnych podane są pod hasłem „Czterozakresowy napęd wszystkich kół (w niektórych wersjach)” w rozdziale „UŻYTKOWANIE POJAZDU”.

Temperatura otoczenia (w niektórych wersjach)

W sektorze (C) wyświetlacza pokazywana jest temperatura otoczenia.

Pokazywana jest temperatura panująca na zewnątrz samochodu.

PRZYKŁAD



52RM21050

Gdy temperatura na zewnątrz samochodu zbliża się do 0°C, pojawia się pokazany powyżej obraz.

Przełączanie pomiędzy jednostkami temperatury „°C” i „°F” opisane jest pod hasłem „Ustawienia funkcyjne” w tym rozdziale.

INFORMACJA:
Podczas jazdy z małą prędkością oraz na postoju pokazywana wartość temperatury otoczenia nie odpowiada rzeczywistej wartości.

DO UŻYTKU W METRZE GO

Zużycie paliwa / Zasięg jazdy / Średnia prędkość jazdy / Czas jazdy / Całkowity czas automatycznego wstrzymania pracy silnika i całkowita ilość zaoszczędzonego paliwa* / Data i czas / Inercja / Moc i moment obrotowy* / Przyspieszanie i hamowanie* / Przepływ energii* / Wskaźnik bilansu mocy* / Prędkościomierz*

Jeżeli nie jest wyświetlany żaden komunikat informacyjny lub ostrzegawczy, w sektorze (D) można wybrać pokazywanie jednego z następujących obrazów: bieżące zużycie paliwa, średnie zużycie paliwa, zasięg jazdy, średnia prędkość jazdy, czas jazdy, całkowity czas automatycznego wstrzymania pracy silnika na postoju i całkowita ilość oszczędzonego paliwa podczas automatycznego wstrzymania pracy silnika na postoju*, data i czas, inercja, moc i moment obrotowy*, przyspieszanie i hamowanie*, przepływ energii*, wskaźnik bilansu mocy*, prędkościomierz* lub pusty ekran.

⚠ OSTRZEŻENIE

Próba modyfikacji ustawień na wyświetlaczu w trakcie jazdy grozi utratą panowania nad pojazdem. Nie należy zmieniać ustawień na wyświetlaczu podczas jazdy.

PRZYKŁAD

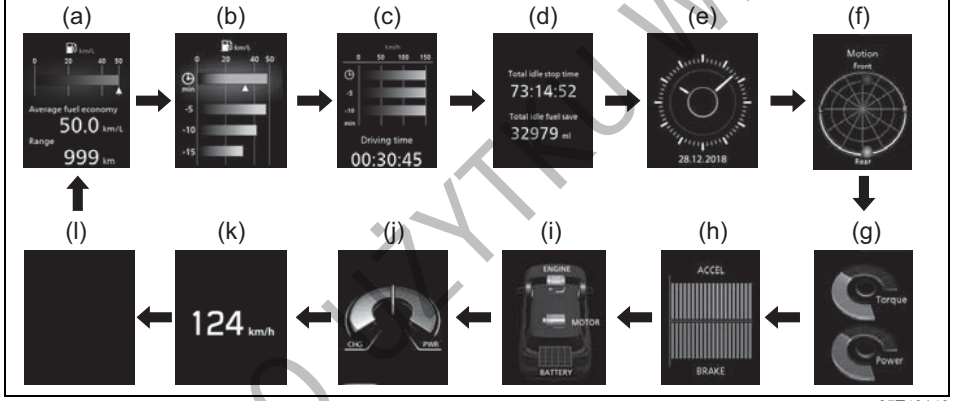

65T40140

*** (w niektórych wersjach)**

(a) Bieżące zużycie paliwa / Średnie zużycie paliwa / Zasięg jazdy
(b) Bieżące zużycie paliwa / Średnie zużycie paliwa / 5-minutowe średnie zużycie paliwa
(c) Średnia prędkość jazdy / 5-minutowa średnia prędkość jazdy / Czas jazdy
(d) Całkowity czas automatycznego wstrzymania pracy silnika i całkowita ilość zaoszczędzonego paliwa (w niektórych wersjach)
(e) Data i czas
(f) Inercja
(g) Moc i moment obrotowy (w niektórych wersjach)
(h) Przyspieszanie i hamowanie (w niektórych wersjach)
(i) Przepływ energii (w niektórych wersjach)
(j) Wskaźnik bilansu mocy (w niektórych wersjach)
(k) Prędkościomierz (w niektórych wersjach)
(l) Pusty ekran

Przełączanie wskazań realizowane jest krótkimi naciśnięciami przełącznika wskazań (3).

INFORMACJA:
Wskazania na wyświetlaczu dotyczące bieżącego zużycia paliwa, średniego zużycia paliwa, zasięgu jazdy, średniej prędkości jazdy, całkowitej ilości oszczędzonego paliwa podczas automatycznego wstrzymania pracy silnika na postoju (w niektó-

DO UŻYTKU WEWNĘTRZNEGO

rych wersjach), inercji, mocy i momentu obrotowego, przyspieszania i hamowania oraz przepływu energii (w niektórych wersjach) uzależnione są od następujących czynników:
- *stan nawierzchni,*
- *ruch drogowy,*
- *warunki jazdy,*
- *stan techniczny samochodu,*
- *błyskanie lub stałe świecenie się lampki sygnalizacyjnej usterki.*

Bieżące zużycie paliwa
Wyświetlacz przedstawia graficzny obraz bieżącego zużycia paliwa wyłącznie podczas jazdy.

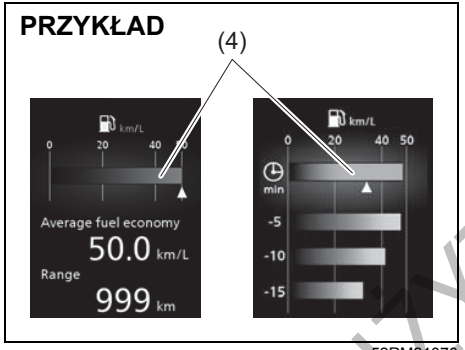

52RM21070

(4) Bieżące zużycie paliwa

INFORMACJA:
- *Obraz graficzny nie jest widoczny, gdy samochód nie jedzie.*
- *W zależności od wersji samochodu, standardowe jednostki, w jakich pokazywane jest zużycie paliwa, to „L/100km”, „km/L” lub „MPG”.*
- *Dla ustawień „L/100km” maksymalna wartość pokazywanego bieżącego zużycia paliwa wynosi 30. Nawet, gdy rzeczywiste zużycie paliwa będzie większe, nie zostanie pokazana wartość wyższa niż 30.*
- *Dla ustawień „km/L” maksymalna wartość pokazywanego bieżącego zużycia paliwa wynosi 50. Nawet, gdy rzeczywiste zużycie paliwa będzie większe, nie zostanie pokazana wartość wyższa niż 50.*
- *Dla ustawienia „MPG (UK)” maksymalna wartość pokazywanego bieżącego zużycia paliwa wynosi 80. Nawet, gdy rzeczywiste zużycie paliwa będzie większe, nie zostanie pokazana wartość wyższa niż 80.*
- *W zależności od warunków jazdy, wskazania na wyświetlaczu mogą zmieniać się z opóźnieniem.*
- *Pokazywane wartości są przybliżone. Wskazania mogą się różnić od rzeczywistych wartości.*

Średnie zużycie paliwa / 5-minutowe średnie zużycie paliwa / Średnie zużycie paliwa w cyklu jazdy
Pokazywane jest średnie zużycie paliwa od ostatniego zerowania tego parametru, średnie zużycie paliwa w okresach 5-minutowych oraz średnie zużycie paliwa w pojedynczych cyklach jazdy.

(Średnie zużycie paliwa)

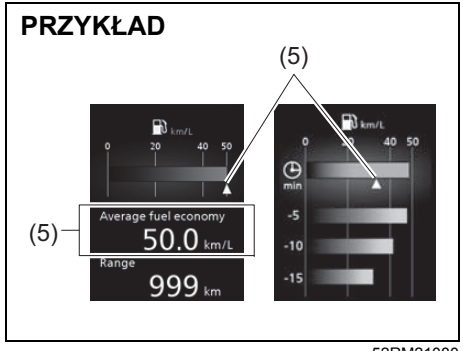

52RM21080

(5) Średnie zużycie paliwa

DO UŻYTKU WEWNĘTRZNEGO

Jeżeli podczas poprzedniej jazdy wybrane było pokazywanie średniego zużycia paliwa, po obróceniu wyłącznika zapłonu do pozycji „ON” lub wybraniu przyciskiem rozruchu stanu „ON” na wyświetlaczu pojawia się dotychczasowa wartość tego parametru”. Pokazywana wartość uwzględnia dotychczasowy przebieg zużycia paliwa od chwili ostatniego wyzerowania tego parametru.

INFORMACJA:
Po podłączeniu ujemnego (–) zacisku akumulatora kwasowo-ołowiowego wartość średniego zużycia paliwa pojawi się po przejechaniu pewnego odcinka.

Można wybrać jeden z trzech następujących warunków, w jakich następować będzie wyzerowanie wartości średniego zużycia paliwa:
- Po zatankowaniu: po nabraniu paliwa automatycznie ustawiana będzie zerowa wartość średniego zużycia paliwa.
- Wraz z licznikiem przebiegu dziennego A: równocześnie z wyzerowaniem wskazań licznika przebiegu dziennego A automatycznie ustawiana będzie zerowa wartość średniego zużycia paliwa.
- Ręczne: zerowanie następuje po przytrzymaniu wciśniętego przełącznika wskazań (3), gdy na wyświetlaczu widoczny jest obraz średniego zużycia paliwa.

Sposób zmiany warunków zerowania wartości średniego zużycia paliwa opisany jest pod hasłem „Ustawienia funkcyjne” w tym rozdziale.

INFORMACJA:
Automatyczne wyzerowanie wartości średniego zużycia paliwa może nie nastąpić w przypadku nabrania niewielkiej ilości paliwa.

(5-minutowe średnie zużycie paliwa)

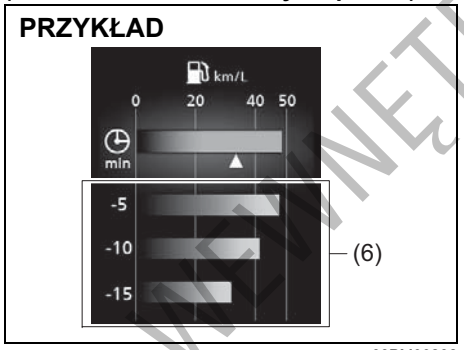

68PM00282

(6) 5-minutowe średnie zużycie paliwa

(Średnie zużycie paliwa w cyklu jazdy)

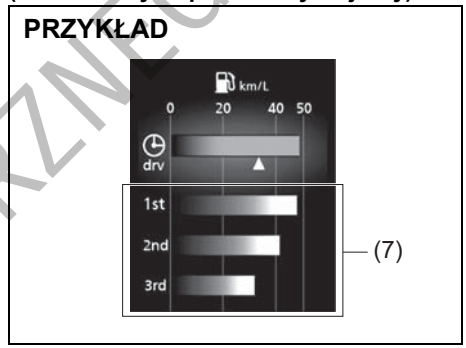

53SB10201

(7) Średnie zużycie paliwa w cyklu jazdy

Można skontrolować średnie zużycie paliwa w okresach 5-minutowych w ciągu ostatnich 15 minut. Ponadto można zobaczyć, jak przebiegało średnie zużycie paliwa w ciągu 3 poprzednich cykli jazdy. Możliwe jest przełączanie pomiędzy pokazywaniem według czasu i według cykli jazdy. Wskazówki podane są pod hasłem „Ustawienia funkcyjne” w tym rozdziale.

DO UŻYTKU WEWNĘTRZNEGO

Zasięg jazdy

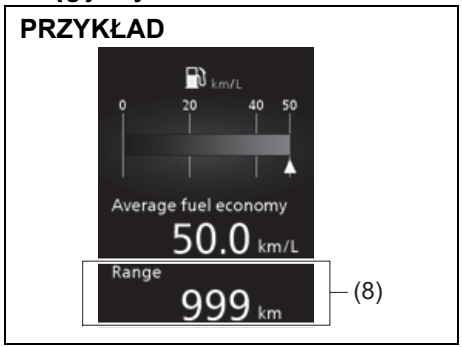

52RM21090

(8) Zasięg jazdy

Jeżeli podczas poprzedniej jazdy wybrane było pokazywanie zasięgu jazdy, po obróceniu wyłącznika zapłonu do pozycji „ON" lub wybraniu przyciskiem rozruchu stanu „ON" na wyświetlaczu widoczne jest przez kilka sekund „---", a następnie pojawia się aktualna wartość tego parametru.

Pokazywana wartość jest przybliżonym dystansem, jaki przy aktualnych warunkach jazdy samochód może przejechać do chwili, gdy poziom paliwa na wskaźniku osiągnie „E".

Gdy zaświeci się lampka ostrzegawcza rezerwy paliwa, na wyświetlaczu pojawi się „---".
Gdy zaświeci się lampka ostrzegawcza rezerwy paliwa, należy niezwłocznie uzupełnić zapas paliwa, niezależnie od tego, jaki zasięg jazdy jest widoczny na wyświetlaczu.

Po uzupełnieniu paliwa zasięg jazdy zostaje zaktualizowany. Jednak w przypadku dolania jedynie niewielkiej jego ilości wyświetlana wartość nie będzie prawidłowa.

INFORMACJA:
- *W przypadku pozostawienia podczas tankowania wyłącznika zapłonu w pozycji lub stanie „ON", pokazywana wartość zasięgu jazdy może być nieprawidłowa.*
- *Po podłączeniu ujemnego (–) zacisku akumulatora kwasowo-ołowiowego wartość zasięgu jazdy pojawi się po przejechaniu pewnego odcinka.*

Średnia prędkość jazdy / 5-minutowa średnia prędkość jazdy
Pokazywana jest średnia prędkość jazdy od ostatniego zerowania tego parametru oraz średnia prędkość jazdy w okresach 5-minutowych.

(Średnia prędkość jazdy)

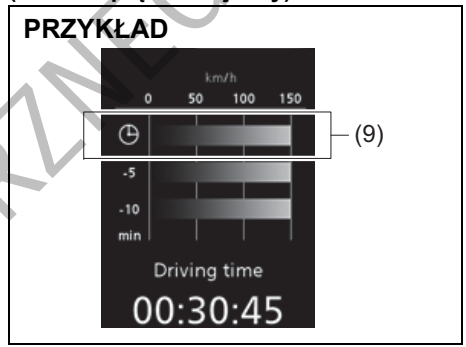

52RM21100

(9) Średnia prędkość jazdy

Jeżeli podczas poprzedniej jazdy wybrane było pokazywanie średniej prędkości, po obróceniu wyłącznika zapłonu do pozycji „ON" lub wybraniu przyciskiem rozruchu stanu „ON" na wyświetlaczu pojawia się dotychczasowa wartość tego parametru. Pokazywana wartość uwzględnia dotychczasowy przebieg zmian prędkości jazdy od chwili ostatniego wyzerowania tego parametru.

W celu wyzerowania wskazań średniej prędkości jazdy należy przełącznik wskazań (3) przytrzymać wciśnięty przez około 2 sekundy, gdy na wyświetlaczu widoczny jest ten parametr. Początkowo pojawi się „---", a po przejechaniu pewnego odcinka nowa wartość średniej prędkości jazdy.

DO UŻYTKU WEWNĘTRZNEGO

INFORMACJA:
Po podłączeniu ujemnego (–) zacisku akumulatora kwasowo-ołowiowego wartość średniej prędkości jazdy pojawi się po przejechaniu pewnego odcinka.

(5-minutowa średnia prędkość jazdy)

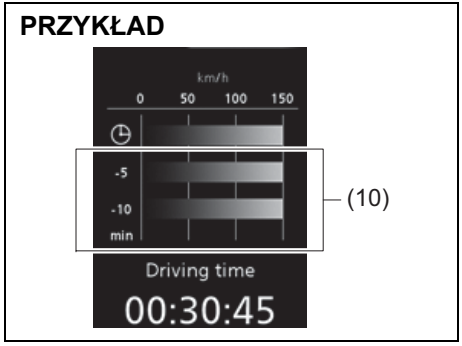

52RM21110

(10) 5-minutowa średnia prędkość jazdy

Można skontrolować średnią prędkość jazdy w okresach 5-minutowych w ciągu ostatnich 10 minut.

Czas jazdy

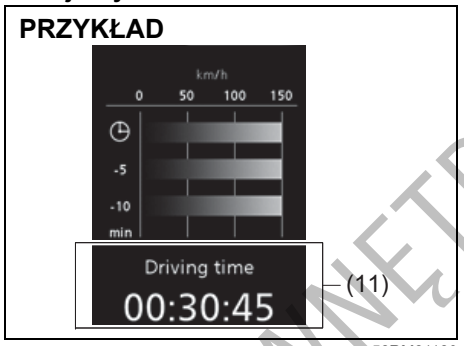

52RM21120

(11) Czas jazdy

Pokazywany jest czas jazdy od chwili ostatniego zerowania tego wskazania. W celu wyzerowania wskazań czasu jazdy należy przez około 2 sekundy przytrzymać wciśnięty przełącznik wskazań (3), gdy na wyświetlaczu widoczny jest ten parametr. Na wyświetlaczu początkowo pojawi się „---”, a po przejechaniu pewnego odcinka nowa wartość.

INFORMACJA:
- *Odłączenie ujemnego (–) zacisku akumulatora kwasowo-ołowiowego powoduje wyzerowanie wskazania czasu jazdy.*
- *Maksymalna wartość pokazywanego czasu jazdy wynosi 99:59:59. Po jej osiągnięciu konieczne jest wyzerowanie wskazań w celu kontynuowania naliczania.*

Całkowity czas automatycznego wstrzymania pracy silnika i całkowita ilość zaoszczędzonego paliwa (w niektórych wersjach)

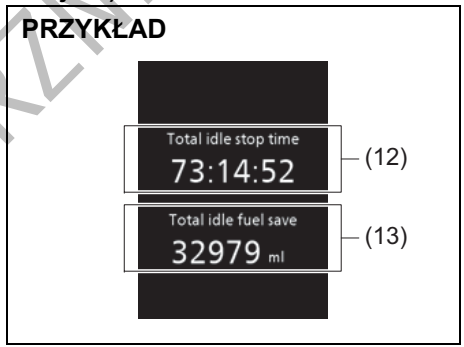

52RM217

(12) Całkowity czas automatycznego wstrzymania pracy silnika na postoju
(13) Całkowita ilość oszczędzonego paliwa podczas automatycznego wstrzymania pracy silnika na postoju

Pokazywany jest całkowity czas (w godzinach, minutach i sekundach) wstrzymania pracy silnika oraz całkowita ilość (w mililitrach) zaoszczędzonego paliwa przez układ ENG A-STOP od chwili ostatniego zerowania tego wskazania.
- W celu wyzerowania wskazań całkowitego czasu automatycznego wstrzymania pracy silnika na postoju i całkowitej ilości zaoszczędzonego paliwa należy przełącznik informacji (3) przytrzymać

DO UŻYTKU WEWNĘTRZNEGO

naciśnięty, gdy na wyświetlaczu widoczne są te wartości.

INFORMACJA:
- *Maksymalna wartość pokazywana jako całkowity czas automatycznego wstrzymania pracy silnika na postoju wynosi 99:59:59 i po jej osiągnięciu pozostaje niezmieniona aż do wyzerowania.*
- *Po podłączeniu ujemnego (–) zacisku akumulatora kwasowo-ołowiowego wartości całkowitego czasu automatycznego wstrzymania pracy silnika na postoju i całkowitej ilości zaoszczędzonego paliwa ulegną wyzerowaniu.*

Data i czas
Pokazywana jest data i godzina. Sposób zmiany wskazań opisany jest pod hasłem „Ustawienia funkcyjne” w tym rozdziale.

Inercja

PRZYKŁAD

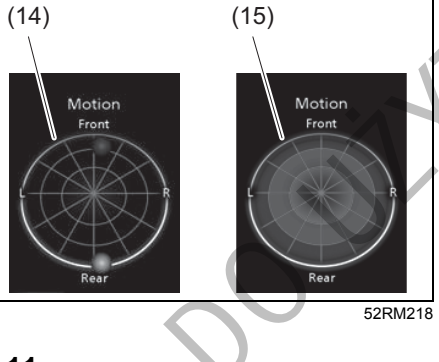

52RM218

Obrazowane jest pozorne przemieszczanie się środka ciężkości samochodu na skutek działania sił bezwładności podczas jazdy.
Na tle kołowej siatki pokazywane jest położenie wypadkowej sił obciążających nadwozie samochodu (14).
Podczas postoju graf (15) prezentuje historię oddziaływania sił bezwładności na nadwozie w trakcie jazdy.

Pokazywanie na postoju historii oddziaływania sił bezwładności można włączyć bądź wyłączyć. Wskazówki podane są pod hasłem „Ustawienia funkcyjne” w tym rozdziale.

⚠ OSTRZEŻENIE

Podczas jazdy nie należy skupiać uwagi na ekranie. W przeciwnym razie może dojść do wypadku.

INFORMACJA:
- *Jeżeli prezentowanie na postoju historii oddziaływania sił bezwładności jest włączone, graf (15) jest widoczny przez kilka sekund po obróceniu wyłącznika zapłonu do pozycji „LOCK” lub przełączeniu przyciskiem rozruchu w stan „LOCK” (wyłączone zasilanie).*
- *Obraz graficzny ma charakter poglądowy i może być nieprecyzyjny.*

Moc i moment obrotowy (w niektórych wersjach)
Obrazowane są moment obrotowy i moc, jakie w danej chwili rozwija silnik.

Przyspieszanie i hamowanie (w niektórych wersjach)
Obrazowany jest stopień otwarcia przepustnicy i ciśnienie w układzie hamulcowym. Można wybrać, czy obraz ten będzie pokazywany, czy nie. Wskazówki podane są pod hasłem „Ustawienia funkcyjne” w tym rozdziale.

DOKUMENT WEWNĘTRZNY GO

Przepływ energii (w niektórych wersjach)
Pozwala sprawdzić stan operacyjny układu hybrydowego SHVS lub hybrydowego zespołu napędowego. Szczegółowe informacje podane są pod hasłem „Układ hybrydowy SHVS (w niektórych wersjach)" lub „Hybrydowy zespół napędowy (w niektórych wersjach)" w rozdziale „UŻYTKOWANIE POJAZDU".

Wyświetlacz informacyjny	Opis	
 65T40080	Układ SHVS	Podczas jazdy urządzenie ISG (specjalnego typu alternator z funkcją silnika elektrycznego) wspomaga silnik spalinowy, generując dodatkową moc napędową.
	Hybrydowy zespół napędowy	Podczas jazdy elektryczny silnik trakcyjny wspomaga silnik spalinowy, generując dodatkową moc napędową.
	Układ SHVS	Napęd realizowany jest wyłącznie z użyciem silnika spalinowego.
	Hybrydowy zespół napędowy	
 65T40100	Układ SHVS	Podczas wytracania prędkości urządzenie ISG generuje energię elektryczną bez angażowania silnika spalinowego.
	Hybrydowy zespół napędowy	Podczas wytracania prędkości z automatycznym wstrzymaniem pracy silnika spalinowego silnik trakcyjny generuje energię elektryczną.
 65T40110	Układ SHVS	Podczas automatycznego wstrzymania pracy silnika spalinowego.
	Hybrydowy zespół napędowy	Podczas automatycznego wstrzymania pracy silnika spalinowego przy zatrzymywaniu samochodu.
	Hybrydowy zespół napędowy	Jazda z napędem wyłącznie elektrycznym, bez udziału silnika spalinowego.

INFORMACJA:
Zaświecenie się sektora silnika spalinowego sygnalizuje, że silnik ten pracuje.

(Wskaźnik stanu akumulatora)
Segmenty wskaźnika (16) pokazują przybliżony stan naładowania akumulatora litowo-jonowego (wersje z układem SHVS) lub akumulatora trakcyjnego (wersje z hybrydowym zespołem napędowym).

PRZYKŁAD

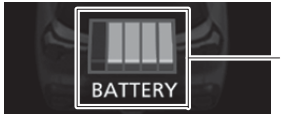

65T40130

INFORMACJA:
- *Wskazania mają charakter przybliżony. W określonych warunkach, na przykład przy niskiej temperaturze otoczenia, aktualne wskazania mogą pojawiać się z pewnym opóźnieniem lub mogą być niedokładne.*
- *W wersji z układem SHVS, przy małej prędkości obrotowej silnika może nie działać funkcja odzyskiwania energii podczas zwalniania.*

DO UŻYTKU WEWNĘTRZNEGO

Wskaźnik bilansu mocy (w niektórych wersjach)

PRZYKŁAD

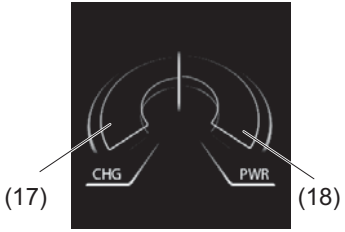

74SB20204

Pokazuje stan operacyjny silnika trakcyjnego. Zakres (17) obrazuje odzyskiwanie energii hamowania, natomiast zakres (18) obrazuje wspomaganie pracy silnika spalinowego.

Prędkościomierz (w niektórych wersjach)

PRZYKŁAD



74SB20205

Pokazuje prędkość jazdy.

INFORMACJA:
Po zatrzymaniu samochodu może być nadal pokazywana pewna wartość na skutek jego drobnych ruchów i/lub wibracji.

Pilotowanie na skrzyżowaniu (podczas korzystania w systemie multimedialnym z zainstalowanego systemu nawigacyjnego*1 lub aplikacji Android Auto™*2)

PRZYKŁAD

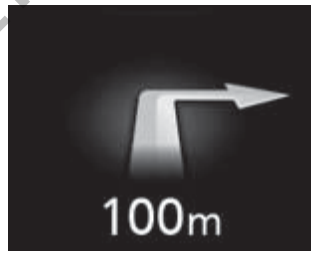

59RN04710

W sprzężeniu z systemem multimedialnym pokazywany jest kierunek jazdy w najbliższym punkcie węzłowym oraz odległość do niego.

INFORMACJA:
- *Wskazówki pilotujące na wyświetlaczu informacyjnym mogą pojawiać się z pewnym opóźnieniem w stosunku do generowanych w systemie multimedialnym.*
- *Gdy wyświetlane są wskazówki pilotujące odbierane z systemu multimedialnego, można włączyć lub wyłączyć tę funkcję.*
  – *Zaprzestanie wyświetlania wskazówek pilotujących na skrzyżowaniu po wyłą-*

DO UŻYTKU WEWNĘTRZNEGO

czeniu tej funkcji może następować z pewnym opóźnieniem.
– *Działanie i obsługa systemu multimedialnego opisane są w dołączonej do niego instrukcji.*

- *Pokazywanie w zespole wskaźników wskazówek pilotujących na skrzyżowaniu można włączyć lub wyłączyć w ustawieniach funkcyjnych. Wskazówki podane są pod hasłem „Ustawienia funkcyjne" w tym rozdziale.*

*1: Dotyczy wyłącznie wersji z zainstalowanym systemem nawigacyjnym.
*2: Dostępność aplikacji Android Auto™ uzależniona jest od kraju i regionu. Szczegółowe informacje dotyczące Android Auto™ podane są na stronie wsparcia technicznego Google: http://support.google.com/androidauto

Informacje pokazywane po przerwaniu jazdy
Po obróceniu wyłącznika zapłonu do pozycji „LOCK" lub po przełączeniu przyciskiem rozruchu w stan „LOCK" (wyłączone zasilanie), przez kilka sekund można odczytać na wyświetlaczu następujące informacje:

PRZYKŁAD



(w niektórych wersjach)
(w niektórych wersjach)

53SB2036

Pozycja dźwigni skrzyni biegów / Wskaźnik biegu

PRZYKŁAD



74SB50202

Pozycja dźwigni skrzyni biegów
Po obróceniu wyłącznika zapłonu do pozycji „ON" lub przełączeniu przyciskiem rozruchu w stan „ON" w sektorze (E) wyświetlacza pokazywana jest pozycja dźwigni skrzyni biegów (m).

(Wersja z zautomatyzowaną skrzynią biegów)
Gdy dźwignia skrzyni biegów jest w położeniu „D", wyświetlany jest aktualnie włączony bieg (n).

Wskazówki dotyczące posługiwania się skrzynią biegów podane są pod hasłem „Używanie skrzyni biegów" w rozdziale „UŻYTKOWANIE POJAZDU".

Wskaźnik biegu
Opis pod hasłem „Wskaźnik biegu" w rozdziale „UŻYTKOWANIE POJAZDU".

DO UŻYTKU WEWNĘTRZNEGO

Licznik przebiegu całkowitego i dziennego

W sektorze (G) wyświetlacza pokazywany jest stan licznika przebiegu całkowitego i dziennego.
Licznik przebiegu całkowitego odnotowuje sumaryczną odległość przejechaną przez pojazd. Licznik przebiegu dziennego służy do mierzenia dystansu przebytego podczas podróży lub np. pomiędzy tankowaniami paliwa.

Z liczników przebiegu dziennego A i B można korzystać niezależnie.

Wskazania w sektorze (G) można przełączać krótkimi naciśnięciami przełącznika licznika przebiegu dziennego (2).

W celu wyzerowania stanu licznika przebiegu dziennego należy podczas jego wyświetlania przytrzymać przez kilka sekund wciśnięty przełącznik (2).

UWAGA

Należy obserwować wskazania licznika przebiegu całkowitego i regularnie sprawdzać w planie obsługi okresowej, jakie czynności serwisowe są w danym momencie niezbędne. Zaniechanie wykonania niezbędnej obsługi przy odpowiednim przebiegu może doprowadzić do nadmiernego zużycia bądź uszkodzenia niektórych części i podzespołów.

Ustawienia funkcyjne

Gdy wyłącznik zapłonu jest w pozycji „ON” lub przyciskiem rozruchu zostanie wybrany stan „ON”, wyświetlacz informacyjny można przełączyć w tryb ustawień funkcyjnych, przytrzymując przez kilka sekund wciśnięty przełącznik wskazań (3).

- Obracając przełącznik wskazań (3) można wybrać zmieniany parametr.
- Naciśnięcie przełącznika wskazań (3) powoduje zmianę wartości parametru.
- Wybranie „Back” i naciśnięcie przełącznika wskazań (3) powoduje wyjście z trybu zmiany ustawień funkcyjnych.

PRZYKŁAD

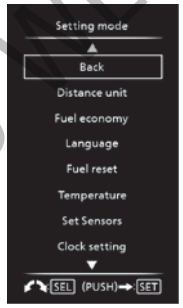

53SB2023

INFORMACJA:
Aktualnie wybrana pozycja wyróżniona jest obramowaniem.

INFORMACJA:
- *Przytrzymanie naciśniętego przełącznika wskazań (3) w celu przełączenia w tryb ustawień funkcyjnych, gdy w sektorze (D) wyświetlacza pokazywane jest średnie zużycie paliwa, średnia prędkość jazdy, czas jazdy, całkowity czas automatycznego wstrzymania pracy silnika na postoju lub całkowita ilość oszczędzonego paliwa podczas automatycznego wstrzymania pracy silnika na postoju (w niektórych wersjach) spowoduje wyzerowanie wskazań. W celu uniknięcia tego należy wcześniej krótkim naciśnięciem przełącznika wskazań przełączyć na inne wskazanie.*
- *Obrócenie wyłącznika zapłonu lub naciśnięcie przycisku rozruchu bądź rozpoczęcie jazdy, gdy wyświetlacz jest w trybie ustawień funkcyjnych, spowoduje automatyczne przerwanie wprowadzania zmian.*

Distance unit (jednostka miary odległości) (wybór jednostek miary dla liczników przebiegu, zasięgu jazdy oraz średniej prędkości jazdy)
Można zmienić jednostki, w jakich wyświetlane są wskazania liczników przebiegu całkowitego i dziennego, zasięgu jazdy oraz średniej prędkości jazdy.

Fuel economy
(wybór jednostek miary zużycia paliwa)
Można zmienić jednostki, w jakich pokazywane jest zużycie paliwa.

DO UŻYTKU WEWNĘTRZNEGO

Language (język)
Można zmienić język, w jakim ukazują się teksty na wyświetlaczu.

Fuel reset
(zerowanie wskazań średniego zużycia paliwa)
Można zmienić warunki zerowania średniego zużycia paliwa.

Temperature
(wybór jednostki miary temperatury)
Można zmienić jednostki wskazań temperatury otoczenia.
- W celu zmiany jednostki wskazań temperatury otoczenia należy w trybie ustawień wybrać „Temperature”. Następnie wybrać „°C” lub „°F”.

INFORMACJA:
Wraz ze zmianą jednostek miary temperatury następuje automatyczna zmiana tych jednostek na wyświetlaczu układu klimatyzacji (w wersji klimatyzacji regulowanej automatycznie).

Set sensors (ustawienia dotyczące czujników odległości przy parkowaniu) (w niektórych wersjach)
Można przełączać pomiędzy normalnym trybem pracy czujników, a trybem holowania przyczepy.

Clock setting
(zmiana wskazań zegara)
- W celu zmiany wskazań zegara należy w trybie ustawień wybrać „Clock setting”. Następnie wybrać „Adjust clock”.
- W celu zmiany wskazań godzin należy cyklicznie obracać przełącznik wskazań (3) w lewo lub w prawo, gdy błyskają cyfry godzin. W celu przyspieszenia zmian należy przełącznik wskazań (3) przytrzymać w pozycji obróconej. W celu zatwierdzenia zmian należy nacisnąć przełącznik wskazań (3), po czym zaczną błyskać cyfry minut.
- W celu zmiany wskazań minut należy cyklicznie obracać przełącznik wskazań (3) w lewo lub w prawo, gdy błyskają cyfry minut. W celu przyspieszenia zmian należy przełącznik wskazań (3) przytrzymać w pozycji obróconej. W celu zatwierdzenia zmian należy nacisnąć przełącznik wskazań (3).

(Wybór formatu 12- i 24-godzinnego)
- W celu przełączenia pomiędzy formatem 12- i 24-godzinnym należy w trybie ustawień wybrać „Clock setting”. Następnie wybrać „12H” lub „24H”.

(Zmiana pokazywanej daty)
- W celu zmiany pokazywanej daty należy w trybie ustawień wybrać „Clock setting”. Następnie wybrać „Adjust date”.
- Zmiany wskazań roku, miesiąca i dnia dokonuje się za pomocą przełącznika wskazań (3) w sposób analogiczny jak przy zmianie wskazań czasu.

INFORMACJA:
Wraz ze zmianą wskazań godziny na wyświetlaczu następuje równoczesna korekta wskazań zegara na desce rozdzielczej (w niektórych wersjach).

Door Lock
(ustawienia dotyczące blokady drzwi)
Można wybrać pomiędzy jednoetapowym i dwuetapowym cyklem odblokowania drzwi lub zwalniania całkowitej blokady zamków (w niektórych wersjach) w reakcji na obrót kluczyka w zamku, naciśnięcie przycisku zdalnego sterowania w kluczyku lub naciśnięcie przycisku w klamce drzwi.

W wersji z systemem elektronicznego kluczyka możliwe jest także wyłączenie lub włączenie sygnalizacji akustycznej zablokowania i odblokowania drzwi.

DO UŻYTKU WEWNĘTRZNEGO

Lights (ustawienia dotyczące oświetlenia)
(ustawienia dotyczące oświetlenia podłogi)
(w niektórych wersjach)
Można zaprogramować działanie oświetlenia podłogi w powiązaniu z innymi lampkami, w reakcji na otwarcie drzwi lub wyłączyć je.

(ustawienia dotyczące działania kierunkowskazów)
Można wybrać, czy po krótkotrwałym wychyleniu dźwigni przełącznika kierunkowskazy mają błysnąć trzykrotnie.
- W celu zmiany sposobu reakcji kierunkowskazów na krótkotrwałe wychylenie dźwigni należy w trybie ustawień wybrać „Lane change". Następnie wybrać „ON" w celu włączenia lub „OFF" w celu wyłączenia tej funkcji.
- W celu zmiany liczby błyśnięć kierunkowskazów należy zwrócić się do autoryzowanej stacji obsługi SUZUKI lub specjalistycznego warsztatu.

Oil change
(wyzerowanie układu monitorującego termin wymiany oleju)
(w niektórych wersjach)
Po wymianie oleju silnikowego i filtra oleju konieczne jest wyzerowanie układu monitorującego. W tym celu należy przez chwilę przytrzymać naciśnięty przełącznik wskazań (3).

Antitheft (ustawienia dotyczące zabezpieczenia antykradzieżowego) (w niektórych wersjach) (wersje nieprzeznaczone na rynek UE)
Układ autoalarmu można włączyć lub wyłączyć.
Aktualny stan układu autoalarmu pokazywany jest na wyświetlaczu w następujący sposób:
- „Mode D": Wyłączony
- „Mode A": Włączony

TPMS
(ustawienia dotyczące monitorowania ciśnienia w ogumieniu)
- Można sprawdzić na wyświetlaczu informacyjnym aktualne wartości ciśnienia w ogumieniu.
- Można ustawić jeden z poniższych szablonów wartości bazowych dla ciśnienia w ogumieniu, różniących się od podanych na naklejce informacyjnej.
  – Komfortowe
  – Ekonomiczne (Oprócz wersji z silnikiem K14D)
  – Ładunkowe

Opis pod hasłem „Monitorowanie ciśnienia w ogumieniu" w rozdziale „UŻYTKOWANIE POJAZDU".

IS A/C
(ustawienia dotyczące automatycznego wstrzymywania pracy silnika lub hybrydowego zespołu napędowego)
(w niektórych wersjach)
- Można wybrać jedno z poniższych ustawień funkcji wstrzymania pracy silnika w powiązaniu z automatycznie regulowaną klimatyzacją (w niektórych wersjach).
  – Standard
  – Economy
  – Comfort
- Gdy wybrane jest „Economy", funkcja automatycznego wstrzymania pracy silnika działa z mniejszymi restrykcjami w porównaniu do ustawienia „Standard". Wstrzymywanie pracy silnika następuje częściej i na dłuższy czas, co prowadzi do większych oszczędności w zakresie zużycia paliwa.
- Gdy wybrane jest „Comfort", funkcja automatycznego wstrzymania pracy silnika działa z większymi restrykcjami w porównaniu do ustawienia „Standard". Wstrzymywanie pracy silnika następuje rzadziej i na krótszy czas, co umożliwia utrzymywanie bardziej komfortowych warunków w kabinie przez układ klimatyzacji.

DO UŻYTKU WEWNĘTRZNEGO

Display item (wyświetlane elementy)
„Calendar dis”
Można wybrać, czy na wyświetlaczu ma być pokazywany kalendarz.

„Calendar form”
Można wybrać format pokazywanej na wyświetlaczu daty.
W celu zmiany formatu daty należy w menu „Display item” wybrać „Calendar form”. Następnie wybrać kolejność pokazywania dnia, miesiąca i roku.

„Fuel eco hist”
Można wybrać pokazywanie historii średniego zużycia paliwa według czasu lub według cykli jazdy.

„Motion hist”
Można włączyć bądź wyłączyć pokazywanie na postoju historii oddziaływania sił bezwładności.

„Idling disp” (w niektórych wersjach)
Można wybrać, czy w trybie „LOCK” (wyłączone zasilanie) pokazywany będzie stan funkcji automatycznego wstrzymywania pracy silnika.

„Idling warn” (w niektórych wersjach)
Można wybrać, czy pokazywane są komunikaty ostrzegawcze dotyczące układu ENG A-STOP.

„Pedal op dsp” (w niektórych wersjach)
Można włączyć bądź wyłączyć pokazywanie ekranu „Accelerator and brake”.

„Regen disp” (w niektórych wersjach)
Można wybrać, czy lampka kontrolna odzyskiwania energii podczas zwalniania będzie włączana czy nie.

„Hill descent” (w niektórych wersjach)
Można włączyć bądź wyłączyć wyświetlanie sygnalizacji wspomagania kontroli prędkości na zjazdach.

„Driving mode” (w niektórych wersjach)
Można włączyć bądź wyłączyć wyświetlanie informacji o trybie jazdy.

„Intersection” (w niektórych wersjach)
Można włączyć bądź wyłączyć wyświetlanie wskazówek pilotujących na skrzyżowaniu.

„Display prio” (w niektórych wersjach)
Można wybrać pierwszeństwo wyświetlania dla pilotowania na skrzyżowaniu lub dla funkcji rozpoznawania znaków drogowych.

„Traffic sign recognition setting” (w niektórych wersjach)
Wybranie „ON” włącza funkcję rozpoznawania znaków drogowych. Szczegółowe informacje podane są pod hasłem „Rozpoznawanie znaków drogowych” w rozdziale „UŻYTKOWANIE POJAZDU”.

„BSM setting” (ustawienia dotyczące ostrzegania o zagrożeniach w martwych polach widoczności) (w niektórych wersjach)
Wybranie „ON” włącza funkcję monitorowania martwych pól widoczności (BSM) oraz funkcję ostrzegania o ruchu poprzecznym z tyłu (RCTA). Szczegółowe informacje podane są pod hasłem „Monitorowanie martwych pól widoczności (w niektórych wersjach)” oraz pod hasłem „Ostrzeganie o ruchu poprzecznym z tyłu (w niektórych wersjach)” w tym rozdziale.

Default
(ustawienia standardowe)
Wybranie „YES” i naciśnięcie przełącznika wskazań (3) powoduje przywrócenie standardowych ustawień wszystkich parametrów.

DO UŻYTKU WEWNĘTRZNEGO

Komunikaty informacyjne i ostrzegawcze

Na wyświetlaczu pokazywane są również komunikaty, informujące o określonych nieprawidłowościach związanych z samochodem.
W niektórych przypadkach może równocześnie zostać uruchomiona sygnalizacja akustyczna na zewnątrz lub wewnątrz kabiny.

W takiej sytuacji należy zapoznać się z treścią ostrzeżenia i postępować zgodnie z wyświetlanymi wskazówkami.

Główna lampka ostrzegawcza



68PM00278

Wraz z pojawieniem się komunikatu na wyświetlaczu może zacząć błyskać główna lampka ostrzegawcza.

INFORMACJA:
- *Komunikat znika automatycznie, gdy przyczyna jego pojawienia się zostanie usunięta.*
- *W przypadku kilku komunikatów, związanych z różnymi przyczynami, każdy z nich pojawia się po kolei w odstępach 5-sekundowych.*
- *Przytrzymanie przez około 2 sekundy wciśniętego przełącznika wskazań (3) powoduje czasowe usunięcie komunikatu z ekranu. Jednak, gdy przyczyna jego pojawienia się nie została usunięta, po upływie 5 sekund komunikat ten zostanie ponownie wyświetlony. Przytrzymanie przez około 2 sekundy wciśniętego przełącznika wskazań (3) powoduje czasowe usunięcie komunikatu z ekranu. Jednak, gdy przyczyna jego pojawienia się nie została usunięta, po upływie 5 sekund komunikat ten zostanie ponownie wyświetlony.*

DO UŻYTKU WEWNĘTRZNEGO

Komunikaty na wyświetlaczu

Dotyczy wszystkich wersji

Komunikat	Główna lampka ostrzegawcza	Dźwięk	Przyczyna i sposób działania
 65T40120	Błyska (tylko podczas jazdy) 	Krótki sygnał (pojedynczy sygnał z wewnętrznego sygnalizatora akustycznego; tylko podczas jazdy)	Drzwi boczne lub drzwi bagażnika nie są prawidłowo zamknięte. Zatrzymać samochód w bezpiecznym miejscu i prawidłowo zamknąć drzwi boczne lub drzwi bagażnika.
 52RS005	Błyska 	Ciągły sygnał (z wewnętrznego sygnalizatora akustycznego)	Hamulec postojowy nie jest zwolniony. Zatrzymać samochód w bezpiecznym miejscu i zwolnić hamulec postojowy.

DO UŻYTKU WEWNĘTRZNEGO

Komunikat	Główna lampka ostrzegawcza	Dźwięk	Przyczyna i sposób działania
 52RM21170	Błyska 	Ciągły sygnał (z wewnętrznego sygnalizatora akustycznego)	Światła mijania i/lub pozycyjne nie zostały wyłączone. Należy je wyłączyć.
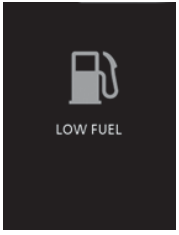 52RM21180	Brak sygnalizacji	Krótki sygnał (pojedynczy sygnał z wewnętrznego sygnalizatora akustycznego)	Niski poziom paliwa w zbiorniku. Niezwłocznie uzupełnić paliwo. (#1)

(#1) Komunikat ten po chwili znika, nawet gdy przyczyna jego pojawienia się nie zostanie usunięta.

DO UŻYTKU WEWNĘTRZNEGO

Komunikat	Główna lampka ostrzegawcza	Dźwięk	Przyczyna i sposób działania
 52RM21190	Brak sygnalizacji	Brak sygnalizacji	Droga może być oblodzona. Należy jechać bardzo ostrożnie. (#1)
 52RM21200	Brak sygnalizacji	Brak sygnalizacji	Jak najszybciej wymienić olej silnikowy i filtr oleju. Po wymianie oleju silnikowego i filtra oleju konieczne jest wyzerowanie układu monitorującego. Wskazówki podane są pod hasłem „Lampka sygnalizacyjna konieczności wymiany oleju (w niektórych wersjach)” w tym rozdziale.

(#1) Komunikat ten po chwili znika, nawet gdy przyczyna jego pojawienia się nie zostanie usunięta.

DO UŻYTKU WEWNĘTRZNEGO

Komunikat	Główna lampka ostrzegawcza	Dźwięk	Przyczyna i sposób działania
 53SB2046	Błyska 	Krótki sygnał (pojedynczy sygnał z wewnętrznego sygnalizatora akustycznego)	W razie pojawienia się tego komunikatu należy zlecić autoryzowanej stacji obsługi SUZUKI lub specjalistycznemu warsztatowi sprawdzenie samochodu.

DO UŻYTKU WEWNĘTRZNEGO

Wersja z elektronicznym kluczykiem

Komunikat	Główna lampka ostrzegawcza	Dźwięk	Przyczyna i sposób działania
 52RM21210	Brak sygnalizacji	Brak sygnalizacji	Obraz ten pojawia się, gdy wybrany jest stan „ACC”. (#1)
 52RM21220	Brak sygnalizacji	Brak sygnalizacji	Naciśnięty pedał hamulca (w wersji z automatyczną bądź zautomatyzowaną skrzynią biegów) lub sprzęgła (w wersji z mechaniczną skrzynią biegów). Naciskając przycisk rozruchu można uruchomić silnik lub hybrydowy zespół napędowy.

(#1) Komunikat ten po chwili znika, nawet gdy przyczyna jego pojawienia się nie zostanie usunięta.

DO UŻYTKU WEWNĘTRZNEGO

Komunikat	Główna lampka ostrzegawcza	Dźwięk	Przyczyna i sposób działania
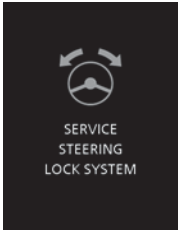 52RM21230	Błyska 	Krótki sygnał (pojedynczy sygnał z wewnętrznego sygnalizatora akustycznego)	Nieprawidłowość związana z funkcją blokady kierownicy. Należy zlecić autoryzowanej stacji obsługi SUZUKI lub specjalistycznemu warsztatowi sprawdzenie samochodu.
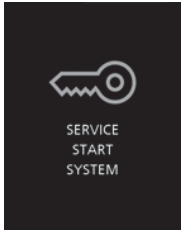 52RM21240	Błyska 	Krótki sygnał (pojedynczy sygnał z wewnętrznego sygnalizatora akustycznego)	Nieprawidłowość związana z immobilizerem lub systemem elektronicznego kluczyka. Ponadto mogło ulec obniżeniu napięcie akumulatora. Jeżeli komunikat ten pojawi się mimo uruchomienia silnika lub hybrydowego zespołu napędowego przy prawidłowym napięciu akumulatora, należy zlecić autoryzowanej stacji obsługi SUZUKI lub specjalistycznemu warsztatowi sprawdzenie samochodu.

DO UŻYTKU WEWNĘTRZNEGO

Komunikat	Główna lampka ostrzegawcza	Dźwięk	Przyczyna i sposób działania
 68PH02241  68PH02242	Błyska 	Serie sygnałów w określonych warunkach (przez 2 sekundy z wewnętrznego i/lub zewnętrznego sygnalizatora akustycznego)	Elektroniczny kluczyk może być poza samochodem lub ma rozładowaną baterię. Umieścić elektroniczny kluczyk w samochodzie lub dotknąć nim przycisku rozruchu. Jeżeli komunikat nie zniknie, wymienić baterię w elektronicznym kluczyku.

DO UŻYTKU WEWNĘTRZNEGO

Komunikat	Główna lampka ostrzegawcza	Dźwięk	Przyczyna i sposób działania
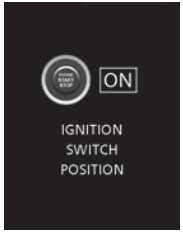 52RM21270	Brak sygnalizacji	Brak sygnalizacji	Obraz ten pojawia się, gdy wybrany jest stan „ON”. (#1)
 52RM21280	Błyska 	Krótki sygnał (pojedynczy sygnał z wewnętrznego sygnalizatora akustycznego)	Nie została zwolniona blokada kierownicy. Lekko poruszając kierownicą w obu kierunkach, ponownie nacisnąć przycisk rozruchu.

(#1) Komunikat ten po chwili znika, nawet gdy przyczyna jego pojawienia się nie zostanie usunięta.

DO UŻYTKU WEWNĘTRZNEGO

Komunikat	Główna lampka ostrzegawcza	Dźwięk	Przyczyna i sposób działania
 68PH02245	Brak sygnalizacji	Brak sygnalizacji	Bateria w elektronicznym kluczyku jest niemal wyczerpana. Należy wymienić baterię. (#1)
Mechaniczna skrzynia biegów  52RM21300	Brak sygnalizacji	Brak sygnalizacji	Naciśnięcie przycisku rozruchu, gdy nie jest naciśnięty pedał hamulca i pedał sprzęgła. Po wykonaniu wskazanych czynności ponowić próbę.

(#1) Komunikat ten po chwili znika, nawet gdy przyczyna jego pojawienia się nie zostanie usunięta.

DO UŻYTKU WEWNĘTRZNEGO

Komunikat	Główna lampka ostrzegawcza	Dźwięk	Przyczyna i sposób działania
Automatyczna skrzynia biegów lub zautomatyzowana skrzynia biegów  52RM21310	Brak sygnalizacji	Brak sygnalizacji	Naciśnięcie przycisku rozruchu, gdy dźwignia skrzyni biegów jest w pozycji innej niż „P” lub „N” i/lub nie jest naciśnięty pedał hamulca. Po wykonaniu wskazanych czynności ponowić próbę.
Automatyczna skrzynia biegów lub zautomatyzowana skrzynia biegów  52RM21320	Brak sygnalizacji	Brak sygnalizacji	Naciśnięcie przycisku rozruchu, gdy dźwignia skrzyni biegów jest w pozycji innej niż „P”. Po wykonaniu wskazanych czynności ponowić próbę.

DO UŻYTKU WEWNĘTRZNEGO

Wersje z automatyczną skrzynią biegów

Komunikat	Główna lampka ostrzegawcza	Dźwięk	Przyczyna i sposób działania
 52RM21330	Błyska 	Krótki sygnał (pojedynczy sygnał z wewnętrznego sygnalizatora akustycznego)	Zbyt wysoka temperatura płynu w automatycznej skrzyni biegów. Zatrzymać samochód w bezpiecznym miejscu i pozwolić, aby płyn ostygł.

DO UŻYTKU WEWNĘTRZNEGO

Wersja z układem ESP®

Komunikat	Główna lampka ostrzegawcza	Dźwięk	Przyczyna i sposób działania
 52RM21340	Błyska 	Krótki sygnał (pojedynczy sygnał z wewnętrznego sygnalizatora akustycznego)	Możliwa usterka układu antypoślizgowego ESP®. Należy zlecić autoryzowanej stacji obsługi SUZUKI lub specjalistycznemu warsztatowi sprawdzenie samochodu.
Wspomaganie ruszania na pochyłości  52RM21350	Błyska 	Krótki sygnał (pojedynczy sygnał z wewnętrznego sygnalizatora akustycznego)	Możliwa usterka wspomagania ruszania na pochyłości. Należy zlecić autoryzowanej stacji obsługi SUZUKI lub specjalistycznemu warsztatowi sprawdzenie samochodu.

DO UŻYTKU WEWNĘTRZNEGO

Wersje z filtrem cząstek stałych (GPF) w układzie wydechowym silnika

Komunikat	Główna lampka ostrzegawcza	Dźwięk	Przyczyna i sposób działania
 53SB10202	Błyska 	Krótki sygnał (pojedynczy sygnał z wewnętrznego sygnalizatora akustycznego)	Możliwa usterka filtra cząstek stałych w układzie wydechowym silnika. Należy zlecić autoryzowanej stacji obsługi SUZUKI lub specjalistycznemu warsztatowi sprawdzenie samochodu.
 53SB10203	Błyska 	Krótki sygnał (pojedynczy sygnał z wewnętrznego sygnalizatora akustycznego)	Konieczność regeneracji filtra cząstek stałych w układzie wydechowym silnika. Wskazówki podane są pod hasłem „Filtr cząstek stałych w układzie wydechowym” w rozdziale „UŻYTKOWANIE POJAZDU”.

DO UŻYTKU WEWNĘTRZNEGO

Wersje z silnikiem K14D

Komunikat	Główna lampka ostrzegawcza	Dźwięk	Przyczyna i sposób działania
 53SB20213	Brak sygnalizacji	Ciągły sygnał (z wewnętrznego sygnalizatora akustycznego)	Akumulator litowo-jonowy jest bardzo zimny i nie jest możliwe uruchomienie silnika. Opis pod hasłem „Uruchamianie silnika przy niskiej temperaturze otoczenia” w rozdziale „UŻYTKOWANIE POJAZDU”.

DO UŻYTKU WEWNĘTRZNEGO

INFORMACJA:

- *Jeżeli samochód wyposażony jest w układ automatycznego wstrzymywania pracy silnika, na wyświetlaczu pokazywane są również komunikaty generowane przez ten układ. Informacje o tych komunikatach podane są pod hasłem „Automatyczne wstrzymywanie pracy silnika (wersje z silnikiem K14D)" w rozdziale „UŻYTKOWANIE POJAZDU".*
- *Jeżeli samochód wyposażony jest w hybrydowy zespół napędowy, na wyświetlaczu ukazują się również związane z nim komunikaty. Informacje o tych komunikatach podane są pod hasłem „Hybrydowy zespół napędowy (w niektórych wersjach)" w rozdziale „UŻYTKOWANIE POJAZDU".*
- *Podczas korzystania z funkcji czterozakresowego napędu obu osi jezdnych (wyposażenie opcjonalne), na wyświetlaczu informacyjnym mogą być pokazywane również inne niż przedstawione powyżej komunikaty. Opis pod hasłem „Czterozakresowy napęd wszystkich kół (w niektórych wersjach)" w rozdziale „UŻYTKOWANIE POJAZDU".*
- *Jeżeli samochód wyposażony jest w układ wspomagający parkowanie z czujnikami odległości, na wyświetlaczu pokazywane są również komunikaty generowane przez ten układ. Informacje o tych komunikatach podane są pod hasłem „Wspomaganie parkowania z czujnikami odległości (w niektórych wersjach)" w rozdziale „UŻYTKOWANIE POJAZDU".*
- *W wersji z układem reagowania przedkolizyjnego z detekcją dwukanałową, na wyświetlaczu ukazują się również związane z nim komunikaty. Szczegółowe informacje o tych komunikatach podane są pod hasłem „Układ reagowania przedkolizyjnego z detekcją dwukanałową (w niektórych wersjach)" w rozdziale „UŻYTKOWANIE POJAZDU".*
- *Jeżeli samochód wyposażony jest w układ adaptacyjnej kontroli prędkości jazdy, na wyświetlaczu pokazywane są również komunikaty generowane przez ten układ. Szczegółowe informacje o tych komunikatach podane są pod hasłem „Adaptacyjna kontrola prędkości jazdy (w niektórych wersjach)" w rozdziale „UŻYTKOWANIE POJAZDU".*
- *Jeżeli samochód wyposażony jest w układ przeciwdziałania zjeżdżaniu z pasa ruchu, na wyświetlaczu pokazywane są również związane z nim komunikaty. Informacje o tych komunikatach podane są pod hasłem „Przeciwdziałanie zjeżdżaniu z pasa ruchu (w niektórych wersjach)" w rozdziale „UŻYTKOWANIE POJAZDU".*
- *Jeżeli samochód wyposażony jest w układ monitorujący martwe pola widoczności lub układ ostrzegający o ruchu poprzecznym z tyłu, na wyświetlaczu pokazywane są również związane z nim komunikaty. Informacje o tych komunikatach podane są pod hasłem „Monitorowanie martwych pól widoczności (w niektórych wersjach)" oraz pod hasłem „Ostrzeganie o ruchu poprzecznym z tyłu (w niektórych wersjach)" w rozdziale „UŻYTKOWANIE POJAZDU".*

DO UŻYTKU WEWNĘTRZNEGO

Lampki kontrolne i ostrzegawcze

INFORMACJA:
Błyskaniu lub świeceniu się lampki kontrolnej lub ostrzegawczej może towarzyszyć odpowiedni komunikat na wyświetlaczu informacyjnym.

Lampka ostrzegawcza niskiego ciśnienia w ogumieniu (w niektórych wersjach)

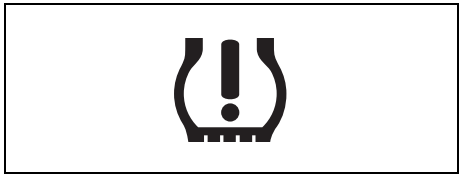

52D305

W celu ograniczenia ryzyka nadmiernego zużycia paliwa, samochód ten wyposażony jest w układ monitorujący ciśnienie w ogumieniu TPMS, który za pośrednictwem lampki ostrzegawczej niskiego ciśnienia w ogumieniu informuje kierowcę o znacznym spadku ciśnienia w jednej lub kilku oponach.

Lampka świeci się przez chwilę po obróceniu wyłącznika zapłonu do pozycji „ON” lub po wybraniu przyciskiem rozruchu stanu „ON”, umożliwiając sprawdzenie jej działania.

Świecąca się lampka ostrzegawcza niskiego ciśnienia w ogumieniu sygnalizuje znaczny spadek ciśnienia w jednej lub kilku oponach. Należy wtedy jak najszybciej przerwać jazdę i sprawdzić opony oraz doprowadzić ciśnienie w nich do prawidłowej wartości, podanej na naklejce informacyjnej. Jazda ze zbyt niskim ciśnieniem w oponie prowadzi do jej przegrzania i grozi jej uszkodzeniem. Zbyt niskie ciśnienie w oponie powoduje również zwiększone zapotrzebowanie na paliwo i przyspieszone zużycie opony, a także może negatywnie wpłynąć na prowadzenie samochodu i sprawność hamowania. Ciśnienie w zimnych oponach każdego z kół, łącznie z zapasowym, powinno być co najmniej raz w miesiącu kontrolowane i doprowadzane do prawidłowej wartości, podanej na naklejce informacyjnej.

Lampka ostrzegawcza niskiego ciśnienia w ogumieniu wykorzystywana jest również do informowania o ewentualnych usterkach układu TMPS. W razie wykrycia usterki, lampka błyska przez 75 sekund, a następnie pozostaje zapalona. Dopóki usterka nie zostanie usunięta, sekwencja te będzie powtarzana za każdym razem po włączeniu zapłonu.

INFORMACJA:
W przypadku nagłego spadku ciśnienia w ogumieniu lampka ostrzegawcza może nie zaświecić się natychmiast.

⚠ OSTRZEŻENIE

Zaniechanie odpowiedniej reakcji, gdy lampka ostrzegawcza niskiego ciśnienia w ogumieniu nie działa lub gdy zaświeci się bądź zacznie błyskać podczas jazdy, może doprowadzić do wypadku.

Jeżeli lampka ostrzegawcza niskiego ciśnienia w ogumieniu nie zaświeci się na 2 sekundy po obróceniu wyłącznika zapłonu do pozycji „ON” lub po wybraniu przyciskiem rozruchu stanu „ON”, lub gdy zaświeci się bądź zacznie błyskać podczas jazdy, należy zlecić autoryzowanej stacji obsługi SUZUKI lub specjalistycznemu warsztatowi sprawdzenie samochodu. Nawet gdy błyskająca lampka zgaśnie, sygnalizując przywrócenie sprawności układu monitorującego, należy zlecić autoryzowanej stacji obsługi SUZUKI lub specjalistycznemu warsztatowi jego sprawdzenie.

DO UŻYTKU WEWNĘTRZNEGO

⚠ OSTRZEŻENIE

Obniżone ciśnienie w oponie powoduje, że ma ona mniejszą nośność. Nawet umiarkowany ubytek ciśnienia może spowodować, że dojdzie do przeciążenia opon, co grozi ich uszkodzeniem. W takiej sytuacji kierowca nie zostanie zaalarmowany, ponieważ lampka ostrzegawcza niskiego ciśnienia w ogumieniu zaświeci się jedynie w przypadku znacznego ubytku ciśnienia w jednej lub kilku oponach.

Ciśnienie w ogumieniu należy sprawdzać i korygować co najmniej raz w miesiącu. Szczegóły podane są pod hasłem „Opony" w rozdziale „PRZEGLĄDY I OBSŁUGA OKRESOWA".

⚠ OSTRZEŻENIE

Jazda ze zbyt niskim ciśnieniem w ogumieniu może doprowadzić do wypadku, w wyniku którego może dojść do poważnych lub śmiertelnych obrażeń ciała.

Gdy lampka ostrzegawcza niskiego ciśnienia w ogumieniu zaświeci się i nie zgaśnie, należy ograniczyć prędkość jazdy i unikać raptownych manewrów kierownicą oraz gwałtownego hamowania. Zbyt niskie ciśnienie w oponie prowadzi do jej przegrzania podczas jazdy i grozi jej uszkodzeniem, a ponadto może mieć negatywny wpływ na sprawność kierowania i hamowania. Należy niezwłocznie zatrzymać samochód w bezpiecznym miejscu i sprawdzić ogumienie.

- **Jeżeli nastąpiło przebicie opony, zmienić koło na zapasowe (jeżeli samochód jest w nie wyposażony). Wskazówki dotyczące zmiany koła podane są pod hasłem „Podnoszenie samochodu" w rozdziale „SYTUACJE AWARYJNE". Należy również zapoznać się z zamieszczonymi pod hasłem „Wymiana opon lub kół" wskazówkami dotyczącymi sposobu przywrócenia normalnego funkcjonowania układu monitorującego TPMS po zmianie koła.**

>>

⚠ OSTRZEŻENIE

cd.

- **Jeżeli zamiast koła zapasowego samochód wyposażony jest w zestaw naprawczy do ogumienia, należy zapoznać się ze wskazówkami dotyczącymi tymczasowego uszczelnienia opony, podanymi pod hasłem „Zestaw naprawczy do ogumienia (w niektórych wersjach)" w rozdziale „SYTUACJE AWARYJNE".**
- **Gdy spadnie ciśnienie w jednej lub kilku oponach, należy jak najszybciej sprawdzić ciśnienie w oponach wszystkich kół i doprowadzić je do prawidłowych wartości.**

Szczegółowe informacje o układzie monitorującym ciśnienie w oponach podane są pod hasłem „Monitorowanie ciśnienia w ogumieniu (w niektórych wersjach)" w rozdziale „UŻYTKOWANIE POJAZDU". Informacje dotyczące utrzymywania prawidłowego ciśnienia w ogumieniu podane są pod hasłem „Opony" w rozdziale „PRZEGLĄDY I OBSŁUGA OKRESOWA".

DO UŻYTKU WEWNĘTRZNEGO

Lampka ostrzegawcza układu hamulcowego



65D477

W zależności od wersji, lampka ta ma trzy różne charakterystyki działania.

- Lampka świeci się przez chwilę po obróceniu wyłącznika zapłonu do pozycji „ON" lub po wybraniu przyciskiem rozruchu stanu „ON".
- Lampka świeci się, gdy przy włączonym zapłonie lub przy wybranym przyciskiem rozruchu stanie „ON" jest uruchomiony hamulec postojowy.
- Lampka świeci się, gdy zaistnieje jeden lub obydwa powyższe warunki.

Ponadto lampka ta zaświeci się, gdy poziom płynu hamulcowego w zbiorniczku spadnie poniżej określonego minimum.

Jeżeli ilość płynu w zbiorniku jest wystarczająca, lampka powinna zgasnąć po uruchomieniu silnika lub hybrydowego zespołu napędowego i całkowitym zwolnieniu hamulca postojowego.

Lampka ta może także zaświecić się wraz z lampką ostrzegawczą ABS w przypadku awarii funkcji regulacji siły hamowania tylnych kół (korektora sił hamowania) w układzie ABS.

Jeżeli lampka ostrzegawcza układu hamulcowego zaświeci się podczas jazdy, może to oznaczać, że w układzie tym dzieje się coś nieprawidłowego.
W takim przypadku należy:

1) Ostrożnie zjechać na pobocze i zatrzymać samochód.

⚠ OSTRZEŻENIE

Należy pamiętać, że w takiej sytuacji droga hamowania może być wydłużona oraz może być konieczny silniejszy nacisk na pedał, który może zapadać się głębiej niż zwykle.

2) Sprawdzić hamulce, ostrożnie ruszając i hamując na poboczu.
3) Jeżeli będzie to bezpieczne, należy ostrożnie podjechać z małą prędkością do najbliższej autoryzowanej stacji obsługi SUZUKI lub specjalistycznego warsztatu, aby dokonać stosownych napraw, lub w tym celu zlecić odholowanie samochodu.

⚠ OSTRZEŻENIE

Gdy wystąpi którykolwiek z niżej wymienionych objawów, należy niezwłocznie zlecić autoryzowanej stacji obsługi SUZUKI lub specjalistycznemu warsztatowi sprawdzenie układu hamulcowego.

- **Lampka ostrzegawcza układu hamulcowego nie gaśnie po uruchomieniu silnika lub hybrydowego zespołu napędowego i całkowitym zwolnieniu hamulca postojowego.**
- **Lampka ostrzegawcza układu hamulcowego nie świeci się po obróceniu wyłącznika zapłonu do pozycji „ON" lub wybraniu przyciskiem rozruchu stanu „ON".**
- **Lampka ostrzegawcza układu hamulcowego świeci się w jakimkolwiek momencie podczas jazdy.**

INFORMACJA:
Ponieważ hamulce tarczowe są samonastawne, w miarę postępującego zużycia klocków hamulcowych obniża się poziom płynu w układzie hamulcowym. Uzupełnienie płynu hamulcowego należy do standardowych czynności obsługi okresowej.

INFORMACJA:
Sygnalizacja akustyczna niezwolnionego hamulca postojowego
W przypadku rozpoczęcia jazdy z niezwolnionym hamulcem postojowym, przery-

DO UŻYTKU WEWNĘTRZNEGO

wany sygnał akustyczny przypomni o konieczności jego zwolnienia. Sprawdzić, czy hamulec postojowy został zwolniony oraz czy zgasła jego lampka kontrolna.

Lampka ostrzegawcza układu hamulcowego (wersja z silnikiem K15C)



74SB20213

Lampka świeci się przez chwilę po wybraniu przyciskiem rozruchu stanu „ON”, umożliwiając sprawdzenie jej działania.
Gdy lampka nie gaśnie lub zaświeci się podczas jazdy, mogła wystąpić usterka funkcji odzyskiwania energii hamowania lub wspomagania ruszania na pochyłości.

Lampka ostrzegawcza układu ABS

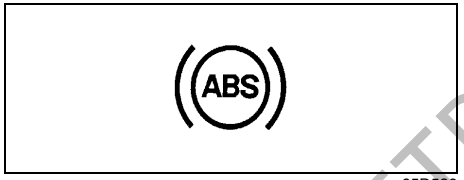

65D529

Lampka świeci się przez chwilę po obróceniu wyłącznika zapłonu do pozycji „ON” lub po wybraniu przyciskiem rozruchu stanu „ON”, umożliwiając sprawdzenie jej działania.
Gdy lampka nie zgaśnie lub zaświeci się podczas jazdy, może to oznaczać usterkę układu ABS.

W takim przypadku należy:
1) Ostrożnie zjechać na pobocze i zatrzymać samochód.
2) Ustawić wyłącznik zapłonu w pozycji „LOCK” lub wybrać przyciskiem rozruchu stan „LOCK” (wyłączone zasilanie), a następnie ponownie uruchomić silnik lub hybrydowy zespół napędowy.

Krótkotrwałe zaświecenie się lampki nie jest oznaką usterki. Jeżeli lampka pozostaje zapalona, w układzie wystąpiła usterka.

Jeżeli lampka ta wraz z lampką ostrzegawczą układu hamulcowego świecą się na stałe lub zapalają się podczas jazdy, oznacza to, że układ ABS w tym samochodzie kontroluje również siłę hamowania tylnych kół (funkcja korektora sił hamowania) i prawdopodobnie nastąpiła awaria tej funkcji oraz funkcji przeciwdziałania blokowaniu kół podczas hamowania.

W takim przypadku należy zlecić autoryzowanej stacji obsługi SUZUKI lub specjalistycznemu warsztatowi sprawdzenie układu.
Gdy układ ABS nie działa, układ hamulcowy funkcjonuje w sposób konwencjonalny, bez funkcji przeciwdziałania blokowaniu kół.

Szczegółowy opis układu ABS podany jest pod hasłem „Przeciwdziałanie blokowaniu kół przy hamowaniu (ABS)” w rozdziale „UŻYTKOWANIE POJAZDU”.

DO UŻYTKU WEWNĘTRZNEGO

Lampka ostrzegawcza układu antypoślizgowego ESP®



52KM133

ESP® jest zarejestrowanym znakiem towarowym firmy Daimler AG.

Lampka błyska w tempie 5 razy na sekundę, gdy działa jedna z następujących funkcji:
- Stabilizacja toru jazdy
- Regulacja siły napędowej

W takiej sytuacji należy zachować szczególną ostrożność.

Lampka świeci się przez chwilę po obróceniu wyłącznika zapłonu do pozycji „ON” lub po wybraniu przyciskiem rozruchu stanu „ON”, umożliwiając sprawdzenie jej działania. Gdy lampka nie zgaśnie lub zaświeci się podczas jazdy, może to oznaczać usterkę układu antypoślizgowego ESP® (za wyjątkiem funkcji przeciwdziałania blokowaniu kół podczas hamowania). Należy zlecić autoryzowanej stacji obsługi SUZUKI lub specjalistycznemu warsztatowi sprawdzenie układu.

Szczegółowy opis układu ESP® podany jest pod hasłem „Elektronicznie wspomagana stabilizacja ruchu pojazdu” w rozdziale „UŻYTKOWANIE POJAZDU”.

⚠ OSTRZEŻENIE

Układ ESP® nie zapobiega wypadkom drogowym. Podczas jazdy należy zawsze zachowywać należytą ostrożność.

Lampka kontrolna wyłączenia funkcji antypoślizgowych

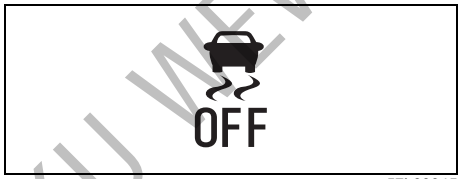

57L30045

Lampka świeci się przez chwilę po obróceniu wyłącznika zapłonu do pozycji „ON” lub po wybraniu przyciskiem rozruchu stanu „ON”, umożliwiając sprawdzenie jej działania.

Lampka zaświeci się i pozostanie zapalona po wciśnięciu przycisku „ESP® OFF”, sygnalizując wyłączenie wszystkich funkcji układu antypoślizgowego ESP®, za wyjątkiem funkcji przeciwdziałania blokowaniu kół podczas hamowania.

Szczegółowy opis układu ESP® podany jest pod hasłem „Elektronicznie wspomagana stabilizacja ruchu pojazdu” w rozdziale „UŻYTKOWANIE POJAZDU”.

Lampka ostrzegawcza ciśnienia oleju w silniku

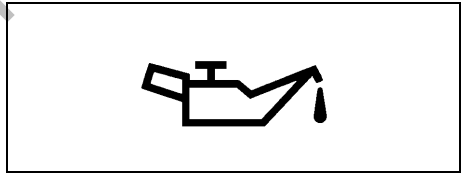

50G051

Lampka świeci się przez chwilę po obróceniu wyłącznika zapłonu do pozycji „ON” lub po wybraniu przyciskiem rozruchu stanu „ON”. Po uruchomieniu silnika lub hybrydowego zespołu napędowego lampka gaśnie. Lampka zaświeci się i pozostanie zapalona, gdy ciśnienie oleju jest zbyt niskie. Jeżeli lampka zaświeci się podczas jazdy, należy natychmiast zjechać z drogi i wyłączyć silnik lub hybrydowy zespół napędowy.
Sprawdzić i w razie potrzeby uzupełnić poziom oleju w silniku. Jeżeli ilość oleju jest wystarczająca, przed wznowieniem jazdy układ olejenia silnika powinien zostać sprawdzony w autoryzowanej stacji obsługi SUZUKI lub specjalistycznym warsztacie.

DO UŻYTKU WEWNĘTRZNEGO

UWAGA

- **Praca silnika lub hybrydowego zespołu napędowego przy świecącej się lampce ostrzegawczej ciśnienia oleju może doprowadzić do poważnego uszkodzenia silnika spalinowego.**
- **Nie należy traktować lampki ostrzegawczej ciśnienia oleju jako wskaźnika konieczności uzupełnienia oleju. Poziom oleju powinien być regularnie sprawdzany za pomocą odpowiedniej miarki.**

Lampka ostrzegawcza braku ładowania akumulatora

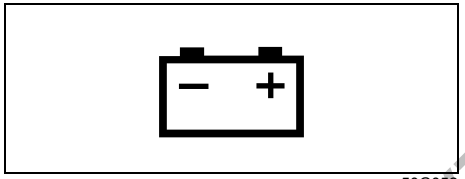

50G052

Lampka świeci się przez chwilę po obróceniu wyłącznika zapłonu do pozycji „ON” lub po wybraniu przyciskiem rozruchu stanu „ON”. Po uruchomieniu silnika lub hybrydowego zespołu napędowego lampka gaśnie. Lampka zaświeci się i pozostanie zapalona, jeżeli w układzie ładowania akumulatora wystąpi usterka. Gdy lampka zaświeci się podczas pracy silnika lub hybrydowego zespołu napędowego, układ ładowania powinien zostać niezwłocznie sprawdzony przez autoryzowaną stację obsługi SUZUKI.

Lampka przypominająca o zapięciu pasa bezpieczeństwa kierowcy / pasażera na przednim fotelu

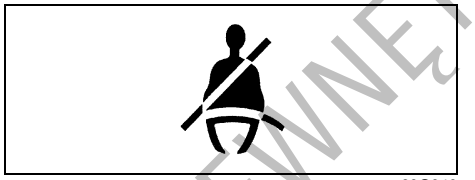

60G049

Lampka ta świecąc się w sposób ciągły lub błyskając przypomina o konieczności zapięcia pasa bezpieczeństwa przez kierowcę lub pasażera na przednim fotelu.
Szczegółowy opis sygnalizacji niezapiętego pasa bezpieczeństwa podany jest pod hasłem „Pasy bezpieczeństwa i foteliki dziecięce” w rozdziale „W TROSCE O BEZPIECZEŃSTWO”.

Lampka ostrzegawcza poduszki powietrznej

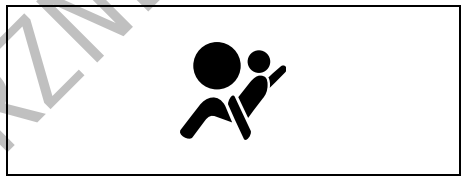

63J030

Lampka błyska lub świeci się przez kilka sekund po obróceniu wyłącznika zapłonu do pozycji „ON” lub po wybraniu przyciskiem rozruchu stanu „ON”, umożliwiając sprawdzenie jej działania.

Lampka zaświeci się i pozostanie zapalona w przypadku wystąpienia awarii w układzie poduszki powietrznej lub napinaczy pasów bezpieczeństwa.

⚠ OSTRZEŻENIE

Gdy lampka „AIR BAG” nie błyska przez krótki czas po obróceniu wyłącznika zapłonu do pozycji „ON” lub po wybraniu przyciskiem rozruchu stanu „ON”, świeci się przez czas dłuższy niż 10 sekund lub zapala się podczas jazdy, może to oznaczać usterkę układu poduszki powietrznej lub napinaczy pasów bezpieczeństwa. Oba układy należy poddać sprawdzeniu w autoryzowanej stacji obsługi SUZUKI lub specjalistycznym warsztacie.

DO UŻYTKU WEWNĘTRZNEGO

Lampka sygnalizacyjna usterki

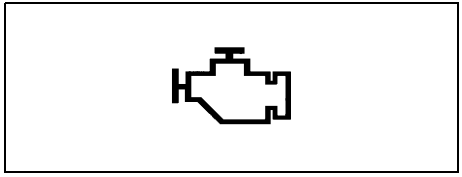

65D530

Samochód ten jest wyposażony w sterowany mikroprocesorem układ ograniczający emisję substancji toksycznych. W zespole wskaźników umieszczona jest lampka sygnalizacyjna, informująca o konieczności dokonania obsługi tego układu. Lampka świeci się przez chwilę po obróceniu wyłącznika zapłonu do pozycji „ON" lub po wybraniu przyciskiem rozruchu stanu „ON". Po uruchomieniu silnika lub hybrydowego zespołu napędowego lampka gaśnie.

Jeżeli lampka świeci się w sposób ciągły lub błyska podczas pracy silnika lub hybrydowego zespołu napędowego, oznacza to, że w układzie ograniczającym toksyczność spalin wystąpiła usterka.
Należy zlecić autoryzowanej stacji obsługi SUZUKI lub specjalistycznemu warsztatowi naprawę uszkodzenia.

(Wersje przeznaczone na rynek UE)
Ponadto, jeżeli lampka ta zaświeci się podczas pracy silnika lub hybrydowego zespołu napędowego, sygnalizuje niepra-widłowość związaną z automatyczną bądź zautomatyzowaną skrzynią biegów. Należy wtedy zlecić jej sprawdzenie autoryzowanej stacji obsługi SUZUKI lub specjalistycznemu warsztatowi.

UWAGA

Kontynuowanie jazdy ze świecącą się stale lub błyskającą lampką sygnalizacyjną usterki może spowodować trwałe uszkodzenie układu ograniczającego toksyczność spalin oraz niekorzystnie wpłynąć na zużycie paliwa i własności jezdne samochodu.

Lampka ostrzegawcza skrzyni biegów (w niektórych wersjach)

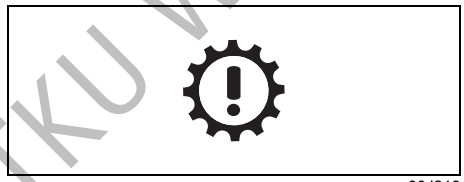

80J219

Lampka świeci się przez kilka sekund po obróceniu wyłącznika zapłonu do pozycji „ON" lub po wybraniu przyciskiem rozruchu stanu „ON", umożliwiając sprawdzenie jej działania.

Jeżeli lampka ta zaświeci się przy włączonym zapłonie, sygnalizuje usterkę automatycznej bądź zautomatyzowanej skrzyni biegów.
W przypadku zaświecenia się lub błyskania tej lampki należy zatrzymać samochód w bezpiecznym miejscu i skontaktować się z autoryzowaną stacją obsługi SUZUKI lub specjalistycznym warsztatem.
W razie ponownego zaświecenia się lub błyskania tej lampki po jej zgaśnięciu, należy zlecić autoryzowanej stacji obsługi SUZUKI lub specjalistycznemu warsztatowi sprawdzenie odpowiedniego układu.

Błyskanie lampki sygnalizuje przegrzanie płynu w automatycznej skrzyni biegów. Zatrzymać samochód w bezpiecznym miejscu i pozwolić, aby płyn ostygł.

Dotyczy wersji z zautomatyzowaną skrzynią biegów:
- Gdy lampka się świeci, mogą wystąpić następujące sytuacje:
  – Brak reakcji skrzyni biegów na przestawianie jej dźwigni.
  – Po zwolnieniu do prędkości poniżej 10 km/h samoczynne przełączenie na zakres „N", któremu towarzyszy błyskanie symbolu „N" w zespole wskaźników i sygnał akustyczny.
  – Samoczynne zgaśnięcie silnika po zatrzymaniu samochodu.
  – Hybrydowy zespół napędowy nie daje się uruchomić.

DO UŻYTKU WEWNĘTRZNEGO

Lampka ostrzegawcza immobilizera / systemu elektronicznego kluczyka

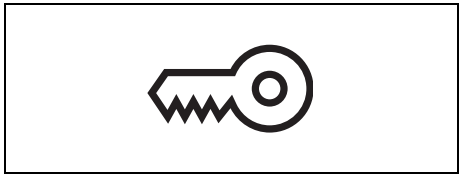

80JM122

Lampka świeci się przez chwilę po obróceniu wyłącznika zapłonu do pozycji „ON” lub po wybraniu przyciskiem rozruchu stanu „ON”, umożliwiając sprawdzenie jej działania. Jeżeli lampka nie zgaśnie, sygnalizuje usterkę.

- Jeżeli po obróceniu wyłącznika zapłonu do pozycji „ON” lub przełączeniu przyciskiem rozruchu w stan „ON” nie nastąpi zwolnienie blokady kierownicy, lampka zaświeci się i uruchomienie silnika nie będzie możliwe.
  W takiej sytuacji należy nacisnąć przycisk rozruchu, jednocześnie obracając kierownicą w lewo i w prawo.
- Jeżeli lampka nie zgaśnie lub zacznie błyskać, sygnalizuje usterkę monitorowanego układu lub brak zwolnienia blokady kierownicy. W takiej sytuacji należy nacisnąć przycisk rozruchu, jednocześnie obracając kierownicą w lewo i w prawo.

Jeżeli mimo uruchomienia silnika lub hybrydowego zespołu napędowego przy prawidłowym napięciu akumulatora lampka nadal nie gaśnie, należy zlecić autoryzowanej stacji obsługi SUZUKI lub specjalistycznemu warsztatowi sprawdzenie odpowiedniego układu.

Lampka ostrzegawcza niezamkniętych drzwi

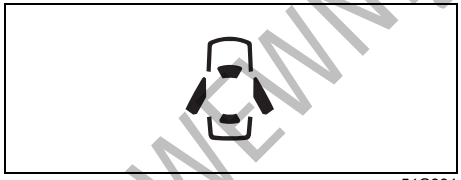

54G391

Lampka świeci się, dopóki nie zostaną zamknięte wszystkie drzwi (włączając drzwi bagażnika).

Gdy którekolwiek drzwi (w tym drzwi bagażnika) są otwarte podczas jazdy, rozlega się gong przypominający o ich zamknięciu.

Lampka ostrzegawcza rezerwy paliwa



54G343

Gdy lampka zaświeci się, należy niezwłocznie uzupełnić paliwo.

Wraz z zaświeceniem się lampki rozlega się pojedynczy gong, przypominający o uzupełnieniu paliwa.
Jeżeli paliwo nie zostanie uzupełnione, gong powtarzany jest każdorazowo po obróceniu wyłącznika zapłonu do pozycji „ON” lub przełączeniu przyciskiem rozruchu w stan „ON”.

INFORMACJA:
- *Ze względu na ruch paliwa w zbiorniku działanie lampki może być niestabilne, w zależności od warunków drogowych (np. na stoku czy zakręcie) oraz sposobu jazdy.*
- *Gdy lampka ta świeci się, na wyświetlaczu informacyjnym widoczny jest komunikat ostrzegawczy o niskim poziomie paliwa.*
  Szczegółowe informacje podane są pod hasłem „Komunikaty informacyjne i ostrzegawcze” w tym rozdziale.

DO UŻYKU WEWNĘTRZNEGO

Lampka elektrycznego wspomagania w układzie kierowniczym



79J039

Lampka świeci się przez chwilę po obróceniu wyłącznika zapłonu do pozycji „ON” lub po wybraniu przyciskiem rozruchu stanu „ON”. Po uruchomieniu silnika lub hybrydowego zespołu napędowego lampka gaśnie.

Jeżeli lampka zaświeci się podczas jazdy, może to oznaczać nieprawidłowe działanie wspomagania w układzie kierowniczym. Należy zlecić autoryzowanej stacji obsługi SUZUKI lub specjalistycznemu warsztatowi sprawdzenie tego układu.

INFORMACJA:
W wyszczególnionych poniżej sytuacjach związanych z manewrowaniem przy bardzo małej prędkości jazdy może wystąpić stopniowy wzrost oporu stawianego przez kierownicę. Nie jest to objaw usterki układu kierowniczego, lecz efekt samoczynnego ograniczenia wielkości wspomagania w celu uniknięcia przegrzania układu.

- *Wielokrotne powtarzanie w krótkich odstępach czasu manewrów kierownicą.*
- *Przytrzymywanie przez dłuższy czas kierownicy w skrajnym położeniu.*

Gdy układ wspomagający ostygnie, opór stawiany przez kierownicę powróci do pierwotnego poziomu.
Jednak powtarzanie powyższych działań grozi uszkodzeniem wspomagania w układzie kierowniczym.

INFORMACJA:
Jeżeli wspomaganie w układzie kierowniczym nie działa prawidłowo, przy poruszaniu kierownicą może wystąpić zwiększony opór, jednak możliwość kierowania samochodem pozostaje zachowana.

INFORMACJA:
Poruszaniu kierownicą może towarzyszyć charakterystyczny odgłos elektrycznego siłownika. Jest to normalny objaw pracy wspomagania mechanizmu kierowniczego.

Lampka kontrolna układu reagowania przedkolizyjnego z detekcją dwukanałową (w niektórych wersjach)



54P000255

Lampka świeci się przez chwilę po obróceniu wyłącznika zapłonu do pozycji „ON” lub po wybraniu przyciskiem rozruchu stanu „ON”, umożliwiając sprawdzenie jej działania.

W trakcie działania funkcji automatycznego hamowania lampka raptownie błyska.

W opisanych poniżej sytuacjach lampka ponownie zaświeci się przy włączonym zapłonie, sygnalizując, że układ reagowania przedkolizyjnego z detekcją dwukanałową nie działa.
W przypadku usterki, moduł detekcyjny przerywa działanie do czasu obrócenia wyłącznika zapłonu do pozycji „LOCK” lub przełączenia przyciskiem rozruchu w stan „LOCK” (wyłączone zasilanie). Należy zatrzymać samochód w bezpiecznym miejscu i obrócić wyłącznik zapłonu do pozycji „LOCK” lub przyciskiem rozruchu przełą-

DO UŻYTKU WEWNĘTRZNEGO

czyć w stan „LOCK” (wyłączone zasilanie). Ponownie uruchomić silnik lub hybrydowy zespół napędowy i sprawdzić, czy lampka kontrolna układu reagowania przedkolizyjnego z detekcją dwukanałową i lampka sygnalizacyjna funkcji ostrzegania o zjeżdżaniu z pasa ruchu gasną.

- Jeżeli po uruchomieniu silnika lub hybrydowego zespołu napędowego lampki nie zgasną, moduł detekcyjny mógł ulec awarii. Należy zlecić autoryzowanej stacji obsługi SUZUKI lub specjalistycznemu warsztatowi jego sprawdzenie.

W wyszczególnionych poniżej sytuacjach działanie modułu detekcyjnego zostaje tymczasowo wstrzymane. Gdy okoliczności się zmienią, tymczasowe wstrzymanie działania zostanie anulowane.

- Gdy moduł detekcyjny ma ograniczoną widoczność.
- Gdy temperatura obudowy modułu detekcyjnego jest zbyt wysoka.
- Gdy nastąpi tymczasowe wstrzymanie działania układów powiązanych z układem reagowania przedkolizyjnego z detekcją dwukanałową.
- Gdy napięcie akumulatora jest nieprawidłowe.

Szczegółowe informacje podane są pod hasłem „Układ reagowania przedkolizyjnego z detekcją dwukanałową (w niektórych wersjach)” w rozdziale „UŻYTKOWANIE POJAZDU”.

Lampka kontrolna wyłączenia układu reagowania przedkolizyjnego z detekcją dwukanałową (w niektórych wersjach)

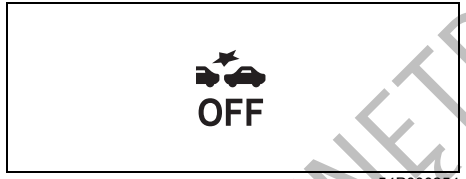

54P000254

Lampka świeci się przez chwilę po obróceniu wyłącznika zapłonu do pozycji „ON” lub po wybraniu przyciskiem rozruchu stanu „ON”, umożliwiając sprawdzenie jej działania.

W opisanych poniżej sytuacjach lampka ponownie zaświeci się przy włączonym zapłonie, sygnalizując, że układ reagowania przedkolizyjnego z detekcją dwukanałową nie działa.

- Gdy wyłącznik układu reagowania przedkolizyjnego z detekcją dwukanałową zostanie przytrzymany w pozycji wciśniętej, powodując wyłączenie tego układu.
- Gdy wyłącznik układu antypoślizgowego zostanie przytrzymany w pozycji wciśniętej, powodując wyłączenie niektórych funkcji układu ESP® (oprócz funkcji przeciwdziałania blokowaniu kół podczas hamowania) i zaświecenie się lampki kontrolnej wyłączenia funkcji antypoślizgowych.

Szczegółowe informacje podane są pod hasłem „Układ reagowania przedkolizyjnego z detekcją dwukanałową (w niektórych wersjach)” w rozdziale „UŻYTKOWANIE POJAZDU”.

Lampka sygnalizacyjna funkcji ostrzegania o zjeżdżaniu z pasa ruchu (w niektórych wersjach)

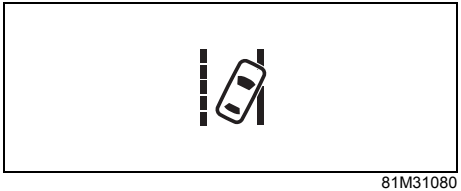

81M31080

Lampka świeci się przez chwilę po obróceniu wyłącznika zapłonu do pozycji „ON” lub po wybraniu przyciskiem rozruchu stanu „ON”, umożliwiając sprawdzenie jej działania.

Gdy zadziała funkcja ostrzegania o zjeżdżaniu z pasa ruchu lub funkcja ostrzegania o niestabilności kierunku jazdy, lampka ta błyska.

W przypadku usterki, moduł detekcyjny przerywa działanie do czasu obrócenia wyłącznika zapłonu do pozycji „LOCK” lub przełączenia przyciskiem rozruchu w stan „LOCK” (wyłączone zasilanie). Należy zatrzymać samochód w bezpiecznym miejscu i obrócić wyłącznik zapłonu do pozycji

DO UŻYTKU WEWNĘTRZNEGO

„LOCK” lub przyciskiem rozruchu przełączyć w stan „LOCK” (wyłączone zasilanie). Ponownie uruchomić silnik lub hybrydowy zespół napędowy i sprawdzić, czy lampka kontrolna układu reagowania przedkolizyjnego z detekcją dwukanałową i lampka sygnalizacyjna funkcji ostrzegania o zjeżdżaniu z pasa ruchu gasną.

- Jeżeli po uruchomieniu silnika lub hybrydowego zespołu napędowego lampki nie zgasną, moduł detekcyjny mógł ulec awarii. Należy zlecić autoryzowanej stacji obsługi SUZUKI lub specjalistycznemu warsztatowi jego sprawdzenie.

W wyszczególnionych poniżej sytuacjach działanie modułu detekcyjnego zostaje tymczasowo wstrzymane. Gdy okoliczności się zmienią, tymczasowe wstrzymanie działania zostanie anulowane.

- Gdy moduł detekcyjny ma ograniczoną widoczność.
- Gdy temperatura obudowy modułu detekcyjnego jest zbyt wysoka.
- Gdy nastąpi tymczasowe wstrzymanie działania układów powiązanych z układem reagowania przedkolizyjnego z detekcją dwukanałową.
- Gdy napięcie akumulatora jest nieprawidłowe.

Szczegółowe informacje podane są pod hasłem „Układ reagowania przedkolizyjnego z detekcją dwukanałową (w niektórych wersjach)” w rozdziale „UŻYTKOWANIE POJAZDU”.

Lampka kontrolna wyłączenia funkcji ostrzegania o zjeżdżaniu z pasa ruchu (w niektórych wersjach)

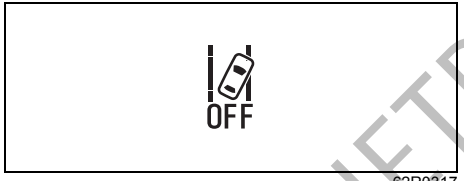

62R0317

Lampka świeci się przez chwilę po obróceniu wyłącznika zapłonu do pozycji „ON” lub po wybraniu przyciskiem rozruchu stanu „ON”, umożliwiając sprawdzenie jej działania.

W opisanych poniżej sytuacjach lampka ponownie zaświeci się przy włączonym zapłonie, sygnalizując, że ostrzeganie o zjeżdżaniu z pasa ruchu i ostrzeganie niestabilności kierunku jazdy nie działa.

- Gdy zostanie naciśnięty wyłącznik funkcji ostrzegania o zjeżdżaniu z pasa ruchu, powodując jej wyłączenie.
- Gdy wyłącznik układu antypoślizgowego zostanie przytrzymany w pozycji wciśniętej, powodując wyłączenie niektórych funkcji układu ESP® (oprócz funkcji przeciwdziałania blokowaniu kół podczas hamowania) i zaświecenie się lampki kontrolnej wyłączenia funkcji antypoślizgowych.

Szczegółowe informacje podane są pod hasłem „Układ reagowania przedkolizyjnego z detekcją dwukanałową (w niektórych wersjach)” w rozdziale „UŻYTKOWANIE POJAZDU”.

Lampka ostrzegawcza funkcji przeciwdziałania zjeżdżaniu z pasa ruchu (w niektórych wersjach)



74SB12002

Lampka świeci się przez chwilę po obróceniu wyłącznika zapłonu do pozycji „ON” lub po wybraniu przyciskiem rozruchu stanu „ON”, umożliwiając sprawdzenie jej działania.
Lampka ta ponownie zaświeci się, gdy zadziała funkcja przeciwdziałania zjeżdżaniu z pasa ruchu.

INFORMACJA:
Jeżeli lampka ta nie działa, nie ma możliwości kontrolowania aktywności funkcji przeciwdziałania zjeżdżaniu z pasa ruchu. Funkcję przeciwdziałania zjeżdżaniu z pasa ruchu należy wyłączyć za pomocą jej wyłącznika. Ponadto należy zlecić autoryzowanej stacji obsługi SUZUKI lub specjalistycznemu warsztatowi sprawdzenie tego układu.

Świecenie się lampki w sytuacji innej niż wyżej opisana sygnalizuje nieprawidło-

DO UŻYTKU WEWNĘTRZNEGO

wość związaną z funkcją przeciwdziałania zjeżdżaniu z pasa ruchu. Należy zlecić autoryzowanej stacji obsługi SUZUKI lub specjalistycznemu warsztatowi sprawdzenie tego układu.

Szczegółowe informacje podane są pod hasłem „Przeciwdziałanie zjeżdżaniu z pasa ruchu (w niektórych wersjach)" w rozdziale „UŻYTKOWANIE POJAZDU".

Lampka ostrzegawcza układu adaptacyjnej kontroli prędkości jazdy (w niektórych wersjach)



54P000233

Lampka świeci się przez chwilę po wybraniu przyciskiem rozruchu stanu „ON", umożliwiając sprawdzenie jej działania.

Gdy wyłącznik układu antypoślizgowego zostanie przytrzymany w pozycji wciśniętej, powodując wyłączenie niektórych funkcji układu ESP® (oprócz funkcji przeciwdziałania blokowaniu kół podczas hamowania), zaświeci się również lampka ostrzegawcza układu adaptacyjnej kontroli prędkości jazdy.

Jeżeli lampka nie zgaśnie, sygnalizuje usterkę układu adaptacyjnej kontroli prędkości jazdy. Należy zlecić autoryzowanej stacji obsługi SUZUKI lub specjalistycznemu warsztatowi sprawdzenie tego układu.

Szczegółowe informacje podane są pod hasłem „Adaptacyjna kontrola prędkości jazdy (w niektórych wersjach)" w rozdziale „UŻYTKOWANIE POJAZDU".

Lampka ostrzegawcza automatycznego poziomowania reflektorów (w niektórych wersjach)

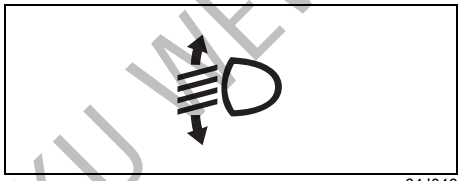

64J046

Lampka świeci się przez chwilę po obróceniu wyłącznika zapłonu do pozycji „ON" lub po wybraniu przyciskiem rozruchu stanu „ON", umożliwiając sprawdzenie jej działania.

Zaświecenie się lampki sygnalizuje usterkę w układzie automatycznego poziomowania reflektorów. Należy zlecić autoryzowanej stacji obsługi SUZUKI lub specjalistycznemu warsztatowi usunięcie usterki.

Lampka kontrolna tylnego światła przeciwmgielnego (w niektórych wersjach)

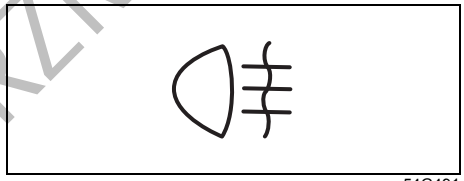

54G491

Lampka świeci się, gdy włączone jest tylne światło przeciwmgielne.

DO UŻYTKU WEWNĘTRZNEGO

Lampka ostrzegawcza diodowych świateł mijania (w niektórych wersjach)

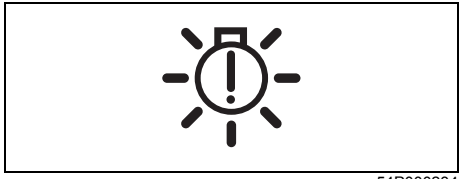

54P000234

Lampka świeci się przez chwilę po obróceniu wyłącznika zapłonu do pozycji „ON” lub po wybraniu przyciskiem rozruchu stanu „ON”, umożliwiając sprawdzenie jej działania.

Zaświecenie się lampki sygnalizuje usterkę w układzie świateł diodowych. Należy wtedy zatrzymać samochód w bezpiecznym miejscu i zwrócić się o pomoc do autoryzowanej stacji obsługi SUZUKI lub specjalistycznego warsztatu.

Lampki kontrolne kierunkowskazów

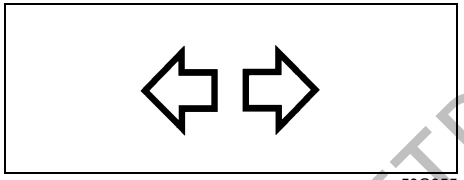

50G055

W chwili włączenia prawego lub lewego kierunkowskazu w zespole wskaźników zaświeci się odpowiadająca mu kierunkiem zielona strzałka, migając w tym samym rytmie co kierunkowskaz. Po włączeniu świateł awaryjnych błyskają obie strzałki lampki kontrolnej wraz ze wszystkimi kierunkowskazami.

Lampka kontrolna świateł drogowych

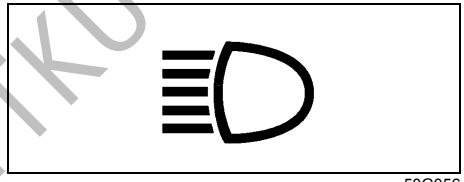

50G056

Lampka świeci się, gdy włączone są światła drogowe.

Lampka kontrolna świateł pozycyjnych

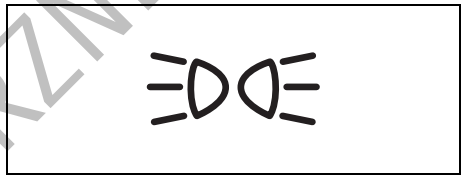

64J045

Lampka świeci się, gdy przełącznik świateł jest w pozycji drugiej lub trzeciej.

DO UŻYTKU WEWNĘTRZNEGO

Lampka ostrzegawcza napędu na cztery koła (w niektórych wersjach)

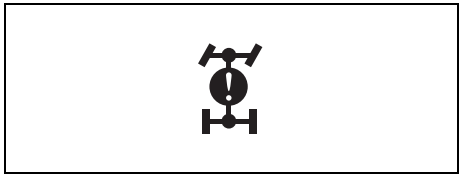

57L30042

Lampka świeci się przez chwilę po obróceniu wyłącznika zapłonu do pozycji „ON” lub po wybraniu przyciskiem rozruchu stanu „ON”, umożliwiając sprawdzenie jej działania.

- Świecenie się lampki sygnalizuje nieprawidłowość w układzie sterującym czterozakresowego napędu obu osi jezdnych. Układ zostanie wyłączony.
- W poniższych sytuacjach lampka błyska i układ zostanie wyłączony.
  – Samochód ma zamontowane koła o różnych średnicach.
  – Nastąpiło przegrzanie podzespołów układu przeniesienia napędu w efekcie wirowania koła napędowego w miejscu, np. w błocie lub śniegu.

INFORMACJA:
Gdy lampka zacznie błyskać, należy niezwłocznie zatrzymać samochód w bezpiecznym miejscu, by uniknąć uszkodzenia elementów układu napędowego. Za wyjątkiem sytuacji, gdy założone są koła o różnych średnicach, pozostawienie przez pewien czas silnika pracującego na biegu jałowym spowoduje wznowienie działania układu i zgaśnięcie lampki.

Lampka sygnalizacyjna konieczności wymiany oleju (w niektórych wersjach)



79JM007

Samochód ten wyposażony jest w układ monitorujący czas eksploatacji oleju, który za pomocą lampki sygnalizacyjnej informuje o konieczności wymiany oleju i filtra oleju.
Gdy lampka świeci się, należy niezwłocznie wymienić olej silnikowy wraz z jego filtrem.
Szczegółowe informacje o wymianie oleju silnikowego i filtra oleju podane są pod hasłem „Wymiana oleju silnikowego i filtra oleju” w rozdziale „PRZEGLĄDY I OBSŁUGA OKRESOWA”.

Lampka świeci się przez kilka sekund po obróceniu wyłącznika zapłonu do pozycji „ON” lub po wybraniu przyciskiem rozruchu stanu „ON”, umożliwiając sprawdzenie jej działania.

Gdy zostanie osiągnięty określony stan licznika przebiegu całkowitego lub upłynie ustalony czas, lampka ta świeci się przy włączonym zapłonie. Równocześnie na wyświetlaczu informacyjnym pojawia się komunikat dodatkowo sygnalizujący konieczność wymiany oleju silnikowego wraz z jego filtrem. Po wymianie oleju silnikowego i przywróceniu stanu początkowego układu monitorującego lampka zgaśnie.

Po każdej wymianie oleju silnikowego konieczne jest wyłączenie lampki, aby związany z nią układ monitorujący mógł w prawidłowy sposób zasygnalizować kolejny termin wymiany oleju. Po tej operacji lampka zgaśnie. Wskazówki dotyczące inicjowania układu podane są pod hasłem „Wyświetlacz informacyjny” w tym rozdziale.

UWAGA
Gdy lampka świeci się, dalsza praca silnika grozi jego poważnym uszkodzeniem. **Wymiany oleju silnikowego wraz z jego filtrem należy dokonać niezwłocznie po zaświeceniu się lampki.**

DO UŻYTKU WEWNĘTRZNEGO

INFORMACJA:
- *Lampka ta służy jako przypomnienie o konieczności wymiany oleju silnikowego wraz z jego filtrem zgodnie z harmonogramem obsługi okresowej.*
- *Nawet w przypadku wcześniejszej wymiany oleju konieczne jest ponowne zainicjowanie układu monitorującego. Zalecane jest powierzenie operacji inicjowania układu monitorującego autoryzowanej stacji obsługi SUZUKI lub specjalistycznemu warsztatowi. Wskazówki umożliwiające samodzielne wykonanie inicjowania układu podane są pod hasłem „Ustawienia funkcyjne" w tym rozdziale.*
- *W następujących przypadkach należy zwrócić się do autoryzowanej stacji obsługi SUZUKI lub specjalistycznego warsztatu w celu zmiany ustawień układu monitorującego:*
  – W przypadku wymiany oleju z klasyfikacją ACEA lub oryginalnego oleju SUZUKI na inny produkt, bądź wymiany odwrotnej.
  – W przypadku zmiany warunków eksploatacji samochodu z normalnych (odpowiadających harmonogramowi podanemu w punkcie „Plan obsługi okresowej" w rozdziale „PRZEGLĄDY I OBSŁUGA OKRESOWA") na trudne (odpowiadające harmonogramowi podanemu w punkcie „Obsługa zalecana w trudnych warunkach eksploatacji") lub odwrotnie.

Lampka kontrolna automatycznego wstrzymania pracy silnika (w niektórych wersjach)

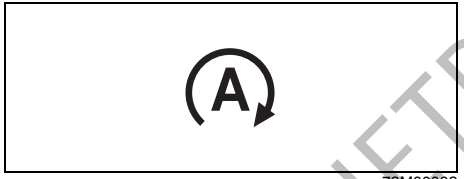

72M00032

Lampka świeci się przez chwilę po obróceniu wyłącznika zapłonu do pozycji „ON" lub po wybraniu przyciskiem rozruchu stanu „ON", umożliwiając sprawdzenie jej działania.

Zaświecenie się lampki sygnalizuje automatyczne wstrzymanie pracy silnika przez układ ENG A-STOP.

- Wersje z silnikiem K14D: opis pod hasłem „Automatyczne wstrzymywanie pracy silnika (wersje z silnikiem K14D)" w rozdziale „UŻYTKOWANIE POJAZDU".
- Wersje z silnikiem innym niż K14D: opis pod hasłem „Automatyczne wstrzymywanie pracy silnika (oprócz wersji z silnikiem K14D) (w niektórych wersjach)" w rozdziale „UŻYTKOWANIE POJAZDU".

Lampka kontrolna wyłączenia funkcji automatycznego wstrzymywania pracy silnika (w niektórych wersjach)

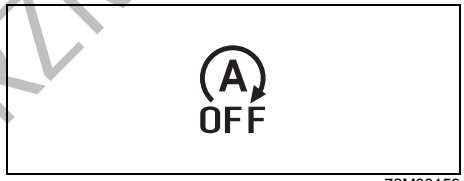

72M00159

Lampka świeci się przez chwilę po obróceniu wyłącznika zapłonu do pozycji „ON" lub po wybraniu przyciskiem rozruchu stanu „ON", umożliwiając sprawdzenie jej działania.

Lampka zaświeci się po naciśnięciu wyłącznika układu automatycznego wstrzymywania pracy silnika.

Gdy lampka ta błyska podczas jazdy, mogła wystąpić nieprawidłowość w układzie automatycznego wstrzymywania pracy silnika. Należy zlecić autoryzowanej stacji obsługi SUZUKI lub specjalistycznemu warsztatowi sprawdzenie układu.

- Wersje z silnikiem K14D: opis pod hasłem „Automatyczne wstrzymywanie pracy silnika (wersje z silnikiem K14D)" w rozdziale „UŻYTKOWANIE POJAZDU".
- Wersje z silnikiem innym niż K14D: opis pod hasłem „Automatyczne wstrzymywanie pracy silnika (oprócz wersji z silnikiem K14D) (w niektórych wersjach)" w rozdziale „UŻYTKOWANIE POJAZDU".

DO UŻYTKU WEWNĘTRZNEGO

Lampka kontrolna odzyskiwania energii podczas zwalniania (w niektórych wersjach)

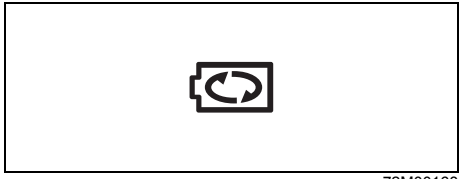

72M00168

Lampka świeci się przez chwilę po obróceniu wyłącznika zapłonu do pozycji „ON” lub po wybraniu przyciskiem rozruchu stanu „ON”, umożliwiając sprawdzenie jej działania.

Lampka ta świeci się w trakcie działania funkcji odzyskiwania energii podczas zwalniania.

Szczegółowe informacje podane są pod hasłem „Układ hybrydowy SHVS (w niektórych wersjach)” lub „Hybrydowy zespół napędowy (w niektórych wersjach)” w rozdziale „UŻYTKOWANIE POJAZDU”.

Lampka ostrzegawcza filtra cząstek stałych (w niektórych wersjach)

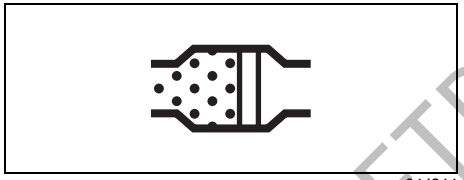

64J244

Lampka ostrzegawcza filtra cząstek stałych w układzie wydechowym silnika o zapłonie iskrowym (filtra GPF) świeci się przez kilka sekund po włączeniu zapłonu, umożliwiając sprawdzenie działania żarówki. Jeżeli lampka ta zaświeci się podczas jazdy, sygnalizuje niemal całkowite zapełnienie filtra GPF. Aby lampka ostrzegawcza zgasła, samochód musi pozostać w ruchu aż do zakończenia procesu regeneracji filtra.

Zwykle trwa to około 25 minut.
Optymalne warunki dla procesu regeneracji zapewnia jazda z prędkością co najmniej 50 km/h lub utrzymywanie prędkości obrotowej silnika powyżej 2000 obr/min.

Gdy lampka ostrzegawcza zgaśnie, regeneracja filtra cząstek stałych została zakończona.
Szczegółowe informacje o filtrze GPF podane są pod hasłem „Filtr cząstek stałych w układzie wydechowym” w rozdziale „UŻYTKOWANIE POJAZDU”.

UWAGA

Gdy zaświeci się lampka ostrzegawcza filtra cząstek stałych, należy dokonać jego wymuszonej regeneracji. Zaniechanie tej operacji może doprowadzić do poważniejszej awarii samochodu.

DO UŻYTKU WEWNĘTRZNEGO

Lampka ostrzegawcza hybrydowego zespołu napędowego (w niektórych wersjach)

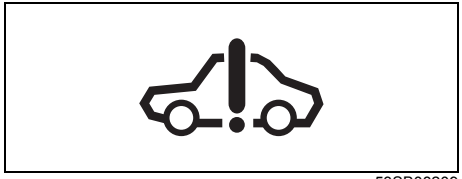

53SB08209

Lampka świeci się przez chwilę po wybraniu przyciskiem rozruchu stanu „ON”, umożliwiając sprawdzenie jej działania.

W razie wystąpienia usterki hybrydowego zespołu napędowego, instalacji wysokonapięciowej lub obwodu podciśnienia dla urządzenia wspomagającego w układzie hamulcowym, lampka zaświeci się w sposób ciągły lub zacznie błyskać. W takiej sytuacji należy zlecić autoryzowanej stacji obsługi SUZUKI lub specjalistycznemu warsztatowi sprawdzenie samochodu.

- Gdy lampka ostrzegawcza hybrydowego zespołu napędowego się świeci, może zostać przerwane zasilanie elektryczne niektórych urządzeń elektrycznych, stwarzając ryzyko wypadku. Gdy tak się zdarzy, następujące urządzenia wymagają sprawdzenia:
  – Radioodtwarzacz lub system multimedialny (w niektórych wersjach)
  – Zespół kamer 360° (w niektórych wersjach)
  – Tylna kamera (w niektórych wersjach)
- Gdy lampka ostrzegawcza hybrydowego zespołu napędowego się świeci, może nie działać funkcja ciągu jałowego. Przy ruszaniu w górę pochyłości należy wtedy korzystać z hamulca postojowego.
- Zaświeceniem się tej lampki ostrzegawczej sygnalizowana jest awaria zespołu rozrusznika zintegrowanego z alternatorem (urządzenia ISG).

Wskaźnik trybu jazdy z napędem elektrycznym (w niektórych wersjach)



53SB08211

Lampka ta świeci się, gdy hybrydowy zespół napędowy wstrzymał działanie silnika spalinowego.

Wskaźnik trybu ekonomicznego (w niektórych wersjach)



53SB08213

Wskaźnik ten świeci się w trybie jazdy ekonomicznej.

Lampka ostrzegawcza akustycznego ostrzegania o ruchu pojazdu (w niektórych wersjach)



53SB08212

Lampka świeci się przez chwilę po wybraniu przyciskiem rozruchu stanu „ON”, umożliwiając sprawdzenie jej działania.

Błyskanie lampki sygnalizuje usterkę funkcji akustycznego ostrzegania o ruchu pojazdu. Należy zlecić autoryzowanej stacji obsługi SUZUKI lub specjalistycznemu warsztatowi sprawdzenie samochodu.

DO UŻYTKU WEWNĘTRZNEGO

Lampka kontrolna stanu gotowości (w niektórych wersjach)



74SB20206

Gdy dźwignia skrzyni biegów jest w położeniu „P” i naciśnięty jest pedał hamulca, naciśnięcie przycisku rozruchu włącza hybrydowy zespół napędowy w stan gotowości, co sygnalizowane jest zaświeceniem się tej lampki.

⚠ OSTRZEŻENIE

W przypadku zgaśnięcia tej lampki podczas jazdy wystąpią wyszczególnione poniżej nieprawidłowości. Należy wtedy zatrzymać samochód w bezpiecznym miejscu i spróbować ponownie nacisnąć przycisk rozruchu.

- **Zwiększony opór przy obracaniu kierownicy, spowodowany brakiem wspomagania w układzie kierowniczym.**
- **Niedziałanie układu ABS (w przypadku równoczesnego zaświecenia się lampki ostrzegawczej układu ABS).**
- **Jeżeli mimo powtórnych naciśnięć przycisku rozruchu lampka kontrolna stanu gotowości nie zaświeci się, należy zwrócić się do autoryzowanej stacji obsługi SUZUKI lub specjalistycznego warsztatu.**

Lampka sygnalizacyjna konieczności naciśnięcia pedału hamulca (w niektórych wersjach)

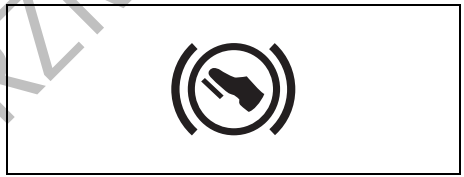

53SB08214

Lampka ta zaświeci się w przypadku nienaciśnięcia pedału hamulca w następujących sytuacjach:

- Gdy dźwignia skrzyni biegów zostanie przestawiona z położenia „N” w położenie „D”, „M” lub „R” podczas przemieszczania się samochodu (np. przy wjeżdżaniu do garażu lub manewrowaniu na parkingu). Rozlegnie się około jednosekundowy sygnał akustyczny zacznie błyskać wskaźnik „N”. Należy wtedy naciskając pedał hamulca zatrzymać samochód i ponownie przestawić dźwignię skrzyni biegów.

DO UŻYTKU WEWNĘTRZNEGO

Główna lampka ostrzegawcza



68PM00278

Lampka ta może błyskać, gdy na wyświetlaczu informacyjnym widoczny jest komunikat ostrzegawczy.

Szczegółowe informacje podane są pod hasłem „Wyświetlacz informacyjny” w tym rozdziale.

DO UŻYTKU WEWNĘTRZNEGO

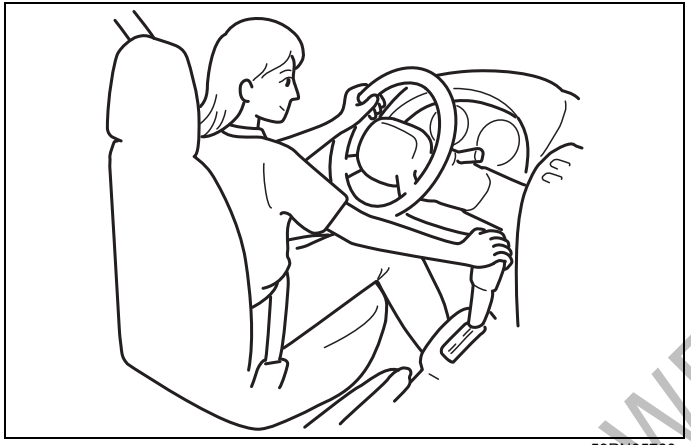

59RN05760a

Czynności obsługi codziennej 5-1
Zużycie oleju silnikowego 5-4
Wyłącznik zapłonu (wersja bez elektronicznego kluczyka) 5-5
Przycisk rozruchu (wersja z elektronicznym kluczykiem) ...5-7
Immobilizer 5-9
Pedały 5-11
Przycisk rozruchu* 5-12
Uruchamianie i zatrzymywanie silnika (wersja bez elektronicznego kluczyka) 5-16
Uruchamianie i zatrzymywanie silnika lub hybrydowego zespołu napędowego (wersja z elektronicznym kluczykiem) 5-18

UŻYTKOWANIE POJAZDU

Zalecenia i uwagi dotyczące silnika wyposażonego w turbosprężarkę 5-24
Układ hybrydowy SHVS (wersja z silnikiem K14D) 5-24
Automatyczne wstrzymywanie pracy silnika (wersja z silnikiem K14D) 5-27
Hybrydowy zespół napędowy * 5-41
Dźwignia hamulca postojowego 5-51
Uwagi dotyczące parkowania samochodu 5-52
Używanie skrzyni biegów 5-56
Wskaźnik biegu 5-64
Uwagi dotyczące wersji z automatyczną skrzynią biegów *...5-67
Specyficzne cechy pojazdu z automatyczną skrzynią biegów * 5-68
Jazda z automatyczną skrzynią biegów * 5-69
Czterozakresowy napęd wszystkich kół * 5-74
Automatyczna kontrola prędkości jazdy * 5-81
Ogranicznik prędkości jazdy * 5-84
Funkcje wspomagające bezpieczne prowadzenie * 5-86
Czujniki odległości przy parkowaniu * 5-167
Tylna kamera * 5-174
Elektronicznie wspomagana stabilizacja ruchu pojazdu ...5-177
Hamowanie 5-181
Przeciwdziałanie blokowaniu kół przy hamowaniu (ABS) ...5-184
Monitorowanie ciśnienia w ogumieniu * 5-188
System powiadamiania alarmowego eCall * 5-196
Usługi łączności mobilnej (zaplanowane do uruchomienia w drugiej połowie 2022 roku w większości krajów europejskich) 5-207

*** w niektórych wersjach**

DO UŻYTKU WEWNĘTRZNEGO

Czynności obsługi codziennej

Przed rozpoczęciem jazdy

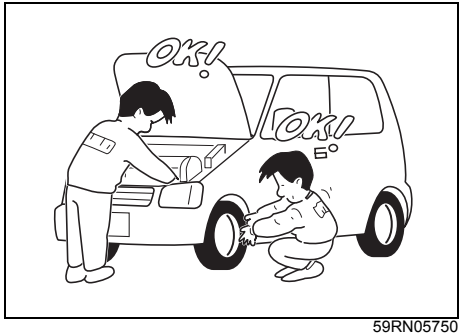

59RN05750

1) Sprawdzić, czy szyby, lusterka, światła i elementy odblaskowe są czyste i nieuszkodzone.
2) Sprawdzić opony i koła, a w szczególności:
   – głębokość bieżnika,
   – czy nie ma nietypowych śladów zużycia,
   – czy nie są poluzowane nakrętki lub śruby mocujące koła,
   – czy nie ma przywierających obcych materiałów, np. gwoździ, kamieni itp.

Szczegółowe wskazówki podane są pod hasłem „Opony” w rozdziale „PRZEGLĄDY I OBSŁUGA OKRESOWA”.

3) Sprawdzić, czy nie występują wycieki płynów i materiałów eksploatacyjnych.

INFORMACJA:
Kapanie wody z układu klimatyzacji, który pracuje lub pracował, jest objawem normalnym.

4) Sprawdzić, czy pokrywa komory silnikowej jest prawidłowo zatrzaśnięta.
5) Sprawdzić działanie świateł pozycyjnych, mijania i drogowych, kierunkowskazów, świateł hamowania oraz sygnału dźwiękowego.
6) Wyregulować położenie fotela i zagłówka.
7) Sprawdzić działanie oraz stan regulacji pedału hamulca zasadniczego i dźwigni hamulca postojowego.
   Szczegóły podane są pod hasłem „Hamulce” w rozdziale „PRZEGLĄDY I OBSŁUGA OKRESOWA”.
8) Wyregulować ustawienie lusterek wstecznych.
9) Upewnić się, czy wszyscy jadący mają prawidłowo zapięte pasy bezpieczeństwa.
10) Sprawdzić, czy po obróceniu wyłącznika zapłonu do pozycji „ON” lub wybraniu przyciskiem rozruchu stanu „ON”, zapalają się wszystkie lampki ostrzegawcze.
11) Sprawdzić stan wszystkich wskaźników.
12) Po zwolnieniu hamulca postojowego sprawdzić, czy przy pracującym silniku nie świeci się lampka ostrzegawcza układu hamulcowego.

Raz na tydzień lub przy okazji uzupełniania paliwa należy w komorze silnikowej sprawdzić:

1) Poziom oleju silnikowego
2) Poziom płynu w układzie chłodzenia silnika
3) Poziom płynu w układzie hamulcowym
4) Poziom elektrolitu (kwasu) w akumulatorze
5) Poziom płynu do spryskiwaczy szyb
6) Działanie zamka pokrywy komory silnikowej
   W tym celu wewnątrz pojazdu pociągnąć dźwignię zwalniającą zamek. Sprawdzić, czy bez zwolnienia zatrzasku pomocniczego pokrywa nie daje się podnieść. Po sprawdzeniu działania należy pokrywę prawidłowo zatrzasnąć. Plan okresowego smarowania mechanizmu podany jest w podpunkcie „Zatrzaski, zawiasy i zamki” punktu „Podwozie, nadwozie i inne” w „Planie obsługi okresowej” w rozdziale „PRZEGLĄDY I OBSŁUGA OKRESOWA”.

⚠ OSTRZEŻENIE

Przed rozpoczęciem jazdy należy sprawdzić, czy pokrywa komory silnikowej jest całkowicie zamknięta i zablokowana. W przeciwnym razie może się ona nagle podnieść podczas jazdy i ograniczyć widoczność, co może doprowadzić do wypadku.

Co najmniej raz w miesiącu lub za każdym razem przy okazji tankowania należy przy użyciu manometru skontrolować ciśnienie w ogumieniu.

DO UŻYTKU WEWNĘTRZNEGO

W razie niepokojących objawów

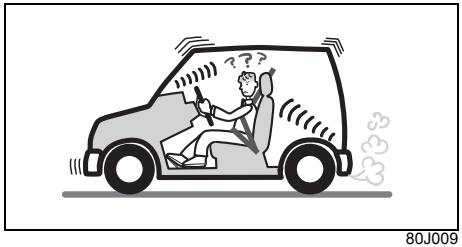

80J009

⚠ PRZESTROGA

Korzystanie z samochodu, gdy zaistnieją opisane poniżej sytuacje, naraża na nieprawidłowe działanie jego funkcji i grozi wypadkiem. Skonsultować się z autoryzowaną stacją obsługi SUZUKI lub specjalistycznym warsztatem.

- **Ślady oleju lub innego płynu pod samochodem.**
- **Niski poziom płynu hamulcowego.**
- **Nietypowe zapachy, odgłosy lub wibracje.**
- **Inny niż zwykle opór przy operowaniu kierownicą lub pedałami.**

Kontrolowanie ciśnienia w ogumieniu

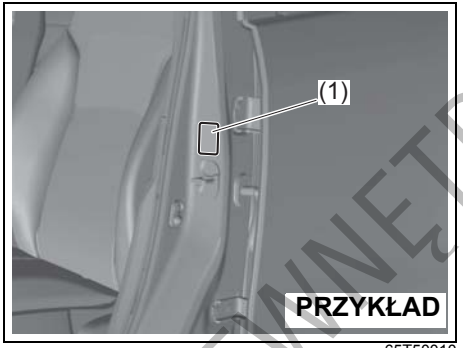

65T50010

- Należy regularnie sprawdzać i w razie potrzeby korygować ciśnienie w ogumieniu. Zalecane ciśnienie w oponach podane jest na naklejce informacyjnej (1), umieszczonej na słupku drzwi kierowcy.
- Jazda z niedostatecznym ciśnieniem w ogumieniu może prowadzić do przyspieszonego zużycia krawędzi opon, a także powodować zwiększone zużycie paliwa.

⚠ OSTRZEŻENIE

- **Jazda z bardzo niskim ciśnieniem w ogumieniu grozi rozerwaniem opony i wypadkiem. Nie należy jeździć, gdy ciśnienie w oponie jest bardzo niskie.**

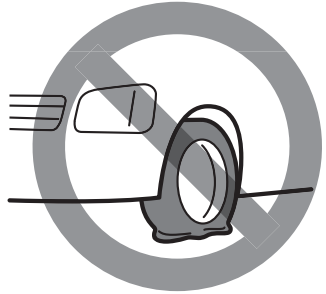

69RHS173

- **Nieprawidłowe ciśnienie w ogumieniu może powodować zwiększone zużycie paliwa oraz wyszczególnione poniżej skutki, mogące doprowadzić do wypadku lub nieprawidłowego działania funkcji samochodu. Należy utrzymywać prawidłowe ciśnienie w ogumieniu.**
  - **– Obniżenie stateczności ruchu samochodu**
  - **– Wydłużenie drogi hamowania**

>>

DO UŻYTKU WEWNĘTRZNEGO

⚠ OSTRZEŻENIE

cd.

– Nieprawidłowa detekcja prędkości obrotowej kół, co ma negatywny wpływ na:
- **Układ ABS**
- **Funkcja sygnalizowania hamowania awaryjnego (funkcja ESS)**
- **Elektronicznie wspomagana stabilizacja ruchu pojazdu**
- **Układ reagowania przedkolizyjnego (DCBS)**

Kontrolowanie stanu akumulatora

Samochód ten może być wyposażony w następujące rodzaje akumulatorów:
- Akumulator kwasowo-ołowiowy
  Służy do zasilania elektrycznego podzespołów mechanicznych.
- Akumulator litowo-jonowy
  Służy do zasilania urządzeń elektrycznych.

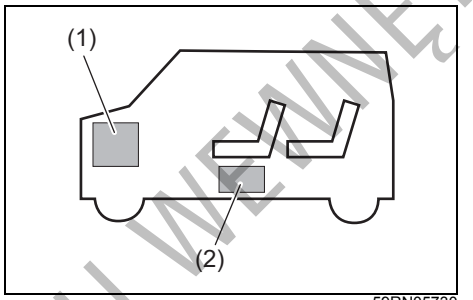

59RN05730

(1) Akumulator kwasowo-ołowiowy
(2) Akumulator litowo-jonowy

W celu uniknięcia nieprawidłowego postępowania z akumulatorem, należy uważnie zapoznać się z informacjami podanymi w punktach „Akumulator kwasowo-ołowiowy” oraz „Akumulator litowo-jonowy”.
- Akumulatory kwasowo-ołowiowe i litowo-jonowe ulegają stopniowemu samoistnemu rozładowaniu. W celu uniknięcia ryzyka ich całkowitego rozładowania, samochód powinien przynajmniej raz w miesiącu jeździć przez co najmniej 30 minut, co umożliwi uzupełnienie zgromadzonej w nich energii elektrycznej.

Akumulator kwasowo-ołowiowy

Sprawdzanie poziomu elektrolitu w akumulatorze kwasowo-ołowiowym

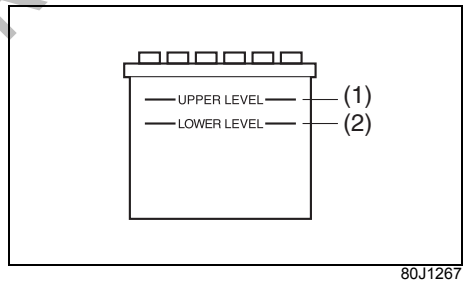

80J1267

Gdy poziom elektrolitu w akumulatorze spadnie poniżej dolnej granicy (2), należy go uzupełnić do górnej granicy (1). Niedobór elektrolitu przyczynia się do skrócenia trwałości akumulatora.

DO UŻYTKU WEWNĘTRZNEGO

⚠ OSTRZEŻENIE

- **Zbyt niski poziom elektrolitu może doprowadzić do przegrzania akumulatora i jego eksplozji. Nie należy używać ani doładowywać akumulatora, w którym poziom elektrolitu jest poniżej dolnej granicy.**
- **Poluzowane zaciski akumulatora mogą być przyczyną pożaru lub awarii. Przy podłączaniu zacisków akumulatora należy pamiętać o ich mocnym dociągnięciu.**

UWAGA

Akumulator kwasowo-ołowiowy w tym samochodzie jest specjalnie przystosowany do współpracy z układem automatycznego wstrzymywania i wznawiania pracy silnika, przez co wymaga przestrzegania podanych niżej zaleceń. Nieprzestrzeganie ich może doprowadzić do usterki układu lub skrócenia żywotności akumulatora.

- **W razie konieczności wymiany, należy zastosować wyłącznie akumulator zalecanego typu. (Nie stosować akumulatora innego typu.)**
- **Nie podłączać urządzeń elektrycznych do zacisków akumulatora.**

Akumulator litowo-jonowy

W tego rodzaju akumulator, umieszczony pod przednim fotelem pasażera, są wyposażone jedynie wersje z układem hybrydowego wspomagania napędu.

- Akumulator litowo-jonowy jest bezobsługowy. Jednak w celu uniknięcia ryzyka jego całkowitego rozładowania, samochód powinien przynajmniej raz w miesiącu jeździć przez co najmniej 30 minut.
- W przypadku konieczności wymiany lub złomowania akumulatora litowo-jonowego należy skonsultować się z autoryzowaną stacją obsługi SUZUKI lub specjalistycznym warsztatem.

⚠ OSTRZEŻENIE

Ponieważ niewłaściwe postępowanie z akumulatorem litowo-jonowym stwarza ryzyko pożaru lub porażenia elektrycznego, należy przestrzegać podanych niżej zaleceń.

- **Nie wymontowywać ani nie rozmontowywać tego akumulatora.**
- **Nie dopuszczać do jego zamoczenia.**
- **Nie narażać go na uderzenia.**
- **Nie opierać ani nie kłaść na nim żadnych przedmiotów.**
- **Nie odłączać przewodów tego akumulatora ani nie podłączać urządzeń elektrycznych do jego zacisków.**

Zużycie oleju silnikowego

Jest rzeczą naturalną, że podczas normalnej pracy silnik zużywa pewne ilości oleju.

Ilość zużywanego oleju jest uzależniona od jego lepkości, gatunku oraz warunków, w jakich samochód jest eksploatowany.
Jazda z dużymi prędkościami oraz częste przyspieszanie i hamowanie silnikiem powodują zwiększone zużycie oleju. Zużycie oleju również wzrasta przy dużym obciążeniu silnika.
Nowy silnik spala więcej oleju, ponieważ jego tłoki, pierścienie tłokowe i ścianki cylindrów jeszcze nie zdążyły dopasować się wzajemnie. Zużycie oleju przez silnik stabilizuje się po przejechaniu około 5000 km.

Zużycie oleju silnikowego:
Maks. 1,0 L na 1000 km

Przy ocenie wielkości zużycia oleju należy uwzględnić, że w trakcie eksploatacji oleju mogą pojawiać się obce domieszki, utrudniając określenie jego rzeczywistego poziomu.
Jeżeli, na przykład, samochód jest wykorzystywany na krótkich trasach zużywając przy tym prawidłową ilość oleju, miarka poziomu oleju może nie wykazać żadnego ubytku nawet po przejechaniu 1000 i więcej kilometrów. Dzieje się tak na skutek stopniowego rozcieńczania oleju paliwem lub skroplinami pary wodnej, co stwarza wrażenie, że oleju nie ubywa.

DO UŻYTKU WEWNĘTRZNEGO

Natomiast podczas dłuższej jazdy z dużą prędkością, np. na autostradzie, domieszki te ulegają odparowaniu, co może sprawiać wrażenie, że zużycie oleju gwałtownie wzrosło.

Kontrolowanie stanu układu wydechowego

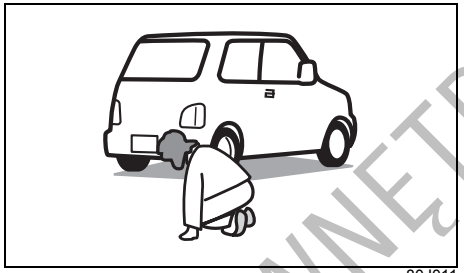

80J011

Należy okresowo sprawdzać, czy w okładzie wydechowym nie pojawiły się perforacje lub pęknięcia.

⚠ OSTRZEŻENIE

Nieszczelności w układzie wydechowym mogą powodować wnikanie spalin do wnętrza samochodu, grożące zatruciem tlenkiem węgla. W razie stwierdzenia nieprawidłowości należy skonsultować się z autoryzowaną stacją obsługi SUZUKI lub specjalistycznym warsztatem.

Wyłącznik zapłonu (wersja bez elektronicznego kluczyka)

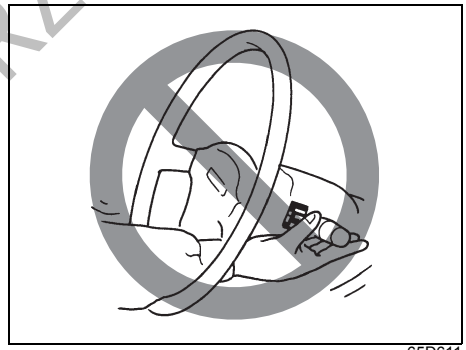

65D611

⚠ OSTRZEŻENIE

Sięganie do jakichkolwiek urządzeń przez koło kierownicy grozi odniesieniem obrażeń.

DO UŻYTKU WEWNĘTRZNEGO

PRZYKŁAD

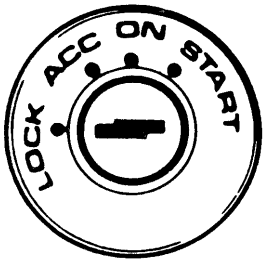

60B041

Wyłącznik zapłonu ma następujące cztery pozycje:

LOCK
Jest to normalna pozycja parkowania. Tylko w tej pozycji można wyjąć kluczyk.

Mechaniczna skrzynia biegów

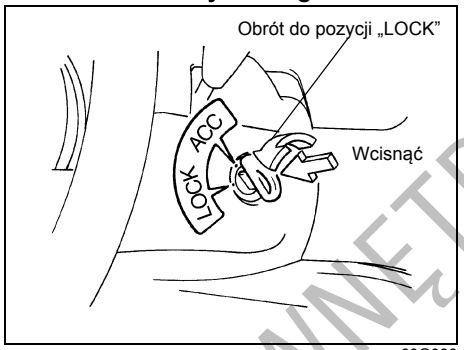

60G033

- **Wersje z mechaniczną skrzynią biegów**
  Aby obrócić wyłącznik zapłonu do pozycji „LOCK” należy wcisnąć kluczyk. W tej pozycji jest wyłączony zapłon, a po wyjęciu kluczyka zostaje zablokowany obrót kierownicy.
- **Wersje z automatyczną skrzynią biegów**
  Obrócenie wyłącznika zapłonu do pozycji „LOCK” możliwe jest tylko wtedy, gdy dźwignia skrzyni biegów jest w położeniu „P” (parkowanie). W tej pozycji zostaje zablokowany zapłon, obrót kierownicy i dźwignia skrzyni biegów.

W celu zwolnienia blokady kierownicy należy włożyć kluczyk do wyłącznika zapłonu, a następnie obrócić go w kierunku zgodnym z ruchem wskazówek zegara w jedną z pozostałych pozycji. W razie trudności z obróceniem kluczyka należy równocześnie lekko poruszać kołem kierownicy.

ACC
Silnik pozostaje unieruchomiony, lecz zasilane są akcesoria, jak na przykład radioodtwarzacz.

ON (włączony zapłon)
Jest to normalna pozycja robocza. Wszystkie urządzenia elektryczne są zasilane.

START
W pozycji tej dokonywany jest rozruch silnika przez rozrusznik. Natychmiast po podjęciu pracy przez silnik należy zwolnić nacisk na kluczyk.

INFORMACJA:
W samochodzie wyposażonym w akumulator litowo-jonowy, z jego okolic może dobiegać dźwięk przełączania przy obracaniu wyłącznika zapłonu do pozycji „ON” lub „LOCK”. Jest to normalny odgłos roboczy.

Sygnalizacja kluczyka w wyłączniku zapłonu (w niektórych wersjach)
Gdy kluczyk pozostaje w wyłączniku zapłonu i zostaną otwarte drzwi kierowcy, przerywany sygnał akustyczny przypomni o konieczności jego wyjęcia.

DO UŻYTKU WEWNĘTRZNEGO

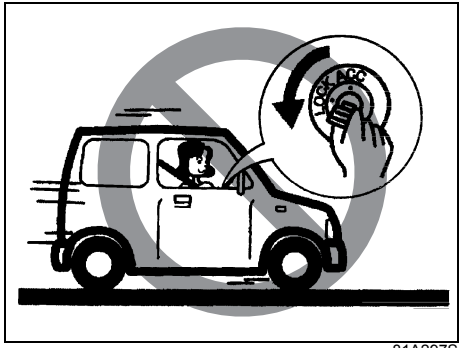

81A297S

⚠ OSTRZEŻENIE

- **Podczas jazdy nie należy obracać wyłącznika zapłonu do pozycji „LOCK" ani wyjmować z niego kluczyka, ponieważ spowoduje to zablokowanie obrotu kierownicy, uniemożliwiając kierowanie. Zatrzymanie silnika podczas jazdy spowoduje zablokowanie obrotu kierownicy, co uniemożliwi kierowanie.**

>>

⚠ OSTRZEŻENIE

cd.

- **Opuszczając samochód, nawet na krótki czas, należy zawsze obrócić wyłącznik zapłonu do pozycji „LOCK" i wyjąć z niego kluczyk. Nie należy także pozostawiać w zaparkowanym samochodzie dzieci bez opieki. Dzieci pozbawione nadzoru mogą przypadkowo uruchomić samochód lub w niekontrolowany sposób używać przycisków sterowania szyb bocznych oraz okna dachowego. W przypadku upalnej pogody grozi dzieciom także udar cieplny. W sytuacjach tych powstaje zagrożenie odniesienia poważnych lub nawet śmiertelnych obrażeń ciała.**

UWAGA

Gdy silnik nie pracuje, nie należy pozostawiać wyłącznika zapłonu w pozycji „ON", ponieważ powoduje to rozładowanie akumulatora kwasowo-ołowiowego.

Przycisk rozruchu (wersja z elektronicznym kluczykiem)

PRZYKŁAD

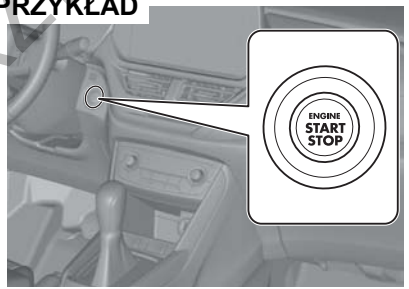

65T50020

LOCK (wyłączone zasilanie)
Jest to stan parkowania. Po wybraniu tego stanu przyciskiem rozruchu otwarcie lub zamknięcie którychkolwiek drzwi (łącznie z drzwiami bagażnika) spowoduje automatyczne unieruchomienie kierownicy.

ACC
Po wybraniu tego stanu przyciskiem rozruchu silnik lub hybrydowy zespół napędowy pozostaje unieruchomiony, lecz zasilane są urządzenia elektryczne, takie jak radioodtwarzacz, sterowanie lusterek wstecznych, czy gniazdo elektryczne. Gdy wybrany jest ten stan zasilania, na wyświetlaczu w zespole wskaźników widoczny jest następujący komunikat: „ACC"

DO UŻYTKU WEWNĘTRZNEGO

IGNITION SWITCH POSITION. Szczegółowe informacje podane są pod hasłem „Wyświetlacz informacyjny” w rozdziale „ZESPÓŁ WSKAŹNIKÓW”.

ON (włączony zapłon)

- **Gdy silnik lub hybrydowy zespół napędowy nie pracuje**
  Zasilane są urządzenia elektryczne, takie jak podnośniki szyb bocznych i wycieraczki. Po przełączeniu w ten stan przyciskiem rozruchu, na wyświetlaczu w zespole wskaźników widoczny jest następujący komunikat: „ON” IGNITION SWITCH POSITION.
- **Gdy silnik lub hybrydowy zespół napędowy pracuje**
  Wszystkie urządzenia elektryczne są zasilane. Po wybraniu tego stanu można uruchomić samochód, naciskając przycisk rozruchu.

START

- **Wersje z mechaniczną skrzynią biegów**
  Jeżeli kierowca ma przy sobie elektroniczny kluczyk, po przestawieniu dźwigni skrzyni biegów w położenie „N” (neutralne) i naciśnięciu pedału hamulca lub sprzęgła wybranie tego stanu przyciskiem rozruchu powoduje automatyczny rozruch silnika.
- **Wersje z automatyczną bądź zautomatyzowaną skrzynią biegów**
  Jeżeli kierowca ma przy sobie elektroniczny kluczyk, po przestawieniu dźwigni skrzyni biegów w położenie „P” (parkowanie) i naciśnięciu pedału hamulca wybranie tego stanu przyciskiem rozruchu powoduje automatyczny rozruch silnika lub hybrydowego zespołu napędowego. (Jeżeli zachodzi potrzeba rozruchu silnika lub hybrydowego zespołu napędowego w trakcie poruszania się pojazdu, należy ustawić dźwignię w położeniu „N”.)

UWAGA

Gdy silnik lub hybrydowy zespół napędowy nie pracuje, nie należy pozostawiać włączonego stanu „ACC” lub „ON”. Unikać zbyt długiego korzystania z radioodtwarzacza lub innych urządzeń elektrycznych, gdy przyciskiem rozruchu wybrany jest stan „ACC” lub „ON” (przy niepracującym silniku lub hybrydowym zespole napędowym), ponieważ grozi to rozładowaniem akumulatora kwasowo-ołowiowego.

INFORMACJA:

- *Nie ma potrzeby przytrzymywania naciśniętego przycisku rozruchu, aż do momentu rozpoczęcia pracy przez silnik lub hybrydowy zespół napędowy.*
- *Gdy wokół samochodu występują silne pola lub zakłócenia elektromagnetyczne, przycisk rozruchu może nie działać prawidłowo. W tym przypadku, na wyświetlaczu w zespole wskaźników widoczny jest następujący komunikat: „KEY FOB NOT DETECTED”.*
- *W samochodzie wyposażonym w akumulator litowo-jonowy, przy przełączaniu przyciskiem rozruchu w stan „ON” lub „LOCK” (wyłączone zasilanie) z okolic tego akumulatora może dobiegać odgłos przełączania. Jest to normalny odgłos roboczy.*
- *Pozostawienie wybranego przyciskiem rozruchu stanu „ON”, gdy lampka kontrolna stanu gotowości się nie świeci, powoduje rozładowywanie akumulatora trakcyjnego w układzie hybrydowego zespołu napędowego. Akumulator trakcyjny ulega rozładowywaniu również podczas postoju samochodu z pracującym silnikiem spalinowym. Grozi to obniżeniem napięcia i zatrzymaniem poboru energii z tego akumulatora, a w konsekwencji chwilowym brakiem możliwości jazdy w trybie napędu elektrycznego. Odzyskanie możliwości jazdy w trybie napędu elektrycznego wymaga przełączenia przyciskiem rozruchu w stan „LOCK” (wyłączone zasilanie) i uruchomienia hybrydowego zespołu napędowego.*

DO UŻYTKU WEWNĘTRZNEGO

Ostrzeżenie o niezwolnionej blokadzie kierownicy

Jeżeli mimo naciśnięcia przycisku rozruchu w celu przełączenia w stan „ON” blokada kierownicy nie zostanie zwolniona, na wyświetlaczu informacyjnym w zespole wskaźników ukaże się komunikat: „TRN. STEERING WHEEL TO RELEASE LOCK”. Szczegółowe informacje podane są pod hasłem „Wyświetlacz informacyjny” w rozdziale „ZESPÓŁ WSKAŹNIKÓW”.

INFORMACJA:
Wywieranie nacisku na kierownicę może uniemożliwić zwolnienie jej blokady oraz zaświecenie się lampki ostrzegawczej immobilizera / systemu elektronicznego kluczyka. W takim przypadku należy obrócić kierownicę w prawo lub w lewo w celu zmniejszenia nacisku i ponownie naciskając przycisk rozruchu przełączyć w żądany stan operacyjny.

Immobilizer

Układ ten, poprzez elektroniczną blokadę rozruchu silnika lub hybrydowego zespołu napędowego, ogranicza ryzyko kradzieży samochodu.
Silnik lub hybrydowy zespół napędowy może zostać uruchomiony wyłącznie przy użyciu oryginalnego kluczyka mechanicznego lub elektronicznego, z zaprogramowanym elektronicznym kodem identyfikacyjnym. Po obróceniu wyłącznika zapłonu do pozycji „ON” lub wybraniu przyciskiem rozruchu stanu „ON” kluczyk wysyła kod identyfikacyjny. W przypadku konieczności wykonania dodatkowego kluczyka należy skontaktować się z autoryzowaną stacją obsługi SUZUKI lub specjalistycznym warsztatem. Odpowiednie kody identyfikacyjne zapasowych kluczyków muszą zostać wprowadzone do pamięci modułu sterującego w samochodzie. Kluczyki wykonane przez zwykłego rzemieślnika nie będą funkcjonowały.

Jeżeli rozruch silnika lub hybrydowego zespołu napędowego jest możliwy, po obróceniu wyłącznika zapłonu do pozycji „ON” lub przełączeniu przyciskiem rozruchu w stan „ON” następuje wyłączenie elektronicznej blokady, sygnalizowane zaświeceniem się na około 2 sekundy lampki ostrzegawczej immobilizera / systemu elektronicznego kluczyka.

Po obróceniu wyłącznika zapłonu do pozycji „LOCK” lub przełączeniu przyciskiem rozruchu w stan „LOCK” (wyłączone zasilanie) elektroniczna blokada rozruchu zaczyna działać.

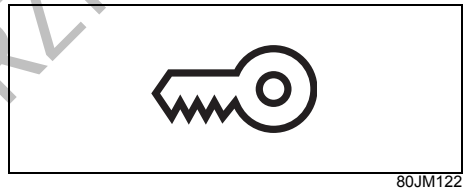

80JM122

Jeżeli po obróceniu wyłącznika zapłonu do pozycji „ON” lub wybraniu przyciskiem rozruchu stanu „ON” błyska lampka ostrzegawcza immobilizera / systemu elektronicznego kluczyka, uruchomienie silnika lub hybrydowego zespołu napędowego nie będzie możliwe.

UWAGA
Nie należy modyfikować ani demontować układu immobilizera. Modyfikacja lub demontaż tego układu uniemożliwi jego prawidłowe działanie.

INFORMACJA:
- *Błyskaniu lub świeceniu się lampki ostrzegawczej immobilizera / systemu elektronicznego kluczyka może towarzyszyć komunikat na wyświetlaczu informacyjnym.*
- *Układ immobilizera nie wymaga okresowej obsługi technicznej.*

DO UŻYTKU WEWNĘTRZNEGO

Wersje bez systemu elektronicznego kluczyka
Gdy lampka ta błyska, należy obrócić wyłącznik zapłonu do pozycji „LOCK”, a następnie z powrotem do pozycji „ON”.
Jeżeli lampka nadal błyska, po ponownym ustawieniu wyłącznika zapłonu w pozycji „ON”, może to oznaczać nieprawidłowość związaną z kluczykiem lub układem immobilizera. Należy zlecić autoryzowanej stacji obsługi SUZUKI lub specjalistycznemu warsztatowi sprawdzenie tego układu.

Wersje z systemem elektronicznego kluczyka
Gdy lampka ta błyska, należy przyciskiem rozruchu wybrać stan „LOCK” (wyłączone zasilanie), a następnie z powrotem wybrać stan „ON”. Ponadto należy zapoznać się z informacjami podanymi pod hasłem „Gdy błyska główna lampka ostrzegawcza i nie jest możliwe uruchomienie silnika” w punkcie „Uruchamianie i zatrzymywanie silnika (wersja z elektronicznym kluczykiem)” rozdziału „UŻYTKOWANIE POJAZDU”.
Jeżeli lampka nadal błyska, może to oznaczać nieprawidłowość związaną z kluczykiem lub układem immobilizera. Należy zlecić autoryzowanej stacji obsługi SUZUKI lub specjalistycznemu warsztatowi sprawdzenie tego układu.

Lampka ostrzegawcza immobilizera / systemu elektronicznego kluczyka może również błyskać w przypadku braku elektronicznego kluczyka w samochodzie po zamknięciu drzwi bądź przy próbie uruchomienia silnika lub hybrydowego zespołu napędowego.

INFORMACJA:
- *W przypadku zgubienia elektronicznego kluczyka należy jak najszybciej zwrócić się do autoryzowanej stacji obsługi SUZUKI lub specjalistycznego warsztatu w celu wykasowania go z pamięci układu i zamówienia nowego.*
- *W przypadku posiadania również kluczyków przeznaczonych do innych samochodów wyposażonych w elektroniczną blokadę rozruchu, należy je trzymać z dala od wyłącznika zapłonu lub przycisku rozruchu tego samochodu, ponieważ mogą zakłócić funkcjonowanie układu immobilizera.*
- *Rozruch silnika lub hybrydowego zespołu napędowego mogą również uniemożliwić dołączone do kluczyka metalowe przedmioty.*

UWAGA

Kluczyk z wbudowanym układem kontrolnym immobilizera oraz kluczyk elektroniczny są delikatnymi urządzeniami elektronicznymi. W celu uniknięcia ryzyka ich uszkodzenia:
- **Nie narażać ich na uderzenia lub działanie wysokiej temperatury (np. na bezpośrednio nasłonecznionej górnej powierzchni deski rozdzielczej).**
- **Nie narażać ich na kontakt z polem magnetycznym.**

Sygnalizacja kluczyka w wyłączniku zapłonu (w niektórych wersjach)

Gdy kluczyk pozostaje w wyłączniku zapłonu i zostaną otwarte drzwi kierowcy, przerywany sygnał akustyczny przypomni o konieczności jego wyjęcia.

DO UŻYTKU WEWNĘTRZNEGO

Pedały

Mechaniczna skrzynia biegów

PRZYKŁAD

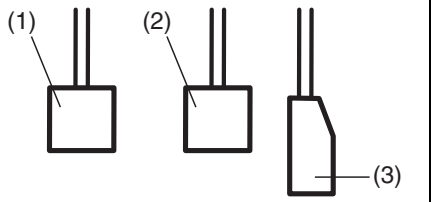

80J2121

Automatyczna bądź zautomatyzowana skrzynia biegów

PRZYKŁAD

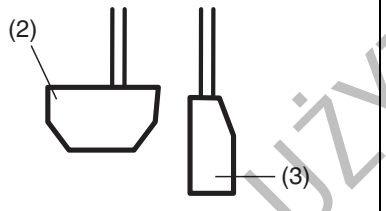

80J2122

Pedał sprzęgła (1)

(Wersje z mechaniczną skrzynią biegów)
Pedał sprzęgła służy do rozłączania napędu kół podczas rozruchu silnika, zatrzymywania samochodu lub zmiany biegu. Wciśnięcie pedału rozłącza sprzęgło.

⚠ OSTRZEŻENIE

Podczas jazdy nie należy opierać stopy na pedale sprzęgła. Może to spowodować nadmierne zużycie tarczy sprzęgła, uszkodzenie sprzęgła lub nieoczekiwaną utratę możliwości hamowania silnikiem.

Pedał hamulca zasadniczego (2)

Samochód ten jest wyposażony w hamulce tarczowe kół przednich oraz tylnych. Naciśnięcie pedału uruchamia zarówno hamulce przednie, jak i tylne.

Uruchomieniu hamulców niekiedy towarzyszy piskliwy dźwięk. Jest to normalne zjawisko spowodowane warunkami zewnętrznymi, takimi jak wilgoć, mróz, śnieg itp.

⚠ OSTRZEŻENIE

Jeżeli piskliwy odgłos pracy hamulców jest nadmierny i występuje przy każdym hamowaniu, należy zlecić autoryzowanej stacji obsługi SUZUKI lub specjalistycznemu warsztatowi sprawdzenie hamulców.

⚠ OSTRZEŻENIE

Nie należy nadużywać hamulców przez długotrwałe naciskanie pedału hamulca lub opieranie na nim stopy. Spowoduje to przegrzanie hamulców, mogące pociągnąć za sobą ich nieprzewidywalne działanie, wydłużenie drogi hamowania lub trwałe uszkodzenie układu hamulcowego.

Pedał przyspieszania (3)

Pedał ten reguluje prędkość obrotową silnika. Wciśnięcie pedału przyspieszania zwiększa moc chwilową silnika oraz prędkość jazdy.

INFORMACJA:
W samochodzie tym hamowanie ma charakter nadrzędny względem innych funkcji. Równoczesne naciśnięcie pedału przyspieszania i hamowania może powodować obniżenie mocy chwilowej silnika.

DO UŻYTKU WEWNĘTRZNEGO

Przycisk rozruchu (w niektórych wersjach)

Jeżeli elektroniczny kluczyk znajduje się w obrębie wewnętrznego obszaru detekcyjnego (opisanego w tym rozdziale), za pomocą przycisku rozruchu można uruchamiać silnik lub hybrydowy zespół napędowy oraz przełączać pomiędzy różnymi stanami operacyjnymi zapłonu („ACC" i „ON"). Ponadto działają następujące funkcje:

- Dostęp do samochodu bez użycia kluczyka. Szczegółowe informacje podane są pod hasłem „System elektronicznego kluczyka ze zdalnym sterowaniem centralnym zamkiem" w rozdziale „PRZED ROZPOCZĘCIEM JAZDY".
- Zablokowanie i odblokowanie drzwi bocznych oraz drzwi bagażnika za pomocą odpowiednich przycisków. Szczegółowe informacje podane są pod hasłem „System elektronicznego kluczyka ze zdalnym sterowaniem centralnym zamkiem" w rozdziale „PRZED ROZPOCZĘCIEM JAZDY".
- Elektroniczna blokada rozruchu silnika. Opis pod hasłem „Immobilizer" w rozdziale „UŻYTKOWANIE POJAZDU".

Podświetlenie przycisku rozruchu

Przycisk rozruchu jest podświetlony w następujących sytuacjach:

- Gdy przy niepracującym silniku lub hybrydowym zespole napędowym zostaną otwarte drzwi kierowcy oraz przez 15 sekund po ich zamknięciu. Podświetlenie samoczynnie gaśnie po upływie 15 sekund.
- Gdy silnik nie pracuje i włączone są światła pozycyjne. Wraz z wyłączeniem świateł pozycyjnych podświetlenie gaśnie.
- Gdy silnik pracuje i włączone są światła pozycyjne lub mijania. Wraz z wyłączeniem świateł pozycyjnych i mijania podświetlenie gaśnie.

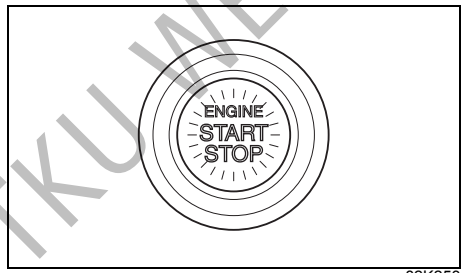

82K253

INFORMACJA:
W celu obniżenia zużycia energii, podświetlenie samoczynnie gaśnie, gdy spełnione zostaną oba poniższe warunki:
- *Światła mijania i pozycyjne są wyłączone.*
- *Upłynęło 15 minut od otwarcia drzwi kierowcy.*

Przełączanie stanów operacyjnych zapłonu

W celu włączenia urządzenia elektrycznego lub sprawdzenia działania wskaźników bez uruchamiania silnika lub hybrydowego zespołu napędowego, przyciskiem rozruchu można przełączać w stan „ACC" lub „ON" w sposób opisany poniżej.

1) Mając przy sobie elektroniczny kluczyk zająć miejsce za kierownicą.
2) Mechaniczna skrzynia biegów – Nie naciskając pedału sprzęgła nacisnąć przycisk rozruchu (1).
   Automatyczna bądź zautomatyzowana skrzynia biegów – Nie naciskając pedału hamulca nacisnąć przycisk rozruchu (1).

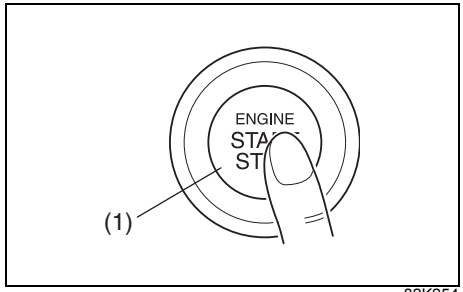

82K254

Kolejne naciśnięcia przycisku rozruchu przełączają pomiędzy stanami operacyjnymi w sposób przedstawiony poniżej.

DO UŻYTKU WEWNĘTRZNEGO

Automatyczna bądź zautomatyzowana skrzynia biegów

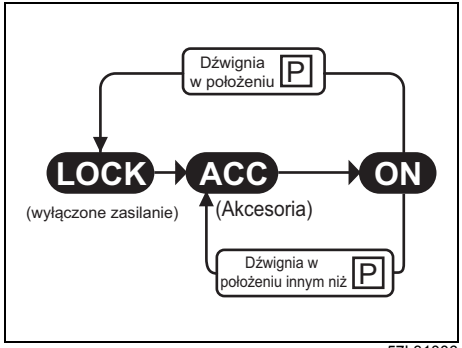

57L31006

Mechaniczna skrzynia biegów

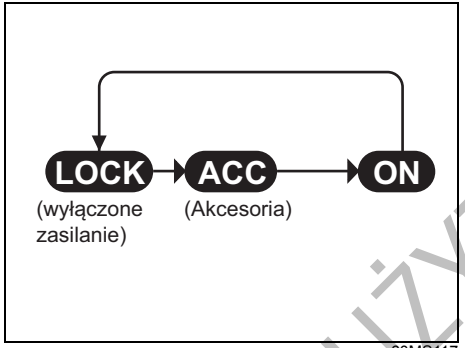

60MS117

INFORMACJA:

- *Automatyczna bądź zautomatyzowana skrzynia biegów – Jeżeli dźwignia skrzyni biegów jest w położeniu innym niż „P”, bądź gdy dźwignia skrzyni biegów jest w położeniu „P” lecz zostanie naciśnięty przycisk jej blokady, nie jest możliwe przełączenie w stan „LOCK” (wyłączone zasilanie).*
- *Przełączaniu stanów operacyjnych zapłonu towarzyszą odpowiednie komunikaty na wyświetlaczu informacyjnych w zespole wskaźników. Szczegółowe informacje podane są pod hasłem „Wyświetlacz informacyjny” w rozdziale „ZESPÓŁ WSKAŹNIKÓW”.*

Gdy błyska główna lampka ostrzegawcza i nie jest możliwe przełączanie stanów operacyjnych zapłonu

Elektroniczny kluczyk może pozostawać poza wewnętrznym obszarem detekcyjnym (szczegółowe informacje w dalszej części tego rozdziału). Po umieszczeniu kluczyka przy sobie ponowić próbę. Jeżeli przełączanie pomiędzy stanami operacyjnymi nadal nie jest możliwe, przyczyną może być rozładowana bateria w kluczyku. W takiej sytuacji przełączanie stanów operacyjnych jest możliwe w następujący sposób:

PRZYKŁAD

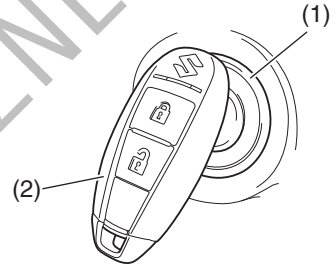

58MST0302

1) Nie naciskając pedału hamulca ani sprzęgła, nacisnąć przycisk rozruchu (1).
2) Przed upływem około 10 sekund, w trakcie błyskania głównej lampki ostrzegawczej oraz wyświetlania komunikatu „PLACE KEY FOB ON START SWITCH” na wyświetlaczu informacyjnych w zespole wskaźników, na około 2 sekundy przytknąć elektroniczny kluczyk (2) częścią z przyciskiem zamykania do przycisku rozruchu.

INFORMACJA:

- *Jeżeli przełączanie stanów operacyjnych nadal nie jest możliwe, przyczyną może być usterka systemu elektronicznego kluczyka. Należy zwrócić się do autoryzowanej stacji obsługi SUZUKI lub specjalistycznego warsztatu w celu jego sprawdzenia.*

DO UŻYTKU WEWNĘTRZNEGO

- *W trakcie błyskania głównej lampki ostrzegawczej, przez około 5 sekund świeci się lampka ostrzegawcza immobilizera / systemu elektronicznego kluczyka. Równocześnie widoczny jest odpowiedni komunikat na wyświetlaczu informacyjnym w zespole wskaźników. Szczegółowe informacje podane są pod hasłem „Wyświetlacz informacyjny” w rozdziale „ZESPÓŁ WSKAŹNIKÓW”.*
- *Można zmienić ustawienie w taki sposób, aby w ramach ostrzeżenia o kluczyku elektronicznym poza zasięgiem detekcyjnym rozlegał się pojedynczy sygnał akustyczny w kabinie samochodu. Odpowiedniej zmiany ustawień może dokonać autoryzowana stacja obsługi SUZUKI lub specjalistyczny warsztat.*
- *Gdy bateria w elektronicznym kluczyku jest niemal całkowicie wyczerpana, po przełączeniu przyciskiem rozruchu w stan „ON” na wyświetlaczu informacyjnym ukaże się odpowiedni komunikat. Szczegółowe informacje podane są pod hasłem „Wyświetlacz informacyjny” w rozdziale „ZESPÓŁ WSKAŹNIKÓW”. Szczegółowe wskazówki dotyczące wymiany baterii podane są pod hasłem „System elektronicznego kluczyka ze zdalnym sterowaniem centralnym zamkiem” w rozdziale „PRZED ROZPOCZĘCIEM JAZDY”.*

Ostrzeżenie o kluczyku elektronicznym poza samochodem

Gdy spełniony jest którykolwiek z opisanych poniżej warunków, generowane jest ostrzeżenie o kluczyku elektronicznym poza wewnętrznym obszarem detekcyjnym, na które składa się zewnętrzna i wewnętrzna sygnalizacja akustyczna. Jednocześnie zaświeci się lampka ostrzegawcza immobilizera i systemu elektronicznego kluczyka oraz zacznie błyskać główna lampka ostrzegawcza.

- Którekolwiek drzwi zostały otwarte a następnie zamknięte, gdy elektronicznego kluczyka nie ma wewnątrz samochodu i silnik lub hybrydowy zespół napędowy pracuje lub przyciskiem rozruchu wybrany jest stan „ACC” lub „ON”.
- Elektroniczny kluczyk nie znajduje się we wnętrzu samochodu, gdy po uprzednim przełączeniu w stan „ACC” lub „ON” zostanie naciśnięty przycisk rozruchu w celu uruchomienia silnika lub hybrydowego zespołu napędowego.

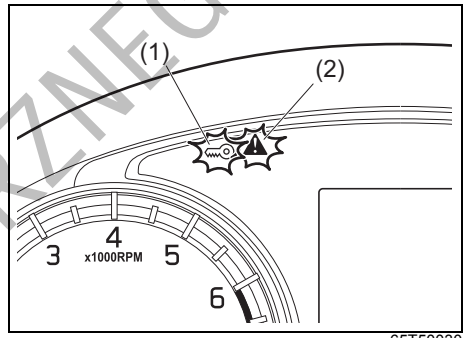

65T50030

(1) Błyska lampka ostrzegawcza immobilizera / systemu elektronicznego kluczyka
(2) Błyska główna lampka ostrzegawcza

INFORMACJA:
- *Gdy zostanie uruchomiona sygnalizacja ostrzegawcza należy jak najszybciej ustalić położenie elektronicznego kluczyka.*
- *Przy uruchomionej sygnalizacji ostrzegawczej rozruch silnika lub hybrydowego zespołu napędowego nie jest możliwy. Stan ten sygnalizuje również odpowiedni komunikat na wyświetlaczu informacyjnych w zespole wskaźników. Szczegółowe informacje podane są pod hasłem „Wyświetlacz informacyjny” w rozdziale „ZESPÓŁ WSKAŹNIKÓW”.*
- *Gdy elektroniczny kluczyk znajdzie się z powrotem we wnętrzu samochodu, świe-*

DO UŻYTKU WEWNĘTRZNEGO

cenie się lampki ostrzegawczej immobilizera i systemu elektronicznego kluczyka oraz błyskanie głównej lampki ostrzegawczej zostaje po chwili przerwane. Jeżeli lampki nadal odpowiednio świecą się i błyskają, należy przyciskiem rozruchu przełączyć w stan „LOCK" (wyłączone zasilanie), a następnie można powtórzyć próbę rozruchu. Należy zapoznać się z punktem „Uruchamianie i zatrzymywanie silnika lub hybrydowego zespołu napędowego" tego rozdziału.

- *Kierowca powinien mieć elektroniczny kluczyk zawsze przy sobie.*

Wewnętrzny obszar detekcyjny elektronicznego kluczyka dla funkcji uruchamiania silnika lub hybrydowego zespołu napędowego i przełączania stanów operacyjnych przyciskiem rozruchu

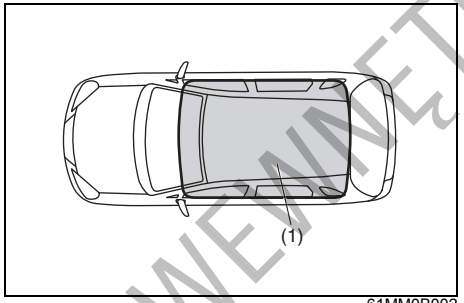

61MM0B002

(1) Wewnętrzny obszar detekcyjny

Wewnętrznym obszarem detekcyjny dla tych funkcji jest cała kabina samochodu za wyjątkiem obszaru nad deską rozdzielczą.

INFORMACJA:

- *Nawet gdy elektroniczny kluczyk znajduje się w obrębie wewnętrznego obszaru detekcyjnego, w przypadku zaistnienia jednego z poniższych warunków może nie być możliwe uruchomienie silnika lub hybrydowego zespołu napędowego bądź przełączanie stanów operacyjnych i może zostać uruchomiona sygnalizacja ostrzegawcza kluczyka poza zasięgiem detekcyjnym.*
  - *Wyczerpana bateria w elektronicznym kluczyku.*
  - *Działanie elektronicznego kluczyka zakłócają silne fale elektromagnetyczne.*
  - *Elektroniczny kluczyk dotyka metalowego przedmiotu lub jest zakrywany przez taki przedmiot.*
  - *Elektroniczny kluczyk jest przechowywany w schowku w desce rozdzielczej lub kieszeni drzwiowej.*
  - *Elektroniczny kluczyk znajduje się za osłoną przeciwsłoneczną lub na podłodze.*
- *Nawet gdy elektroniczny kluczyk znajduje się w obrębie wewnętrznego obszaru detekcyjnego, w przypadku zaistnienia jednego z poniższych warunków może nie być możliwe uruchomienie silnika lub hybrydowego zespołu napędowego bądź przełączanie stanów operacyjnych. W takiej sytuacji sygnalizacja ostrzegawcza kluczyka poza zasięgiem detekcyjnym może nie zostać uruchomiona.*
  - *Elektroniczny kluczyk znajduje się na zewnątrz samochodu, lecz bardzo blisko drzwi.*
  - *Elektroniczny kluczyk znajduje się na desce rozdzielczej.*

DO UŻYTKU WEWNĘTRZNEGO

Uruchamianie i zatrzymywanie silnika (wersja bez elektronicznego kluczyka)

Uruchamianie silnika

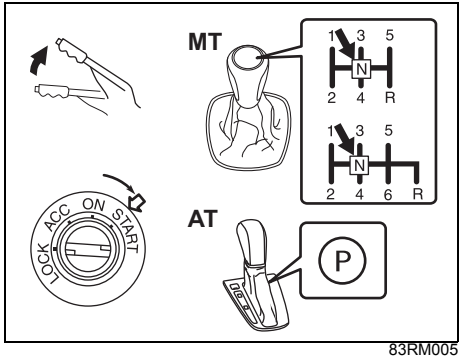

MT - mechaniczna skrzynia biegów
AT - automatyczna skrzynia biegów

1) Sprawdzić, czy hamulec postojowy jest uruchomiony z pełną siłą.
2) W celu ułatwienia rozruchu wyłączyć zbędne odbiorniki energii elektrycznej, takie jak światła czy klimatyzacja.
3) Wersje z mechaniczną skrzynią biegów: Ustawić dźwignię zmiany biegów w położeniu „N" (neutralne). Trzymać pedały sprzęgła i hamulca całkowicie wciśnięte.
   Wersje z automatyczną skrzynią biegów: Ustawić dźwignię w położeniu „P" (parkowanie).
4) Nie naciskając pedału przyśpieszenia włączyć rozrusznik, obracając wyłącznik zapłonu w położenie „START". Gdy silnik zacznie pracować, puścić kluczyk.

UWAGA

- **Wersje z automatyczną skrzynią biegów:**
  Jeżeli zachodzi potrzeba rozruchu silnika w trakcie poruszania się pojazdu, należy ustawić dźwignię w położeniu „N". Inaczej może dojść do uszkodzenia silnika i skrzyni biegów.
- **W przypadku przytrzymania wyłącznika zapłonu w pozycji „START" dłużej niż 12 sekund, uruchamianie silnika zostanie wstrzymane w celu ochrony akumulatora kwasowo-ołowiowego i rozrusznika przed przeciążeniem. Należy wtedy cofnąć wyłącznik zapłonu do pozycji „LOCK" i przed ponowną próbą rozruchu odczekać co najmniej 30 sekund. Jeżeli mimo kilku prób silnik nadal nie zostanie uruchomiony, należy zwrócić się do autoryzowanej stacji obsługi SUZUKI. Z chwilą rozpoczęcia pracy przez silnik rozrusznik samoczynnie przerywa działanie.**

>>

UWAGA

cd.

- **Nie należy uruchamiać pojazdu przez pchanie, holowanie lub zjazd ze wzniesienia. Groziłoby to uszkodzeniem reaktora katalitycznego lub innych podzespołów.**

INFORMACJA:

- *Wersje z automatyczną skrzynią biegów: Wersje z automatyczną skrzynią biegów mają sprzężoną z położeniem jej dźwigni blokadę rozruchu. Silnik daje się uruchomić, gdy dźwignia skrzyni biegów jest w położeniu „P" lub „N".*
- *Wersje z silnikiem K14D: W przypadku uruchomienia silnika przy temperaturze otoczenia poniżej -10°C, z komory silnikowej może dobiegać cykliczny głośny dźwięk. Odgłos ten zaniknie wraz z rozgrzaniem silnika. Nie jest to objaw usterki.*

DO UŻYTKU WEWNĘTRZNEGO

Uruchamianie silnika przy niskiej temperaturze otoczenia (wersje z silnikiem K14D)



83RM02050

Gdy temperatura akumulatora litowo-jonowego jest bardzo niska (poniżej około -35°C), uruchomienie silnika nie jest możliwe. W takiej sytuacji, po włączeniu zapłonu rozlega się sygnał akustyczny, a na wyświetlaczu informacyjnym pojawia się komunikat „ENGINE START NOT POSSIBLE (LOW TEMP)". Ponadto zaświeci się lampka ostrzegawcza braku ładowania akumulatora i zacznie błyskać lampka kontrolna wyłączenia funkcji automatycznego wstrzymywania pracy silnika. Należy wtedy natychmiast wyłączyć silnik wybierając przyciskiem rozruchu stan „LOCK" (wyłączone zasilanie). Rozruch silnika będzie możliwy, gdy wzrośnie temperatura otoczenia i akumulator litowo-jonowy się rozgrzeje.

Jeżeli podczas jazdy temperatura akumulatora litowo-jonowego spadnie do bardzo niskiej wartości (poniżej około -35°C), w kabinie rozlegnie się sygnał akustyczny, zacznie błyskać lampka ostrzegawcza braku ładowania akumulatora i lampka kontrolna wyłączenia funkcji automatycznego wstrzymywania pracy silnika. Chociaż nie grozi to szybkim zgaśnięciem silnika, jednak ponieważ akumulator kwasowo-ołowiowy nie będzie ładowany, najlepiej zjechać w bezpieczne miejsce. Wyłączyć silnik wybierając przyciskiem rozruchu stan „LOCK" (wyłączone zasilanie).
Z ponownym uruchomieniem silnika wstrzymać się do czasu, aż wzrośnie temperatura otoczenia i akumulator litowo-jonowy się rozgrzeje.

INFORMACJA:
- *Gdy temperatura akumulatora litowo-jonowego jest bardzo niska (poniżej około -35°C), przed uruchomieniem silnika należy przy użyciu dostępnej na rynku nagrzewnicy postojowej rozgrzać kabinę i wraz z nią akumulator litowo-jonowy. Przy obsłudze nagrzewnicy postojowej należy kierować się wskazówkami podanymi w jej instrukcji obsługi.*
- *W warunkach bardzo niskiej temperatury otoczenia (poniżej około -35°C), samochód powinien być parkowany w garażu, aby nie doszło do znacznego oziębienia akumulatora litowo-jonowego.*

Zatrzymywanie pracy silnika

⚠ OSTRZEŻENIE

Poza sytuacjami awaryjnymi nie należy zatrzymywać silnika, gdy samochód jest w ruchu. Zatrzymanie silnika podczas jazdy spowoduje zablokowanie obrotu kierownicy, co uniemożliwi kierowanie. Może to doprowadzić do wypadku. Należy unikać zatrzymywania pracy silnika podczas jazdy.

UWAGA

- **Wersje z automatyczną skrzynią biegów:**
  Zatrzymanie pracy silnika podczas jazdy grozi uszkodzeniem automatycznej skrzyni biegów. Należy unikać zatrzymywania pracy silnika podczas jazdy.
- **Wersje wyposażone w turbosprężarkę:**
  Przed zatrzymaniem pracy silnika po jeździe pod górę lub z dużą prędkością należy pozostawić go na co najmniej jedną minutę na biegu jałowym (jeżeli nie jest to zabronione przepisami). Umożliwi to ostygnięcie turbosprężarki i oleju w silniku, chroniąc olej przed przedwczesnym zestarzeniem. Zestarzały olej silnikowy spowoduje uszkodzenie łożysk turbosprężarki.

DO UŻYTKU WEWNĘTRZNEGO

Uruchamianie i zatrzymywanie silnika lub hybrydowego zespołu napędowego (wersja z elektronicznym kluczykiem)

Uruchamianie silnika lub hybrydowego zespołu napędowego

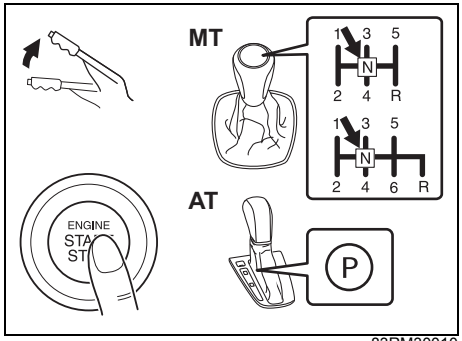

83RM30010

MT - mechaniczna skrzynia biegów
AT - automatyczna skrzynia biegów

1) Sprawdzić, czy hamulec postojowy jest uruchomiony z pełną siłą.
2) W celu ułatwienia rozruchu wyłączyć zbędne odbiorniki energii elektrycznej, takie jak światła czy klimatyzacja.
3) Wersje z mechaniczną skrzynią biegów: Ustawić dźwignię zmiany biegów w położeniu „N” (neutralne). Trzymać pedały sprzęgła i hamulca całkowicie wciśnięte.
   Wersje z automatyczną bądź zautomatyzowaną skrzynią biegów:
   Ustawić dźwignię w położeniu „P” (parkowanie). Trzymać pedał hamulca całkowicie wciśnięty.
4) Na wyświetlaczu informacyjnym w zespole wskaźników pojawi się komunikat „PUSH START SWITCH”.

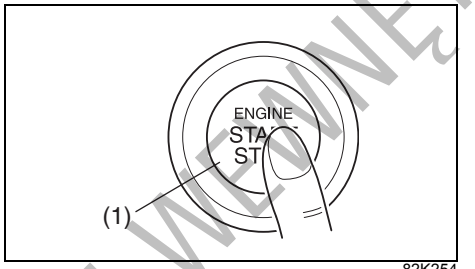

82K254

5) Nie naciskając pedału przyspieszania nacisnąć przycisk rozruchu (1). Gdy silnik lub hybrydowy zespół napędowy zostanie uruchomiony, rozrusznik samoczynnie przerwie działanie.

   • Nawet w przypadku niepomyślnej próby uruchomienia silnika, rozrusznik przerywa działanie w sposób samoczynny po około 12 sekundach. Należy wtedy przyciskiem rozruchu przełączyć w stan „LOCK” (wyłączone zasilanie), a następnie powtórzyć próbę rozruchu.
   • W przypadku nieprawidłowego stanu układu, silnik nie zostanie automatycznie uruchomiony po naciśnięciu przycisku rozruchu. Jeżeli rozrusznik nie reaguje lub natychmiast przerywa działanie, można spróbować uruchomić silnik w opisany poniżej sposób.
     a. Przyciskiem rozruchu wybrać stan „ON”.
     b. Wykonać czynności od 1) do 3) powyższej procedury.
     c. Przytrzymać wciśnięty przycisk rozruchu, aż silnik zacznie pracować. Zwolnić przycisk, gdy silnik zacznie pracować.

UWAGA

- **W razie niepowodzenia próby uruchomienia silnika należy przyciskiem rozruchu przełączyć w stan „LOCK” (wyłączone zasilanie) i przed powtórzeniem próby odczekać co najmniej 30 sekund w celu oszczędzenia akumulatora i rozrusznika. Jeżeli mimo kilku prób silnik nadal nie zostanie uruchomiony, należy zwrócić się do autoryzowanej stacji obsługi SUZUKI.**
- **Nie należy uruchamiać pojazdu przez pchanie, holowanie lub zjazd ze wzniesienia. Groziłoby to uszkodzeniem reaktora katalitycznego lub innych podzespołów.**

DO UŻYTKU WEWNĘTRZNEGO

PRZYKŁAD



65T50860

6) Wersje z hybrydowym zespołem napędowym:
Świecąca się w zespole wskaźników lampka kontrolna stanu gotowości sygnalizuje, że hybrydowy zespół napędowy pracuje.

INFORMACJA:
- *Podczas uruchamiania silnika nie ma potrzeby przytrzymywania wciśniętego przycisku rozruchu.*
- *Wersje z mechaniczną skrzynią biegów:*
  W wersji z mechaniczną skrzynią biegów silnik nie daje się uruchomić bez wciśnięcia pedału sprzęgła.
- *Wersje z automatyczną bądź zautomatyzowaną skrzynią biegów:*
  Wersje z automatyczną bądź zautomatyzowaną skrzynią biegów mają sprzężoną z położeniem jej dźwigni blokadę rozruchu. Silnik lub hybrydowy zespół napędowy daje się uruchomić, gdy dźwignia skrzyni biegów jest w położeniu „P" lub „N".
- *Przy uruchamianiu silnika lub hybrydowego zespołu napędowego pomocne będą wskazówki pokazywane na wyświetlaczu informacyjnym. Szczegółowe informacje podane są pod hasłem „Wyświetlacz informacyjny" w rozdziale „ZESPÓŁ WSKAŹNIKÓW".*
- *Wersje z silnikiem K14D:*
  W przypadku uruchomienia silnika przy temperaturze otoczenia poniżej -10°C, z komory silnikowej może dobiegać cykliczny głośny dźwięk. Odgłos ten zaniknie wraz z rozgrzaniem silnika. Nie jest to objaw usterki.
- *Wersje z hybrydowym zespołem napędowym:*
  Otwarcie pokrywy komory silnikowej, gdy silnik spalinowy pracuje, blokuje funkcję automatycznego wstrzymywania jego pracy, a gdy pokrywa ta zostanie otwarta podczas automatycznego wstrzymania pracy silnika, zostanie on wyłączony.

Uruchamianie silnika przy niskiej temperaturze otoczenia (wersje z silnikiem K14D)

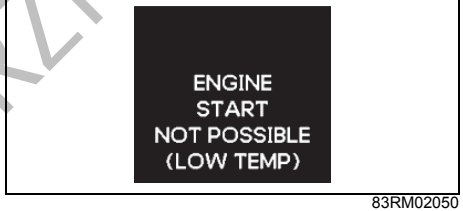

83RM02050

Gdy temperatura akumulatora litowo-jonowego jest bardzo niska (poniżej około -35°C), uruchomienie silnika nie jest możliwe. W takiej sytuacji, po wybraniu przyciskiem rozruchu stanu „ON" rozlega się sygnał akustyczny, a na wyświetlaczu informacyjnym pojawia się komunikat „ENGINE START NOT POSSIBLE (LOW TEMP)". Ponadto zaświeci się lampka ostrzegawcza braku ładowania akumulatora i zacznie błyskać lampka kontrolna wyłączenia funkcji automatycznego wstrzymywania pracy silnika. Należy wtedy natychmiast wyłączyć silnik wybierając przyciskiem rozruchu stan „LOCK" (wyłączone zasilanie). Rozruch silnika będzie możliwy, gdy wzrośnie temperatura otoczenia i akumulator litowo-jonowy się rozgrzeje.

Jeżeli podczas jazdy temperatura akumulatora litowo-jonowego spadnie do bardzo niskiej wartości (poniżej około -35°C), w

DO UŻYTKU WEWNĘTRZNEGO

kabinie rozlegnie się sygnał akustyczny, zacznie błyskać lampka ostrzegawcza braku ładowania akumulatora i lampka kontrolna wyłączenia funkcji automatycznego wstrzymywania pracy silnika. Chociaż nie grozi to szybkim zgaśnięciem silnika, jednak ponieważ akumulator kwasowo-ołowiowy nie będzie ładowany, najlepiej zjechać w bezpieczne miejsce. Wyłączyć silnik wybierając przyciskiem rozruchu stan „LOCK" (wyłączone zasilanie).
Z ponownym uruchomieniem silnika wstrzymać się do czasu, aż wzrośnie temperatura otoczenia i akumulator litowo-jonowy się rozgrzeje.

INFORMACJA:
- *Gdy temperatura akumulatora litowo-jonowego jest bardzo niska (poniżej około -35°C), przed uruchomieniem silnika należy przy użyciu dostępnej na rynku nagrzewnicy postojowej rozgrzać kabinę i wraz z nią akumulator litowo-jonowy. Przy obsłudze nagrzewnicy postojowej należy kierować się wskazówkami podanymi w jej instrukcji obsługi.*
- *W warunkach bardzo niskiej temperatury otoczenia (poniżej około -35°C), samochód powinien być parkowany w garażu, aby nie doszło do znacznego oziębienia akumulatora litowo-jonowego.*

Zatrzymywanie pracy silnika lub hybrydowego zespołu napędowego

- Po zatrzymaniu samochodu nacisnąć przycisk rozruchu w celu przerwania pracy silnika lub hybrydowego zespołu napędowego.
- Uruchamianiu silnika po krótkiej chwili od jego nagłego zatrzymania lub bezpośrednio po pracy z wysokimi prędkościami obrotowymi może towarzyszyć odgłos stukania. Nie jest to objaw usterki. Przed wyłączeniem silnik powinien pozostać pewien czas na biegu jałowym.

⚠ OSTRZEŻENIE

Poza sytuacjami awaryjnymi nie należy wyłączać silnika lub hybrydowego zespołu napędowego, gdy samochód jest w ruchu. Zatrzymanie pracy silnika lub hybrydowego zespołu napędowego podczas jazdy spowoduje zablokowanie obrotu kierownicy, co uniemożliwi kierowanie. Może to doprowadzić do wypadku. Należy unikać zatrzymywania pracy silnika podczas jazdy.

UWAGA

- **Wersje z automatyczną skrzynią biegów:**
  Zatrzymanie pracy silnika lub hybrydowego zespołu napędowego podczas jazdy może spowodować uszkodzenie skrzyni biegów. Należy unikać zatrzymywania pracy silnika lub hybrydowego zespołu napędowego podczas jazdy.
- **Wersje wyposażone w turbosprężarkę:**
  Przed zatrzymaniem pracy silnika po jeździe pod górę lub z dużą prędkością należy pozostawić go na co najmniej jedną minutę na biegu jałowym (jeżeli nie jest to zabronione przepisami). Umożliwi to ostygnięcie turbosprężarki i oleju w silniku, chroniąc olej przed przedwczesnym zestarzeniem. Zestarzały olej silnikowy spowoduje uszkodzenie łożysk turbosprężarki.

DO UŻYKU WEWNĘTRZNEGO

Zatrzymanie awaryjne

W sytuacji awaryjnej, gdy samochód jest w ruchu, można wyłączyć silnik lub hybrydowy zespół napędowy naciskając ponad 3-krotnie przycisk rozruchu lub przytrzymując ten przycisk w pozycji wciśniętej dłużej niż 2 sekundy.

INFORMACJA:
Poza sytuacjami awaryjnymi nie należy wyłączać silnika lub hybrydowego zespołu napędowego, gdy samochód jest w ruchu. Gdy silnik lub hybrydowy zespół napędowy nie pracuje, obracanie kierownicy i hamowanie wymaga zwiększonego wysiłku. Szczegółowy opis pod hasłem „Hamowanie" w tym rozdziale.

Gdy błyska główna lampka ostrzegawcza i silnika nie można uruchomić

Elektroniczny kluczyk może pozostawać poza wewnętrznym obszarem detekcyjnym. Po umieszczeniu kluczyka przy sobie ponowić próbę. Jeżeli uruchomienie silnika lub hybrydowego zespołu napędowego nadal nie jest możliwe, przyczyną może być rozładowana bateria w kluczyku. Rozruchu silnika lub hybrydowego zespołu napędowego można dokonać w opisany poniżej sposób:

1) Sprawdzić, czy hamulec postojowy jest uruchomiony z pełną siłą.
2) Wersje z mechaniczną skrzynią biegów:
   Ustawić dźwignię zmiany biegów w położeniu „N" (neutralne). Trzymać pedały sprzęgła i hamulca całkowicie wciśnięte.
   Wersje z automatyczną bądź zautomatyzowaną skrzynią biegów:
   Ustawić dźwignię zmiany biegów w położeniu „P" (parkowanie). Trzymać pedał hamulca całkowicie wciśnięty.

PRZYKŁAD

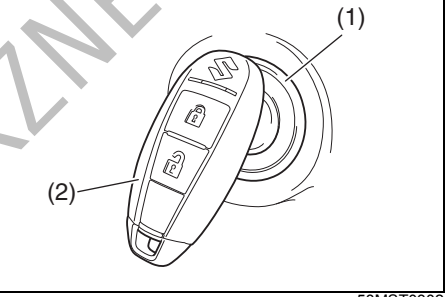

58MST0302

3) Na wyświetlaczu informacyjnym w zespole wskaźników pojawi się komunikat „PUSH START SWITCH". Nacisnąć przycisk rozruchu (1).
4) W ciągu około 10 sekund zacznie błyskać główna lampka ostrzegawcza w zespole wskaźników. Przytknąć na około 2 sekundy elektroniczny kluczyk (2) częścią z przyciskiem zamykania do przycisku rozruchu.

INFORMACJA:
- *Jeżeli mimo kilku prób zastosowania powyższego sposobu silnika lub hybrydowego zespołu napędowego nadal nie można uruchomić, przyczyna może być inna – np. rozładowany akumulator kwasowo-ołowiowy.*
  Należy zwrócić się do autoryzowanej stacji obsługi SUZUKI.

DO UŻYTKU WEWNĘTRZNEGO

- *W trakcie błyskania głównej lampki ostrzegawczej, przez około 5 sekund świeci się lampka ostrzegawcza immobilizera / systemu elektronicznego kluczyka. Ponadto na wyświetlaczu informacyjnym w zespole wskaźników pojawi się odpowiedni komunikat. Szczegółowe informacje podane są pod hasłem „Wyświetlacz informacyjny” w rozdziale „ZESPÓŁ WSKAŹNIKÓW”.*
- *Można zmienić ustawienie w taki sposób, aby w ramach ostrzeżenia o kluczyku elektronicznym poza zasięgiem detekcyjnym rozlegał się pojedynczy sygnał akustyczny w kabinie samochodu. Zmianę ustawienia można zlecić autoryzowanej stacji obsługi SUZUKI.*
- *Gdy bateria w elektronicznym kluczyku jest niemal całkowicie wyczerpana, po przełączeniu przyciskiem rozruchu w stan „ON” na wyświetlaczu informacyjnym ukaże się odpowiedni komunikat. Szczegóły dotyczące wymiany baterii podane są pod hasłem „Zdalne sterowanie centralnym zamkiem w kluczyku elektronicznym” w rozdziale „PRZED ROZPOCZĘCIEM JAZDY”.*

Powrót do stanu „LOCK” (wyłączone zasilanie)

Automatyczna bądź zautomatyzowana skrzynia biegów - Ze względów bezpieczeństwa, przełączenie przyciskiem rozruchu w stan „LOCK” (wyłączone zasilanie) jest możliwe tylko w przypadku, gdy dźwignia skrzyni biegów zostanie przestawiona w położenie „P” bez naciskania przycisku blokady dźwigni.

INFORMACJA:
Gdy dźwignia automatycznej bądź zautomatyzowanej skrzyni biegów jest w położeniu innym niż „P”, przełączenie przyciskiem rozruchu w stan „LOCK” (wyłączone zasilanie) nie jest możliwe.
Niektóre przypadki stanu nieprawidłowego, jak na przykład usterka silnika, uniemożliwiają przełączenie przyciskiem rozruchu w stan „LOCK” (wyłączone zasilanie). W takiej sytuacji należy zlecić autoryzowanej stacji obsługi SUZUKI lub specjalistycznemu warsztatowi sprawdzenie samochodu, uprzednio wykonując następujące czynności:

- *Zamknąć i zablokować drzwi, zabezpieczając samochód przed kradzieżą. (Nie można w tym celu użyć przycisków w drzwiach ani przycisków zdalnego sterowania w elektronicznym kluczyku, ponieważ w takiej sytuacji nie działają.)*
- *Odłączyć przewód ujemny od bieguna akumulatora, aby ograniczyć jego rozładowanie.*

Sygnalizacja akustyczna nie włączonego stanu „LOCK” (wyłączone zasilanie)
W przypadku otwarcia drzwi kierowcy, gdy przyciskiem rozruchu nie został wybrany stan „LOCK” (wyłączone zasilanie), rozlega się ostrzegawczy sygnał akustyczny.

- W przypadku otwarcia drzwi kierowcy po przełączeniu przyciskiem rozruchu w stan „ACC”, w kabinie rozlega się przerywany sygnał akustyczny.
- Po dwukrotnym naciśnięciu przycisku rozruchu i przełączeniu w ten sposób w stan „LOCK” (wyłączone zasilanie), sygnalizacja akustyczna zostaje przerwana.

INFORMACJA:
Wysiadając z samochodu należy pamiętać o przełączeniu przyciskiem rozruchu w stan „LOCK” (wyłączone zasilanie) i zablokowaniu drzwi. Jeżeli przyciskiem rozruchu nie zostanie wybrany stan „LOCK” (wyłączone zasilanie), do zablokowania drzwi nie można użyć ani przycisków w drzwiach, ani przycisków zdalnego sterowania w elektronicznym kluczyku.

Sygnalizacja ostrzegawcza nie uruchomionej blokady kierownicy
Jeżeli mimo przełączenia przyciskiem rozruchu w stan „LOCK” (wyłączone zasilanie) nie zostanie uruchomiona blokada kierownicy z powodu jej usterki, po otwarciu lub zamknięciu którychkolwiek drzwi (łącznie z drzwiami bagażnika) wewnątrz kabiny rozlegnie się ostrzegawczy sygnał

DO UŻYTKU WEWNĘTRZNEGO

akustyczny, składający się z krótkich impulsów dźwiękowych. W takiej sytuacji należy zlecić autoryzowanej stacji obsługi SUZUKI lub specjalistycznemu warsztatowi sprawdzenie samochodu.

Filtr cząstek stałych w układzie wydechowym (filtr GPF) (wersja z silnikiem K14D)

Filtr cząstek stałych w układzie wydechowym (filtr GPF) wychwytuje sadze ze spalin silnikowych, co w zależności od warunków jazdy może prowadzić do jego całkowitego zapełnienia. Drożność filtra jest przywracana w procesie jego automatycznej regeneracji, w którym w trakcie jazdy lub na biegu jałowym zgromadzone w nim cząstki sadzy ulegają spaleniu w wyniku podwyższenia temperatury spalin.

Proces ten uruchamiany jest samoczynnie, gdy zgromadzona ilość sadzy osiągnie określony poziom, by w ten sposób wyeliminować ryzyko utraty drożności filtra. Powoduje to zwiększoną głośność pracy silnika i/lub wzrost temperatury spalin na skutek wypalania cząstek sadzy.

⚠ PRZESTROGA

Podczas pracy silnika nie należy pozostawać w pobliżu układu wydechowego. W razie trwającego procesu regeneracji filtra cząstek stałych temperatura spalin jest szczególnie wysoka.

Lampka ostrzegawcza filtra cząstek stałych

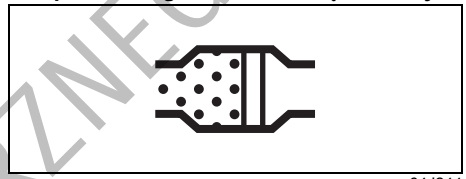

64J244

Jeżeli lampka ostrzegawcza filtra cząstek stałych zaświeci się podczas jazdy, sygnalizuje niemal całkowite jego zapełnienie. Powoduje to konieczność uruchomienia procesu regeneracji filtra. Aby lampka ostrzegawcza zgasła, samochód musi pozostać w ruchu aż do zakończenia procesu regeneracji filtra.
Zwykle trwa to około 25 minut.
Optymalne warunki dla procesu regeneracji zapewnia jazda z prędkością co najmniej 50 km/h lub utrzymywanie prędkości obrotowej silnika powyżej 2000 obr/min.
Należy przy tym zachować ostrożność i dostosować się do obowiązujących ograniczeń prędkości oraz warunków drogowych.
Gdy lampka ostrzegawcza zgaśnie, regeneracja filtra cząstek stałych została zakończona.

UWAGA

Gdy zaświeci się lampka ostrzegawcza filtra cząstek stałych, należy dokonać jego wymuszonej regeneracji. Zaniechanie tej operacji może doprowadzić do poważniejszej awarii samochodu.

DO UŻYTKU WEWNĘTRZNEGO

Zalecenia i uwagi dotyczące silnika wyposażonego w turbosprężarkę

Należy dokładnie zapoznać się z zamieszczonymi poniżej informacjami dotyczącymi zasad prawidłowej jazdy samochodem wyposażonym w turbosprężarkę.

Jak jeździć samochodem wyposażonym w turbosprężarkę

W celu uniknięcia ryzyka awarii turbosprężarki należy przestrzegać następujących zaleceń:

- Regularnie wymieniać olej silnikowy i filtr tego oleju. Zbyt długo eksploatowany olej silnikowy nie zapewnia dostatecznego smarowania oraz chłodzenia turbosprężarki, co może doprowadzić do hałaśliwej pracy i zatarcia jej turbiny.
- Po szybkiej lub górskiej jeździe nie wyłączać natychmiast silnika. Zgodnie ze wskazówkami w poniższej tabeli należy pozostawić go na biegu jałowym, umożliwiając schłodzenie turbosprężarki. Następnie wyłączyć silnik.

Warunki jazdy bezpośrednio przed zatrzymaniem	Czas pracy silnika na biegu jałowym
Szybka lub górska jazda	Około 1 minuty
Zwykła jazda w warunkach miejskich lub podmiejskich	Nie jest konieczny

- Gdy silnik jest zimny, nie zwiększać nadmiernie ani raptownie jego prędkości obrotowej.

UWAGA

Nieprawidłowa eksploatacja samochodu wyposażonego w turbosprężarkę może doprowadzić do jej awarii i trwałego uszkodzenia. Należy przestrzegać powyższych zasad jej prawidłowego użytkowania.

Układ hybrydowy SHVS (wersja z silnikiem K14D)

Układ hybrydowy SHVS (Smart Hybrid Vehicle by Suzuki) w tym samochodzie wykorzystuje alternator z funkcją silnika elektrycznego (ISG) do realizowania opisanych poniżej funkcji w określonych warunkach jazdy, ograniczając hałas powodowany przez silnik spalinowy i obniżając zużycie paliwa. Skrót ISG oznacza zintegrowany rozrusznik i alternator.

- **Odzyskiwanie energii podczas hamowania:**
  Funkcja ta za pomocą urządzenia ISG generuje energię elektryczną podczas wytracania prędkości. Kiedy wytwarzanie energii elektrycznej podczas jazdy nie jest potrzebne, urządzenie ISG może wstrzymać pracę, obniżając obciążenie silnika spalinowego i przyczyniając się do obniżenia zużycia paliwa.
- **Funkcja wspomagania silnikiem elektrycznym:**
  Funkcja ta wykorzystuje urządzenie ISG jako pomocniczy silnik elektryczny w celu zmniejszenia zapotrzebowania na moc chwilową silnika spalinowego podczas zwykłej jazdy lub wygenerowania dodatkowej mocy przy przyspieszaniu. W ten sposób przyczynia się do obniżenia zużycia paliwa i zwiększenia możliwości dynamicznych samochodu.

DO UŻYTKU WEWNĘTRZNEGO

- **Funkcja rozrusznika:**
  Funkcja ta służy do uruchamiania silnika po automatycznym wstrzymaniu jego pracy przez układ ENG A-STOP, wykorzystując do tego celu urządzenie ISG sprzęgnięte z paskiem napędowym osprzętu.

INFORMACJA:
Do uruchamiania silnika po naciśnięciu przycisku rozruchu wykorzystywany jest klasyczny rozrusznik, którego działaniu może towarzyszyć charakterystyczny dźwięk zazębiania przekładni.

Wskaźnik przepływu energii
Na wskaźniku przepływu energii w zespole wskaźników można sprawdzić, czy w danym momencie urządzenie ISG działa.

- Normalne warunki jazdy:
  Urządzenie ISG nie działa.

PRZYKŁAD



65T50580

- Odzyskiwanie wytracanej energii kinetycznej przy zwalnianiu w normalnych warunkach jazdy:
  Akumulatory są ładowane.

PRZYKŁAD



65T50590

- Silnik spalinowy automatycznie przerwał pracę po zatrzymaniu samochodu:
  Zmagazynowana energia elektryczna jest wykorzystywana przez urządzenia elektryczne, np. radioodtwarzacz, akumulatory nie są ładowane.

PRZYKŁAD



65T50600

- Funkcja rozruchu silnika spalinowego po automatycznym wstrzymaniu jego pracy:
  Zmagazynowana energia elektryczna jest wykorzystywana przez urządzenie ISG, akumulatory nie są ładowane.

PRZYKŁAD



65T50610

- Funkcja wspomagania silnikiem elektrycznym jest wykorzystywana podczas przyspieszania:
  Urządzenie ISG wspomaga silnik spalinowy.

PRZYKŁAD



65T50620

DO UŻYTKU WEWNĘTRZNEGO

Funkcja wspomagania silnikiem elektrycznym działa, gdy spełnione są wszystkie wyszczególnione poniżej warunki.
- Został wciśnięty pedał przyspieszania w celu nabrania prędkości.
- Dźwignia mechanicznej skrzyni biegów jest w położeniu innym niż „N” (neutralne).
- Dźwignia automatycznej skrzyni biegów jest w położeniu „D”.
- Pedał hamulca oraz pedał sprzęgła (w niektórych wersjach) pozostaje zwolniony.
- Prędkość obrotowa silnika poniżej około 5200 obr/min.
- Układy ABS i ESP® nie zostały uruchomione.
- Akumulator litowo-jonowy jest naładowany powyżej określonego poziomu i temperatura wewnątrz akumulatora mieści się w określonym zakresie.
- Temperatura płynu w układzie chłodzenia silnika przekracza określoną wartość.

Wskaźnik stanu akumulatora

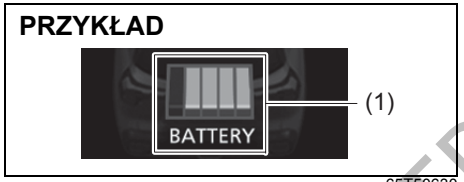

65T50630

Segmenty wskaźnika (1) pokazują przybliżony stan naładowania akumulatora litowo-jonowego.

INFORMACJA:
- Wskazania mają charakter przybliżony. W określonych warunkach, na przykład przy niskiej temperaturze otoczenia, aktualne wskazania mogą pojawiać się z pewnym opóźnieniem lub mogą być niedokładne.
- Przy małej prędkości obrotowej silnika może nie działać funkcja odzyskiwania energii podczas zwalniania.

Lampka kontrolna odzyskiwania energii podczas zwalniania

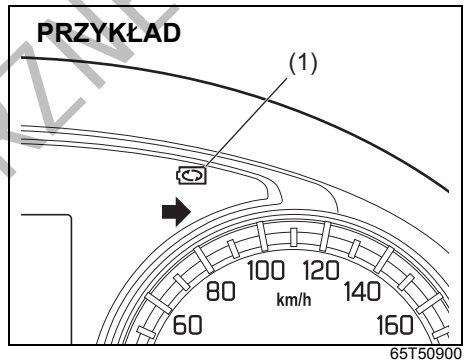

65T50900

Gdy działa funkcja odzyskiwania energii podczas zwalniania, świeci się odpowiednia lampka kontrolna (1).

INFORMACJA:
Jeżeli dźwignia skrzyni biegów jest w położeniu „N” (neutralnym), lampka ta nie zaświeci się.

DO UŻYTKU WEWNĘTRZNEGO

Uwagi dotyczące urządzenia ISG

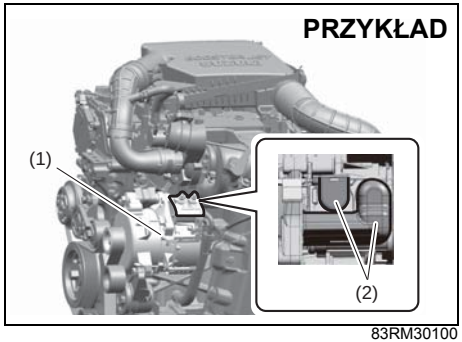

83RM30100

(1) Zintegrowany rozrusznik i alternator (urządzenie ISG)
(2) Osłona zacisku elektrycznego

⚠ OSTRZEŻENIE

- **Rozlanie oleju silnikowego, płynu hamulcowego, płynu chłodzącego itp. na urządzenie ISG może spowodować awarię lub pożar. Przy uzupełnianiu tych płynów nie dopuszczać do ich rozlania.**
- **Dotknięcie zacisku elektrycznego urządzenia ISG grozi porażeniem elektrycznym. Nie zdejmować jego osłony.**

Automatyczne wstrzymywanie pracy silnika (wersja z silnikiem K14D)

Układ automatycznego wstrzymywania pracy silnika ENG A-STOP w sposób samoczynny zatrzymuje i uruchamia silnik podczas zwalniania przed zatrzymaniem i na postoju, na przykład przed sygnalizacją świetlną, zmniejszając emisję zanieczyszczeń, zużycie paliwa oraz natężenie hałasu pracującego silnika.

- Układ automatycznie wstrzymuje pracę silnika w określonych warunkach. W przypadku zatrzymania samochodu na dłuższy czas lub pozostawienia go bez nadzoru, należy uruchomić z pełną siłą hamulec postojowy, a następnie wyłącznikiem zapłonu lub przyciskiem rozruchu wyłączyć silnik.
- W określonych warunkach silnik automatycznie przerwie pracę przed zatrzymaniem samochodu, gdy jego prędkość spadnie poniżej około 15 km/h (wersje z mechaniczną skrzynią biegów) lub około 9 km/h (wersje z automatyczną skrzynią biegów). Jednak automatyczne wstrzymanie pracy silnika przy zwalnianiu nie nastąpi, jeżeli układ nie osiągnął stanu gotowości.

INFORMACJA:
W wersji z automatycznie regulowaną klimatyzacją można za pośrednictwem wyświetlacza informacyjnego zmienić powiązane z nią ustawienie funkcji automatycznego wstrzymania pracy silnika. Wskazówki dotyczące samodzielnego wykonania tej operacji podane są pod hasłem „Ustawienia funkcyjne” w punkcie „Wyświetlacz informacyjny (zespół wskaźników z obrotomierzem)” rozdziału „ZESPÓŁ WSKAŹNIKÓW”.



75RM054

DO UŻYTKU WEWNĘTRZNEGO

⚠ PRZESTROGA

- **Nie należy wysiadać z samochodu, gdy praca silnika została wstrzymana w sposób automatyczny. Grozi to spowodowaniem wypadku.**
  - **– W wersji z mechaniczną skrzynią biegów rozpięcie pasa bezpieczeństwa kierowcy bądź otwarcie drzwi kierowcy spowoduje ponowne uruchomienie silnika jako ostrzeżenie, że wstrzymanie jego pracy nastąpiło w sposób automatyczny, w wyniku zadziałania układu ENG A-STOP.**
  - **– W wersji z automatyczną skrzynią biegów rozpięcie pasa bezpieczeństwa kierowcy, nawet przy naciśniętym pedale hamulca, bądź otwarcie drzwi kierowcy spowoduje ponowne uruchomienie silnika jako ostrzeżenie, że wstrzymanie jego pracy nastąpiło w sposób automatyczny, w wyniku zadziałania układu ENG ASTOP.**
- **Jeżeli silnik po automatycznym wstrzymaniu pracy nie wznawia jej w sposób samoczynny, należy go uruchomić z użyciem wyłącznika zapłonu lub przycisku rozruchu. Jazda z niepracującym silnikiem będzie wymagała zwiększonego wysiłku przy obracaniu kierownicy i naciskaniu pedału hamulca, co stwarza potencjalne ryzyko wypadku.**

Akumulator litowo-jonowy i przetwornica napięcia

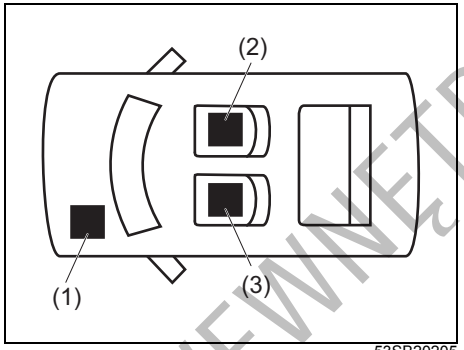

53SB20205

(1) Akumulator kwasowo-ołowiowy
(2) Akumulator litowo-jonowy
(3) Przetwornica napięcia

Umieszczone pod przednim fotelem akumulator litowo-jonowy i przetwornica napięcia stanowią wyposażenie wyłącznie wersji z funkcją automatycznego wstrzymywania pracy silnika lub z układem hybrydowym SHVS.

- Podobnie jak zwykły akumulator kwasowo-ołowiowy, akumulator litowo-jonowy również ulega stopniowemu rozładowaniu.
  W celu uniknięcia ryzyka jego całkowitego rozładowania, samochód powinien przynajmniej raz w miesiącu jeździć przez co najmniej 30 minut.
- Akumulator litowo-jonowy i przetwornica napięcia są bezobsługowe.
- W przypadku konieczności wymiany lub złomowania akumulatora litowo-jonowego bądź wymiany przetwornicy napięcia należy zwrócić się do autoryzowanej stacji obsługi SUZUKI lub specjalistycznego warsztatu.

INFORMACJA:
W górnej części przetwornicy napięcia znajduje się wentylator chłodzący, którego odgłos pracy może być słyszalny. Jest to prawidłowy objaw.

DO UŻYTKU WEWNĘTRZNEGO

⚠ OSTRZEŻENIE

- **Nieprawidłowe postępowanie z akumulatorem litowo-jonowym lub przetwornicą napięcia grozi pożarem, porażeniem elektrycznym lub awarią urządzenia. Z tego względu należy przestrzegać następujących zaleceń:**
  - **– Nie wymontowywać ani nie rozmontowywać tego akumulatora.**
  - **– Nie dopuszczać do jego zamoczenia.**
  - **– Nie narażać go na uderzenia.**
  - **– Nie opierać ani nie kłaść na nim żadnych przedmiotów.**
  - **– Nie wyjmować jego zacisków ani nie zasilać z nich żadnych urządzeń elektrycznych.**
- **Jeżeli pod akumulator litowo-jonowy lub przetwornicę napięcia wpadnie jakiś przedmiot i trudno będzie go wyjąć, należy zwrócić się do autoryzowanej stacji obsługi SUZUKI lub specjalistycznego warsztatu.**

UWAGA

Nie zasłaniać pokrywy akumulatora litowo-jonowego ani otworów wentylacyjnych w pokrywie przetwornicy napięcia. Przesłonięcie ich grozi przegrzaniem i awarią tych urządzeń.

Automatyczne wstrzymywanie i wznawianie pracy silnika

Wersje z mechaniczną skrzynią biegów

1) Naciskanie na pedał hamulca powoduje obniżanie prędkości samochodu.

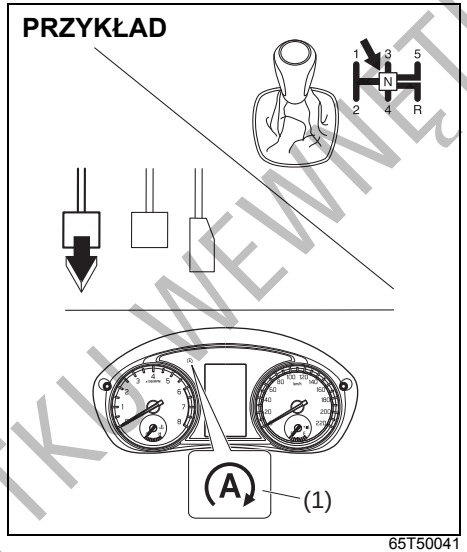

65T50041

2) Gdy prędkość jazdy spadnie do wartości 15 km/h lub niższej, po wciśnięciu pedału sprzęgła i przestawieniu dźwigni skrzyni biegów w położenie „N”, a następnie zwolnieniu pedału sprzęgła, silnik zostanie automatycznie wyłączony.

W zespole wskaźników zaświeci się lampka kontrolna (1) układu ENG A-STOP (zielona).

- Automatyczne wstrzymywanie pracy silnika nie jest realizowane, gdy nie są spełnione wszystkie warunki działania tej funkcji.
  Szczegółowe informacje podane są pod hasłem „Warunki działania układu ENG A-STOP”.
- Ze względów bezpieczeństwa, po automatycznym wstrzymaniu pracy silnik może zostać całkowicie wyłączony, co zostanie zasygnalizowane sygnałem akustycznym, lub może on niespodziewanie wznowić pracę.
  Wskazówki podane są pod hasłem „Środki ostrożności podczas automatycznego wstrzymania pracy silnika”.

UWAGA

W czasie automatycznego wstrzymania pracy silnika nie przestawiać dźwigni skrzyni biegów do położenia innego niż „N” bez wciśnięcia pedału sprzęgła. Gdy dźwignia skrzyni biegów znajduje się w położeniu innym niż „N”, silnik może automatycznie wznowić pracę, nawet jeśli pedał sprzęgła jest wciśnięty.

DO UŻYTKU WEWNĘTRZNEGO

INFORMACJA:
- *Funkcja automatycznego wstrzymywania pracy silnika podczas zwalniania przechodzi w stan gotowości po przekroczeniu prędkości 10 km/h po uruchomieniu silnika.*
- *Jeżeli praca silnika nie została automatycznie wstrzymana bezpośrednio przed zatrzymaniem samochodu (który nadal porusza się z prędkością 15 km/h lub wolniej), nastąpi to po zatrzymaniu samochodu.*
- *Jeżeli w wyniku zbyt gwałtownego zwolnienia pedału sprzęgła zgaśnie silnik, jego praca może zostać samoczynnie wznowiona po ustawieniu dźwigni skrzyni biegów w położeniu „N" (neutralnym) i wciśnięciu pedału sprzęgła, jeżeli spełnione są pozostałe warunki stanu gotowości.*
- *Radioodbiornik wraz z innymi urządzeniami elektrycznymi może działać podczas automatycznego wstrzymania pracy silnika, natomiast układ klimatyzacji zostanie przełączony w tryb wentylacji.*
- *W wersji z automatycznie regulowaną klimatyzacją, intensywność nawiewu będzie ograniczana podczas automatycznego wstrzymania pracy silnika (jedynie w trybie automatycznego sterowania) w celu jak najdłuższego utrzymania w kabinie komfortowej temperatury.*

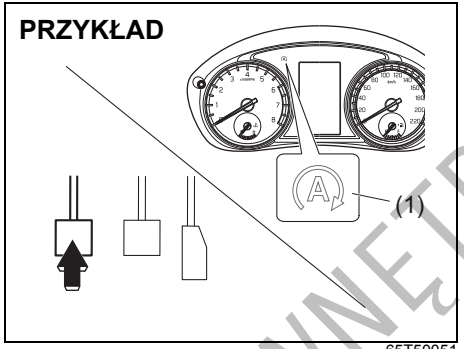

65T50051

3) Bez względu na to, czy samochód się porusza, czy nie, wciśnięcie pedału sprzęgła spowoduje wznowienie pracy silnika i zgaśnięcie zielonej lampki kontrolnej (1).

Wciśnięcie pedału sprzęgła spowoduje wznowienie automatycznie wstrzymanej pracy silnika i zużywanie paliwa. Z tego powodu, w celu obniżenia zużycia paliwa zalecane jest wciskanie pedału sprzęgła tuż przed ruszaniem z miejsca.
- Silnik może automatycznie wznowić pracę bez wciśnięcia pedału sprzęgła, gdy spełnione są warunki automatycznego wznowienia pracy.
  Wskazówki podane są pod hasłem „Warunki automatycznego wznowienia pracy silnika".

INFORMACJA:
Automatycznemu wznawianiu pracy silnika mogą towarzyszyć poniższe objawy, które związane są z działaniem wspomagania ruszania na pochyłości i nie sygnalizują niesprawności.
- *Charakterystyczny odgłos dobiegający z komory silnikowej.*
- *Zwiększony opór przy naciskaniu pedału hamulca.*

Wersje z automatyczną skrzynią biegów

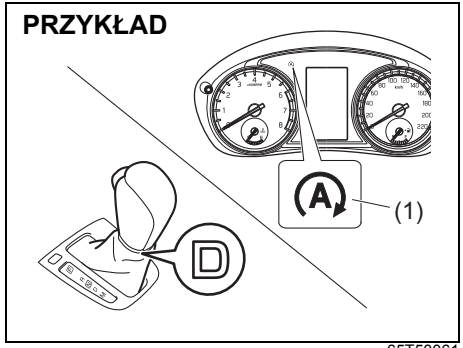

65T50061

1) Przy wciśniętym pedale hamulca i dźwigni skrzyni biegów w położeniu „D" automatyczne wstrzymanie pracy silnika następuje przed zatrzymaniem samochodu (przy prędkości jazdy około 9 km/h lub niższej). Równocześnie w zespole wskaźników zaświeci się zielona lampka kontrolna (1).

DO UŻYTKU WEWNĘTRZNEGO

- Jeżeli nie są spełnione wszystkie warunki działania tej funkcji, automatyczne wstrzymanie pracy silnika może nie nastąpić po wciśnięciu pedału hamulca. Wskazówki dotyczące warunków automatycznego wyłączenia silnika podane są pod hasłem „Warunki automatycznego wstrzymania pracy silnika" w dalszej części tego rozdziału.
- Względy bezpieczeństwa mogą spowodować, że po automatycznym wstrzymaniu pracy silnika rozlegnie się sygnał akustyczny i silnik pozostanie wyłączony lub niespodziewanie wznowi pracę.

INFORMACJA:
- *Podczas wytracania prędkości bez naciskania pedału hamulca, na przykład przy hamowaniu silnikiem, praca silnika nie zostanie automatycznie wstrzymana,*
- *Jeżeli praca silnika nie zostanie automatycznie wstrzymana bezpośrednio przed zatrzymaniem samochodu (przy prędkości jazdy 9 km/h lub poniżej), może to nastąpić po zatrzymaniu samochodu).*
- *W trakcie automatycznego wstrzymania pracy silnika można korzystać z elektrycznego wyposażenia samochodu, np. systemu nawigacji lub radioodtwarzacza, natomiast układ klimatyzacji przełączy się w tryb wentylacji.*
- *W układzie automatycznie sterowanej klimatyzacji po automatycznym wstrzymaniu pracy silnika zostaje ograniczony nawiew powietrza (tylko w trybie automatycznego sterowania), aby zwiększyć efektywność ogrzewania i chłodzenia.*

2) Po zdjęciu stopy z pedału hamulca, niezależnie od tego, czy samochód zatrzymał się, czy nie, silnik wznowi pracę i zielona lampka kontrolna ENG A-STOP zgaśnie.
   - Automatycznie wznowienie pracy silnika następuje z chwilą spełnienia określonych warunków, nawet przy naciśniętym pedale hamulca.
     Warunki samoczynnego rozruchu silnika opisane są pod hasłem „Warunki automatycznego wznawiania pracy silnika" w dalszej części tego rozdziału.

PRZYKŁAD

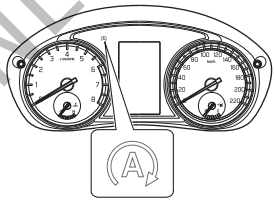

65T50071

INFORMACJA:
Podczas automatycznego uruchamiania silnika uaktywniane jest wspomaganie ruszania na pochyłości.

DO UŻYTKU WEWNĘTRZNEGO

Środki ostrożności podczas automatycznego wstrzymania pracy silnika

⚠ OSTRZEŻENIE

Nie należy wykonywać opisanych poniżej działań, gdy praca silnika została wstrzymana automatycznie. Grozi to spowodowaniem wypadku.

	Działanie/reakcja	Rozwiązanie
Wszystkie wersje	Otwarcie pokrywy komory silnikowej • Przerywany sygnał akustyczny. • Po automatycznym wstrzymaniu pracy silnik nie uruchamia się samoczynnie. • Lampka kontrolna układu ENG A-STOP (zielona) gaśnie.	W celu uruchomienia silnika należy wykonać niżej opisane czynności. 1) Uruchomić z pełną siłą hamulec postojowy, a następnie przestawić dźwignię skrzyni biegów w położenie „N” (w wersji z mechaniczną skrzynią biegów) lub „P” (w wersji z automatyczną skrzynią biegów).
Mechaniczna skrzynia biegów	Rozpięcie pasa bezpieczeństwa kierowcy lub otwarcie drzwi kierowcy • Silnik automatycznie wznowi pracę. • Lampka kontrolna układu ENG A-STOP (zielona) błyśnie pięć razy, a następnie zgaśnie.	Zapiąć pas bezpieczeństwa kierowcy i/lub zamknąć drzwi kierowcy.
	Dźwignia skrzyni biegów przestawiona w położenie inne niż „N” bez naciskania pedału sprzęgła, pas bezpieczeństwa kierowcy odpięty i drzwi kierowcy otwarte • Przerywany sygnał akustyczny. • Po automatycznym wstrzymaniu pracy silnik	W celu uruchomienia silnika należy wykonać niżej opisane czynności. 1) Uruchomić z pełną siłą hamulec postojowy a następnie przestawić dźwignię skrzyni biegów w położenie „N”. 2) Zamknąć drzwi i zapiąć pas bezpieczeństwa. 3) Uruchomić silnik, odpowiednio obracając wyłącznik

DO UŻYKU WEWNĘTRZNEGO

	Działanie/reakcja	Rozwiązanie
Automatyczna skrzynia biegów	Rozpięcie pasa bezpieczeństwa kierowcy lub otwarcie drzwi kierowcy • Silnik automatycznie wznowi pracę. • Lampka kontrolna układu ENG A-STOP (zielona) błyśnie pięć razy, a następnie zgaśnie.	Przed rozpoczęciem jazdy zamknąć drzwi i zapiąć pas bezpieczeństwa. Natomiast przed opuszczeniem samochodu należy postępować według podanych niżej wskazówek. 1) Uruchomić z pełną siłą hamulec postojowy, a następnie przestawić dźwignię skrzyni biegów w położenie „P". 2) W przypadku zatrzymania samochodu na dłuższy czas lub pozostawiania go bez nadzoru należy wyłączyć silnik przyciskiem rozruchu.

INFORMACJA:
Po automatycznym wstrzymaniu pracy silnika wyszczególnione poniżej lampki kontrolne w zespole wskaźników nie zaświecą się.
- *Lampka sygnalizacyjna usterki, lampka ostrzegawcza elektrycznego wspomagania w układzie kierowniczym, lampka ostrzegawcza ciśnienia oleju w silniku, lampka ostrzegawcza braku ładowania akumulatora*

DO UŻYTKU WEWNĘTRZNEGO

Warunki działania układu ENG A-STOP

Warunki stanu gotowości
Spełnienie podczas jazdy wszystkich opisanych poniżej warunków umożliwia zadziałanie funkcji automatycznego wstrzymywania pracy silnika.

Podczas rozruchu silnika		• Silnik został uruchomiony przy prawidłowo zamkniętej pokrywie komory silnikowej.
Podczas jazdy	Wszystkie wersje	• Układ ENG A-STOP nie został wyłączony. • Akumulator jest naładowany w określonym stopniu i temperatura wewnątrz akumulatora mieści się w określonym zakresie. (*1) • Temperatura płynu chłodzącego w silniku mieści się w określonym zakresie. • Zapięty pas bezpieczeństwa kierowcy. • Drzwi kierowcy są prawidłowo zamknięte. • Pokrywa komory silnikowej jest prawidłowo zamknięta. <Wersja z klimatyzacją regulowaną automatycznie> • Powietrze wypływające z wylotów jest wystarczająco schłodzone podczas chłodzenia wnętrza lub dostatecznie ogrzane podczas jego ogrzewania. • Nie jest uruchomiony tryb nawiewu na szybę czołową.
	Mechaniczna skrzynia biegów	• Brak sygnału blokującego działanie układu ENG A-STOP, pochodzącego z innego elektronicznego układu sterującego. (*2)
	Automatyczna skrzynia biegów	• Dźwignia skrzyni biegów w pozycji „D” lub „N”. (*3) • Nie jest uruchomiony tryb ręcznej zmiany przełożeń. • Brak sygnału blokującego działanie układu ENG A-STOP, pochodzącego z innego elektronicznego układu sterującego.

*1: Gdy akumulator jest rozładowany, na przykład po długim nieużywaniu samochodu lub w wyniku dłuższego korzystania z urządzeń elektrycznych w rodzaju systemu nawigacji lub radioodtwarzacza przy niepracującym silniku, przełączenie w stan gotowości może nastąpić z pewnym opóźnieniem.
*2: Gdy zaświeci się którakolwiek lampka ostrzegawcza lub kontrolna powiązana z układem ENG A-STOP, praca silnika nie będzie automatycznie wstrzymywana.
*3: Układ pozostanie w stanie gotowości nawet po przestawieniu dźwigni skrzyni biegów w położenie „N”, jednak automatyczne wstrzymywanie pracy silnika będzie następowało po zatrzymaniu samochodu, a nie bezpośrednio przed nim (gdy prędkość jazdy spadnie do około 9 km/h lub poniżej).

DO UŻYKU WEWNĘTRZNEGO

Warunki automatycznego wstrzymania pracy silnika
Gdy wraz z warunkami stanu gotowości spełnione są wszystkie warunki wyszczególnione poniżej, automatyczne wstrzymywanie pracy silnika następuje bezpośrednio przed zatrzymaniem samochodu lub po jego zatrzymaniu.

Zwalnianie przed zatrzymaniem	Wszystkie wersje	• Układy ABS i ESP® nie zostały uruchomione. • Podciśnienie wspomagania układu hamulcowego jest prawidłowe.
	Mechaniczna skrzynia biegów	• Gdy prędkość jazdy spadła do około 15 km/h lub poniżej tej wartości, został wciśnięty pedał sprzęgła i dźwignia skrzyni biegów została przestawiona w położenie „N”, a następnie pedał sprzęgła został zwolniony.
	Automatyczna skrzynia biegów	• Pedał hamulca jest naciskany z odpowiednią siłą. (*1) • Prędkość jazdy spadła do około 9 km/h lub poniżej tej wartości. • Pedał przyspieszania nie jest naciśnięty. • Samochód nie podjeżdża pod strome wzniesienie. • Pedał hamulca nie został naciśnięty zbyt gwałtownie.
Po zatrzymaniu samochodu	Wszystkie wersje	• Układy ABS i ESP® nie zostały uruchomione. • Podciśnienie wspomagania układu hamulcowego jest prawidłowe.
	Mechaniczna skrzynia biegów	• Dźwignia skrzyni biegów jest w pozycji „N”. • Pedał sprzęgła jest zwolniony.
	Automatyczna skrzynia biegów	• Kierownica pozostaje nieruchomo. • Przed zatrzymaniem samochodu pedał hamulca nie został naciśnięty zbyt gwałtownie. • Pedał hamulca jest naciskany z odpowiednią siłą. (*1) • Pedał przyspieszania nie jest naciśnięty. • Samochód nie został zatrzymany na stromej pochyłości.

*1: Praca silnika nie zostanie automatycznie wstrzymana w przypadku zbyt lekkiego lub zbyt silnego naciśnięcia pedału hamulca.

DO UŻYTKU WEWNĘTRZNEGO

Warunki automatycznego wznowienia pracy silnika
W przypadku wystąpienia którejkolwiek z wyszczególnionych poniżej sytuacji podczas automatycznego wstrzymania pracy silnika, zostanie on samoczynnie uruchomiony i zgaśnie lampka kontrolna układu ENG A-STOP (zielona).

Wszystkie wersje		• Układ ENG A-STOP został wyłączony. • Akumulator ulega rozładowaniu. (*1) • Wykrycie usterki w tym układzie. (*2) • Zbyt niskie podciśnienie wspomagania w układzie hamulcowym. (*1) <Wersja z klimatyzacją regulowaną automatycznie> • Temperatura powietrza z wylotów nawiewu zmienia się znacząco lub chłodzenie i ogrzewanie są niewystarczające. (*1) • Przestawienie pokrętła regulacji temperatury w pozycję intensywnego chłodzenia lub intensywnego ogrzewania. (*1) • Uruchomienie nawiewu na szybę czołową. (*1) • Zadziałanie układu ABS lub ESP®.
Mechaniczna skrzynia biegów		• Naciśnięcie pedału sprzęgła.
Automatyczna skrzynia biegów		• Zwolnienie pedału hamulca. (*3) • Naciśnięcie pedału przyśpieszania. • Ustawienie dźwigni skrzyni biegów w pozycji „P”, „R” lub „M”.
Zwalnianie przed zatrzymaniem samochodu (prędkość jazdy około 15 km/h lub niższa w wersji z mechaniczną skrzynią biegów, bądź około 9 km/h lub niższa w wersji z automatyczną skrzynią biegów)	Wszystkie wersje	• Otwarcie pokrywy komory silnikowej.
	Mechaniczna skrzynia biegów	• Prędkość jazdy przekracza 15 km/h podczas zjazdu ze wzniesienia. (*1)
	Automatyczna skrzynia biegów	• Ustawienie dźwigni skrzyni biegów w pozycji „N”. • Nagła zmiana kąta nachylenia drogi. (*1)
Po zatrzymaniu samochodu	Wszystkie wersje	• Rozpięcie pasa bezpieczeństwa kierowcy. (*1) • Otwarcie drzwi kierowcy. (*1) • Przemieszczenie się samochodu na pochyłości. (*1) • Upłynięcie określonego czasu (około 3 minut) od automatycznego wstrzymania pracy silnika. (*1)
	Automatyczna skrzynia biegów	• Cofnięcie dźwigni skrzyni biegów z położenia „N” w położenie „D”.

DO UŻYTKU WEWNĘTRZNEGO

*1: Lampka kontrolna układu ENG A-STOP (zielona) początkowo błyska, a następnie gaśnie. Jednocześnie może rozlec się sygnał akustyczny.
*2: W zależności od charakteru usterki, wznowienie pracy silnika może nastąpić w trybie normalnym lub jak dla *1.
*3: Lekkie naciśnięcie pedału hamulca może spowodować automatyczne uruchomienie silnika. W takiej sytuacji po kolejnym naciśnięciu pedału hamulca silnik automatycznie przerwie pracę i ponownie zaświeci się lampka kontrolna ENG A-STOP (zielona).

DO UŻYTKU WEWNĘTRZNEGO

Wyłącznik funkcji automatycznego wstrzymywania pracy silnika

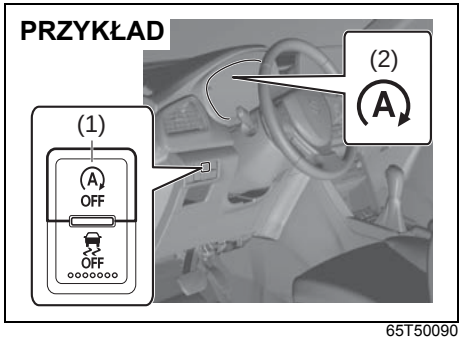

65T50090

Automatyczne wstrzymywanie pracy silnika można wyłączyć.

- W celu wyłączenia funkcji automatycznego wstrzymywania pracy silnika należy naciskać przycisk (1), aż zaświeci się lampka kontrolna (2).
- W celu przywrócenia działania tej funkcji należy ponownie nacisnąć przycisk (1), aż lampka kontrolna zgaśnie.
- Po każdym ręcznym wyłączeniu silnika działanie tej funkcji jest samoczynnie przywracane i lampka kontrolna (2) przestaje się świecić.

INFORMACJA:
Naciśnięcie przycisku (1) podczas automatycznego wstrzymania pracy silnika powoduje samoczynne wznowienie jego pracy i zaświecenie się lampki kontrolnej (2).

- Pomarańczowa lampka kontrolna ENG A-STOP OFF w zespole wskaźników świeci się lub błyska nie tylko sygnalizując wyłączenie funkcji automatycznego wstrzymywania pracy silnika lub układu hybrydowego SHVS, ale również w opisanych poniżej sytuacjach. W przypadku błyskania należy zlecić autoryzowanej stacji obsługi SUZUKI lub specjalistycznemu warsztatowi sprawdzenie samochodu.
  – Gdy układ jest sprawny, po obróceniu wyłącznika zapłonu do pozycji „ON” lub przełączeniu przyciskiem rozruchu w stan „ON” lampka kontrolna świeci się przez około dwie sekundy, po czym gaśnie.
  – W razie niesprawności układu, po obróceniu wyłącznika zapłonu do pozycji „ON” lub przełączeniu przyciskiem rozruchu w stan „ON” lampka kontrolna błyska. (Układ ENG A-STOP nie będzie prawidłowo funkcjonował.)

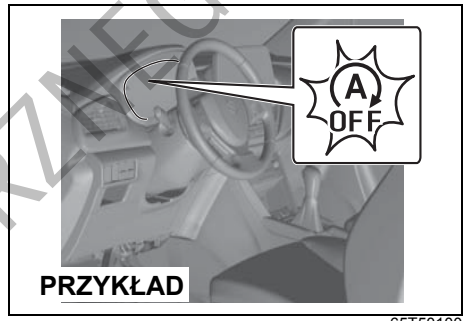

65T50100

- Opisane poniżej sytuacje powodują błyskanie lampki przy włączonym zapłonie. Gdy lampka ta błyska, nie działa prawidłowo układ automatycznego wstrzymywania pracy silnika ENG A-STOP lub układ hybrydowy SHVS. Należy zlecić autoryzowanej stacji obsługi SUZUKI lub specjalistycznemu warsztatowi sprawdzenie danego układu.
  – Nieprawidłowość związana z układem ENG A-STOP lub układem SHVS.
  – Konieczność wymiany podzespołów układu hybrydowego SHVS lub akumulatora kwasowo-ołowiowego.

INFORMACJA:
Gdy lampka ta błyska podczas automatycznego wstrzymania pracy silnika, może dojść do jego całkowitego wyłączenia.

DO UŻYTKU WEWNĘTRZNEGO

Komunikaty informacyjne

Na wyświetlaczu ukazują się komunikaty o określonych nieprawidłowościach związanych z układem ENG A-STOP.

Komunikat	Przyczyna i sposób działania
 52RM30650	Nie jest możliwe automatyczne wstrzymanie pracy silnika z powodu niespełnienia któregokolwiek z warunków działania tej funkcji. Wskazówki podane są powyżej, pod hasłem „Środki ostrożności podczas automatycznego wstrzymania pracy silnika”.
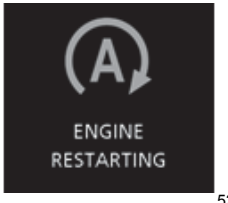 52RM30660	Następuje samoczynny rozruch silnika w rezultacie spełnienia któregokolwiek z poniższych warunków automatycznego wznowienia jego pracy. • Znaczna zmiana temperatury nawiewanego powietrza w trakcie wstrzymania pracy silnika, wpływająca na sprawność chłodzenia lub ogrzewania kabiny. • Znaczne rozładowanie akumulatora litowo-jonowego. • Upłynięcie określonego czasu od momentu automatycznego wstrzymania pracy silnika.
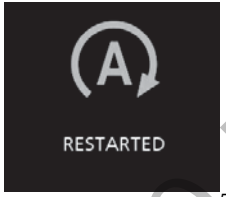 52RM30890	Nastąpił samoczynny rozruch silnika w rezultacie spełnienia któregokolwiek z poniższych warunków automatycznego wznowienia jego pracy. • Spadek rezerwy podciśnienia wspomagania w układzie hamulcowym.

DO UŻYTKU WEWNĘTRZNEGO

Komunikat	Przyczyna i sposób działania
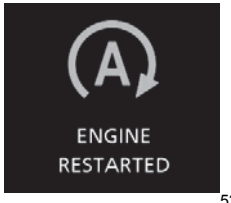 52RM30670	Nastąpił samoczynny rozruch silnika w rezultacie spełnienia któregokolwiek z poniższych warunków automatycznego wznowienia jego pracy. • Uruchomienie nawiewu na szybę czołową. • Rozpięcie pasa bezpieczeństwa kierowcy. • Otwarcie drzwi kierowcy. • Przemieszczenie się samochodu, np. na pochyłości.
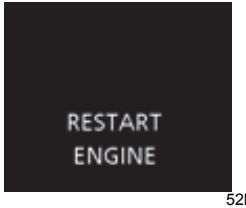 52RM30680	Silnik nie zostanie samoczynnie uruchomiony z powodu zaistnienia którejkolwiek z poniższych sytuacji podczas automatycznego wstrzymania jego pracy. • Otwarcie pokrywy komory silnikowej. • W wersji z mechaniczną skrzynią biegów, przestawienie dźwigni skrzyni biegów w położenie inne niż „N” bez naciskania pedału sprzęgła, a następnie otwarcie drzwi kierowcy przy rozpiętym pasie bezpieczeństwa kierowcy. Silnik należy uruchomić w zwykły sposób. Wskazówki podane są pod hasłem „Uruchamianie i zatrzymywanie silnika (wersja z elektronicznym kluczykiem)” w tym rozdziale..
Mechaniczna skrzynia biegów  52RM30690	Podczas automatycznego wstrzymania pracy silnika dźwignia skrzyni biegów została przestawiona z położenia neutralnego bez naciskania pedału sprzęgła. W celu wznowienia pracy silnika należy przestawić dźwignię skrzyni biegów w położenie „N” (neutralne) i nacisnąć pedał sprzęgła.

DO UŻYTKU WEWNĘTRZNEGO

Hybrydowy zespół napędowy (w niektórych wersjach)

Hybrydowy zespół napędowy umożliwia jazdę zarówno z wykorzystaniem silnika spalinowego jako głównej jednostki napędowej wspomaganej przez elektryczny silnik trakcyjny, jak i jazdę z napędem wyłącznie elektrycznym. Pozwala to uzyskiwać wysokie osiągi przy jednoczesnym zmniejszeniu zużycia paliwa oraz ilości emitowanych spalin. Podczas wytracania prędkości silnik trakcyjny pracuje w trybie prądnicowym i napędzany przez obracające się koła samochodu generuje energię elektryczną, doładowując akumulator trakcyjny.

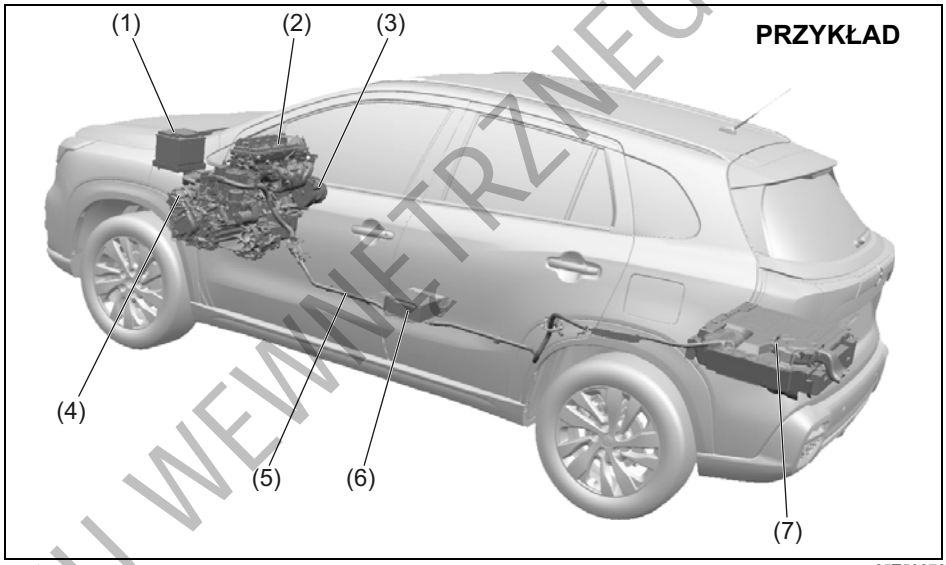

65T50870

(1) Akumulator kwasowo-ołowiowy
(2) Silnik o zapłonie iskrowym
(3) Zintegrowany rozrusznik i alternator (urządzenie ISG)
(4) Silnik trakcyjny
(5) Instalacja wysokonapięciowa (pomarańczowa)
(6) Akumulator litowo-jonowy (12 V)
(7) Zespół energetyczny (akumulator trakcyjny z przetwornicą napięcia)

DO UŻYTKU WEWNĘTRZNEGO

Działanie hybrydowego zespołu napędowego

Silnik spalinowy jest uruchamiany i zatrzymywany w sposób automatyczny, między innymi stosownie do takich warunków, jak wciśnięcie pedału przyspieszania lub hamulca, prędkości jazdy itp.

INFORMACJA:
- *Aktualny stan operacyjny układu w odniesieniu do zapasu zgromadzonej w akumulatorze trakcyjnym energii elektrycznej można obserwować za pośrednictwem wskaźnika przepływu energii. Szczegółowe informacje podane są pod hasłem „Wyświetlacz informacyjny” w rozdziale „PRZED ROZPOCZĘCIEM JAZDY”.*
- *Osiągi samochodu w trybie napędu elektrycznego oraz stopień wspomagania ze strony silnika trakcyjnego uzależnione są od poziomu naładowania akumulatora trakcyjnego.*
- *W celu ograniczenia zużycia paliwa należy unikać gwałtownego przyspieszania i hamowania. Spokojniejsza jazda pozwala zaoszczędzić paliwo.*

Ruszanie z miejsca

Gdy silnik spalinowy pracuje, samochód rusza z wykorzystaniem generowanej przez niego mocy, którą wspomaga elektryczny silnik trakcyjny. Natomiast gdy silnik spalinowy nie pracuje, po zwolnieniu pedału hamulca samochód powoli rusza napędzany wyłącznie elektrycznym silnikiem trakcyjnym.

INFORMACJA:
W wersji z czterozakresowym napędem wszystkich kół, gdy ustawiony jest tryb jazdy inny niż AUTO silnik spalinowy samoczynnie wznawia pracę po zwolnieniu pedału hamulca.

Zwykła jazda

Możliwa jest jazda z napędem wyłącznie elektrycznym, bez udziału silnika spalinowego.

INFORMACJA:
- *Dostępność trybu jazdy z napędem elektrycznym uzależniona jest od stanu samochodu i warunków drogowych.*
- *Dostępne prędkości jazdy w trybie napędu elektrycznego uzależnione są od warunków drogowych i stopnia naładowania akumulatora trakcyjnego.*

Szybkie rozpędzanie samochodu

Przy dynamicznym przyspieszaniu moc silnika spalinowego jest uzupełniana mocą generowaną przez silnik trakcyjny. (Jazda ze wspomaganiem silnikiem elektrycznym)

INFORMACJA:
- *Gwałtowne wciśnięcie pedału przyspieszania podczas jazdy z napędem elektrycznym powoduje uruchomienie silnika spalinowego i dynamiczne zwiększenie prędkości samochodu.*
- *Stopień wspomagania ze strony silnika trakcyjnego uzależniony jest od stanu hybrydowego zespołu napędowego.*

Zwalnianie

Jeżeli samochód porusza się z prędkością nie przekraczającą około 135 km/h, silnik spalinowy automatycznie przerywa pracę, a obracające się koła napędzają silnik trakcyjny, który pracując w trybie prądnicowym generuje energię elektryczną gromadzoną następnie w akumulatorze trakcyjnym. (Hamowanie rekuperacyjne)

Zatrzymywanie samochodu

Po zatrzymaniu samochodu silnik spalinowy automatycznie przerywa pracę. W zależności od stanu samochodu, przerwanie działania silnika może nie nastąpić.

DO UŻYTKU WEWNĘTRZNEGO

Automatyczne wstrzymywanie i wznawianie pracy silnika spalinowego

W zależności od stanu samochodu, silnik spalinowy samoczynnie przerywa i wznawia pracę. W wyszczególnionych poniżej sytuacjach automatyczne wstrzymanie pracy silnika nie następuje. Może ono również nie następować w innych szczególnych warunkach.

- Gdy dźwignia skrzyni biegów jest w położeniu „M”.
- Przy następujących ustawieniach działającej klimatyzacji:
  – Nastawiona niska temperatura i wciśnięty przycisk „A/C”
  – Nastawiona wysoka temperatura
- Gdy uruchomiony jest nawiew na szyby
- Został rozpięty pas bezpieczeństwa kierowcy
- Gdy drzwi kierowcy nie są w pełni zamknięte
- Gdy pokrywa komory silnikowej nie jest zamknięta
- Gdy temperatura płynu w układzie chłodzenia silnika jest niska
- Gdy akumulator kwasowo-ołowiowy, litowo-jonowy lub trakcyjny jest niedostatecznie naładowany
- Gdy temperatura akumulatora kwasowo-ołowiowego, litowo-jonowego lub trakcyjnego jest poza określonym zakresem

INFORMACJA:

- *Wskaźnik przepływu energii nie pokazuje stopnia naładowania akumulatora kwasowo-ołowiowego ani litowo-jonowego.*
- *W przypadku odłączenia akumulatora kwasowo-ołowiowego automatyczne wstrzymywanie pracy silnika spalinowego może zacząć działać z opóźnieniem.*

Akustyczne ostrzeganie o ruchu pojazdu

Podczas jazdy w trybie napędu elektrycznego z prędkością nieprzekraczającą 23 km/h emitowany jest dźwięk ostrzegający między innymi przechodniów o nadjeżdżaniu tego samochodu.

INFORMACJA:

- *Hałas uliczny oraz odgłosy intensywnych opadów deszczu lub silnego wiatru mogą zagłuszać emitowany dźwięk ostrzegawczy.*
- *Urządzenie emitujące znajduje się z przodu samochodu. Z tego powodu jego słyszalność z tyłu samochodu może być nieco gorsza.*
- *Dźwięk ostrzegawczy może być słyszalny również w kabinie, co nie jest objawem usterki, ponieważ jego natężenie musi być na tyle duże, aby zapewniać skuteczne sygnalizowanie osobom w pobliżu nadjeżdżanie tego samochodu.*

⚠ OSTRZEŻENIE

Ze względów bezpieczeństwa należy pamiętać o wymienionych poniżej uwarunkowaniach.

- **Gdy na zewnątrz jest głośno, dźwięk ostrzegawczy może nieskutecznie sygnalizować nadjeżdżanie tego samochodu.**
- **Nawet przy powolnej jeździe samochód należy prowadzić z należytą ostrożnością.**

Gdy nastąpi awaria akustycznego ostrzegania o ruchu pojazdu

PRZYKŁAD

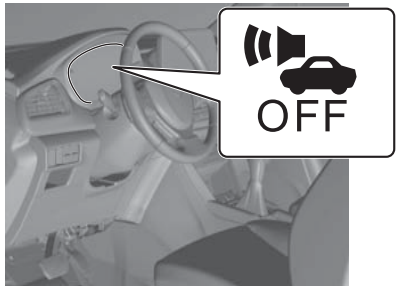

65T50880

Lampka świeci się przez chwilę po wybraniu przyciskiem rozruchu stanu „ON”, umożliwiając sprawdzenie jej działania.

DO UŻYTKU WEWNĘTRZNEGO

Błyskanie lampki sygnalizuje usterkę funkcji akustycznego ostrzegania o ruchu pojazdu. Należy zlecić autoryzowanej stacji obsługi SUZUKI lub specjalistycznemu warsztatowi sprawdzenie samochodu.

Przerywacz obwodu wysokiego napięcia

Gdy nadwozie tego samochodu zostanie silnie uderzone, np. w wyniku zderzenia, obwód wysokiego napięcia zostaje przerwany i jazda może okazać się niemożliwa. Samodzielne uruchomienie hybrydowego zespołu napędowego w takiej sytuacji będzie trudne. Należy zlecić autoryzowanej stacji obsługi SUZUKI lub specjalistycznemu warsztatowi sprawdzenie układu. Odcięcie dopływu wysokiego napięcia sygnalizowane jest zaświeceniem się lampki ostrzegawczej hybrydowego zespołu napędowego, komunikatem na wyświetlaczu informacyjnym i sygnałem akustycznym.

Hamowanie rekuperacyjne

Jest to wykorzystanie siły hamującej silnika trakcyjnego, pracującego jako prądnica napędzana przez koła samochodu. Hamowanie rekuperacyjne ma miejsce podczas jazdy z dźwignią skrzyni biegów w położeniu „D" lub „M" po spełnieniu jednego z poniższych warunków.

- Gdy zostanie zwolniony pedał przyspieszania.
- Gdy zostanie naciśnięty pedał hamulca.

INFORMACJA:
- *Pracujący silnik spalinowy również może generować siłę hamującą.*
- *Naciśnięcie pedału hamulca zwiększa intensywność rekuperacyjnego wytracania prędkości bez względu na to, czy silnik spalinowy pracuje.*
- *Gdy akumulator trakcyjny jest niemal całkowicie naładowany bądź gdy jest on zbyt gorący lub zbyt zimny, hamowanie rekuperacyjne może okazać się niedostateczne lub może nie działać.*
- *Przy takim samym nacisku na pedał hamulca odczuwany efekt hamowania może być różny, w zależności od tego, czy hamowanie rekuperacyjne następuje, czy nie. W przypadku niedostatecznie intensywnego wytracania prędkości należy zwiększyć siłę nacisku na pedał hamulca.*

Lampka kontrolna odzyskiwania energii podczas zwalniania

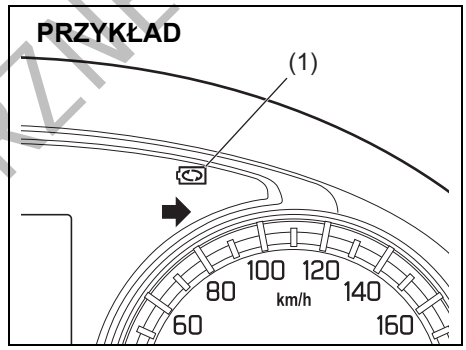

65T50900

Gdy działa funkcja odzyskiwania energii podczas zwalniania, świeci się odpowiednia lampka kontrolna (1).

INFORMACJA:
Jeżeli dźwignia skrzyni biegów jest w położeniu „N" (neutralnym), lampka ta nie zaświeci się.

DO UŻYTKU WEWNĘTRZNEGO

Akumulator litowo-jonowy i akumulator trakcyjny

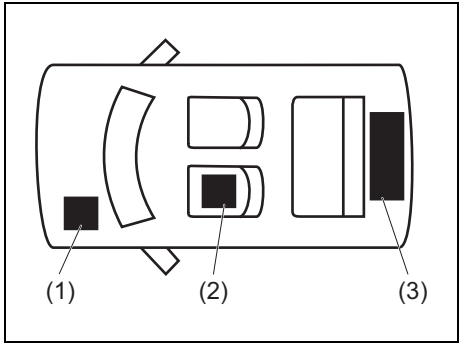

74SB20311

(1) Akumulator kwasowo-ołowiowy
(2) Akumulator litowo-jonowy
(3) Akumulator trakcyjny

Akumulator litowo-jonowy oraz akumulator trakcyjny są stosowane wyłącznie w wersji z hybrydowym zespołem napędowym i znajdują się odpowiednio pod przednim fotelem oraz pod podłogą komory bagażnika.

- Podobnie jak zwykły akumulator kwasowo-ołowiowy, akumulator litowo-jonowy i akumulator trakcyjny również ulegają stopniowemu rozładowaniu. W celu uniknięcia ryzyka ich całkowitego rozładowania, samochód powinien przynajmniej raz w miesiącu jeździć przez co najmniej 30 minut, uzupełniając zgromadzoną w nich energię elektryczną.
- Akumulator litowo-jonowy i akumulator trakcyjny są bezobsługowe.
- W przypadku konieczności wymiany lub złomowania akumulatora litowo-jonowego lub akumulatora trakcyjnego należy zwrócić się do autoryzowanej stacji obsługi SUZUKI lub specjalistycznego warsztatu.

INFORMACJA:
- *Akumulator trakcyjny ma określoną żywotność, na którą wpływ mają warunki eksploatacji.*
- *Rozładowanie akumulatora trakcyjnego sygnalizowane jest zaświeceniem się lampki ostrzegawczej hybrydowego zespołu napędowego. Gdy zaświeci się lampka ostrzegawcza hybrydowego zespołu napędowego, należy skontaktować się z autoryzowaną stacją obsługi SUZUKI lub specjalistycznym warsztatem.*
- *W położeniu „P" lub „N" dźwigni skrzyni biegów akumulator trakcyjny nie jest ładowany. Należy jeździć z dźwignią skrzyni biegów w położeniu „D" lub „M".*

⚠ OSTRZEŻENIE

- **Niewłaściwe postępowanie z akumulatorem litowo-jonowym lub akumulatorem trakcyjnym stwarza ryzyko pożaru, porażenia elektrycznego lub spowodowania awarii. Z tego względu należy przestrzegać następujących zaleceń:**
  - **– Nie wymontowywać ani nie rozmontowywać tych akumulatorów.**
  - **– Nie demontować ich ani nie poddawać jakimkolwiek naprawom.**
  - **– Nie dopuszczać do ich zamoczenia.**
  - **– Nie narażać ich na uderzenia.**
  - **– Nie opierać ani nie kłaść na nich żadnych przedmiotów.**

Dotyczy akumulatora litowo-jonowego:
- **– Nie wyjmować jego zacisków ani nie zasilać z nich żadnych urządzeń elektrycznych.**

Dotyczy akumulatora trakcyjnego:
- **– Nie modyfikować, nie sprzedawać ani nie odstępować tego akumulatora.**
- **– Nie zamontowywać tego akumulatora w żadnym innym samochodzie.**

- **Jeżeli pod akumulator litowo-jonowy lub pod akumulator trakcyjny wpadnie jakiś przedmiot i trudno będzie go wyjąć, należy zwrócić się do autoryzowanej stacji obsługi SUZUKI lub specjalistycznego warsztatu.**

DO UŻYTKU WEWNĘTRZNEGO

Środki ostrożności dotyczące hybrydowego zespołu napędowego

Nie dotykać elementów układu wysokiego napięcia

W skład hybrydowego zespołu napędowego wchodzą podzespoły i urządzenia elektryczne znajdujące się pod wysokim napięciem, takie jak zespół energetyczny (akumulator trakcyjny z przetwornicą napięcia), silnik trakcyjny, czy oznaczone kolorem pomarańczowym przewody wysokiego napięcia, a także urządzenia, które mogą być gorące, np. chłodnica. Elementy znajdujące się pod wysokim napięciem oznaczone są m.in. etykietami ostrzegawczymi.

⚠ OSTRZEŻENIE

Zaniedbanie opisanych poniżej środków ostrożności grozi śmiertelnym porażeniem elektrycznym lub odniesieniem poważnych obrażeń, na przykład oparzeń.

- **Nie dotykać elementów znajdujących się pod wysokim napięciem.**
- **W skład hybrydowego zespołu napędowego wchodzą podzespoły i urządzenia elektryczne znajdujące się pod wysokim napięciem, takie jak akumulator trakcyjny, przetwornica napięcia, silnik trakcyjny, czy oznaczone kolorem pomarańczowym przewody wysokiego napięcia, a także urządzenia, które mogą być gorące, np. chłodnica. Elementy znajdujące się pod wysokim napięciem oznaczone są m.in. etykietami ostrzegawczymi. Sprawdzenie elementów układu wysokiego napięcia należy zlecić autoryzowanej stacji obsługi SUZUKI lub specjalistycznemu warsztatowi.**

PRZYKŁAD

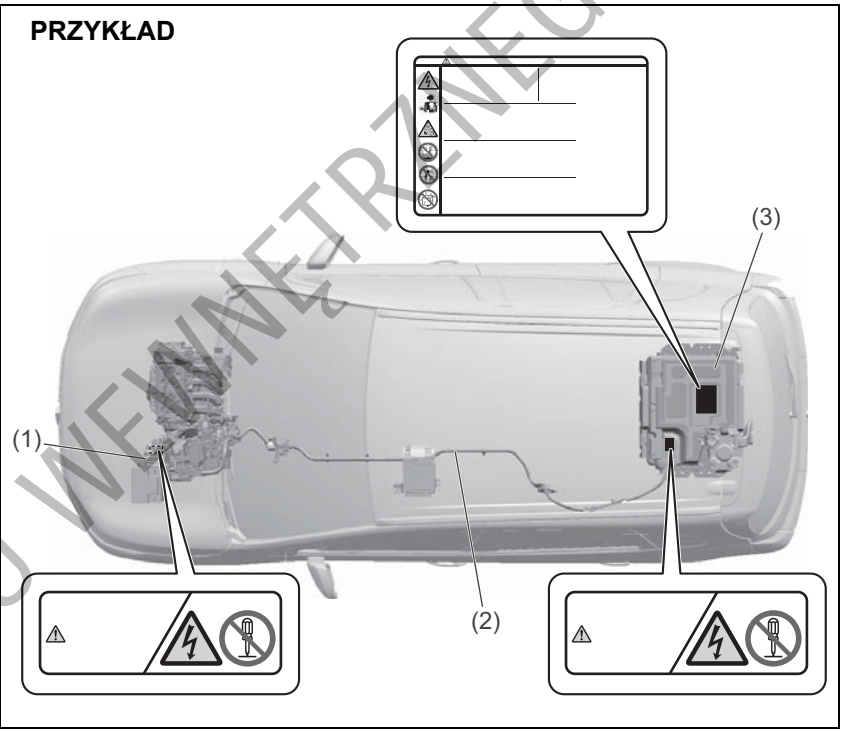

65T50890

(1) Silnik trakcyjny
(2) Instalacja wysokonapięciowa (pomarańczowa)
(3) Zespół energetyczny (akumulator trakcyjny z przetwornicą napięcia)

DO UŻYKU WEWNĘTRZNEGO

Zintegrowany rozrusznik i alternator (urządzenie ISG)

⚠ OSTRZEŻENIE

Rozlanie oleju silnikowego, płynu hamulcowego, płynu chłodzącego itp. na urządzenie ISG (alternator zintegrowany z rozrusznikiem pełniącym funkcję elektrycznego silnika trakcyjnego) może spowodować awarię lub pożar.Przy uzupełnianiu tych płynów nie dopuszczać do ich rozlania.

Promieniowanie elektromagnetyczne

Podzespoły oraz przewody znajdujące się pod wysokim napięciem są ekranowane elektromagnetycznie. Jednak nie oznacza to, że emitują silniejsze promieniowanie elektromagnetyczne niż pojazdy z tradycyjnym napędem lub urządzenia domowego użytku.

Specyficzne odgłosy i drgania w samochodzie z napędem hybrydowym

W samochodzie z napędem hybrydowym występują następujące odgłosy i drgania, które nie są oznaką usterki:

- Odgłos wentylatora z kanału chłodzenia akumulatora trakcyjnego pod podłogą komory bagażnika.
- Odgłos przetwornicy napięcia w komorze bagażnika.
- Odgłosy silnika elektrycznego w komorze silnikowej przy skrzyni biegów.
- Odgłosy hamulców lub silnika elektrycznego przy naciskaniu pedału hamulca.
- Odgłosy przełączania przekaźnika wysokiego napięcia w momencie uruchamiania i zatrzymywania hybrydowego zespołu napędowego.

Obsługa techniczna i naprawa

W sprawie obsługi technicznej i napraw należy zwracać się do autoryzowanej stacji obsługi SUZUKI lub specjalistycznego warsztatu.

NOTE:
Bezpieczne obsługiwanie akumulatora trakcyjnego wymaga odpowiedniej wiedzy technicznej i umiejętności.

W razie wypadku

⚠ OSTRZEŻENIE

W razie wypadku konieczne jest podjęcie opisanych poniżej środków ostrożności. W przeciwnym razie istnieje ryzyko oparzeń lub porażenia elektrycznego.

- **Nie dotykać podzespołów i przewodów (pomarańczowych) pod wysokim napięciem.**
- **Nie dotykać wycieków płynów. Elektrolit z akumulatora trakcyjnego może spowodować poważne obrażenia skóry i oczu. W razie kontaktu z nim należy dane miejsce spłukać obficie wodą i niezwłocznie uzyskać pomoc medyczną.**
- **Nie zbliżać się do samochodu, jeżeli nastąpił wyciek elektrolitu z akumulatora trakcyjnego.**
- **Ewentualny pożar samochodu wyposażonego w napęd hybrydowy należy gasić przy użyciu gaśnicy przeznaczonej do urządzeń elektrycznych. Użycie niewielkiej ilości wody jest niebezpieczne. Należy użyć intensywnego strumienia wody z hydrantu lub zaczekać na straż pożarną.**

DO UŻYTKU WEWNĘTRZNEGO

Komunikaty informacyjne

Na wyświetlaczu ukazują się komunikaty o określonych nieprawidłowościach związanych z hybrydowym zespołem napędowym.

Komunikat	Główna lampka ostrzegawcza	Dźwięk	Przyczyna i sposób działania
 74SB20301	Błyska 	Krótki sygnał (5-sekundowy sygnał z wewnętrznego sygnalizatora akustycznego)	Zadziałał przerywacz obwodu wysokiego napięcia lub wystąpiła nieznana usterka hybrydowego zespołu napędowego. Należy zwrócić się do autoryzowanej stacji obsługi SUZUKI lub specjalistycznego warsztatu w celu jego sprawdzenia.
 74SB20302	Błyska 	Ciągły sygnał (z wewnętrznego sygnalizatora akustycznego)	Wystąpiła nieznana usterka hybrydowego zespołu napędowego. Zatrzymać samochód w bezpiecznym miejscu i skontaktować się z autoryzowaną stacją obsługi SUZUKI lub specjalistycznym warsztatem. Kontynuowanie jazdy w tej sytuacji może doprowadzić do wypadku lub uszkodzenia samochodu. Po upływie około 2 minut od wyświetlenia tego komunikatu silnik spalinowy przestanie pracować.
 74SB20303	Błyska 	Krótki sygnał (pojedynczy sygnał z wewnętrznego sygnalizatora akustycznego)	Wystąpiła usterka hybrydowego zespołu napędowego. Należy zwrócić się do autoryzowanej stacji obsługi SUZUKI lub specjalistycznego warsztatu. (#1)

(#1) Może nie działać funkcja ciągu jałowego. Przy ruszaniu w górę pochyłości należy korzystać z hamulca postojowego. Szczegółowe informacje podane są pod hasłem „Dźwignia hamulca postojowego” w rozdziale „UŻYTKOWANIE POJAZDU”.

DO UŻYTKU WEWNĘTRZNEGO

Komunikat	Główna lampka ostrzegawcza	Dźwięk	Przyczyna i sposób działania
 74SB20304	Błyska 	Krótki sygnał (pojedynczy sygnał z wewnętrznego sygnalizatora akustycznego)	Niski stan naładowania akumulatora trakcyjnego. Naładować akumulator, jadąc z dźwignią skrzyni biegów w położeniu „D”. (#1)
 74SB20305	Brak sygnalizacji	Brak sygnalizacji	Ograniczone działanie silnika trakcyjnego na skutek przegrzania tego silnika i akumulatora trakcyjnego. Ograniczyć raptowne przyspieszanie i hamowanie. (#1)
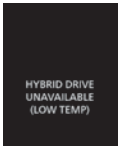 74SB20306	Brak sygnalizacji	Brak sygnalizacji	Z powodu niskiej temperatury akumulatora trakcyjnego nie jest możliwe uruchomienie hybrydowego zespołu napędowego i korzystanie z napędu hybrydowego. Możliwa jest jazda z napędem wyłącznie spalinowym. Uruchomić hybrydowy zespół napędowy, gdy akumulator trakcyjny odpowiednio się rozgrzeje. (#1)

(#1) Może nie działać funkcja ciągu jałowego. Przy ruszaniu w górę pochyłości należy korzystać z hamulca postojowego. Szczegółowe informacje podane są pod hasłem „Dźwignia hamulca postojowego” w rozdziale „UŻYTKOWANIE POJAZDU”.

DO UŻYTKU WEWNĘTRZNEGO

Komunikat	Główna lampka ostrzegawcza	Dźwięk	Przyczyna i sposób działania
 74SB20307	Brak sygnalizacji	Brak sygnalizacji	Ograniczone działanie silnika trakcyjnego na skutek rozładowania akumulatora trakcyjnego. Naładować akumulator, jadąc z dźwignią skrzyni biegów w położeniu „D” lub „M”. (#1)
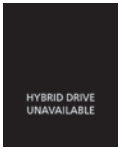 74SB20308	Brak sygnalizacji	Brak sygnalizacji	Napęd hybrydowy nie działa na skutek błędu rozruchowego spowodowanego niewłaściwym przebiegiem jego uruchamiania na przykład podczas jazdy. Konieczne jest powtórne uruchomienie zespołu. (#1)
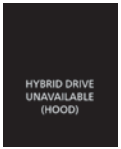 74SB203079	Brak sygnalizacji	Brak sygnalizacji	Napęd hybrydowy nie działa z powodu otwartej lub niedomkniętej pokrywy komory silnikowej podczas jego uruchamiania. Konieczne jest powtórne uruchomienie zespołu.

(#1) Może nie działać funkcja ciągu jałowego. Przy ruszaniu w górę pochyłości należy korzystać z hamulca postojowego. Szczegółowe informacje podane są pod hasłem „Dźwignia hamulca postojowego” w rozdziale „UŻYTKOWANIE POJAZDU”.

DO UŻYTKU WEWNĘTRZNEGO

Dźwignia hamulca postojowego

PRZYKŁAD

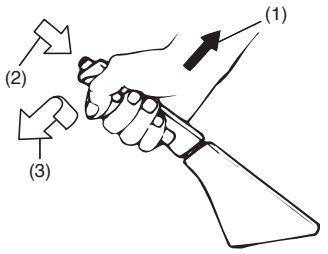

54G039

(1) Uruchamianie hamulca
(2) Wcisnąć przy zwalnianiu hamulca
(3) Zwalnianie hamulca

Dźwignia hamulca postojowego jest umieszczona pomiędzy przednimi fotelami. W celu uruchomienia hamulca postojowego należy naciskając pedał hamulca pociągnąć dźwignię hamulca postojowego całkowicie ku górze. W celu zwolnienia hamulca postojowego należy nacisnąć pedał hamulca, lekko pociągnąć dźwignię ku górze, wcisnąć kciukiem przycisk na jej końcu i opuścić dźwignię w położenie spoczynkowe.

W wersji z automatyczną bądź zautomatyzowaną skrzynią biegów przed przestawieniem dźwigni skrzyni biegów w położenie „P" (parkowanie) należy zawsze uruchomić hamulec postojowy. W przypadku postoju na pochyłości i przełączeniu w położenie „P" przed uruchomieniem hamulca postojowego, ciężar pojazdu może spowodować trudności z późniejszym przestawieniem dźwigni w inne położenie przy ruszaniu.

Przy ruszaniu należy przestawić dźwignię skrzyni biegów z położenia „P" zanim zostanie zwolniony hamulec postojowy.

Przy ruszaniu w górę pochyłości należy przy uruchomionym hamulcu postojowym powoli wciskać pedał przyspieszania i z chwilą wyczucia przemieszczenia się samochodu zwolnić hamulec postojowy.

⚠ OSTRZEŻENIE

- **Nie należy jechać z uruchomionym hamulcem postojowym. Wskutek przegrzania hamulców może się zmniejszyć skuteczność hamowania kół tylnych, hamulce mogą ulec przedwczesnemu zużyciu, oraz może dojść do trwałego uszkodzenia układu hamulcowego.**
- **Jeżeli hamulec postojowy nie jest w stanie pewnie unieruchomić pojazdu lub nie zwalnia się całkowicie, należy jak najszybciej poddać samochód kontroli w autoryzowanej stacji obsługi SUZUKI lub specjalistycznym warsztacie.**

⚠ OSTRZEŻENIE

- **Przed opuszczeniem samochodu należy zawsze uruchomić z pełną siłą hamulec postojowy, inaczej pojazd może ruszyć i spowodować wypadek. Podczas parkowania należy pamiętać, aby w przypadku mechanicznej skrzyni biegów włączyć pierwszy lub wsteczny bieg, a w przypadku automatycznej skrzyni biegów ustawić jej dźwignię w położeniu „P". Niezależnie od włączonego biegu lub mechanizmu parkowania, należy uruchomić z pełną siłą hamulec postojowy.**
- **Wersję z napędem hybrydowym charakteryzuje mniejsze natężenie odgłosów silnika spalinowego i jego drgań w porównaniu ze zwykłym samochodem, co może powodować nieświadomość jego aktualnej gotowości do jazdy. W celu wyeliminowania ryzyka wypadku konieczne jest uruchamianie hamulca postojowego, gdy dźwignia skrzyni biegów jest w położeniu „P" (parkowanie).**

DO UŻYTKU WEWNĘTRZNEGO

⚠ OSTRZEŻENIE

Podczas parkowania pojazdu przy bardzo niskiej temperaturze otoczenia należy przestrzegać następujących zasad:

1) Uruchomić hamulec postojowy.
2) Mechaniczna skrzynia biegów – wyłączyć silnik i włączyć pierwszy lub wsteczny bieg.
Automatyczna bądź zautomatyzowana skrzynia biegów – przestawić dźwignię skrzyni biegów w położenie „P" i wyłączyć silnik lub hybrydowy zespół napędowy.
3) Wysiąść z pojazdu i podłożyć kliny pod koła.
4) Zwolnić hamulec postojowy.
Po powrocie do pojazdu należy pamiętać o uruchomieniu hamulca postojowego, a następnie o usunięciu klinów spod kół.

⚠ OSTRZEŻENIE

Nie należy pozostawiać w nagrzewanym promieniami słonecznymi wnętrzu samochodu zapalniczek, pojemników aerozolowych, puszek z napojami ani przedmiotów wykonanych z tworzywa (okularów, opakowań na płyty CD itp.). W wyniku wzrostu temperatury wnętrza może dojść do następujących sytuacji:

- **Z zapalniczki lub pojemnika aerozolowego może ulotnić się gaz, co grozi pożarem.**
- **Okulary, plastikowe karty lub opakowania na płyty mogą ulec deformacji lub innym uszkodzeniom.**
- **Puszki z napojami mogą ulec rozerwaniu.**

Sygnalizacja akustyczna niezwolnionego hamulca postojowego

W przypadku rozpoczęcia jazdy z niezwolnionym hamulcem postojowym, przerywany sygnał akustyczny przypomni o konieczności jego zwolnienia. Sprawdzić, czy hamulec postojowy został zwolniony oraz czy zgasła jego lampka kontrolna.

Uwagi dotyczące parkowania samochodu

Uruchomić z pełną siłą hamulec postojowy

Parkowanie w poziomym miejscu

1) Naciskając pedał hamulca mocno pociągnąć dźwignię hamulca postojowego.

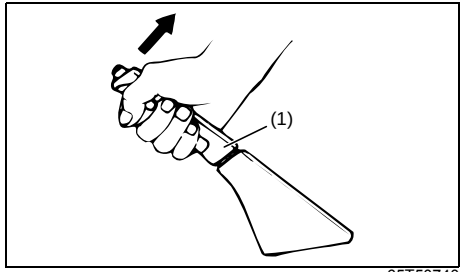

65T50740

(1) Dźwignia hamulca postojowego

2) Ustawić dźwignię skrzyni biegów w położeniu „P" (parkowanie) (wersje z automatyczną skrzynią biegów)
3) Powoli zwolnić pedał hamulca kontrolując przy tym, czy samochód pozostaje unieruchomiony.

DO UŻYTKU WEWNĘTRZNEGO

⚠ PRZESTROGA

Przy niskiej temperaturze otoczenia istnieje ryzyko zamarznięcia hamulca postojowego, uniemożliwiającego jego zwolnienie. W takich warunkach należy unikać parkowania na pochyłości.

INFORMACJA:
Wersje z automatyczną skrzynią biegów: Nawet w przypadku krótkotrwałego parkowania w poziomym miejscu należy pozostawić dźwignię skrzyni biegów w położeniu „P" (parkowanie).

Parkowanie na pochyłości
Wykonać czynności 1), 2) i 3) procedury parkowania w poziomym miejscu.

4) Dodatkowo zabezpieczyć samochód przed przemieszczeniem się, podkładając pod koła kliny, kamienie itp.

⚠ OSTRZEŻENIE

Unikać parkowania na stromej pochyłości. Stwarza ona ryzyko wypadku, na przykład samoczynnego przemieszczenia się samochodu, gdy za kierownicą nikt nie siedzi.

Gdy silnik samochodu pracuje, wentylator chłodnicy może niespodziewanie ruszyć

Znajdujący się w komorze silnikowej wentylator chłodnicy jest uruchamiany i zatrzymywany w sposób automatyczny, w zależności od temperatury płynu w układzie chłodzenia silnika.

⚠ OSTRZEŻENIE

Przy sięganiu w pobliże obracającego się wentylatora chłodnicy istnieje ryzyko zaczepienia przez niego dłoni, włosów lub ubrania i odniesienia obrażeń.
Gdy silnik samochodu pracuje, nieruchomy w danej chwili wentylator chłodnicy może nagle zacząć się obracać. Z tego powodu należy zachowywać bezpieczną odległość od wentylatora chłodnicy.

Po wyłączeniu silnika samochodu wentylator chłodnicy może nadal pracować

Gdy temperatura płynu w układzie chłodzenia silnika jest wysoka, znajdujący się w komorze silnikowej wentylator chłodnicy nadal się obraca. Nie sygnalizuje to jednak nieprawidłowości. Gdy temperatury płynu w układzie chłodzenia silnika się obniży, wentylator chłodnicy samoczynnie przerwie pracę.

⚠ OSTRZEŻENIE

Przy sięganiu w pobliże obracającego się wentylatora chłodnicy istnieje ryzyko zaczepienia przez niego dłoni, włosów lub ubrania i odniesienia obrażeń.
Z tego powodu należy zachowywać bezpieczną odległość od pracującego wentylatora.

Gdy samochód się porusza

Samochód nie powinien jechać z niepracującym silnikiem.

⚠ OSTRZEŻENIE

Gdy samochód jedzie rozpędem z wyłączonym silnikiem, obracanie kierownicy i naciskanie pedału hamulca wymaga zwiększonej siły, co może być przyczyną wypadku.
Nie należy jeździć rozpędem, np. w dół pochyłości, z wyłączonym silnikiem.

DO UŻYKU WEWNĘTRZNEGO

Spanie w samochodzie

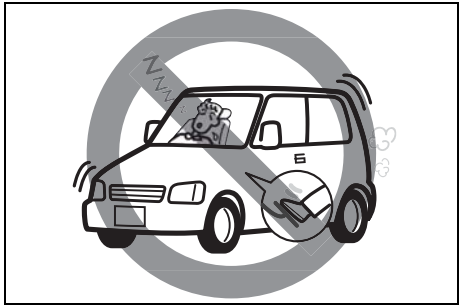

69RHS172

Nie należy spać w samochodzie, gdy jego silnik pracuje.

⚠ OSTRZEŻENIE

- **Czynniki zewnętrzne, w tym wiatr, mogą powodować wnikanie spalin do wnętrza samochodu, grożące zatruciem tlenkiem węgla.**
- **Nieświadome przestawienie dźwigni skrzyni biegów lub naciśnięcie pedału przyspieszania może doprowadzić do wypadku.**
- **W razie przypadkowego naciśnięcia podczas snu pedału przyspieszania może dojść do przegrzania układu wydechowego i groźby pożaru.**

Parkowanie na zewnątrz podczas opadów śniegu

⚠ OSTRZEŻENIE

- **Na dach samochodu zaparkowanego pod drzewem lub krawędzią okapu może spaść zwał śniegu i spowodować wgniecenia.**
  Podczas opadów śniegu nie należy parkować pod drzewem ani pod krawędzią okapu.
- **W przypadku zaparkowania samochodu podczas opadów śniegu w niezadaszonym miejscu ramiona wycieraczek narażone są na deformację na skutek przygniecenia śniegiem, a pióra wycieraczek mogą przymarznąć do szyby.**
  Na czas parkowania w niezadaszonym miejscu należy wycieraczki odchylić od szyby.

Nie parkować w pobliżu łatwopalnych materiałów



69RHS174

⚠ OSTRZEŻENIE

Przy parkowaniu samochodu w pobliżu łatwopalnych materiałów gorące spaliny lub elementy układu wydechowego mogą spowodować ich zapłon.
Nie należy parkować w pobliżu łatwopalnych materiałów, takich jak sucha trawa, papier czy drewno.

DO UŻYTKU WEWNĘTRZNEGO

Wysiadając z samochodu wyłączyć silnik i zablokować drzwi

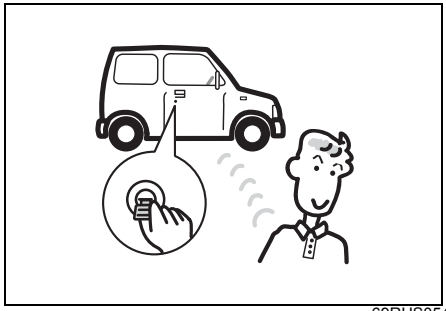

69RHS054

Wysiadając z samochodu, nawet na krótki czas, nie należy pozostawiać w nim pieniędzy ani cennych przedmiotów, ponieważ istnieje ryzyko ich kradzieży.

⚠ OSTRZEŻENIE

Pozostawienie bez nadzoru samochodu z pracującym silnikiem stwarza ryzyko pożaru lub kradzieży.
Nie należy pozostawiać samochodu bez nadzoru, gdy jego silnik pracuje.

Nie pozostawiać w samochodzie komputera ani telefonu

Przedmioty takie są narażone na kradzież lub uszkodzenie na skutek zmian wilgotności lub temperatury.

Nie zostawiać w samochodzie zapalniczek i okularów

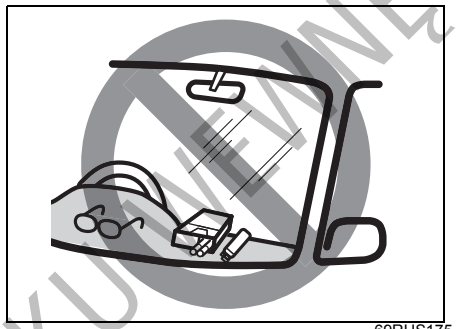

69RHS175

⚠ OSTRZEŻENIE

- **Ponieważ wnętrze samochodu zaparkowanego w silnie nasłonecznionym miejscu ulega nagrzaniu, istnieje ryzyko samoistnego zapłonu zapalniczek lub pojemników aerozolowych i w efekcie pożaru, ryzyko deformacji lub pęknięcia okularów, kart płatniczych i opakowań na płyty CD, jak również ryzyko rozerwania puszek z napojami gazowanymi. W przypadku parkowania w takich miejscach nie należy pozostawiać w samochodzie zapalniczek, pojemników aerozolowych, przedmiotów z tworzywa (okularów, kart płatniczych, opakowań na płyty CD itp.) oraz puszek z napojami gazowanymi.**
- **Miotane siłami bezwładności lub przygniecione przy przesuwaniu fotela przedmioty z zawartością gazową mogą ulec rozszczelnieniu i spowodować pożar. Nie umieszczać zapalniczek, puszek aerozolowych i podobnych przedmiotów w pobliżu nieosłoniętych elementów ruchomych schowka w desce rozdzielczej i innych schowków, a także pomiędzy fotelami, na podłodze itp.**

DO UŻYTKU WEWNĘTRZNEGO

Używanie skrzyni biegów

⚠ OSTRZEŻENIE

Na dźwigni skrzyni biegów nie należy zawieszać żadnych przedmiotów ani nie należy traktować jej jako podparcia dla dłoni. Nieprzestrzeganie tego zalecenia grozi nieprawidłowym zadziałaniem dźwigni i awarią jej mechanizmu, co może być przyczyną wypadku.

Mechaniczna skrzynia biegów

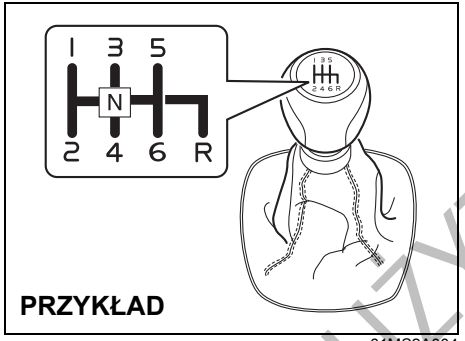

61MS2A004

Ruszanie z miejsca
Aby ruszyć, należy wcisnąć do końca pedał sprzęgła i włączyć pierwszy bieg. Następnie zwolnić hamulec postojowy i stopniowo zwalniać sprzęgło. Gdy nastąpi zmiana odgłosu pracy silnika, powoli wciskać pedał przyspieszania, jednocześnie nadal stopniowo zwalniając sprzęgło.

Zmiana biegów
Wszystkie biegi do przodu są synchronizowane, co umożliwia łatwe i ciche przełączanie. Przed zmianą biegu należy całkowicie wcisnąć pedał sprzęgła (do podłogi). Należy utrzymywać prędkość obrotową silnika poniżej czerwonego zakresu na tarczy obrotomierza.

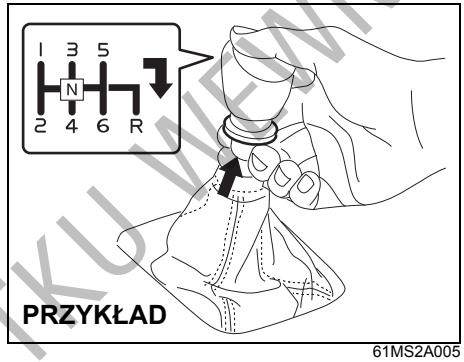

61MS2A005

Bieg wsteczny (wersja z sześciostopniową skrzynią biegów): pociągając pierścień do góry, przestawić dźwignię w prawo, do pozycji biegu wstecznego.

Maksymalne dopuszczalne prędkości jazdy przy redukcji biegu

Wersja z silnikiem K14D

Redukcja biegu	km/h
2. na 1.	20 (12)
3. na 2.	90 (55)
4. na 3.	145 (90)
5. na 4.	200 (124)*
6. na 5.	240 (149)*

**INFORMACJA:*
W zależności od sytuacji drogowej i/lub stanu technicznego samochodu, uzyskanie maksymalnej dopuszczalnej prędkości może okazać się niemożliwe.

DO UŻYTKU WEWNĘTRZNEGO

UWAGA

Przy redukcji biegu prędkość jazdy nie może przekraczać dopuszczalnej wartości dla niższego biegu, ponieważ groziłoby to poważnym uszkodzeniem silnika oraz skrzyni biegów.

⚠ OSTRZEŻENIE

- **Przed zjazdem z długiego lub stromego wzniesienia należy odpowiednio zmniejszyć prędkość i zredukować bieg. Niższy bieg ułatwi hamowanie silnikiem. Należy unikać jazdy z wciśniętym pedałem hamulca, ponieważ może to doprowadzić do przegrzania i awarii hamulców.**
- **Przed redukcją biegu na śliskiej nawierzchni należy odpowiednio zmniejszyć prędkość. Zbyt gwałtowna zmiana prędkości obrotowej silnika może spowodować poślizg i utratę panowania nad pojazdem.**

UWAGA

Przed włączeniem wstecznego biegu samochód musi zostać zatrzymany.

UWAGA

- **Pedału sprzęgła nie należy używać jako oparcia dla stopy podczas jazdy, ani do utrzymania pojazdu w spoczynku na stoku, ponieważ może to doprowadzić do uszkodzenia sprzęgła. Zmieniając bieg należy pedał sprzęgła wciskać całkowicie.**
- **Podczas zmiany biegów lub ruszania z miejsca nie należy nadmiernie podwyższać prędkości obrotowej silnika. Zbyt wysoka prędkość obrotowa uniemożliwia płynną jazdę oraz negatywnie wpływa na trwałość silnika.**

Automatyczna bądź zautomatyzowana skrzynia biegów

UWAGA

Wersje z zautomatyzowaną skrzynią biegów:

- **Nie naciskać jednocześnie pedału hamulca i pedału przyspieszania. Groziłoby to uszkodzeniem lub przegrzaniem sprzęgła.**
- **Nierównomierne zużycie opon może być przyczyną nieprawidłowego funkcjonowania układu przeniesienia napędu na obie osie jezdne. Koła samochodu należy regularnie zamieniać miejscami, zgodnie z harmonogramem obsługi okresowej samochodu. Wskazówki podane są pod hasłami „Opony" oraz „Plan obsługi okresowej" w rozdziale „PRZEGLĄDY I OBSŁUGA OKRESOWA..**

INFORMACJA:
Wersje z zautomatyzowaną skrzynią biegów:
Otwieraniu drzwi kierowcy może towarzyszyć specyficzny odgłos samoczynnego działania mechanizmów zautomatyzowanej skrzyni biegów. Dźwięk ten nie jest objawem usterki.

DO UŻYTKU WEWNĘTRZNEGO

Funkcja ciągu jałowego
Gdy silnik lub hybrydowy zespół napędowy pracuje i dźwignia skrzyni biegów jest w położeniu innym niż „P” lub „N”, po zwolnieniu pedału hamulca samochód ma tendencję do samoczynnego powolnego przemieszczania się mimo nienaciśniętego pedału przyspieszania. Jest to tak zwana funkcja ciągu jałowego.

Funkcja ciągu jałowego nie działa w następujących sytuacjach:
- Gdy uruchomiony jest hamulec postojowy
- Gdy zostanie naciśnięty pedał hamulca

⚠ PRZESTROGA

- **Gdy dźwignia skrzyni biegów pozostaje w położeniu innym niż „P” lub „N”, należy mocno naciskać pedał hamulca.**
- **Bezpośrednio po uruchomieniu silnika lub hybrydowego zespołu napędowego oraz w trakcie działania klimatyzacji funkcja ciągu jałowego może działać ze zwiększoną intensywnością. Należy wtedy szczególnie pamiętać o naciskaniu pedału hamulca.**

INFORMACJA:
Gdy świeci się bądź błyska lampka ostrzegawcza hybrydowego zespołu napędowego lub lampka ostrzegawcza skrzyni biegów, funkcja ciągu jałowego może nie działać.

Dźwignia sterująca skrzyni biegów

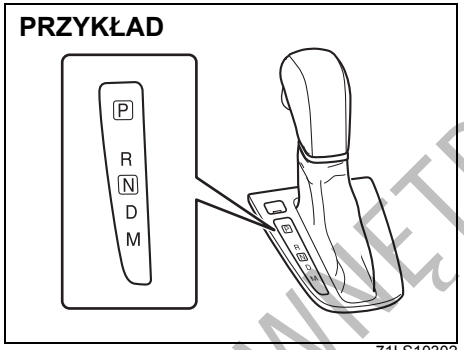

71LS10302

Mechanizm blokady dźwigni uniemożliwia jej przestawienie z pozycji „P”, jeżeli wyłącznik zapłonu nie jest w pozycji „ON” lub przyciskiem rozruchu nie jest wybrany stan „ON” i nie jest naciśnięty pedał hamulca zasadniczego.

⚠ OSTRZEŻENIE

Aby uniknąć nieoczekiwanego ruszenia pojazdu, przed przełączeniem z zakresu „P” (parkowanie) lub „N” (neutralny) na którykolwiek z zakresów jazdy do przodu lub do tyłu należy zawsze nacisnąć pedał hamulca.

Dźwignia skrzyni biegów ma dodatkowe zabezpieczenia przed przypadkowym przestawieniem. Przestawianie dźwigni:

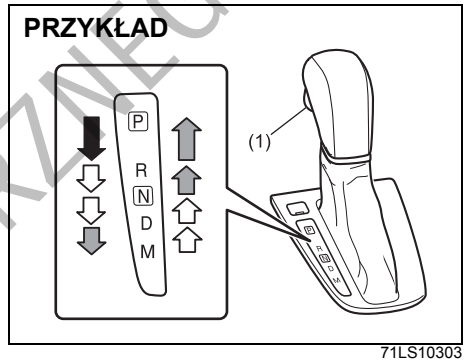

71LS10303

(1) Przycisk blokady dźwigni

⇩	Z wciśniętym przyciskiem blokady (1) i naciśniętym pedałem hamulca.
⇧⇩	Z wciśniętym przyciskiem blokady (1).
⇧⇩	Bez wciskania przycisku blokady (1).

DO UŻYTKU WEWNĘTRZNEGO

INFORMACJA:
- *Za wyjątkiem przełączania z „P” na „R”, z „D” na „M”, z „N” na „R” i z „R” na „P”, dźwignię należy przestawiać bez wciskania przycisku blokady (1). W przypadku wciskania przycisku blokady (1) przy każdym przestawianiu dźwigni, można przez pomyłkę przełączyć na „P”, „R” lub „M”.*
- *Uderzanie kolanem w dźwignię skrzyni biegów podczas jazdy grozi jej przypadkowym przestawieniem.*

Poszczególnych położeń dźwigni należy używać w następujący sposób:

P (parkowanie)
Położenie to służy do zablokowania skrzyni biegów po zaparkowaniu pojazdu i podczas rozruchu silnika lub hybrydowego zespołu napędowego. Położenie „P” należy wybierać tylko wtedy, gdy samochód jest zatrzymany.

R (bieg wsteczny)
Położenie to służy do cofania pojazdem. Przed włączeniem biegu wstecznego samochód musi zostać zatrzymany.

UWAGA

Nie przestawiać dźwigni w położenie „R”, gdy samochód porusza się do przodu, ponieważ grozi to uszkodzeniem skrzyni biegów. Gdy prędkość jazdy przekracza 11 km/h, przestawienie dźwigni w położenie „R” nie spowoduje włączenia biegu wstecznego.

N (neutralne)
Położenia tego należy używać do rozruchu silnika lub hybrydowego zespołu napędowego w przypadku jego zgaśnięcia podczas jazdy. W zakresie „N”, po wciśnięciu pedału hamulca można także unieruchomić pojazd podczas pracy silnika na biegu jałowym.

D (jazda)
Położenie to służy do normalnej jazdy.

Gdy dźwignia jest w położeniu „D”, można korzystać z funkcji automatycznej redukcji biegu, poprzez silniejsze wciśnięcie pedału przyspieszania. Im wyższa jest prędkość jazdy, tym głębiej trzeba wcisnąć pedał w celu redukcji biegu.

M (tryb ręcznej zmiany przełożeń)
Położenie to umożliwia jazdę w trybie ręcznej zmiany biegów.
Wskazówki dotyczące korzystania z tego trybu podane są pod hasłem „Tryb ręcznej zmiany przełożeń” w dalszej części tego rozdziału.

⚠ PRZESTROGA

W wersji z systemem elektronicznego kluczyka, w przypadku zbyt słabego wciśnięcia przycisku rozruchu silnik lub hybrydowy zespół napędowy może nie zostać uruchomiony. Przestawienie dźwigni skrzyni biegów w położenie „R” lub „D” przy niepracującym silniku lub hybrydowym zespole napędowym nie spowoduje, że samochód ruszy.
Próba poruszenia samochodu w powyższych warunkach może spowodować jego niekontrolowane przemieszczenie się, np. na pochyłości. Może to doprowadzić do wypadku. Przy uruchamianiu silnika lub hybrydowego zespołu napędowego należy naciskać przycisk rozruchu odpowiednio mocno. W celu potwierdzenia, że silnik lub hybrydowy zespół napędowy zaczął pracować, należy wsłuchać się w jego odgłos lub spojrzeć na lampki kontrolne i ostrzegawcze.

DO UŻYTKU WEWNĘTRZNEGO

UWAGA

Należy pamiętać o następujących środkach ostrożności, zabezpieczających automatyczną skrzynię biegów przed uszkodzeniem:

- **Przed włączeniem zakresu „P" lub „R" pojazd musi być zatrzymany.**
- **Nie należy przełączać z „P" lub „N" na „R", „D" lub „M", gdy prędkość obrotowa silnika jest wyższa niż dla biegu jałowego.**
- **Nie należy nadmiernie zwiększać prędkości obrotowej silnika, gdy skrzynia biegów jest w jednym z położeń jazdy („R", „D" lub „M") i przednie koła są nieruchome.**
- **Nie należy używać pedału przyspieszania do utrzymania pojazdu w spoczynku na pochyłości. Do tego celu służą hamulce.**

UWAGA

Wersje z zautomatyzowaną skrzynią biegów:
Nie należy wykonywać opisanych poniżej działań. Grożą one przyspieszonym zużyciem sprzęgła.

- **Utrzymywanie samochodu nieruchomo na pochyłości operując pedałem przyspieszania, gdy dźwignia skrzyni biegów jest w położeniu „D" lub „M". Działanie takie przez określony czas spowoduje uruchomienie ostrzegawczej sygnalizacji akustycznej.**
- **Jazda z małą prędkością na wysokim biegu.**
- **Utrzymywanie samochodu nieruchomo na pochyłości za pomocą funkcji ciągu jałowego. Po określonym czasie spowoduje to uruchomienie ostrzegawczej sygnalizacji akustycznej.**

UWAGA

Wersje z zautomatyzowaną skrzynią biegów:

- **Jeżeli dźwignia skrzyni biegów nie daje się przestawić lub po zwolnieniu do prędkości poniżej 10 km/h następuje samoczynne przełączenie na zakres „N", może to oznaczać trwałą awarię. W takiej sytuacji należy niezwłocznie zlecić autoryzowanej stacji obsługi SUZUKI lub specjalistycznemu warsztatowi sprawdzenie zautomatyzowanej skrzyni biegów.**
- **W trybie ręcznej zmiany przełożeń (M) samoczynne przełączenie na wyższy bieg nie następuje nawet po osiągnięciu maksymalnej prędkości obrotowej silnika.**
- **Układ blokuje przełączenie na bieg, który spowodowałby nadmierny wzrost lub nadmierny spadek prędkości obrotowej silnika.**
- **Częsta jazda z małą prędkością na wysokim biegu może doprowadzić do przedwczesnego zużycia sprzęgła.**
- **Zbyt szybka zmiana przełożeń (o więcej niż 3 na raz) prowadzi do przedwczesnego zużycia skrzyni biegów.**

INFORMACJA:

- *W przypadku przestawienia dźwigni skrzyni biegów w położenie „P" i wyłączenia silnika lub hybrydowego zespołu*

DO UŻYTKU WEWNĘTRZNEGO

napędowego przed uruchomieniem hamulca postojowego, po ponownym rozruchu silnika lub hybrydowego zespołu napędowego mogą wystąpić trudności z przestawianiem dźwigni z położenia „P" lub może pojawić się nietypowy odgłos bądź szarpnięcie. Nie sygnalizuje to jednak nieprawidłowości.

- *Za wyjątkiem przełączania z „P" na „R", z „D" na „M", z „N" na „R" i z „R" na „P", dźwignię należy przestawiać bez wciskania przycisku blokady. W przypadku wciskania przycisku blokady przy każdym przestawianiu dźwigni, można przez pomyłkę przełączyć na „P", „R" lub „M".*
- *Uderzanie kolanem w dźwignię skrzyni biegów podczas jazdy grozi jej przypadkowym przestawieniem.*
- *Jeżeli lampka kontrolna stanu gotowości się nie świeci, przestawianie dźwigni zautomatyzowanej skrzyni biegów nie powoduje zmiany przełożeń. Zwolnienie pedału hamulca w samochodzie znajdującym się na pochyłości grozi jego niekontrolowanym przemieszczeniem się.*
- *W wersji z zautomatyzowaną skrzynią biegów wykonanie następujących działań powoduje zaświecenie się odpowiedniej lampki w zespole wskaźników i uruchomienie sygnalizacji akustycznej:*
  Przełączenie z „D", „M" lub „N" na „R" podczas ruchu samochodu do przodu lub przełączenie z „R" bądź „N" na „D" lub „M" bez naciskania pedału hamulca podczas ruchu samochodu do tyłu spowoduje zaświecenie się w zespole wskaźników lampki sygnalizacyjnej konieczności naciśnięcia pedału hamulca oraz uruchomienie ostrzegawczej sygnalizacji akustycznej. Dźwignię skrzyni biegów należy przestawiać po zatrzymaniu samochodu i przy naciśniętym pedale hamulca.
  Jeżeli aktualny bieg nie odpowiada ustawieniu dźwigni skrzyni biegów, wskaźnik jej pozycji błyska i rozlega się dźwięk ostrzegawczy. W takiej sytuacji należy odczekać kilka sekund i jeśli po tym czasie stan wskaźnika się nie zmieni, nacisnąć pedał hamulca i powtórzyć operację dźwignią.

Wersje z zautomatyzowaną skrzynią biegów:

- *Do ruszania z miejsca w górę pochyłości należy zawsze używać biegu pierwszego, aby nie uszkodzić sprzęgła.*
- *W pewnych sytuacjach redukcji biegu towarzyszy samoczynny wzrost prędkości obrotowej silnika. Ma to na celu zapewnienie płynności tej operacji i nie jest objawem usterki.*
- *Przy zjeżdżaniu ze wzniesienia należy odpowiednio redukując biegi wykorzystywać efekt hamowania silnikiem. W razie potrzeby możliwe jest redukowanie o kilka biegów na raz. Jednak redukcja o więcej niż 3 przełożenia trwa dłuższy czas.*
- *Zmianie biegu może towarzyszyć charakterystyczny odgłos. Nie jest to objaw usterki.*

Tryb ręcznej zmiany przełożeń

Automatyczna skrzynia biegów realizuje zmianę przełożeń w sposób automatyczny. W trybie ręcznego sterowania przełożenia można zmieniać podobnie jak w przypadku mechanicznej skrzyni biegów.

Przestawienie dźwigni z położenia „D" w „M" przełącza na ręczną zmianę przełożeń.

PRZYKŁAD

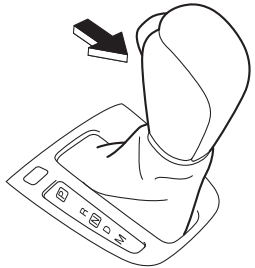

71LS10304

DO UŻYTKU WEWNĘTRZNEGO

PRZYKŁAD (1) (2)



52RM30030

(1) Wskaźnik trybu ręcznej zmiany przełożeń
(2) Bieg

Na wyświetlaczu informacyjnym pokazywany jest wskaźnik trybu ręcznej zmiany przełożeń (1) oraz aktualnie wybrany bieg (2).

INFORMACJA:
- *W momencie przestawienia dźwigni w położenie „M" pokazywany jest bieg, który był wybrany w sposób automatyczny, gdy dźwignia pozostawała w położeniu „D".*
- *Za pomocą wychylnego przełącznika przy kierownicy można chwilowo przełączyć w tryb ręcznego sterowania, gdy dźwignia skrzyni biegów pozostaje w położeniu „D".*

Ręczna zmiana przełożeń
W zależności od prędkości jazdy, można wybierać biegi od 1 do 6.

INFORMACJA:
- *Gdy prędkość obrotowa silnika nadmiernie wzrośnie, nastąpi samoczynne przełączenie na wyższy bieg, aby nie dopuścić do uszkodzenia silnika i skrzyni biegów.*
- *W miarę obniżania prędkości jazdy następuje automatyczne przełączanie na niższe biegi, a w momencie zatrzymania samochodu pozostanie włączony bieg pierwszy, bez konieczności poruszania dźwignią.*
- *Wciśnięcie pedału przyspieszania na określoną głębokość powoduje automatyczną redukcję biegu, nawet w trybie ręcznej zmiany przełożeń.*

INFORMACJA:
Niekiedy mimo odpowiedniego poruszenia dźwignią skrzyni biegów, zmiana biegu może nie nastąpić i w to miejsce rozlegnie się sygnał akustyczny. Ma to na celu utrzymanie dobrych własności jezdnych i ochronę mechanizmów skrzyni biegów.

Używanie przełączników przy kierownicy

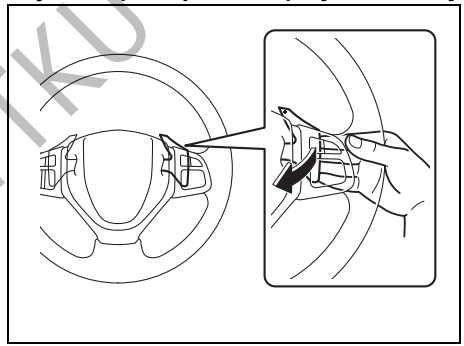

71LS10306

W celu przełączenia na wyższy bieg, należy pociągnąć do siebie przełącznik „+" po prawej stronie kierownicy. Zwolnienie przełącznika powoduje jego samoczynny powrót w położenie spoczynkowe.

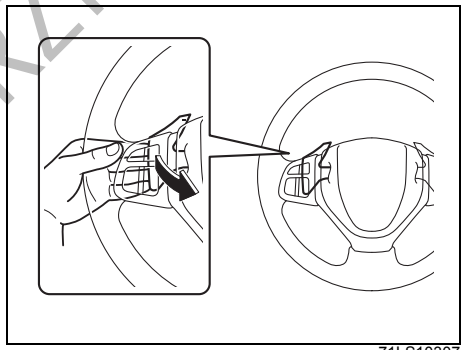

71LS10307

W celu przełączenia na wyższy bieg, należy pociągnąć do siebie przełącznik „–" po lewej stronie kierownicy. Zwolnienie przełącznika powoduje jego samoczynny powrót w położenie spoczynkowe.

INFORMACJA:
- *W celu przełączenia na kolejny bieg, należy zwolnić przełącznik i ponownie go pociągnąć. Przytrzymanie wychylonego przełącznika nie powoduje sukcesywnej zmiany biegów.*
- *W przypadku równoczesnego wychylenia przełączników „+" i „–", zmiana biegu może nie nastąpić.*

DO UŻYTKU WEWNĘTRZNEGO

Przerywanie trybu ręcznej zmiany przełożeń
W celu przerwania trybu ręcznej zmiany przełożeń, należy dźwignię skrzyni biegów przestawić z położenia „M” w położenie „D”.

Chwilowe przełączenie na ręczną zmianę przełożeń
Podczas jazdy z dźwignią skrzyni biegów w położeniu „D”, pociągnąć do siebie wychylny przełącznik przy kierownicy. Na wyświetlaczu informacyjnym zostanie pokazany wskaźnik trybu ręcznej zmiany przełożeń (1) oraz aktualnie wybrany bieg (2).

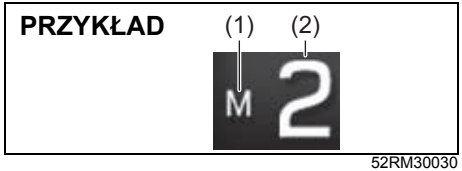

52RM30030

(1) Wskaźnik trybu ręcznej zmiany przełożeń
(2) Bieg

W następujących sytuacjach nastąpi anulowanie trybu ręcznej zmiany przełożeń:
- W przypadku przytrzymania wciśniętego pedału przyspieszania przez określony czas bez zmiany biegów.
- Gdy prędkość samochodu spadnie do niewielkiej wartości.

Gdy nie można przestawić dźwigni automatycznej bądź zautomatyzowanej skrzyni biegów z położenia „P”

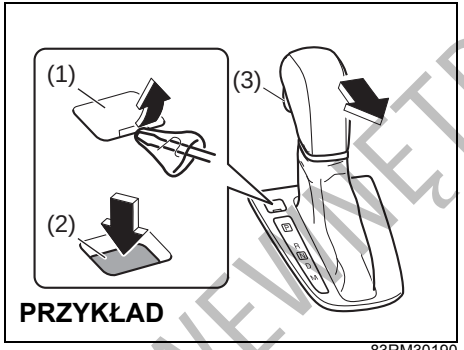

83RM30190

Automatyczna bądź zautomatyzowana skrzynia biegów wyposażona jest w elektrycznie sterowaną blokadę pozycji parkowania. W razie rozładowania akumulatora lub innej usterki elektrycznej może nie być możliwe przestawienie dźwigni skrzyni biegów z położenia „P” w zwykły sposób. Jeżeli mimo uruchomienia silnika z użyciem obcego źródła prądu blokada ta nie zostaje zwolniona, należy wykonać niżej opisane czynności.

1) Uruchomić z pełną siłą hamulec postojowy.
2) Jeżeli silnik spalinowy pracuje, wyłączyć silnik lub hybrydowy zespół napędowy.
3) Ustawić wyłącznik zapłonu w pozycji „ON” lub „ACC” lub przyciskiem rozruchu wybrać stan „ON” lub „ACC”.
4) Posługując się płaskim śrubokrętem zabezpieczonym miękką szmatką podważyć i zdjąć pokrywę (1) jak pokazano na rysunku.
5) Wciskając przycisk kasowania blokady (2) kluczykiem lub trzpieniem z płaską końcówką, nacisnąć przycisk blokady (3) i przestawić dźwignię skrzyni biegów w żądane położenie.

Powyższa procedura postępowania dotyczy wyłącznie sytuacji awaryjnych. W przypadku powtarzania się takiej sytuacji lub gdy wykonanie powyższych czynności nie przynosi spodziewanego efektu, należy zwrócić się do autoryzowanej stacji obsługi SUZUKI.

DO UŻYTKU WEWNĘTRZNEGO

Wskaźnik biegu

PRZYKŁAD



52RM30410

(1) Wskaźnik biegu

Wskaźnik biegu widoczny jest na wyświetlaczu informacyjnym przy włączonym zapłonie w wyszczególnionych poniżej sytuacjach.

- W wersji z mechaniczną skrzynią biegów – gdy dźwignia skrzyni biegów jest w położeniu innym niż „N” (neutralne).
- W wersji z automatyczną bądź zautomatyzowaną skrzynią biegów – w trybie ręcznej zmiany przełożeń.
- W wersji z automatyczną kontrolą prędkości jazdy – gdy układ ten nie jest włączony.

Elektroniczny układ sterujący monitoruje warunki jazdy (m.in. prędkość jazdy i prędkość obrotową silnika) i na tej podstawie podpowiada na wyświetlaczu, który bieg jest w danej sytuacji najbardziej odpowiedni.

Wersja z mechaniczną skrzynią biegów
Jeżeli podczas jazdy wyświetlona zostanie strzałka skierowana do GÓRY lub do DOŁU, zalecane jest przełączenie na wyższy lub niższy bieg. Będzie to optymalne przełożenie w aktualnych warunkach jazdy, pozwalające uniknąć nadmiernej prędkości obrotowej silnika i ograniczyć jego obciążenie, a także obniżyć zużycie paliwa.

Wersja z automatyczną skrzynią biegów (w trybie ręcznej zmiany przełożeń)
Jeżeli podczas jazdy wyświetlona zostanie strzałka skierowana do GÓRY, zalecane jest przełączenie na wyższy bieg, aż strzałka zniknie. Będzie to optymalne przełożenie w aktualnych warunkach jazdy, pozwalające uniknąć nadmiernej prędkości obrotowej silnika i ograniczyć jego obciążenie, a także obniżyć zużycie paliwa.

Szczegółowe informacje o posługiwaniu się skrzynią biegów podane są pod hasłem „Używanie skrzyni biegów” w tym rozdziale.

Wersja z zautomatyzowaną skrzynią biegów – w trybie ręcznej zmiany przełożeń
Jeżeli podczas jazdy wyświetlona zostanie strzałka skierowana do GÓRY, zalecane jest przełączenie na wyższy bieg, aż strzałka zniknie. Będzie to optymalne przełożenie w aktualnych warunkach jazdy, pozwalające uniknąć nadmiernej prędkości obrotowej silnika i ograniczyć jego obciążenie, a także obniżyć zużycie paliwa.

⚠ OSTRZEŻENIE

Wskaźnik biegu podpowiada optymalne przełożenie dla aktualnych warunków jazdy, jednak nie zwalnia kierowcy z konieczności zachowania należytej ostrożności podczas prowadzenia samochodu i zmiany biegu. Ze względów bezpieczeństwa należy do niezbędnego minimum ograniczać obserwację wskaźnika biegu, kontrolować sytuację na drodze i zmieniać bieg w miarę potrzeby.

DO UŻYTKU WEWNĘTRZNEGO

INFORMACJA:
- *W przypadku mechanicznej skrzyni biegów wskaźnik biegu nie jest wyświetlany, gdy dźwignia jest w położeniu „N" (neutralnym).*
- *W wersji z mechaniczną skrzynią biegów naciśnięcie sprzęgła podczas wyświetlania pionowej strzałki powoduje jej zniknięcie.*
- *W warunkach normalnej jazdy, zmniejszenie nacisku na pedał przyspieszania, gdy widoczna jest strzałka skierowana do GÓRY lub do DOŁU, powoduje jej zniknięcie.*
  W wersji wyposażonej w układ adaptacyjnej kontroli prędkości jazdy, gdy funkcja ta jest uruchomiona, w zależności od warunków jazdy na wyświetlaczu może być stale widoczna strzałka skierowana do GÓRY lub do DOŁU (mechaniczna skrzynia biegów) bądź strzałka skierowana do GÓRY (automatyczna bądź zautomatyzowana skrzynia biegów - w trybie ręcznej zmiany przełożeń). Oznacza to, że pokazywany bieg jest optymalny dla aktualnej prędkości jazdy.
- *Wyświetlenie wskazania do zmiany biegu może nie następować przy tej samej prędkości samochodu i prędkości obrotowej silnika, ponieważ wpływ na to mają również stan samochodu i warunki jazdy.*
- *W trakcie działania któregokolwiek z elektronicznie sterowanych układów interwencyjnych, np. układu reagowania przedkolizyjnego lub układu antypoślizgowego ESP®, wskaźnik biegu chwilowo nie jest widoczny.*

DO UŻYTKU WEWNĘTRZNEGO

Przykładowe wskazania wskaźnika biegu

Mechaniczna skrzynia biegów

Wskazanie	Opis
	Wybrany zbyt niski bieg w stosunku do prędkości jazdy lub prędkości obrotowej silnika. Zalecana jest zmiana biegu na wyższy. • W tym przypadku zalecane jest przełączenie na wyższy bieg.
	Wybrany zbyt wysoki bieg w stosunku do prędkości jazdy lub prędkości obrotowej silnika. Zalecana jest zmiana biegu na niższy. • W tym przypadku zalecane jest zredukowanie biegu.

Automatyczna bądź zautomatyzowana skrzynia biegów (w trybie ręcznej zmiany przełożeń)

Wskazanie	Opis
	Wybrany zbyt niski bieg w stosunku do prędkości jazdy lub prędkości obrotowej silnika. Zalecana jest zmiana biegu na wyższy. • W tym przypadku zalecane jest przełączenie na bieg 3.

DO UŻYTKU WEWNĘTRZNEGO

Uwagi dotyczące wersji z automatyczną skrzynią biegów (w niektórych wersjach)

Lampka ostrzegawcza skrzyni biegów

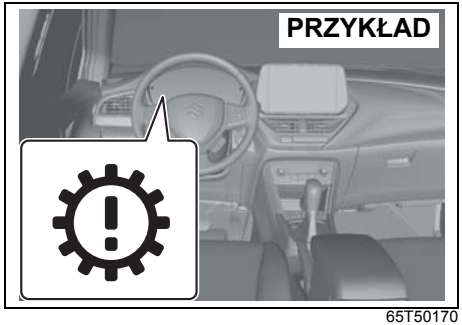

65T50170

Lampka ostrzegawcza skrzyni biegów umieszczona jest w zespole wskaźników.

- Zaświecenie się tej lampki przy włączonym zapłonie sygnalizuje usterkę automatycznej skrzyni biegów. W razie zaświecenia się lampki ostrzegawczej skrzyni biegów należy natychmiast przerwać jazdę i skonsultować się z autoryzowaną stacją obsługi SUZUKI lub specjalistycznym warsztatem.

Sygnalizacja akustyczna biegu wstecznego

Przestawienie dźwigni skrzyni biegów w położenie „R” sygnalizowane jest akustycznie, potwierdzając włączenie biegu wstecznego.

INFORMACJA:
Sygnalizacja akustyczna nie służy ostrzeganiu otoczenia o cofaniu.

Ryzyko naciśnięcia niewłaściwego pedału

W celu wyeliminowania ryzyka użycia niewłaściwego pedału dobrze jest przed uruchomieniem silnika dotknąć stopą pedału przyspieszania i pedału hamulca.

⚠ OSTRZEŻENIE

Pomylenie pedałów hamulca i przyspieszania grozi wypadkiem.
Należy uważać, aby nie nacisnąć niewłaściwego pedału.

Naciskać pedał hamulca prawą stopą

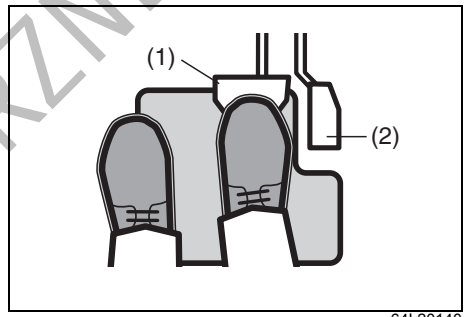

64L20140

(1) Pedał hamulca
(2) Pedał przyspieszania

Użycie do tego celu lewej stopy nie zapewnia prawidłowego hamowania. Należy wyrobić sobie nawyk naciskania pedału hamulca wyłącznie prawą stopą.

DO UŻYTKU WEWNĘTRZNEGO

Przestawianie dźwigni skrzyni biegów

- Przy wielokrotnym naprzemiennym podjeżdżaniu samochodem do przodu i do tyłu można zapomnieć, że dźwignia skrzyni biegów pozostała w położeniu „R”. Niezwłocznie po zakończeniu cofania należy przestawiać dźwignię z położenia „R” w położenie „N”.
- Manewrując do przodu i do tyłu, np. podczas zawracania, należy przed każdym przestawieniem dźwigni skrzyni biegów zatrzymać samochód.

⚠ OSTRZEŻENIE

Przestawianie dźwigni skrzyni biegów przy naciśniętym pedale przyspieszania grozi niespodziewanym przemieszczeniem się samochodu i wypadkiem.
Nie należy przestawiać dźwigni skrzyni biegów przy naciśniętym pedale przyspieszania.

Kontrola wzrokowa położenia dźwigni skrzyni biegów

Należy kontrolować wzrokowo, czy aktualne położenie dźwigni skrzyni biegów jest zgodne z następującym schematem:

- Przy uruchamianiu silnika oraz wysiadaniu z samochodu dźwignia skrzyni biegów powinna być w położeniu „P”.
- Podczas jazdy do przodu dźwignia skrzyni biegów powinna być w położeniu „D”.
- Podczas cofania dźwignia skrzyni biegów powinna być w położeniu „R”.

Wysiadanie z samochodu

PRZYKŁAD

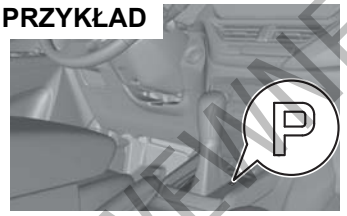

65T50180

⚠ OSTRZEŻENIE

Nie należy pozostawiać samochodu bez nadzoru, gdy jego silnik lub hybrydowy zespół napędowy pracuje. Gdy dźwignia skrzyni biegów nie jest w położeniu „P”, samochód może nieoczekiwanie ruszyć. Ponadto przy wsiadaniu do samochodu należy uważać, aby przypadkowo nie przestawić dźwigni skrzyni biegów lub nie nacisnąć pedału przyspieszania. Groziłoby to niespodziewanym ruszeniem samochodu.

Specyficzne cechy pojazdu z automatyczną skrzynią biegów (w niektórych wersjach)

Automatyczna skrzynia biegów nie wymaga dodatkowego operowania sprzęgłem, ponieważ jest to realizowane samoczynnie, ułatwiając w ten sposób prowadzenie samochodu. Jednak konieczne jest uwzględnienie związanych z tym szczególnych cech i uwarunkowań.

Uwaga na funkcję ciągu jałowego

Po zatrzymaniu samochodu bez wyłączania silnika, jeżeli dźwignia skrzyni biegów pozostanie w położeniu innym niż „P” lub „N”, ma on tendencję do samoczynnego powolnego przemieszczania się mimo nienaciśniętego pedału przyspieszania. Jest to tak zwana funkcja ciągu jałowego.

INFORMACJA:

- *Gdy dźwignia skrzyni biegów pozostaje w położeniu innym niż „P” lub „N”, należy mocno naciskać pedał hamulca.*
- *Bezpośrednio po uruchomieniu silnika oraz w trakcie działania klimatyzacji funkcja ciągu jałowego może działać ze zwiększoną intensywnością. Należy pamiętać o mocnym naciskaniu pedału hamulca.*

DO UŻYTKU WEWNĘTRZNEGO

Wymuszona redukcja biegu

Raptowne wciśnięcie do oporu pedału przyspieszania podczas jazdy (za wyjątkiem powolnego ruchu samochodu) powoduje natychmiastową automatyczną redukcję biegu, pozwalając uzyskać większą prędkość obrotową silnika i dynamicznie przyspieszyć. Jest to tak zwana wymuszona redukcja biegu.
Chcąc szybko zwiększyć prędkość jazdy, np. przy wyprzedzeniu, należy całkowicie wcisnąć pedał przyspieszania. Spowoduje to wymuszoną redukcję biegu, umożliwiającą dynamiczne rozpędzanie.

⚠ PRZESTROGA

Nagłe wciśnięcie pedału przyspieszania do oporu może spowodować nieoczekiwane gwałtowne zwiększenie prędkości jazdy na skutek wymuszonej redukcji biegu.
Przy normalnym zwiększaniu prędkości jazdy pedał przyspieszania należy naciskać powoli.

Automatyczne dostosowywanie biegu na pochyłości

Automatyczne dostosowywanie biegu na pochyłości realizowane jest, gdy dźwignia skrzyni biegów jest w położeniu „D”.

- Gdy układ sterujący rozpozna, że samochód porusza się w górę wzniesienia, nastąpi samoczynna redukcja biegu, pozwalająca utrzymać wysoką prędkość obrotową silnika i płynność jazdy bez nadmiernego operowania pedałem przyspieszania.
- Gdy układ sterujący rozpozna, że samochód porusza się w dół wzniesienia, nastąpi samoczynna redukcja biegu, umożliwiająca intensywniejsze hamowanie silnikiem.

Jazda z automatyczną skrzynią biegów (w niektórych wersjach)

Wskazówki obsługowe podane są pod hasłem „Używanie skrzyni biegów” w tym rozdziale.

Pozycja za kierownicą

1) Wyregulować ustawienie fotela w taki sposób, aby swobodnie operować pedałami i kierownicą. Wyregulować ustawienie kierownicy według uznania.

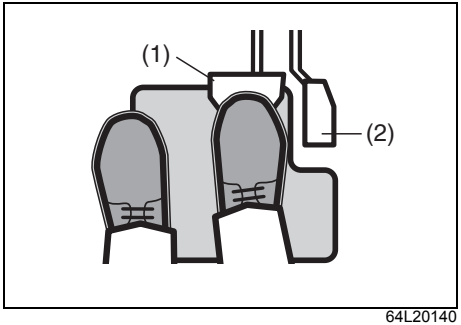

64L20140

2) Prawą stopą sprawdzić położenie pedału hamulca (1) i pedału przyspieszania (2).
3) Sprawdzić położenie dźwigni hamulca postojowego.

DO UŻYTKU WEWNĘTRZNEGO

Uruchamianie silnika

Szczegółowe informacje podane są pod hasłem „Uruchamianie i zatrzymywanie silnika” w tym rozdziale.

1) Uruchomić z pełną siłą hamulec postojowy.

PRZYKŁAD

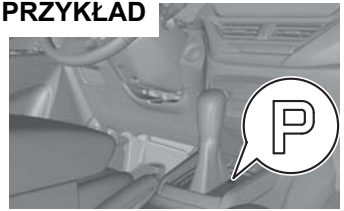

65T50180

2) Sprawdzić, czy dźwignia skrzyni biegów jest położeniu „P” (parkowanie).

INFORMACJA:
Silnik daje się także uruchomić, gdy dźwignia skrzyni biegów jest w położeniu „N”. Jednak dla bezpieczeństwa należy go uruchomiać, gdy dźwignia skrzyni biegów jest w położeniu „P”.

3) Nacisnąć prawą stopą pedał hamulca.
4) Uruchomić silnik samochodu.

Ruszanie z miejsca

Ruszanie w zwykłych warunkach

1) Mocno nacisnąć prawą stopą pedał hamulca.
2) W celu jazdy do przodu ustawić dźwignię skrzyni biegów w położeniu „D” lub „M”, w celu jazdy do tyłu ustawić dźwignię skrzyni biegów w położeniu „R”. Sprawdzić wzrokowo położenie dźwigni skrzyni biegów.
3) Zwolnić hamulec postojowy i sprawdzić, czy w zespole wskaźników zgasła jego lampka kontrolna.
4) Powoli zwolnić nacisk prawej stopy na pedał hamulca. Powoli i z zachowaniem ostrożności nacisnąć pedał przyspieszania, by płynnie ruszyć.

⚠ PRZESTROGA

W wersji z systemem elektronicznego kluczyka, w przypadku zbyt słabego wciśnięcia przycisku rozruchu silnik może nie zostać uruchomiony. Przestawienie dźwigni skrzyni biegów w położenie „R” lub „D” przy niepracującym silniku nie spowoduje, że samochód ruszy.
Próba poruszenia samochodu w powyższych warunkach może spowodować jego niekontrolowane przemieszczenie się, np. na pochyłości.
Może to doprowadzić do wypadku.
Przy uruchamianiu silnika należy odpowiednio mocno naciskać przycisk rozruchu. W celu potwierdzenia, że silnik zaczął pracować, należy wsłuchać się w jego odgłos lub spojrzeć na lampki kontrolne i ostrzegawcze.

DO UŻYTKU WEWNĘTRZNEGO

Ruszanie na stromej pochyłości

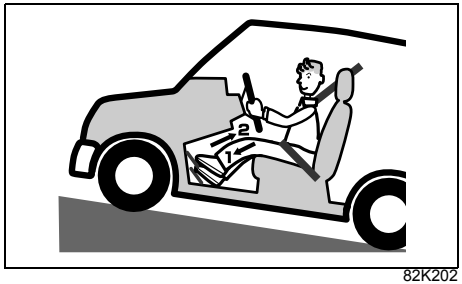

82K202

Wykonać czynności 1) i 2) procedury ruszania w zwykłych warunkach.

3) Naciskając pedał hamulca mocno pociągnąć dźwignię hamulca postojowego.
4) Powoli zwolnić nacisk prawej stopy na pedał hamulca. Powoli i z zachowaniem ostrożności nacisnąć pedał przyspieszania.
5) Z chwilą wyczucia, że samochód rusza, zwolnić hamulec postojowy i zacząć jechać.

INFORMACJA:
W wersji wyposażonej we wspomaganie ruszania na pochyłości, funkcja ta automatycznie zapobiega niekontrolowanemu cofaniu się samochodu podczas ruszania w górę stromego wzniesienia.

UWAGA

Wersje z zautomatyzowaną skrzynią biegów:
Nie należy utrzymywać samochodu nieruchomo na pochyłości operując pedałem przyspieszania lub wykorzystując do tego celu funkcję ciągu jałowego.
Działanie takie przez określony czas spowoduje uruchomienie ostrzegawczej sygnalizacji akustycznej, a w pewnych sytuacjach także zgaśnięcie silnika. Może także dojść do przyspieszonego zużycia sprzęgła.

Ruszanie w dół stromej pochyłości (wersje ze zautomatyzowaną skrzynią biegów)

1) Naciskając pedał hamulca przestawić dźwignię skrzyni biegów w położenie „M”. Wskaźnik włączonego biegu powinien pokazywać bieg 1.
2) Zwolnić pedał hamulca i powoli wciskać pedał przyspieszania. Sprzęgło zostanie włączone nawet bez naciskania pedału przyspieszania, gdy samochód zacznie jechać.

Jazda

Zwykła jazda
Podczas jazdy z dźwignią skrzyni biegów w położeniu „D” zmiana biegów następuje w sposób samoczynny, odpowiednio do prędkości samochodu i stopnia wciśnięcia pedału przyspieszania.

⚠ OSTRZEŻENIE

Gdy podczas jazdy dźwignia skrzyni biegów zostanie przestawiona w położenie „N” (neutralne), nie działa hamowanie silnikiem, co stwarza ryzyko wypadku. Za wyjątkiem sytuacji awaryjnych nie należy przestawiać dźwigni skrzyni biegów w położenie „N” (neutralne) podczas jazdy.

Szybkie rozpędzanie samochodu
Chcąc szybko zwiększyć prędkość jazdy, np. przy wyprzedzeniu, należy całkowicie wcisnąć pedał przyspieszania. Spowoduje to wymuszoną redukcję biegu, umożliwiającą dynamiczne rozpędzanie.

Jazda w górę pochyłości
Podczas jazdy w górę pochyłości wciśnięcie pedału przyspieszania w celu np. utrzymania dotychczasowej prędkości jazdy, gdy dźwignia skrzyni biegów jest w położeniu „D”, może spowodować nagły wzrost prędkości obrotowej silnika na skutek wymuszonej redukcji biegu.

DO UŻYTKU WEWNĘTRZNEGO

Jazda w dół pochyłości
Gdy podczas jazdy w dół pochyłości dźwignia skrzyni biegów jest w położeniu „D”, hamowanie silnikiem może okazać się niedostateczne i może dojść do nadmiernego wzrostu prędkości samochodu.

- Stosownie do stopnia nachylenia drogi należy zawczasu przełączyć na ręczną zmianę przełożeń i wykorzystywać uzyskiwane w tym trybie hamowanie silnikiem.

⚠ OSTRZEŻENIE

Długotrwałe naciskanie pedału hamulca, np. podczas jazdy w dół wzniesienia, może doprowadzić do przegrzania hamulców, grożące utratą ich skuteczności.
Na stromych lub długich zjazdach należy oprócz używania hamulców wykorzystywać hamowanie silnikiem.

Chwilowe zatrzymanie samochodu

1) Naciskając pedał hamulca zatrzymać samochód, pozostawiając dźwignię skrzyni biegów w położeniu jazdy.
- Na czas postoju na stromej pochyłości uruchomić hamulec postojowy, jeśli zachodzi taka potrzeba.
- W przypadku dłuższego postoju przestawić dźwignię skrzyni biegów w położenie „N”.

2) Przed wznowieniem jazdy należy na wszelki wypadek sprawdzić położenie dźwigni skrzyni biegów oraz stan wskaźnika jej pozycji lub wskaźnika biegu w zespole wskaźników, a także sprawdzić, czy dźwignia hamulca postojowego jest opuszczona.

⚠ OSTRZEŻENIE

Gdy dźwignia skrzyni biegów nie jest w położeniu „P” lub „N”, gwałtowne zwiększenie prędkości obrotowej silnika może spowodować nieoczekiwanie ruszenie z miejsca, co grozi wypadkiem.
Podczas chwilowego zatrzymania samochodu nie zwiększać gwałtownie prędkości obrotowej silnika.

UWAGA

Utrzymywanie samochodu na pochyłości za pomocą pedału przyspieszania grozi przegrzaniem płynu w skrzyni biegów i awarią.
Nie należy utrzymywać samochodu nieruchomo na pochyłości operując pedałem przyspieszania.

DO UŻYTKU WEWNĘTRZNEGO

Parkowanie samochodu

1) Zatrzymać samochód.
2) Naciskając pedał hamulca mocno pociągnąć dźwignię hamulca postojowego.

PRZYKŁAD

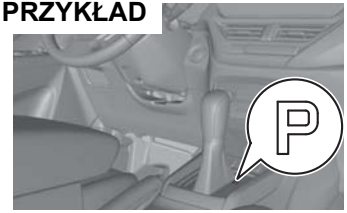

65T50180

3) Przestawić dźwignię skrzyni biegów w położenie „P” i powoli zwolnić nacisk na pedał hamulca.

• Sprawdzić wzrokowo, czy dźwignia skrzyni biegów jest w położeniu „P”.

⚠ OSTRZEŻENIE

W położeniu dźwigni skrzyni biegów innym niż „P” nie działa mechanizm blokady, co stwarza ryzyko jej przypadkowego przestawienia i spowodowania wypadku.
Po zaparkowaniu samochodu należy przestawić dźwignię skrzyni biegów w położenie „P”, a następnie wyłączyć silnik.

INFORMACJA:
W przypadku przestawienia dźwigni skrzyni biegów w położenie „P” i wyłączenia silnika przed uruchomieniem hamulca postojowego, po ponownym rozruchu silnika mogą wystąpić trudności z przestawianiem dźwigni z położenia „P” lub może pojawić się nietypowy odgłos bądź szarpnięcie. Nie sygnalizuje to jednak nieprawidłowości.

4) Przełączyć przyciskiem rozruchu w stan „LOCK” (wyłączone zasilanie).

Manewr cofania

Właściwa pozycja na fotelu
Podczas manewru cofania ciało kierowcy jest skręcone, co utrudnia prawidłowe operowanie pedałami. Należy zwracać uwagę na utrzymanie odpowiedniego dostępu do pedałów oraz możliwości ich prawidłowego naciskania.

Przy naprzemiennym podjeżdżaniu do przodu i do tyłu
Podczas manewrowania z naprzemiennym podjeżdżaniem do przodu i do tyłu, na przykład przy parkowaniu, należy po każdym zatrzymaniu samochodu i przestawieniu dźwigni skrzyni biegów sprawdzić, czy wskaźnik jej pozycji w zespole wskaźników pokazuje odpowiednio „D” dla jazdy do przodu lub „R” przy cofaniu.

INFORMACJA:
Przy wielokrotnym naprzemiennym podjeżdżaniu samochodem do przodu i do tyłu można zapomnieć, że dźwignia skrzyni biegów pozostała w położeniu „R”. Niezwłocznie po zakończeniu cofania należy przestawiać dźwignię z położenia „R” w położenie „N”.

Inne ważne informacje

Jazda na krótkim odcinku

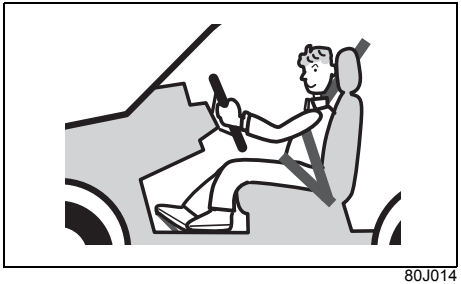

80J014

Nawet podczas krótkiego przejazdu należy zachować prawidłową pozycję za kierownicą, zapewniającą odpowiedni dostęp do pedałów oraz możliwość ich prawidłowego naciskania.

DO UŻYTKU WEWNĘTRZNEGO

⚠ PRZESTROGA

Przemieszczanie się samochodu do tyłu, gdy dźwignia skrzyni biegów jest w położeniu do jazdy do przodu („D" lub „L"), bądź przemieszczanie się samochodu do przodu, gdy dźwignia skrzyni biegów jest w położeniu do jazdy do tyłu („R"), grozi zdławieniem silnika i przerwaniem jego pracy, co ograniczy sprawność hamowania oraz kierowania i w konsekwencji grozi wypadkiem. Ponadto może to doprowadzić do awarii samochodu.
Nie należy dopuszczać do powyższych sytuacji.

Zatrzymywanie samochodu

UWAGA

Przestawienie dźwigni skrzyni biegów w położenie „P", gdy samochód nadal nieznacznie się przemieszcza, grozi uszkodzeniem automatycznej skrzyni biegów.
Nie należy przestawiać dźwigni skrzyni biegów w położenie „P", gdy samochód jest w ruchu.

Czterozakresowy napęd wszystkich kół (w niektórych wersjach)

PRZYKŁAD

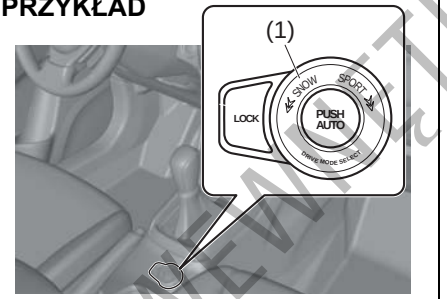

65T50190

(1) Przełącznik trybu jazdy

Czterozakresowy układ przeniesienia napędu na obie osie jezdne pozwala za pomocą przełącznika trybu jazdy wybrać sposób działania układu odpowiedni dla określonych warunków.

Tryby jazdy

AUTO
Tryb ten ukierunkowany jest na minimalizację zużycia paliwa w typowych warunkach jazdy. W razie wykrycia utraty przyczepności kół napędowych, następuje samoczynne przełączenie na napęd obu osi jezdnych.

SPORT
Tryb ten jest przystosowany do jazdy sportowej. Sposób rozdziału momentu obrotowego przekazywanego na koła sprzyja sprawności pokonywania zakrętów.
- W przypadku automatycznej skrzyni biegów, w trybie tym utrzymywana jest podwyższona prędkość obrotowa silnika przy małym i średnim otwarciu przepustnicy, zapewniając dobrą dynamikę.

SNOW
Odpowiedni na nawierzchnie pokryte śniegiem, nieutwardzone lub z innych względów śliskie. Na śliskich nawierzchniach ułatwia utrzymanie przyczepności podczas przyspieszania oraz zachowanie stateczności na zakrętach.

LOCK
Do uwalniania samochodu, który ugrzązł w śniegu, błocie lub piachu.

Posługiwanie się przełącznikiem trybu jazdy

Z przełącznika trybu jazdy należy korzystać zgodnie z odpowiednimi wskazówkami podanymi poniżej.

Kiedy przełącznik trybu jazdy działa
Przełącznik trybu jazdy działa, gdy wyłącznik zapłonu jest w pozycji „ON" lub przyciskiem rozruchu wybrany jest stan „ON".

DO UŻYTKU WEWNĘTRZNEGO

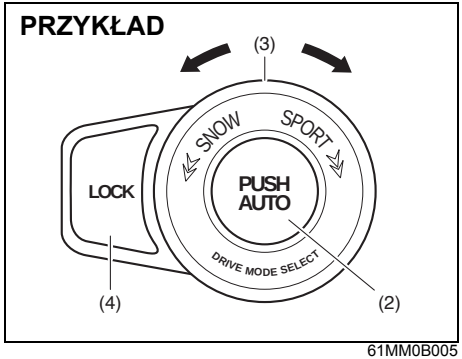

61MM0B005

Przełączanie na tryb AUTO
Nacisnąć przycisk „PUSH AUTO” (2) przełącznika trybu jazdy.

Przełączanie na tryb SPORT
Obrócić pokrętło (3) przełącznika trybu jazdy w prawo do pozycji „SPORT”.

Przełączanie na tryb SNOW
Obrócić pokrętło (3) przełącznika trybu jazdy w lewo do pozycji „SNOW”.

Przełączanie na tryb LOCK
Gdy prędkość jazdy nie przekracza 60 km/h i wybrany jest tryb SNOW, nacisnąć przycisk „LOCK” (4) przełącznika trybu jazdy.

INFORMACJA:
Gdy prędkość jazdy w trybie LOCK przekroczy wartość około 60 km/h, nastąpi automatyczne przełączenie na tryb SNOW. Powrót do trybu LOCK nie nastąpi już w sposób samoczynny, nawet po zmniejszeniu prędkości jazdy. Tryb LOCK należy włączać stosownie do warunków jazdy.

INFORMACJA:
- *Na wyświetlaczu informacyjnym pokazywana jest informacja o aktualnie wybranym trybie jazdy.*
- *Po obróceniu wyłącznika zapłonu do pozycji „ON” lub wybraniu przyciskiem rozruchu stanu „ON” zostaje automatycznie włączony tryb AUTO.*
- *Przełącznika trybu jazdy można używać zarówno podczas jazdy, jak i na postoju.*
- *Podczas operowania przełącznikiem trybu jazdy przednie koła powinny być ustawione prosto.*
- *Podczas skręcania, przyspieszania bądź zwalniania użycie przełącznika trybu jazdy, obrócenie wyłącznika zapłonu do pozycji „ACC” lub „LOCK” bądź wybranie przyciskiem rozruchu stanu „ACC” lub „LOCK” może spowodować szarpnięcie, które nie jest objawem awarii.*
- *W przypadku eksploatacji samochodu w warunkach powodujących wirowanie kół w miejscu, np. na nieutwardzonym piaszczystym podłożu lub przy przejeżdżaniu przez wodę, bądź gdy koła chwilowo tracą kontakt z nawierzchnią, powstaje znaczne różnica prędkości obrotowych przedniej i tylnej osi jezdnej. Przedłużanie takiej sytuacji powoduje wzrost temperatury oleju w układzie przeniesienia napędu.*
  O stanie tym informuje błyskająca lampka ostrzegawcza napędu na wszystkie koła. Równocześnie na wyświetlaczu informacyjnym pojawia się następujący komunikat: „AWD SYSTEM HIGH TEMP AWD IS OFF”.

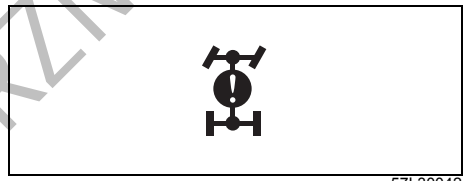

57L30042

Gdy błyska lampka ostrzegawcza napędu na wszystkie koła, należy zatrzymać samochód w bezpiecznym miejscu i pozostawić silnik pracujący na biegu jałowym. Po niedługim czasie układ odzyska pełną sprawność i lampka ostrzegawcza zgaśnie.

DO UŻYTKU WEWNĘTRZNEGO

UWAGA

- **Należy pamiętać, że napęd na 4 koła nie czyni z tego samochodu pojazdu terenowego. Należy przestrzegać następujących zaleceń:**
  - **– Nie pokonywać przeszkód wodnych, np. brodu rzeki.**
  - **– Nie jeździć zbyt długo w miejscach, w których przednie koła łatwo tracą przyczepność do nawierzchni – np. po piachu czy błocie.**
  - **– Gdy koło chwilowo traci kontakt z podłożem, nie dopuszczać do jego nadmiernego rozpędzenia.**
- **Zaświecenie się lub błyskanie lampki ostrzegawczej napędu na wszystkie koła podczas jazdy może oznaczać nieprawidłowość związaną z czterozakresowym układem przeniesienia napędu na obie osie jezdne. Należy zlecić autoryzowanej stacji obsługi SUZUKI lub specjalistycznemu warsztatowi sprawdzenie tego układu.**

UWAGA

Nierównomierne zużycie opon może być przyczyną nieprawidłowego funkcjonowania układu przeniesienia napędu na obie osie jezdne. Koła samochodu należy regularnie zamieniać miejscami, zgodnie z harmonogramem obsługi okresowej samochodu. Wskazówki podane są pod hasłami „Opony" oraz „Plan obsługi okresowej" w rozdziale „PRZEGLĄDY I OBSŁUGA OKRESOWA".

Komunikaty informacyjne i ostrzegawcze

Na wyświetlaczu informacyjnym pokazywane są komunikaty dotyczące działania czterozakresowego układu przeniesienia napędu na obie osie jezdne lub związanych z nim nieprawidłowości.

DO UŻYTKU WEWNĘTRZNEGO

Komunikaty na wyświetlaczu

Komunikat	Główna lampka ostrzegawcza	Dźwięk	Przyczyna i sposób działania
 65T50770	Błyska 	Krótki sygnał (pojedynczy sygnał z wewnętrznego sygnalizatora akustycznego)	Możliwa usterka czterozakresowego układu przeniesienia napędu na obie osie jezdne. Należy zlecić autoryzowanej stacji obsługi SUZUKI lub specjalistycznemu warsztatowi sprawdzenie samochodu.
 65T50780	Błyska 	Krótki sygnał (pojedynczy sygnał z wewnętrznego sygnalizatora akustycznego)	Prawdopodobnie zostały założone opony o różnych rozmiarach lub jest zbyt niskie ciśnienie w ogumieniu. Należy zlecić autoryzowanej stacji obsługi SUZUKI lub specjalistycznemu warsztatowi sprawdzenie samochodu.

DO UŻYTKU WEWNĘTRZNEGO

Komunikat	Główna lampka ostrzegawcza	Dźwięk	Przyczyna i sposób działania
 65T50790	Błyska 	Krótki sygnał (pojedynczy sygnał z wewnętrznego sygnalizatora akustycznego)	Prawdopodobnie przegrzane elementy układu przeniesienia napędu. Zatrzymać samochód w bezpiecznym miejscu i pozostawić silnik pracujący na biegu jałowym lub wyłączyć hybrydowy zespół napędowy.
 65T50800	Błyska 	Krótki sygnał (pojedynczy sygnał z wewnętrznego sygnalizatora akustycznego)	W razie pojawienia się tego komunikatu należy zlecić autoryzowanej stacji obsługi SUZUKI lub specjalistycznemu warsztatowi sprawdzenie samochodu.

DO UŻYTKU WEWNĘTRZNEGO

Komunikat	Główna lampka ostrzegawcza	Dźwięk	Przyczyna i sposób działania
 65T50810	Błyska 	Krótki sygnał (pojedynczy sygnał z wewnętrznego sygnalizatora akustycznego)	Przycisk „LOCK” przełącznika trybu jazdy został naciśnięty podczas jazdy z prędkością powyżej 60 km/h. (#1) Zapoznać się z instrukcjami podanymi pod hasłem „Przełączanie na tryb LOCK” w tym rozdziale.
 65T50820	Błyska 	Krótki sygnał (pojedynczy sygnał z wewnętrznego sygnalizatora akustycznego)	Przycisk „LOCK” przełącznika trybu jazdy został naciśnięty, gdy nie był włączony tryb SNOW. (#1) Zapoznać się z instrukcjami podanymi pod hasłem „Przełączanie na tryb LOCK” w tym rozdziale.

(#1) Komunikat ten po chwili znika, nawet gdy przyczyna jego pojawienia się nie zostanie usunięta.

DO UŻYTKU WEWNĘTRZNEGO

Komunikat	Główna lampka ostrzegawcza	Dźwięk	Przyczyna i sposób działania
 65T50830	Błyska 	Krótki sygnał (pojedynczy sygnał z wewnętrznego sygnalizatora akustycznego)	Możliwa usterka przełącznika trybu jazdy. Należy zlecić autoryzowanej stacji obsługi SUZUKI lub specjalistycznemu warsztatowi sprawdzenie samochodu.

DO UŻYTKU WEWNĘTRZNEGO

Automatyczna kontrola prędkości jazdy (w niektórych wersjach)

Układ automatycznej kontroli prędkości pozwala podtrzymywać stałą prędkość jazdy bez konieczności naciskania pedału przyspieszania. Przełączniki sterujące układu znajdują się w kierownicy.

Z automatycznej kontroli prędkości jazdy można korzystać w następujących warunkach:

- W przypadku mechanicznej skrzyni biegów: na biegu 3, 4, 5 lub 6 (w niektórych wersjach).
- W przypadku automatycznej skrzyni biegów: gdy dźwignia skrzyni biegów jest w położeniu „D" lub gdy w trybie ręcznej zmiany przełożeń wybrany jest bieg 3, 4, 5 lub 6.
- Prędkość samochodu nie jest mniejsza niż 40 km/h.

⚠ OSTRZEŻENIE

Ze względów bezpieczeństwa nie należy korzystać z automatycznego podtrzymywania prędkości w warunkach dużego natężenia ruchu, na śliskich lub krętych drogach, a także na stromych zjazdach.

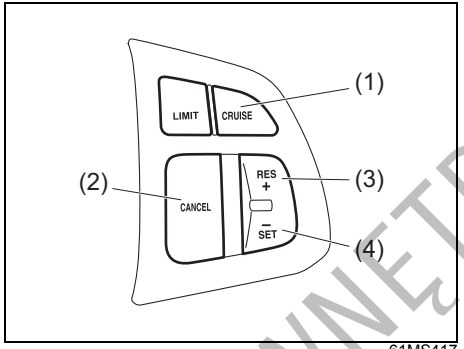

61MS417

(1) Przycisk „CRUISE"
(2) Przycisk „CANCEL"
(3) Przycisk „RES +"
(4) Przycisk „SET –"

Nastawianie żądanej prędkości jazdy

1) Naciskając przycisk „CRUISE" (1) włączyć układ. Gdy pojawi się wskaźnik automatycznej kontroli prędkości (5), można nastawić prędkość jazdy.
2) Przyspieszyć lub zwolnić do żądanej prędkości.
3) Nacisnąć przycisk „SET –" (4), powodując pojawienie się wskaźnika zaprogramowanej prędkości jazdy (6). Równocześnie na wyświetlaczu pojawi się również nastawiona prędkość jazdy (7). Można teraz zdjąć nogę z pedału przyspieszania – prędkość jazdy będzie podtrzymywana w sposób automatyczny.

⚠ OSTRZEŻENIE

Przypadkowe nastawienie prędkości jazdy uniemożliwi hamowanie silnikiem i grozi utratą panowania nad pojazdem. Może to doprowadzić do wypadku i odniesienia poważnych lub śmiertelnych obrażeń ciała.
Gdy automatyczna kontrola prędkości nie jest potrzebna, należy wyłączyć układ i upewnić się, że nie świeci się wskaźnik automatycznej kontroli prędkości jazdy (5).

INFORMACJA:
W zależności od warunków drogowych, nastawiona wartość prędkości jazdy może różnić się od wskazań prędkościomierza.

DO UŻYTKU WEWNĘTRZNEGO

Wyświetlacz informacyjny

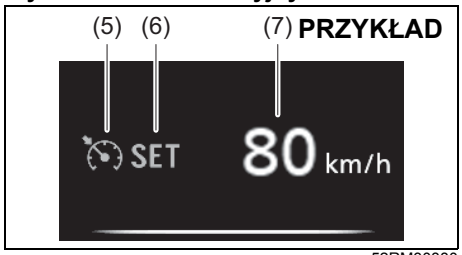

52RM30880

(5) Wskaźnik automatycznej kontroli prędkości jazdy
(6) Wskaźnik zaprogramowanej prędkości jazdy
(7) Nastawiona prędkość jazdy

Naciśnięcie przycisku „CRUISE” (1) powoduje włączenie układu i równocześnie pojawi się wskaźnik automatycznej kontroli prędkości jazdy (5). Gdy układ przejmuje kontrolę nad podtrzymywaniem prędkości jazdy, widoczny jest wskaźnik zaprogramowanej prędkości jazdy (6).

Przy korzystaniu z automatycznej kontroli prędkości jazdy należy mieć świadomość jej ograniczonych możliwości

Nawet gdy samochód jest wyposażony w układ detekcji radarowej, nie jest możliwe automatyczne dostosowywanie prędkości jazdy do tempa poruszania się pojazdu z przodu. Gdy jazda z nastawioną prędkością nie jest bezpieczna, układ automatycznej kontroli prędkości należy wyłączyć.

W opisanych poniżej sytuacjach anulowanie zaprogramowanej prędkości jazdy nie następuje i wskaźnik (6) pozostaje widoczny.

- Gdy zadziała ostrzeganie przed kolizją czołową. Naciśnięcie pedału hamulca spowoduje chwilowe przerwanie automatycznego utrzymywania stałej prędkości jazdy.
- Gdy wyświetlany jest komunikat „RADAR BRAKE SUPPORT: NOT ACTIVE BY SENSOR.” i układ reagowania przedkolizyjnego nie działa. Ze względów bezpieczeństwa należy nacisnąć przycisk „CRUISE” (1), aby zniknął wskaźnik automatycznej kontroli prędkości jazdy (5).

W przypadku zadziałania funkcji automatycznego hamowania wskaźnik (5) gaśnie i układ automatycznej kontroli prędkości jazdy zostaje wyłączony. Po ustaleniu, że warunki są ponownie bezpieczne, można przywrócić nastawioną prędkość jazdy.

Chwilowa zmiana prędkości

Podczas automatycznego podtrzymywania prędkości jazdy możliwe jest chwilowe przyspieszenie lub przyhamowanie.

W celu zwiększenia prędkości należy nacisnąć pedał przyspieszania. Po zwolnieniu pedału samochód powróci do nastawionej prędkości jazdy.

W celu zmniejszenia prędkości należy nacisnąć pedał hamulca. Automatyczne podtrzymywanie prędkości zostanie przerwane i zniknie wskaźnik zaprogramowanej prędkości jazdy (6).
Jeżeli aktualna prędkość samochodu przekracza wartość 40 km/h, można przywrócić poprzednio nastawioną prędkość jazdy naciskając przycisk „RES +” (3), co spowoduje ponowne pojawienie się wskaźnika zaprogramowanej prędkości jazdy (6). Samochód przyspieszy do poprzednio nastawionej prędkości i będzie ją podtrzymywał.

INFORMACJA:
W przypadku automatycznej skrzyni biegów, gdy utrzymywana jest nastawiona prędkość jazdy nie ma możliwości wytracania prędkości za pomocą hamowania silnikiem, nawet po ręcznym zredukowaniu na bieg 3.
W celu zredukowania prędkości jazdy należy nacisnąć pedał hamulca lub przycisk „SET –” (4).

DO UŻYTKU WEWNĘTRZNEGO

Zmiana nastawionej prędkości

Z użyciem pedału przyspieszania
Naciskając pedał przyspieszyć do żądanej prędkości i nacisnąć przycisk „SET –" (4). Nowo nastawiona prędkość będzie samoczynnie podtrzymywana.

Z użyciem pedału hamulca
Naciskając pedał wyhamować do żądanej prędkości i nacisnąć przycisk „SET –" (4). Układ będzie podtrzymywał nowo nastawioną prędkość.

INFORMACJA:
Naciśnięcie pedału hamulca powoduje zniknięcie wskaźnika zaprogramowanej prędkości jazdy (6), aż do ponownego nastawienia prędkości jazdy.

Z użyciem przycisku „RES +" lub „SET –"
Nastawienia wyższej prędkości jazdy dokonuje się krótkimi naciśnięciami przycisku „RES +" (3) lub przytrzymaniem go w tej pozycji. Prędkość samochodu będzie stopniowo wzrastała. Po zwolnieniu przycisku będzie podtrzymywana nowo nastawiona prędkość.

Nastawienia niższej prędkości jazdy dokonuje się krótkimi naciśnięciami przycisku „SET –" (4) lub przytrzymaniem go w tej pozycji, aż samochód odpowiednio zwolni, po czym należy puścić przycisk. Układ będzie podtrzymywał nowo nastawioną prędkość.

INFORMACJA:
- *Krótkie naciśnięcie przycisku „RES +" (3) lub przycisku „SET –" (4) zmienia nastawioną prędkość o około 1,6 km/h.*
- *Jeżeli aktualna prędkość jest o co najmniej 10 km/h wyższa od nastawionej wartości, jej obniżenie naciskaniem przycisku „SET –" nie jest możliwe.*
- *Jeżeli aktualna prędkość jest o co najmniej 10 km/h niższa od nastawionej wartości, jej podwyższenie naciskaniem przycisku „RES +" nie jest możliwe.*

Przerywanie automatycznego podtrzymywania prędkości jazdy

Następujące sytuacje powodują zniknięcie wskaźnika zaprogramowanej prędkości jazdy (6) i następuje chwilowe przerwanie automatycznego podtrzymywania prędkości jazdy:

- Naciśnięcie przycisku „CANCEL" (2).
- Naciśnięcie pedału hamulca.
- W wersji z mechaniczną skrzynią biegów – naciśnięcie pedału sprzęgła.
- W wersji z automatyczną skrzynią biegów – zredukowanie w trybie ręcznej zmiany przełożeń z biegu 3 na 2.
- Spadek prędkości o ponad około 20 procent poniżej wartości nastawionej.
- Spadek prędkości samochodu poniżej 40 km/h.
- Poślizg kół lub zadziałanie układu antypoślizgowego ESP®.
- Uruchomienie automatycznego hamowania.

Uprzednio nastawioną prędkość można przywrócić naciskając przycisk „RES +" (3), co spowoduje pojawienie się wskaźnika zaprogramowanej prędkości jazdy (6). Warunkiem koniecznym jest, aby aktualna prędkość samochodu przekraczała 40 km/h.

W celu wyłączenia automatycznej kontroli prędkości jazdy należy nacisnąć przycisk „CRUISE" (1) i wskaźnik automatycznej kontroli prędkości jazdy (5) powinien zniknąć.
Gdy w zespole wskaźników zaświeci się lub zacznie błyskać lampka sygnalizacyjna usterki, nastąpi samoczynne wyłączenie układu automatycznej kontroli prędkości jazdy.

INFORMACJA:
Wyłączenie układu automatycznej kontroli prędkości jazdy powoduje usunięcie z jego pamięci nastawionej prędkości. Konieczne będzie jej nastawienie od nowa.

DO UŻYTKU WEWNĘTRZNEGO

Ogranicznik prędkości jazdy (w niektórych wersjach)

Ogranicznik prędkości jazdy pozwala określić maksymalną wartość prędkości, której samochód nie powinien przekraczać.

Wersje z adaptacyjną kontrolą prędkości jazdy

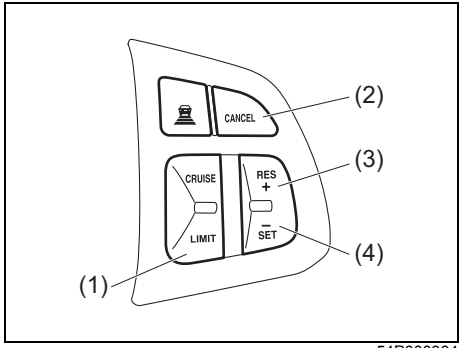

54P000364

(1) Przycisk ogranicznika prędkości jazdy
(2) Przycisk „CANCEL”
(3) Przycisk „RES +”
(4) Przycisk „SET –”

Wersje z automatyczną kontrolą prędkości jazdy

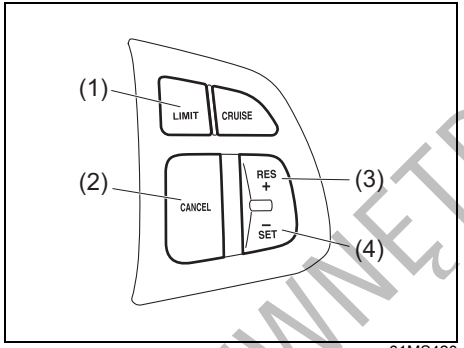

61MS420

(1) Przycisk ogranicznika prędkości jazdy
(2) Przycisk „CANCEL”
(3) Przycisk „RES +”
(4) Przycisk „SET –”

Wyświetlacz informacyjny

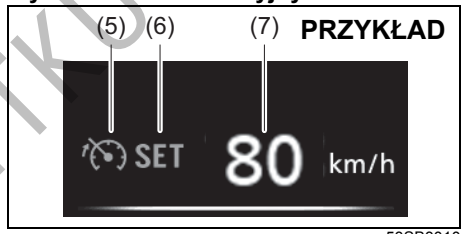

53SB3010

(5) Wskaźnik ogranicznika prędkości jazdy
(6) Wskaźnik nastawienia wartości
(7) Wskazanie dopuszczalnej prędkości

Nastawianie maksymalnej prędkości

1) Naciskając przycisk ogranicznika prędkości jazdy (1) włączyć układ. Gdy pojawi się wskaźnik ogranicznika prędkości jazdy (5), można nastawić maksymalną wartość prędkości jazdy.
2) Przyspieszyć lub zwolnić do żądanej prędkości.
3) Nacisnąć przycisk „SET –” (4), powodując pojawienie się wskaźnika nastawienia wartości (6). Aktualna wartość prędkości jazdy została przyjęta jako maksymalna.

INFORMACJA:
Naciśnięcie przycisku „SET –” (4) podczas jazdy z prędkością poniżej 30 km/h powoduje nastawienie ogranicznika prędkości jazdy na 30 km/h.

Naciśnięcie przycisku ogranicznika prędkości jazdy (1) włącza układ i pojawia się wskaźnik ogranicznika prędkości jazdy (5). Gdy nastawiona jest maksymalna wartość prędkości jazdy, widoczny jest wskaźnik nastawienia wartości (6).

DO UŻYTKU WEWNĘTRZNEGO

Przekroczenie nastawionej maksymalnej prędkości

Możliwe jest chwilowe przekroczenie nastawionej maksymalnej prędkości poprzez szybkie wciśnięcie pedału przyspieszania do oporu. Przekraczanie nastawionej maksymalnej prędkości sygnalizowane jest błyskaniem wskazania dopuszczalnej prędkości (7) na wyświetlaczu informacyjnym i krótkim sygnałem akustycznym.
Po zwolnieniu nacisku na pedał przyspieszania i powróceniu do prędkości poniżej nastawionej wartości maksymalnej, wskazanie dopuszczalnej prędkości (7) na wyświetlaczu przestanie błyskać i funkcja ogranicznika wznowi działanie.

INFORMACJA:
- *Powolne wciśnięcie pedału przyspieszania może nie spowodować przekroczenia nastawionej wartości maksymalnej prędkości. Chcąc przekroczyć maksymalną wartość prędkości należy szybko wcisnąć pedał przyspieszania do oporu lub nacisnąć przycisk „CANCEL" (2) w celu chwilowego przerwania działania układu.*
- *Błyskanie wskazania dopuszczalnej prędkości (7) wraz z sygnalizacją akustyczną następuje również w przypadku, gdy układ nie jest w stanie zapobiec przekroczeniu maksymalnej wartości prędkości, np. na stromym zjeździe lub w innej sytuacji związanej z nadmiernym rozpędzeniem samochodu. Należy wtedy użyć pedału hamulca do zredukowania prędkości.*

Zmiana nastawionej prędkości maksymalnej

Użycie aktualnej wartości prędkości jazdy
1) Nacisnąć przycisk „CANCEL" (2).
2) Przyspieszyć lub zwolnić do żądanej prędkości.
3) Nacisnąć przycisk „SET –" (4), powodując pojawienie się wskaźnika nastawienia wartości (6). Aktualna wartość prędkości jazdy została przyjęta jako maksymalna.

Z użyciem przycisku „RES +" lub przycisku „SET –"
Nastawienia wyższej wartości prędkości dokonuje się krótkimi naciśnięciami przycisku „RES +" (3) lub przytrzymaniem go w tej pozycji.

Nastawienia niższej wartości prędkości dokonuje się krótkimi naciśnięciami przycisku „SET –" (4) lub przytrzymaniem go w tej pozycji.

INFORMACJA:
- *Krótkie naciśnięcie przycisku „RES +" (3) lub przycisku „SET –" (4) zmienia nastawioną prędkość o 1 km/h.*
- *Naciśnięcie i przytrzymanie przycisku „RES +" (3) lub przycisku „SET –" (4) zmienia nastawioną prędkość o 5 km/h.*
- *Jeżeli nastawiana za pomocą przycisku „RES +" (3) lub przycisku „SET –" (4) nowa wartość maksymalna będzie niższa od aktualnej prędkości jazdy, zacznie błyskać wskazanie dopuszczalnej prędkości (7) i rozlegnie się sygnał akustyczny.*

Przerwanie działania ogranicznika prędkości

- W celu przerwania działania ogranicznika prędkości należy nacisnąć przycisk „CANCEL" (2). Wskaźnik nastawienia wartości (6) zniknie.
- Uprzednio nastawioną prędkość można przywrócić naciskając przycisk „RES +" (3), co spowoduje pojawienie się wskaźnika nastawienia wartości (6).

W celu wyłączenia układu należy nacisnąć przycisk ogranicznika prędkości jazdy (1) i sprawdzić, czy zniknął wskaźnik ogranicznika prędkości jazdy (5).
Ogranicznik prędkości jazdy zostaje również wyłączony wraz z wyłączeniem silnika.

INFORMACJA:
Wyłączenie ogranicznika prędkości jazdy powoduje wykasowanie z jego pamięci zaprogramowanej wartości prędkości maksymalnej. Wartość ta wymaga ponownego zaprogramowania.

DO UŻYTKU WEWNĘTRZNEGO

Funkcje wspomagające bezpieczne prowadzenie (w niektórych wersjach)

Układ reagowania przedkolizyjnego z detekcją dwukanałową (w niektórych wersjach)

Układ reagowania przedkolizyjnego z detekcją dwukanałową wykrywa pojazdy i pieszych z przodu samochodu i w sytuacji krytycznej pomaga uniknąć zderzenia uruchamiając sygnalizację ostrzegawczą, a gdy kolizja jest nieunikniona – próbuje ograniczyć jej skutki.

⚠ OSTRZEŻENIE

- **Układ reagowania przedkolizyjnego z detekcją dwukanałową ma określone ograniczenia i w niektórych sytuacjach drogowych może nie zadziałać prawidłowo. Nie należy nadmiernie polegać na działaniu układu i należy zawsze prowadzić samochód w sposób bezpieczny.**
- **Ze względów bezpieczeństwa nie należy w sposób celowy doprowadzać do zadziałania tego układu.**
- **Podczas jazdy wszystkie osoby w samochodzie powinny mieć zapięte pasy bezpieczeństwa.**
  W razie zadziałania tego układu istnieje ryzyko odniesienia obrażeń na skutek sił bezwładności.

INFORMACJA:

- *Jeżeli w trakcie działania układu pojazd z przodu znajdzie się poza polem detekcji lub przestanie być wykrywany, działanie to może zostać przerwane.*
- *W trakcie działania układu może rozlegać się odgłos hamowania, mimo że pedał hamulca nie jest naciskany, co jest objawem prawidłowym.*
- *Ze względu na zróżnicowaną charakterystykę układu detekcyjnego w zależności od rynku przeznaczenia, w niektórych wersjach wykrywanie pieszych może nie działać.*

DO UŻYTKU WEWNĘTRZNEGO

Ostrzeganie przed kolizją czołową
W sytuacji ryzyka kolizji czołowej pojawia się odpowiednie ostrzeżenie na wyświetlaczu informacyjnym i rozlega się ostrzegawczy sygnał akustyczny.

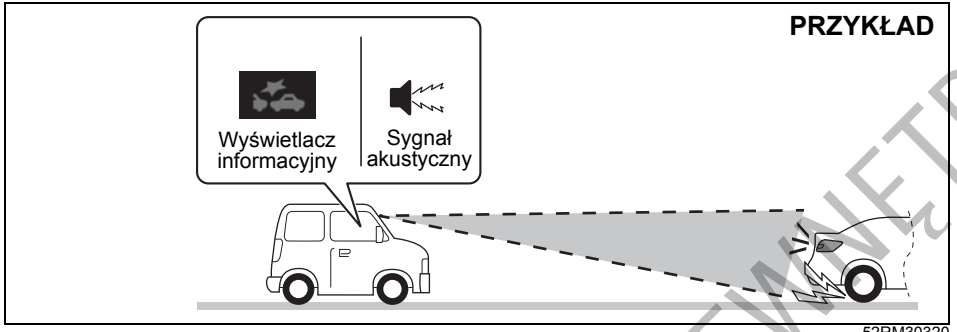

52RM30320

Wspomaganie hamowania awaryjnego
W sytuacji wysokiego prawdopodobieństwa kolizji czołowej uruchamiana jest funkcja wspomagania hamowania awaryjnego, powodująca uzyskanie zwiększonej siły hamowania, gdy kierowca gwałtownie naciśnie pedał hamulca. Funkcja wspomagania hamowania awaryjnego może działać jednocześnie z funkcją automatycznego hamowania.

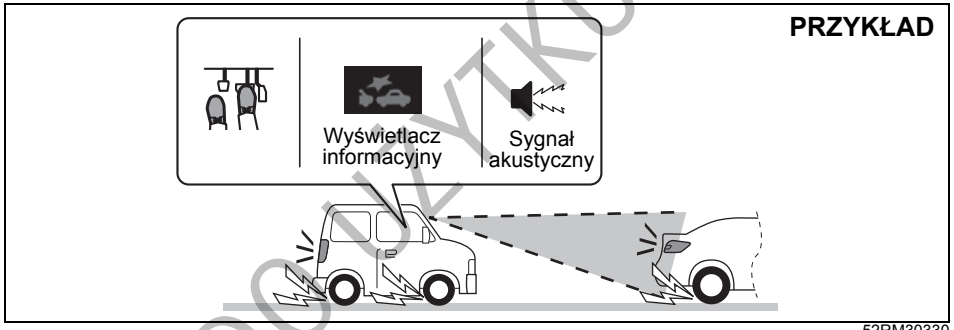

52RM30330

DO UŻYTKU WEWNĘTRZNEGO

Automatyczne hamowanie
Gdy kolizja czołowa jest nieunikniona, w samochodzie uruchamiane jest automatyczne hamowanie z pełną siłą. (#1)

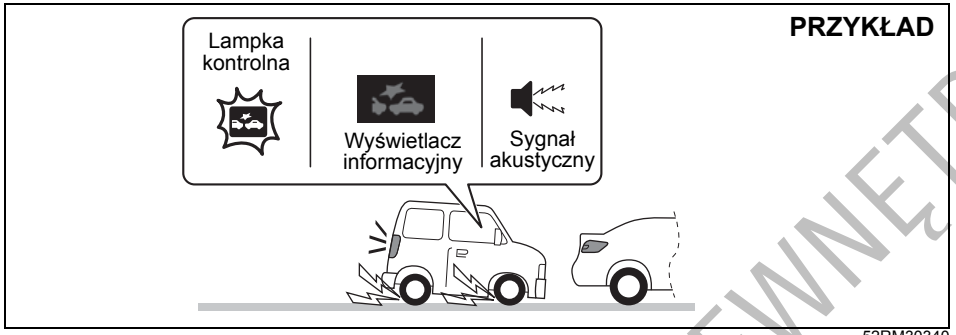

52RM30340

(#1) Po zatrzymaniu samochodu przez funkcję automatycznego hamowania sygnalizacja akustyczna będzie kontynuowana, dopóki funkcja ta nie przerwie działania. Odpowiednie wskazanie na ekranie wyświetlacza wielofunkcyjnego wraz z lampką kontrolną układu reagowania przedkolizyjnego z detekcją dwukanałową zgasną po upływie 3 sekund od chwili zaprzestania działania funkcji automatycznego hamowania.

⚠ PRZESTROGA

Po automatycznym zatrzymaniu samochodu należy natychmiast nacisnąć pedał hamulca. W przypadku automatycznej skrzyni biegów, po automatycznym zatrzymaniu samochód samoczynnie ruszy w wyniku zadziałania funkcji ciągu jałowego. Może to doprowadzić do wypadku.

INFORMACJA:
Jeżeli po zatrzymaniu samochodu przez funkcję automatycznego hamowania nie zostanie naciśnięty pedał sprzęgła, zgaśnie silnik.

DO UŻYTKU WEWNĘTRZNEGO

Kiedy układ nie zadziała
W wyszczególnionych poniżej sytuacjach układ nie zadziała.
- Gdy silnik lub hybrydowy zespół napędowy nie pracuje (za wyjątkiem automatycznego wstrzymania pracy silnika spalinowego przez układ ENG A-STOP)
- Gdy lampka kontrolna układu reagowania przedkolizyjnego z detekcją dwukanałową i lampka sygnalizacyjna funkcji ostrzegania o zjeżdżaniu z pasa ruchu świecą się przez chwilę po włączeniu zapłonu.
- Gdy dźwignia skrzyni biegów jest w położeniu biegu wstecznego
- Podczas działania układu ESP® (nie dotyczy funkcji ostrzegania przed kolizją czołową)
- Gdy jest wyłączony w wyniku naciśnięcia następujących przycisków:
  – Wyłącznik układu reagowania przedkolizyjnego z detekcją dwukanałową
  – Wyłącznik układu antypoślizgowego
- Gdy moduł detekcyjny chwilowo nie działa lub uległ awarii

Kiedy układ może nie zadziałać prawidłowo
W wyszczególnionych poniżej sytuacjach układ może nie zadziałać.
- Gdy moduł detekcyjny nie jest w stanie wykrywać pojazdów lub pieszych przed samochodem
  Patrz: „Uwagi dotyczące czujnika radarowego” w rozdziale „UŻYTKOWANIE POJAZDU”.
- W przypadku wykonania manewru omijającego kierownicą lub naciśnięcia pedału przyspieszania

Sytuacje, w których samochód może nie zwalniać prawidłowo
W wyszczególnionych poniżej sytuacjach samochód może nie zwalniać prawidłowo, nawet gdy układ został uruchomiony.
- Gdy temperatura otoczenia jest niska lub gdy temperatura układu hamulcowego jest niska (np. zaraz po rozpoczęciu jazdy)
- Gdy układ hamulcowy jest przegrzany i sprawność hamowania uległa obniżeniu podczas długiej jazdy w dół wzniesienia
- Gdy sprawność hamowania uległa obniżeniu na skutek przejeżdżania przez kałuże lub po umyciu samochodu
- Podczas jazdy w następujących warunkach:
  – Na ostrych zakrętach lub bardzo nierównych nawierzchniach
  – Na stromej pochyłości
- Podczas jazdy po następujących rodzajach śliskich podłoży:
  – Nawierzchnie oblodzone lub pokryte śniegiem
  – Włazy kanalizacyjne lub stalowe płyty
  – Nawierzchnie żwirowe
- Podczas jazdy w deszczu

DO UŻYTKU WEWNĘTRZNEGO

Kiedy układ może nieoczekiwanie zareagować

W wyszczególnionych poniżej sytuacjach moduł detekcyjny może stwierdzić obecność przeszkody z przodu i układ może zareagować. Należy jechać spokojnie i zachować ostrożność.

- Przy przejeżdżaniu przez bramkę do poboru opłat ze zbyt dużą prędkością
- Przed niecałkowicie podniesionym szlabanem parkingu lub przejazdu kolejowego.
- Przy pokonywaniu wzniesień o zróżnicowanym stopniu nachylenia
- Gdy w wyniku gwałtownego zwiększenia prędkości samochód zbliżył się do pojazdu poprzedzającego lub poruszającego się na sąsiednim pasie ruchu
- W warunkach ograniczonej widoczności do przodu spowodowanej unoszącą się w powietrzu wilgocią, pyłem lub dymem, lub gdy pojazd z przodu bądź nadjeżdżający z przeciwka otoczony jest chmurą spalin, wody lub śniegu
- Podczas przejeżdżania przez chmurę pary wodnej lub dymu
- Podczas zatrzymywania się bardzo blisko przeszkody z przodu
- Przy przejeżdżaniu blisko innego pojazdu lub przeszkody

PRZYKŁAD

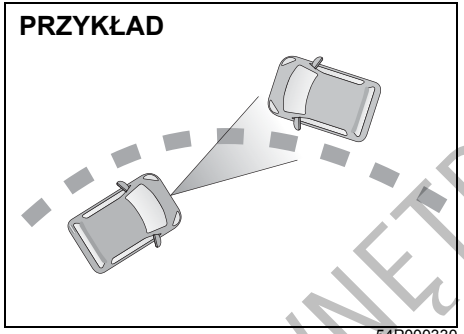

54P000330

- Podczas mijania na zakręcie pojazdu jadącego z przeciwka.

PRZYKŁAD

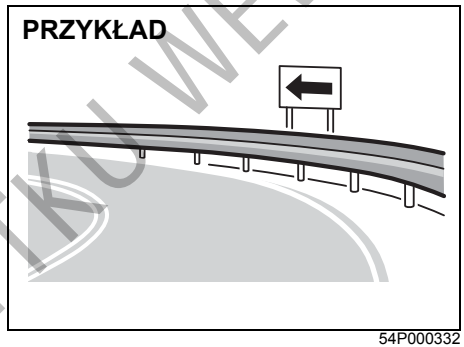

54P000332

- Gdy na łuku drogi jest barierka ochronna lub znak drogowy
- Przy mijaniu ustawionego w przeciwnym kierunku pojazdu szykującego się do skrętu
- Gdy podczas manewru skręcania mija nas pojazd jadący w przeciwnym kierunku
- Gdy na skutek falistości lub nierówności nawierzchni drogi nadwozie samochodu ulega kołysaniu
- Gdy z nawierzchni drogi wystają włazy kanalizacyjne lub inne metalowe przedmioty, leżą na niej obce obiekty, bądź występują skokowe różnice jej poziomów
- Przy zbliżaniu się do bramki wjazdowej na parking, bramki do poboru opłat, rogatek kolejowych lub tablicy przydrożnej
- Podczas jazdy w terenie pokrytym wyrośniętą trawą
- Gdy nadwozie się przechyla
- Gdy na skutek silnego uderzenia zmieniło się ustawienie modułu detekcyjnego
- Przy przejeżdżaniu pod obiektami (estakadą, znakiem drogowym, tablicą reklamową, lampką uliczną itp.) na szczycie wzniesienia
- Gdy jezdnia pokryta jest malunkami lub wzorami graficznymi bądź w przypadku muru trudnego do odróżnienia od samochodu

DO UŻYTKU WEWNĘTRZNEGO

Ostrzeganie przed kolizją czołową
Spełnienie opisanych poniżej warunków powoduje uruchomienie sygnalizacji ostrzegającej przed ryzykiem kolizji czołowej.
- Samochód porusza się z prędkością pomiędzy około 15 km/h a 140 km/h. (W przypadku wykrycia pieszego – samochód porusza się z prędkością pomiędzy około 15 km/h a 60 km/h.)
- Względna prędkość zbliżania się do pojazdu lub pieszego z przodu przekracza wartość około 15 km/h.

W kabinie rozlegnie się przerywany sygnał akustyczny, a na wyświetlaczu informacyjnym pojawi się odpowiedni symbol.

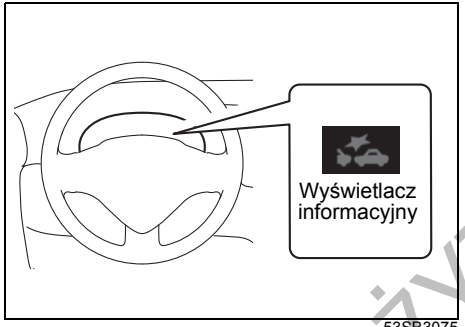

53SB3075

Gdy rozlega się sygnał akustyczny ostrzegający przed kolizją czołową, należy podjąć odpowiednie działania zapobiegawcze, w zależności od odległości do pojazdu z przodu i warunków jazdy wykonując manewr kierownicą lub uruchamiając hamulce.

Wspomaganie hamowania awaryjnego
Spełnienie opisanych poniżej warunków w sytuacji wysokiego ryzyka kolizji czołowej powoduje uruchomienie funkcji samoczynnego zwiększania siły hamowania przy gwałtownym naciśnięciu pedału hamulca.
- Samochód porusza się z prędkością pomiędzy około 15 km/h a 80 km/h. (W przypadku wykrycia pieszego – samochód porusza się z prędkością pomiędzy około 15 km/h a 60 km/h.)
- Względna prędkość zbliżania się do pojazdu lub pieszego z przodu przekracza wartość około 15 km/h.

Wraz z funkcją wspomagania hamowania awaryjnego działa ostrzeganie przed kolizją czołową.

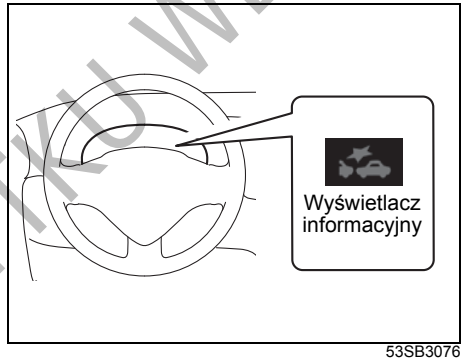

53SB3076

Automatyczne hamowanie
Spełnienie opisanych poniżej warunków w sytuacji rozpoznanej jako prowadząca w sposób nieunikniony do kolizji czołowej powoduje uruchomienie automatycznego hamowania z pełną siłą.
- Samochód porusza się z prędkością pomiędzy około 5 km/h a 100 km/h. (W przypadku wykrycia pieszego – samochód porusza się z prędkością pomiędzy około 5 km/h a 60 km/h.)
- Względna prędkość zbliżania się do pojazdu lub pieszego z przodu przekracza wartość około 5 km/h.

Uruchomienie automatycznego hamowania przy względnej prędkości zbliżania się do pojazdu z przodu nieprzekraczającej wartości około 50 km/h (lub nieprzekraczającej wartości około 30 km/h w przypadku pieszego) może skutecznie zapobiec kolizji.

W trakcie działania funkcji automatycznego hamowania w kabinie rozlega się ciągły sygnał akustyczny, błyska lampka ostrzegawcza układu reagowania przedkolizyjnego z detekcją dwukanałową, na wyświetlaczu informacyjnym widoczny jest odpowiedni symbol i świecą się światła hamowania.

DO UŻYTKU WEWNĘTRZNEGO

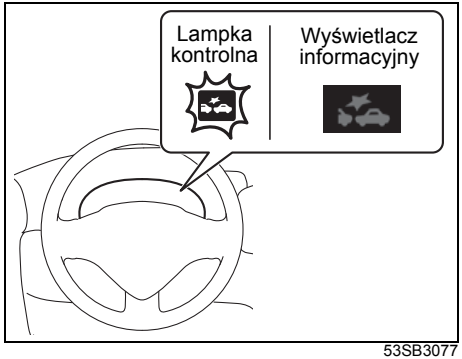

53SB3077

INFORMACJA:
Odpowiednie wskazanie na ekranie wyświetlacza informacyjnego wraz z lampką kontrolną układu reagowania przedkolizyjnego z detekcją dwukanałową zgasną po upływie trzech sekund od chwili zaprzestania działania funkcji automatycznego hamowania.

Ostrzeganie o zjeżdżaniu z pasa ruchu

Jeżeli podczas jazdy z prędkością nie mniejszą niż około 60 km/h moduł detekcyjny rozpozna, że samochód w sposób niezamierzony zjeżdża z obranego pasa ruchu, pojawią się następujące sygnały ostrzegawcze:

- Zacznie błyskać lampka sygnalizacyjna funkcji ostrzegania o zjeżdżaniu z pasa ruchu
- Na wyświetlaczu informacyjnym w zespole wskaźników pojawi się komunikat
- Koło kierownicy zacznie wibrować

PRZYKŁAD

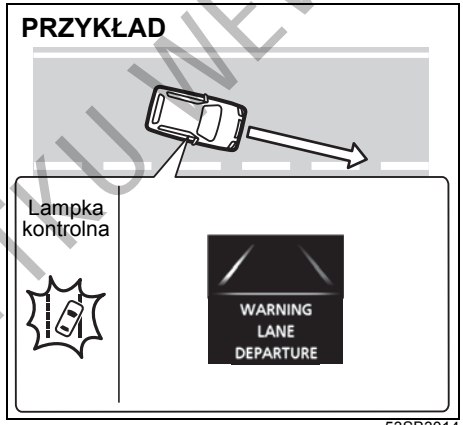

53SB3014

⚠ OSTRZEŻENIE

- **Funkcja ostrzegania o zjeżdżaniu z pasa ruchu może nie w każdej sytuacji być przydatna. Ponadto układ ten nie został przewidziany do automatycznego unikania niezamierzonego zjeżdżania z pasa ruchu. Nie należy nadmiernie polegać na jego działaniu i należy zawsze prowadzić samochód w sposób bezpieczny.**
- **Na pewnych rodzajach nawierzchni drogi ostrzegawcze drgania kierownicy mogą być niewyczuwalne.**
- **Ze względów bezpieczeństwa nie należy w sposób celowy doprowadzać do zadziałania tego układu.**

Kiedy układ nie zadziała

W wyszczególnionych poniżej sytuacjach układ nie zadziała.

- Gdy lampka kontrolna układu reagowania przedkolizyjnego z detekcją dwukanałową i lampka sygnalizacyjna funkcji ostrzegania o zjeżdżaniu z pasa ruchu świecą się przez chwilę po włączeniu zapłonu.
- Gdy jest wyłączony w wyniku naciśnięcia następujących przycisków:
  - Wyłącznik funkcji ostrzegania o zjeżdżaniu z pasa ruchu
  - Wyłącznik układu antypoślizgowego
- Gdy został naciśnięty wyłącznik świateł awaryjnych

DO UŻYTKU WEWNĘTRZNEGO

- Gdy moduł detekcyjny chwilowo nie działa lub uległ awarii
- Gdy układ rozpozna zamierzoną zmianę pasa ruchu, np. po włączeniu kierunkowskazów.

Kiedy układ może nie zadziałać prawidłowo

W wyszczególnionych poniżej sytuacjach układ może nie zadziałać.

- Przy zbliżeniu się do linii na jezdni w sposób nagły
- Na ostrym zakręcie
- Gdy samochód nie wraca na środek pierwotnego pasa ruchu po uruchomieniu ostrzeżenia
- Gdy świeci się lampka kontrolna elektrycznego wspomagania w układzie kierowniczym

Jeżeli w sytuacjach innych niż wyszczególnione powyżej moduł detekcyjny nie jest w stanie rozpoznać linii wyznaczających pas ruchu na jezdni, układ może także nie zadziałać. Szczegółowe informacje podane są pod hasłem „Kiedy układ może nie zadziałać prawidłowo” w tym rozdziale.

Kiedy układ może nieoczekiwanie zareagować

W wyszczególnionych poniżej sytuacjach układ może zareagować.

- Gdy w obrębie pasa ruchu widocznych jest wiele linii
- Gdy cień, np. barierki energochłonnej, układa się równolegle do linii wyznaczającej pas ruchu
- Gdy linia wyznaczająca pas ruchu jest w cieniu
- Gdy linie wyznaczające pas ruchu są naniesione podwójnie
- Gdy tymczasowe linie wyznaczające pas ruchu na czas przebudowy nie zostały całkowicie usunięte
- Gdy w nawierzchni są ślady po naprawach lub jest wyraźna granica pomiędzy czarną nawierzchnią a śniegiem
- Gdy na mokrej lub przykrytej śniegiem nawierzchni są ślady opon
- Po wjechaniu na fragment jezdni bez linii wyznaczających pasy ruchu (np. przed rogatkami lub punktem kontrolnym, na skrzyżowaniu itp.)
- Na rozjazdach, przy zbiegu ulic lub dróg itp.
- Na nieutwardzonej lub nierównej drodze

Przeciwdziałanie zjeżdżaniu z pasa ruchu (w niektórych wersjach)

Podczas jazdy np. autostradą lub drogą ekspresową dwukanałowy detektor wykrywa linie na jezdni wyznaczające pasy ruchu i w razie zbliżania się samochodu do jednej z nich wspomaga manewr kierownicą zapobiegający niezamierzonemu zjechaniu z pasa ruchu.

PRZYKŁAD

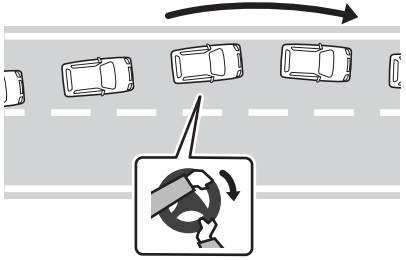

52R0024

DO UŻYTKU WEWNĘTRZNEGO

⚠ OSTRZEŻENIE

- **Funkcja przeciwdziałania zjeżdżaniu z pasa ruchu może nie w każdej sytuacji być przydatna. Ponadto układ ten nie został przewidziany do automatycznego prowadzenia samochodu ani wyręczania kierowcy w manewrowaniu kierownicą. Nie należy nadmiernie polegać na jego działaniu i należy zawsze prowadzić samochód w sposób bezpieczny.**
- **Ze względów bezpieczeństwa nie należy w sposób celowy doprowadzać do zadziałania tego układu.**

INFORMACJA:

- *Gdy po zarejestrowaniu nietrzymania kierownicy przez określony czas zostanie ponownie wykryte, że nadal nie jest ona trzymana, następuje uruchomienie ostrzegawczej sygnalizacji akustycznej. Ze względu na powtórną detekcję, sygnalizacja akustyczna jest wydłużona. Mimo poruszenia kierownicą lub wyłączenia funkcji przeciwdziałania zjeżdżaniu z pasa ruchu jej przyciskiem, sygnalizacja akustyczna jest jeszcze przez pewien czas kontynuowana.*
- *Po około 9 sekundach aktywności funkcji przeciwdziałania zjeżdżaniu z pasa ruchu uruchamiana jest ostrzegawcza sygnalizacja akustyczna, która trwa, aż funkcja przerwie działanie.*

Warunki działania

Układ ten może zadziałać, jeżeli spełnione są wyszczególnione poniżej warunki.

- Funkcja jest włączona
- Prędkość jazdy nie niższa niż około 65 km/h
- Detektor dwukanałowy wykrywa linie wyznaczające pas ruchu
- Szerokość pasa ruchu wynosi od około 3 m do 4 m

Jeżeli spełnione są warunki działania, w reakcji na niezamierzone zjeżdżanie z pasa ruchu układ wspomaga manewr kontrujący kierownicą.

INFORMACJA:

Uruchomione wspomaganie manewru kontrującego nie ogranicza możliwości kontrolowania ruchu kierownicą.

Wyłącznik funkcji przeciwdziałania zjeżdżaniu z pasa ruchu

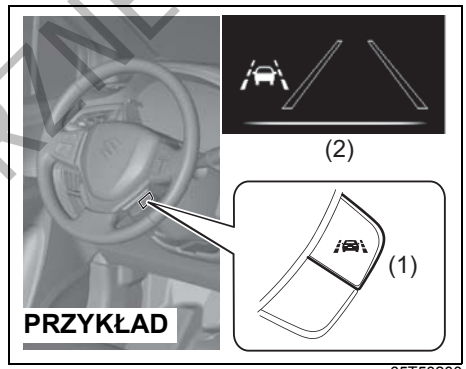

65T50200

(1) Wyłącznik funkcji przeciwdziałania zjeżdżaniu z pasa ruchu
(2) Wskaźnik funkcji przeciwdziałania zjeżdżaniu z pasa ruchu (stan gotowości)

- W celu włączenia funkcji przeciwdziałania zjeżdżaniu z pasa ruchu należy pociągnąć do siebie jej wyłącznik (1), powodując zaświecenie się wskaźnika tej funkcji (2).
- W celu wyłączenia funkcji przeciwdziałania zjeżdżaniu z pasa ruchu należy ponownie pociągnąć do siebie jej wyłącznik (1), powodując zgaśnięcie wskaźnika tej funkcji (2).

DO UŻYTKU WEWNĘTRZNEGO

INFORMACJA:
- *Stan włączenia lub wyłączenia tej funkcji pozostaje zapamiętany nawet po przełączeniu przyciskiem rozruchu w stan „LOCK" (wyłączone zasilanie).*
- *W wyszczególnionych poniżej sytuacjach ustawienia początkowe nie zostały zainicjowane i funkcja ta może nie działać od razu po jej włączeniu w stan gotowości.*
  – Gdy samochód ma niewielki przebieg, na przykład krótko po zakupie
  – Bezpośrednio po poddaniu samochodu czynnościom kontrolnym i serwisowym
- *Gdy samochód jest holowany z pracującym silnikiem, funkcję przeciwdziałania zjeżdżaniu z pasa ruchu należy wyłączyć, naciskając jej wyłącznik.*

Wyświetlacz informacyjny
Poniższa tabela przedstawia stany robocze funkcji przeciwdziałania zjeżdżaniu z pasa ruchu.

Wskazanie	Kolor	Stan
	Biały	Wstrzymanie lub gotowość
	Pomarańczowy	W trakcie działania (#3) lub usterka (#3)
	Białe kontury (wnętrze czarne)	Wstrzymanie
	Białe linie (#1)	Gotowość
	Białe linie (błyskające) (#1, #2)	W trakcie działania

#1: Nierozpoznana przez kamerę detekcyjną linia wyznaczająca pas ruchu może zostać pokazana jako biały kontur (z czarnym wnętrzem).
#2: Wykrycie przez funkcję przeciwdziałania zjeżdżaniu z pasa ruchu, że może dojść do przekroczenia wyznaczającej go linii na jezdni, sygnalizowane jest błyskaniem wskaźnika tej linii.
#3: Równocześnie w zespole wskaźników zaświeci się lampka ostrzegawcza funkcji przeciwdziałania zjeżdżaniu z pasa ruchu.

Wstrzymanie:
Chwilowe wstrzymanie aktywności funkcji przeciwdziałanie zjeżdżaniu z pasa ruchu z powodu niespełnienia warunków działania.

Gotowość:
Spełnienie warunków działania i gotowość funkcji do wykrywania niekontrolowanego zjeżdżania z pasa ruchu.

W trakcie działania:
W reakcji na wykryte niekontrolowane zjeżdżanie z pasa ruchu funkcja wspomaga manewr kontrujący kierownicą.

DO UŻYTKU WEWNĘTRZNEGO

Kiedy układ nie działa
W wyszczególnionych poniżej sytuacjach układ nie działa.
- Gdy funkcja przeciwdziałania zjeżdżaniu z pasa ruchu zostanie wyłączona jej wyłącznikiem
- Gdy moduł detekcyjny chwilowo nie działa lub uległ awarii
- Gdy świeci się lampka kontrolna elektrycznego wspomagania w układzie kierowniczym
- Gdy świeci się lampka ostrzegawcza układu antypoślizgowego ESP®, układ może nie zadziałać.
- W przypadku kontynuowania przez pewien czas jazdy bez trzymania kierownicy mimo wyświetlenia odpowiedniego ostrzeżenia

Kiedy układ może nie być w pełni skuteczny
W wyszczególnionych poniżej sytuacjach układ może nie być w pełni skuteczny.
- W warunkach bocznego wiatru
- Przy pokonywaniu ostrych zakrętów lub przy nagłych zmianach krzywizny drogi
- Na następujących rodzajach dróg:
  – Nierównych, krętych lub o zbiegających się jezdniach
  – Stromych lub z nagłymi zmianami nachylenia
  – Pokrytych śniegiem lub mokrych z widocznymi śladami kół
  – Lokalnych
- W przypadku nieprawidłowego ciśnienia w ogumieniu
- Gdy założone są opony lub koła o nieprawidłowym rozmiarze
- Gdy założone są opony zimowe lub opony niezgodne z zaleceniami fabrycznymi
- Gdy opony są zużyte
- Gdy założone są łańcuchy przeciwpoślizgowe
- Gdy koła są niewyważone
- Gdy geometria ustawienia kół jest nieprawidłowa
- Gdy opona jest tymczasowo naprawiona po przebiciu
- Gdy zawieszenie zostało zmodyfikowane
- Po naprawie lub wymianie zawieszenia lub wspomagania w układzie kierowniczym
- Gdy wyczuwalny jest znaczny opór lub drgania kierownicy
- Gdy na skutek wypadku lub awarii samochód nie utrzymuje prostoliniowego kierunku jazdy
- Gdy przewożone są ciężkie ładunki
- Przy raptownym przyspieszaniu lub zwalnianiu
- Przy pokonywaniu zakrętu z dużą prędkością
- Przy zbliżeniu się do linii na jezdni w sposób nagły
- Gdy samochód jest wykorzystywany do holowania przyczepy

Kiedy układ może nie zadziałać prawidłowo
W wyszczególnionych poniżej sytuacjach układ może nie zadziałać prawidłowo.
- Podczas opadów deszczu lub śniegu
- Gdy na zewnątrz jest ciemno, np. o zmierzchu lub o świcie, lub w warunkach niedostatecznego oświetlenia
- W warunkach raptownych zmian jasności, np. przy wjeżdżaniu do tunelu lub wyjeżdżaniu z niego, pod mostem lub wiaduktem
- Na następujących rodzajach dróg:
  – Pokrytych śniegiem lub posypanych środkiem przeciwoblodzeniowym
  – Ze spękaną nawierzchnią lub śladami napraw
  – Nieutwardzonych lub nierównych
  – O jasnej nawierzchni, np. betonowej, lub w warunkach intensywnych odbić światła od nawierzchni
  – O nawierzchni mokrej lub pokrytej kałużami
- W miejscach bez linii na jezdni, np. przy rogatkach lub punktach kontrolnych, na skrzyżowaniach itp.
- W miejscach zbiegania się lub rozbiegania się jezdni
- Gdy linie na jezdni mają różny zarys lub są na niej różnego kształtu oznakowania
- Gdy tymczasowe linie wyznaczające pas ruchu na czas przebudowy nie zostały całkowicie usunięte
- Gdy z przodu pada silny strumień światła (np. z reflektorów nadjeżdżającego pojazdu, na skutek refleksów świetlnych itp.)

DO UŻYTKU WEWNĘTRZNEGO

- Gdy linie na jezdni są w cieniu lub równolegle do nich układają się cienie, np. barier ochronnych
- Gdy samochód podlega znacznym przemieszczeniom pionowym na skutek nierówności nawierzchni
- Gdy widoczność do przodu jest ograniczona na skutek unoszącej się pary, pyłu lub dymu, bądź gdy poprzedzający pojazd jest otoczony chmurą spalin albo rozbryzgami wody lub śniegu
- Gdy zbyt mały odstęp od poprzedzającego pojazdu utrudnia detekcję linii na jezdni
- Gdy pojazd znajdujący się z przodu lub obok zmienia pas ruchu
- Gdy brak jest linii na jezdni lub są one słabo widoczne
- Gdy linie na jezdni naniesione są podwójnie
- Gdy jest wiele linii na jezdni wyznaczających różne tory
- Gdy linia na jezdni na niewielką szerokość
- Gdy kolor linii na jezdni jest zbliżony do barwy nawierzchni
- Gdy kształt linii na jezdni ulega gwałtownym zmianom
- Gdy przy krawędziach jezdni są krawężniki lub betonowe przegrody
- Gdy linie na jezdni przylegają do przegrody lub słupka
- Gdy linie wyznaczające pas ruchu namalowane są na krawężnikach
- Gdy reflektory są zabrudzone bądź pokryte śniegiem, lodem lub błotem
- W warunkach nocnych lub przy niewłączonych światłach w tunelu
- Gdy oś optyczna reflektora nie jest prawidłowo ustawiona
- Gdy reflektory i/lub przednie światła przeciwmgielne są poddane modyfikacjom
- W przypadku wystąpienia usterki, objawiającej się nie świeceniem się lub nie gaśnięciem w prawidłowy sposób lampek kontrolnych i ostrzegawczych, bądź pojawieniem się komunikatów na wyświetlaczu informacyjnym
- Gdy pole widzenia detektora dwukanałowego jest ograniczone z powodu zaparowania szyby czołowej lub znajdujących się na niej obiektów
- W okresie bezpośrednio po naprawie lub wymianie modułu detekcyjnego

Kiedy układ chwilowo wstrzymuje działanie

W wyszczególnionych poniżej sytuacjach układ chwilowo wstrzymuje działanie.

- Przy gwałtownych ruchach kierownicą
- Gdy układ rozpozna zamierzoną zmianę pasa ruchu, np. po włączeniu kierunkowskazów.
- Gdy zadziała układ antypoślizgowy ESP®
- Gdy zostanie naciśnięty pedał hamulca
- Gdy układ detekcyjny nie jest w stanie rozpoznać jednej lub obu linii wyznaczających pas ruchu na jezdni

INFORMACJA:
Wyświetlenie komunikatu „LDP SYSTEM REQUIRES INSPECTION” powoduje przerwanie działania tego układu. Jednak nie przeszkadza to w normalnej jeździe.

DO UŻYTKU WŁAŚCICIELA

Komunikaty informacyjne i ostrzegawcze
Na wyświetlaczu informacyjnym pokazywane są komunikaty sygnalizujące określone nieprawidłowości w układzie przeciwdziałania zjeżdżaniu z pasa ruchu.

Komunikat	Główna lampka ostrzegawcza	Dźwięk	Przyczyna i sposób działania
Symbol kierownicy (biały lub czerwony)  (#1) 74SB03012	Brak sygnalizacji	Brak sygnalizacji bądź przerywany lub ciągły sygnał akustyczny (z wewnętrznego sygnalizatora akustycznego)	Wykrycie nietrzymania kierownicy. Uchwycić mocno kierownicę.
 74SB03002	Błyska 	Krótki sygnał (pojedynczy sygnał z wewnętrznego sygnalizatora akustycznego)	Nieprawidłowość związana z funkcją przeciwdziałania zjeżdżaniu z pasa ruchu. Należy zlecić autoryzowanej stacji obsługi SUZUKI lub specjalistycznemu warsztatowi sprawdzenie samochodu.

#1: Gdy kierownica nie jest trzymana, pojawia się jej symbol (biały) i komunikat ostrzegawczy. Pozostają one widoczne dopóki nie nastąpi poruszenie kierownicą. Jeżeli nietrzymanie kierownicy potrwa dłużej, rozlegnie się ostrzegawczy sygnał akustyczny, symbol kierownicy zmieni kolor na czerwony i pozostanie widoczny ten sam komunikat. Należy uchwycić kierownicę i zachować należytą uwagę. Po uchwyceniu kierownicy czerwony symbol kierownicy wraz z komunikatem ostrzegawczym mogą jeszcze przez określony czas pozostać widoczne.

DO UŻYTKU WEWNĘTRZNEGO

Ostrzeganie o niestabilności kierunku jazdy

Jeżeli podczas jazdy z prędkością co najmniej 60 km/h układ ten, wykrywając stale zmieniający się kierunek jazdy lub na podstawie wielokrotnego uruchamiania w krótkich odstępach czasu ostrzegania o zjeżdżaniu z pasu ruchu rozpozna niestabilność ruchu samochodu, pojawią się wyszczególnione poniżej ostrzeżenia.

- Zacznie błyskać lampka sygnalizacyjna funkcji ostrzegania o zjeżdżaniu z pasa ruchu
- Na wyświetlaczu informacyjnym w zespole wskaźników pojawi się komunikat
- Pojawi się przerywany sygnał akustyczny.

PRZYKŁAD

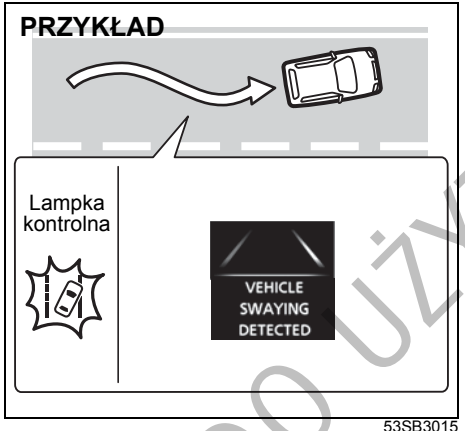

53SB3015

⚠ OSTRZEŻENIE

- **Funkcja ostrzegania o niestabilności kierunku jazdy może nie w każdej sytuacji być przydatna. Ponadto układ ten nie został przewidziany do automatycznego unikania niestabilności kierunku jazdy. Nie należy nadmiernie polegać na jego działaniu i należy zawsze prowadzić samochód w sposób bezpieczny.**
- **Ze względów bezpieczeństwa nie należy w sposób celowy doprowadzać do zadziałania tego układu.**

INFORMACJA:
Niestabilność kierunku jazdy rozpoznawana jest na podstawie danych z ostatnich kilkudziesięciu minut jazdy, dlatego uruchomienie sygnalizacji ostrzegawczej nie następuje natychmiast.

Kiedy układ nie zadziała

W wyszczególnionych poniżej sytuacjach układ nie zadziała.

- Gdy lampka kontrolna układu reagowania przedkolizyjnego z detekcją dwukanałową i lampka sygnalizacyjna funkcji ostrzegania o zjeżdżaniu z pasa ruchu świecą się przez chwilę po włączeniu zapłonu.
- Gdy jest wyłączony w wyniku naciśnięcia następujących przycisków:
  – Wyłącznik funkcji ostrzegania o zjeżdżaniu z pasa ruchu
  – Wyłącznik układu antypoślizgowego
- Gdy moduł detekcyjny chwilowo nie działa lub uległ awarii

Kiedy układ może nie zadziałać prawidłowo

W wyszczególnionych poniżej sytuacjach układ może nie zadziałać.

- Bezpośrednio po zmianie pasa ruchu

Jeżeli w sytuacjach innych niż wyszczególnione powyżej moduł detekcyjny nie jest w stanie rozpoznać linii wyznaczających pas ruchu na jezdni, układ może także nie zadziałać. Szczegółowe informacje podane są pod hasłem „Kiedy układ może nie zadziałać prawidłowo” w tym rozdziale.

DO UŻYTKU WEWNĘTRZNEGO

Wyłącznik układu reagowania przedkolizyjnego z detekcją dwukanałową

Układ reagowania przedkolizyjnego z detekcją dwukanałową można wyłączyć.

- W wyszczególnionych poniżej sytuacjach zadziałanie układu reagowania przedkolizyjnego jest niepożądane i dlatego należy go wyłączyć, przytrzymując jego wyłącznik w pozycji wciśniętej.
  - Gdy samochód jest umieszczony na stanowisku diagnostycznym, np. podczas badań technicznych
  - Gdy samochód ustawiony jest na podnośniku, a koła obracają się swobodnie
  - Gdy samochód jest holowany
  - Gdy samochód jest przewożony na lawecie
  - Gdy samochód jedzie po torze wyścigowym
  - Gdy przed samochodem znajduje się kurtyna z tworzywa sztucznego lub zwisają gałęzie
  - Podczas jazdy w terenie pokrytym wyrośniętą trawą
  - Podczas korzystania z myjni automatycznej
  - Gdy samochód jest na podnośniku samochodowym lub na platformie zautomatyzowanego parkingu
  - Gdy samochód ma założone koło zapasowe lub łańcuchy przeciwpoślizgowe
  - Gdy opona jest tymczasowo naprawiona po przebiciu
  - Gdy samochód uległ wypadkowi lub jest niesprawny technicznie
  - Gdy zbyt często uruchamiane jest automatyczne hamowanie
  - W przypadku nieprawidłowego ciśnienia w ogumieniu
  - Gdy opony są zużyte
  - Gdy założone są opony lub koła o nieprawidłowym rozmiarze
  - Gdy zawieszenie zostało zmodyfikowane
  - W przypadku zamocowania do samochodu przedmiotu zasłaniającego pole detekcji
  - Gdy ciężki ładunek spowodował znaczne ugięcie zawieszenia
  - Gdy samochód jest wykorzystywany do holowania przyczepy

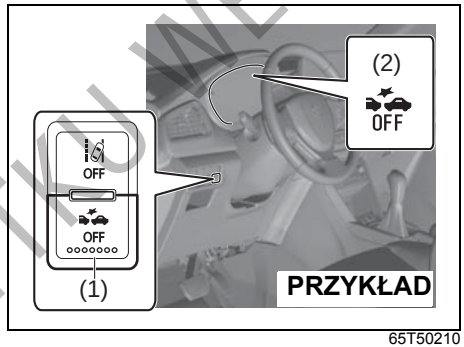

65T50210

- W celu wyłączenia układu reagowania przedkolizyjnego z detekcją dwukanałową należy przytrzymać jego wyłącznik (1) w pozycji wciśniętej, aż rozlegnie się krótki sygnał akustyczny i zaświeci się lampka kontrolna (2).

W celu ponownego włączenia układu należy wykonać jedną z poniższych czynności.

- Przytrzymać wyłącznik układu reagowania przedkolizyjnego z detekcją dwukanałową (1) w pozycji wciśniętej, aż rozlegnie się krótki sygnał akustyczny i zgaśnie lampka kontrolna (2).
- Wyłączyć i ponownie uruchomić silnik lub hybrydowy zespół napędowy.

⚠ OSTRZEŻENIE

Naciskanie wyłącznika układu reagowania przedkolizyjnego podczas jazdy grozi utratą panowania nad samochodem.
Nie należy naciskać wyłącznika układu reagowania przedkolizyjnego podczas jazdy.

DO UŻYTKU WEWNĘTRZNEGO

Wyłącznik funkcji ostrzegania o zjeżdżaniu z pasa ruchu

Wyłączenie funkcji ostrzegania o zjeżdżaniu z pasa ruchu i ostrzegania o niestabilności kierunku jazdy.

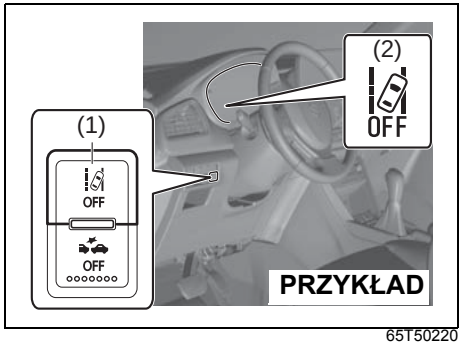

65T50220

- W celu wyłączenia funkcji ostrzegania o zjeżdżaniu z pasa ruchu należy przytrzymać jej wyłącznik (1) w pozycji wciśniętej, aż rozlegnie się krótki sygnał akustyczny i zaświeci się lampka kontrolna (2).

W celu ponownego włączenia układu należy wykonać jedną z poniższych czynności.

- Należy przytrzymać wyłącznik funkcji ostrzegania o zjeżdżaniu z pasa ruchu (1) w pozycji wciśniętej, aż rozlegnie się krótki sygnał akustyczny i zgaśnie lampka kontrolna (2).

⚠ OSTRZEŻENIE

Naciskanie wyłącznika funkcji ostrzegania o zjeżdżaniu z pasa ruchu podczas jazdy grozi utratą panowania nad samochodem.
Nie należy naciskać wyłącznika funkcji ostrzegania o zjeżdżaniu z pasa ruchu podczas jazdy.

INFORMACJA:
Wyłączony układ nie zostanie automatycznie włączony nawet po ponownym uruchomieniu silnika lub hybrydowego zespołu napędowego. Ponowne naciśnięcie przycisku włącza układ.

Rozpoznawanie znaków drogowych (w niektórych wersjach)

Gdy samochód z dwukanałowym modułem detekcyjnym mija znak drogowy, informacja o tym znaku pojawia się na wyświetlaczu w zespole wskaźników.
Funkcja ta może nie działać prawidłowo poza krajami europejskimi.

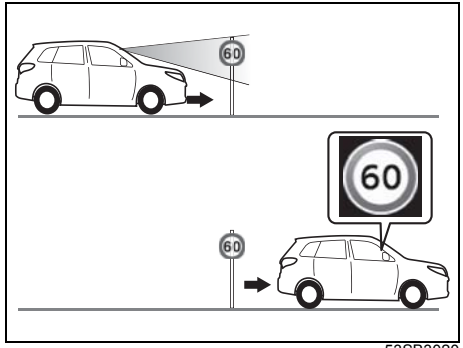

53SB3020

⚠ OSTRZEŻENIE

Funkcja rozpoznawania znaków drogowych ma określone ograniczenia i w niektórych sytuacjach drogowych może nie zadziałać prawidłowo. Nie należy nadmiernie polegać na jej działaniu i należy zawsze prowadzić samochód w sposób bezpieczny.

DO UŻYTKU WEWNĘTRZNEGO

INFORMACJA:
- *W zależności od sytuacji oraz stanu samochodu, znaki drogowe mogą być pokazywane na wyświetlaczu z opóźnieniem.*
- *Na wyświetlaczu informacyjnym pokazywane są maksymalnie trzy znaki drogowe.*
- *W następujących sytuacjach wyświetlane obrazy znaków drogowych znikną:*
  – Gdy od chwili wyświetlenia znaku samochód pokona określony odcinek (nie dotyczy znaku odwołującego);
  – Gdy od chwili wyświetlenia znaku upłynie określony czas (dotyczy wyłącznie znaku odwołującego);
  – Gdy zostanie wykonany manewr skrętu z użyciem kierunkowskazu;
  – Gdy w przypadku mechanicznej skrzyni biegów jej dźwignia zostanie przestawiona do pozycji „R”, a w przypadku skrzyni automatycznej bądź zautomatyzowanej – do pozycji „P” lub „R” (nie dotyczy znaku ograniczenia prędkości).
- *W celu zmiany sposobu reakcji na rozpoznawane znaki drogowe należy w trybie ustawień wybrać „SIGN RECOG”. Następnie wybrać „ON” w celu włączenia lub „OFF” w celu wyłączenia tej funkcji.*
- *Gdy w trakcie wyświetlania znaku ograniczenia prędkości wyłącznik zapłonu zostanie obrócony do pozycji „LOCK” lub przyciskiem rozruchu wybrany zostanie stan „LOCK” (wyłączone zasilanie), z chwilą ponownego włączenia zapłonu obraz tego znaku z powrotem pojawi się na wyświetlaczu.*
- *Po wjechaniu w obszar, na którym obowiązują odmienne jednostki prędkości, obrazy znaków drogowych mogą nie pojawiać się na wyświetlaczu lub mogą one nie odpowiadać rzeczywistości. Nie jest to objaw usterki. Po pewnym czasie zostanie to skorygowane.*
- *W przypadku ograniczeń prędkości, na wyświetlaczu może być pokazywana wyższa lub niższa wartość od rzeczywistej.*

Kiedy układ nie zadziała

W wyszczególnionych poniżej sytuacjach układ nie zadziała.
- Gdy silnik lub hybrydowy zespół napędowy nie pracuje
- Gdy po włączeniu zapłonu zaświeciły się lampka kontrolna układu reagowania przedkolizyjnego z detekcją dwukanałową i lampka sygnalizacyjna funkcji ostrzegania o zjeżdżaniu z pasa ruchu
- Gdy w przypadku mechanicznej skrzyni biegów jej dźwignia jest w pozycji „R”, a w przypadku skrzyni automatycznej bądź zautomatyzowanej – w pozycji „P”, „R” lub „N”
- Gdy moduł detekcyjny chwilowo nie działa lub uległ awarii
- Gdy został naciśnięty wyłącznik układu antypoślizgowego i układ ESP® jest wyłączony
- Gdy funkcja rozpoznawania znaków drogowych została wyłączona w opcji ustawień na wyświetlaczu
- Gdy uruchomiony jest hamulec postojowy
- Na obszarze, na którym nie ma znaków ograniczenia prędkości, choć ograniczenia takie na nim obowiązują

DO UŻYTKU WEWNĘTRZNEGO

Rodzaje rozpoznawanych znaków drogowych

Informacja na ekranie	Rodzaj znaku drogowego	
	Początek/koniec ograniczenia prędkości	
	Początek/koniec zakazu wyprzedzania	
	Rozpoznano dodatkową tabliczkę do znaku	Ograniczenie prędkości z dodatkową tabliczką (Pokazywaną wraz z ograniczeniem prędkości)  (Przykładowy obraz na wyświetlaczu)
	Ogólne odwołanie (Wszystkie ograniczenia odwołane. Powrót do ogólnych przepisów drogowych.)	

INFORMACJA:
- *Powyższe obrazy znaków drogowych są przykładowe. Ich wygląd w poszczególnych krajach może być różny.*

Kiedy układ detekcji dwukanałowej może nie zadziałać prawidłowo

W wyszczególnionych poniżej sytuacjach istnieje znaczne prawdopodobieństwo nierozpoznania znaków drogowych przez moduł detekcyjny. Ponadto moduł detekcyjny może chwilowo przestać działać. Gdy okoliczności się zmienią, tymczasowe wstrzymanie działania zostanie anulowane.
- W trudnych warunkach pogodowych, takich jak intensywne opady deszczu, mgła lub śnieżyca
- Gdy moduł detekcyjny jest oświetlony silnym światłem, np. promieniami słonecznymi lub reflektorami pojazdu nadjeżdżającego z przeciwka
- W warunkach monotonnego tonalnie i kolorystycznie krajobrazu, np. zaśnieżonego
- Gdy nawierzchnia drogi jest bardzo jasna w wyniku odblasków świetlnych
- W warunkach niedostatecznego oświetlenia po zmroku – np. braku lamp ulicznych
- W warunkach ograniczonej widoczności do przodu spowodowanej unoszącą się w powietrzu wilgocią, pyłem lub dymem, lub gdy pojazd z przodu bądź nadjeżdżający z przeciwka otoczony jest chmurą spalin, wody lub śniegu
- W warunkach świtu, zmierzchu lub zmroku, bądź po wjechaniu w ciemne miejsce – np. na parking podziemny
- W przypadku znacznej zmiany kierunku jazdy lub pozycji samochodu – np. zmiany pasa ruchu lub skrętu
- Gdy szyba czołowa jest zaparowana, zaśnieżona, oblodzona lub zabrudzona

DO UŻYTKU WEWNĘTRZNEGO

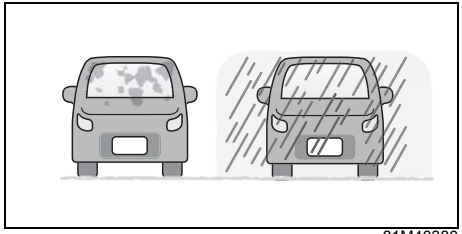

81M40380

- Gdy krople deszczu, warstwa wody lub zabrudzenia nie są wystarczająco sprawnie usuwane wycieraczkami
- Podczas działania spryskiwaczy szyby czołowej
- W przypadku użycia nieoryginalnych piór wycieraczek, w tym krótkich piór
- Gdy ciśnienie w ogumieniu jest nieprawidłowe lub opony mają niezalecany rozmiar

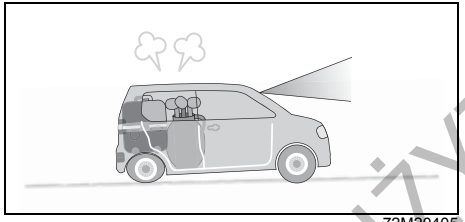

72M20405

- Gdy samochód jest odchylony na skutek znacznego obciążenia bagażnika lub tylnych siedzeń
- Gdy reflektory są zabrudzone bądź pokryte śniegiem, lodem lub błotem
- Gdy oś optyczna reflektora nie jest prawidłowo ustawiona
- W warunkach gwałtownych zmian jasności otoczenia – np. przy wjeżdżaniu do tunelu lub wyjeżdżaniu z niego
- Gdy samochód nie utrzymuje prostoliniowego kierunku jazdy (np. na nierównej lub kamienistej drodze) i obraz rejestrowany przez kamerę jest niestabilny
- W następujących sytuacjach może dojść do wyświetlenia obrazu niewłaściwego lub niewystępującego w danym miejscu znaku drogowego:
  – Gdy znak jest ustawiony na rozwidleniu drogi, na skrzyżowaniu lub na drodze przylegającej
  – W przypadku obecności obiektów o kolorystyce i kształcie podobnych do rozpoznawalnych znaków drogowych (np. inne znaki drogowe, tablice reklamowe, konstrukcje przydrożne)
  – Gdy na pojeździe poprzedzającym lub aktualnie wyprzedzanym widoczny jest obraz znaku drogowego
  – Gdy znak drogowy pojawia się podczas jazdy na rondzie

INFORMACJA:

- *W poniższych sytuacjach dotychczasowy obraz znaku drogowego może pozostawać widoczny na wyświetlaczu. Należy zachować ostrożność i przestrzegać obowiązujących w danym miejscu przepisów drogowych.*
  – Po wjechaniu na obszar, na którym obowiązuje inne ograniczenie prędkości, ale nie było odpowiedniego znaku;
  – Po wyjechaniu z granic obszaru obowiązywania określonego ograniczenia lub zakazu, co wynika z oznakowania poziomego na jezdni, ale nie było znaku odwołującego.

Kiedy położenie lub stan techniczny znaków drogowych mogą uniemożliwić ich prawidłowe rozpoznanie przez układ detekcyjny

W wyszczególnionych poniżej sytuacjach rozpoznanie znaku drogowego, w tym dodatkowej tabliczki, może nastąpić z opóźnieniem lub mogą one zostać nierozpoznane bądź błędnie rozpoznane.

- Gdy znak drogowy jest zabrudzony lub zasłonięty przez gałęzie drzewa bądź poprzedzający pojazd
- Gdy skomplikowane usytuowanie znaku utrudnia jego identyfikację
- Gdy znak drogowy znajduje się w znacznej odległości
- Gdy znak drogowy jest wygięty lub w inny sposób zdeformowany
- Gdy znak drogowy jest wyblakły

DO UŻYTKU WEWNĘTRZNEGO

- Gdy znak drogowy ma zmieniony kierunek ustawienia
- Gdy znak drogowy jest zniszczony
- Gdy znak drogowy ustawiony jest skośnie względem samochodu
- Gdy nad lub pod znakiem drogowym znajduje się tablica informacyjna lub drogowskaz
- Gdy znak drogowy jest zabłocony, ośnieżony lub oblodzony
- Gdy znak drogowy jest ustawiony przy skręcie lub na łuku drogi
- Gdy znak drogowy jest w miejscu, do którego nie sięgają światła mijania
- Gdy widoczność znaku drogowego jest ograniczona na skutek świateł na drodze lub zacienienia
- Gdy znak drogowy ma zmniejszone wymiary
- Gdy znak drogowy jest wyświetlany
- Gdy znak drogowy zlewa się z tłem w sposób utrudniający jego rozpoznanie
- Gdy na skutek zasłonięcia lub wytarcia fragmentu znaku drogowego jego interpretacja jest utrudniona
- Gdy powierzchnia znaku drogowego silnie świeci się (światłem podświetlającym lub odbitym), utrudniając jego identyfikację.

INFORMACJA:
Sytuacja wokół samochodu może powodować nieprawidłową identyfikację lub brak detekcji tabliczki dołączonej do znaku drogowego

Uwagi dotyczące układu detekcyjnego

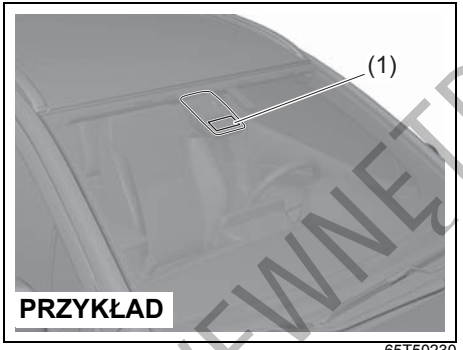

65T50230

(1) Moduł detekcyjny

⚠ OSTRZEŻENIE

Możliwości układu detekcyjnego są ograniczone i nie we wszystkich przypadkach jest on w stanie wykrywać pojazdy, pieszych, linie na jezdni i znaki drogowe. Nie należy nadmiernie polegać na działaniu układu i należy zawsze prowadzić samochód w sposób bezpieczny.

- **Należy przestrzegać poniższych zaleceń dotyczących zapewnienia prawidłowego funkcjonowania modułu detekcyjnego. Nieprzestrzeganie tych zaleceń stwarza ryzyko, że układ detekcyjny nie rozpozna prawidłowo pojazdu, pieszego, linii na jezdni lub znaków drogowych, układ nie zareaguje odpowiednio i może dojść do wypadku.**
  - **Nie dotykać obiektywu modułu detekcyjnego.**
  - **Nie czyścić samodzielnie obiektywu modułu detekcyjnego.**
  - **Nie uderzać obudowy modułu detekcyjnego ani żadnych elementów wokół niego.**
  - **Nie demontować ani nie rozmontowywać modułu detekcyjnego.**
  - **Nie przyklejać ani w jakikolwiek inny sposób nie mocować do obiektywu modułu detekcyjnego żadnych przedmiotów, nawet przezroczystych.**

>>

DO UŻYTKU WEWNĘTRZNEGO

⚠ OSTRZEŻENIE

cd.

- **W przypadku deformacji lub uszkodzenia szyby czołowej w okolicy modułu detekcyjnego lub gdy szyba czołowa przed nim jest pęknięta, moduł nie będzie w stanie prawidłowo rozpoznawać znajdujących się z przodu pojazdów, pieszych, linii na jezdni lub znaków drogowych. Jazda z takimi uszkodzeniami grozi wypadkiem, ponieważ układ reagowania przedkolizyjnego nie będzie działał prawidłowo. Należy naciskając odpowiedni przycisk wyłączyć układ reagowania przedkolizyjnego i zwrócić się do autoryzowanej stacji obsługi SUZUKI lub specjalistycznego warsztatu.**

>>

⚠ OSTRZEŻENIE

cd.

- **Nie mocować żadnych akcesoriów (innych niż oryginalne akcesoria SUZUKI), etykiet lub nalepek w wyszczególnionych poniżej miejscach. Mogą one ograniczyć pole widoczności modułu detekcyjnego. Jeżeli pole widoczności modułu detekcyjnego zostanie ograniczone, może on nie rozpoznawać pojazdów, pieszych, linii na jezdni lub znaków drogowych i układ reagowania przedkolizyjnego nie będzie działać prawidłowo. Ponadto zamocowanie ich w miejscu innym niż wskazany tu obszar zabroniony również może wpływać na funkcjonowanie modułu detekcyjnego przez odbijanie światła lub obrazu. W takiej sytuacji należy je przenieść w inne miejsce.**
  - **Na szybie czołowej**

⚠ OSTRZEŻENIE

- **Nie demontować ani nie rozmontowywać detektora laserowego w module detekcyjnym.**
- **Przy włączonym zapłonie nie należy z odległości mniejszej niż 10 cm zaglądać z użyciem urządzeń optycznych w rodzaju obiektywu, szkła powiększającego itp. do wnętrza elementu emitującego wiązkę świetlną w module detekcyjnym. Groziłoby to uszkodzeniem wzroku przez promienie laserowe.**

DO UŻYTKU WEWNĘTRZNEGO

Etykieta informacyjna urządzenia laserowego

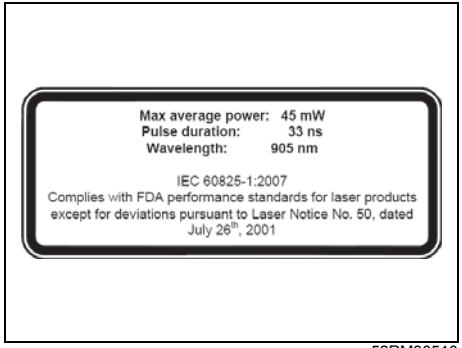

52RM30510

Dane emisyjne urządzenia laserowego
Maksymalna moc średnia: 45 mW
Czas trwania impulsu: 33 ns
Długość fali: 905 nm
Kąt rozproszenia wiązki
(poziomo x pionowo): 28° × 12°

INFORMACJA:
Możliwości wykrywania znajdujących się z przodu pojazdów, przeszkód, linii na jezdni lub znaków drogowych przez moduł detekcyjny są ograniczone do zakresu widzialnego. Ponadto od pojawienia się obiektu w zasięgu detekcyjnym do jego zidentyfikowania i uruchomienia odpowiedniej sygnalizacji mija kilka sekund.

Etykieta klasyfikacyjna urządzenia laserowego



52RM30520

⚠ OSTRZEŻENIE

Nie umieszczać naklejek ani folii (nawet przezroczystej) na zewnętrznej powierzchni szyby czołowej w zaznaczonym na poniższej ilustracji obszarze przed modułem detekcyjnym.

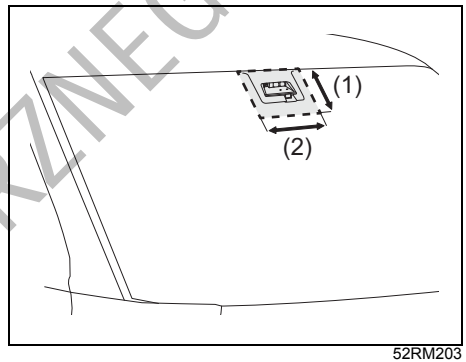

52RM203

(1) (2) Obszar zabroniony

Wymiary obszaru zabronionego (1) i (2) określone są poniżej.

(1) Od górnej krawędzi szyby czołowej do około 10 cm poniżej dolnej krawędzi modułu detekcyjnego
(2) Około 20 cm (po 10 cm na prawo i na lewo od osi środkowej modułu detekcyjnego)

⚠ OSTRZEŻENIE

Nie umieszczać naklejek ani folii (nawet przezroczystej) na wewnętrznej powierzchni szyby czołowej w zaznaczonym na poniższej ilustracji obszarze pod modułem detekcyjnym.

DO UŻYTKU WEWNĘTRZNEGO

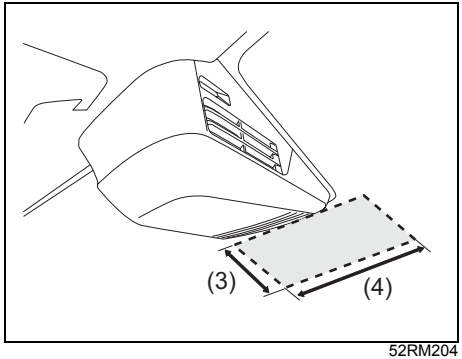

52RM204

(3) (4) Obszar zabroniony

Wymiary obszaru zabronionego (3) i (4) określone są poniżej.

(3) Około 10 cm (od dolnej krawędzi modułu detekcyjnego)
(4) Około 20 cm (po 10 cm na prawo i na lewo od osi środkowej modułu detekcyjnego)

Przy dużej różnicy temperatur pomiędzy wnętrzem samochodu a otoczeniem (np. zimą), szyba czołowa jest podatna na zaparowanie. W przypadku zaparowania, pokrycia kroplami wilgoci lub oblodzenia przedniej części modułu detekcyjnego układ reagowania przedkolizyjnego z detekcją dwukanałową może chwilowo przestać działać. W takiej sytuacji należy używając nawiewu na szybę doprowadzić do oczyszczenia tych miejsc.

Czyszcząc wewnętrzną powierzchnię szyby czołowej nie należy dopuszczać do kontaktu środka zmywającego z obiektywem modułu detekcyjnego.

DO UŻYTKU WEWNĘTRZNEGO

Tymczasowe wstrzymanie działania lub awaria modułu detekcyjnego
Poniższa tabela przedstawia objawy tymczasowego wstrzymania działania lub awarii modułu detekcyjnego.

		Moduł detekcyjny	
		Wstrzymanie działania	**Usterka**
(1)		Wł.	
(2)		Wł.	
(3)	 (#1)	Wł.	Wył.
		Wył.	Wł.

(1) Lampka kontrolna układu reagowania przedkolizyjnego z detekcją dwukanałową
(2) Lampka sygnalizacyjna funkcji ostrzegania o zjeżdżaniu z pasa ruchu
(3) Wskazanie wyświetlacza informacyjnego

#1: W zależności od przyczyny tymczasowego wstrzymania pracy lub usterki układu detekcyjnego mogą pojawić się również wskazane komunikaty.

PRZYKŁAD

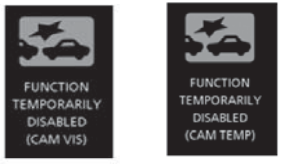

53SB3029

DO UŻYTKU WEWNĘTRZNEGO

INFORMACJA:
Gdy działanie modułu detekcyjnego jest chwilowo wstrzymane lub uległ on awarii, nie działa żadna z wyszczególnionych poniżej funkcji.
- *Układ reagowania przedkolizyjnego z detekcją dwukanałową*
- *Ostrzeganie o zjeżdżaniu z pasa ruchu*
- *Ostrzeganie o niestabilności kierunku jazdy*
- *Przeciwdziałanie zjeżdżaniu z pasa ruchu*
- *Rozpoznawanie znaków drogowych*

Tymczasowe wstrzymanie działania modułu detekcyjnego
W wyszczególnionych poniżej sytuacjach działanie modułu detekcyjnego zostaje tymczasowo wstrzymane.
Gdy okoliczności się zmienią, tymczasowe wstrzymanie działania zostanie anulowane.
- Gdy moduł detekcyjny ma ograniczoną widoczność
  Szczegółowe informacje podane są pod hasłem „Kiedy układ może nie zadziałać prawidłowo" w tym rozdziale.
- Gdy temperatura obudowy modułu detekcyjnego jest zbyt wysoka
- Gdy nastąpi tymczasowe wstrzymanie działania układów powiązanych z układem reagowania przedkolizyjnego z detekcją dwukanałową
- Gdy napięcie akumulatora kwasowo-ołowiowego jest nieprawidłowe

Awaria modułu detekcyjnego
W przypadku usterki, moduł detekcyjny przerywa działanie do czasu obrócenia wyłącznika zapłonu do pozycji „LOCK" lub przełączenia przyciskiem rozruchu w stan „LOCK" (wyłączone zasilanie).
Zatrzymać samochód w bezpiecznym miejscu i obrócić wyłącznik zapłonu do pozycji „LOCK" lub przyciskiem rozruchu przełączyć w stan „LOCK" (wyłączone zasilanie).
Ponownie uruchomić silnik i sprawdzić, czy lampka kontrolna układu reagowania przedkolizyjnego z detekcją dwukanałową i lampka sygnalizacyjna funkcji ostrzegania o zjeżdżaniu z pasa ruchu gasną.
- Jeżeli po uruchomieniu silnika lampki nie zgasną, moduł detekcyjny mógł ulec awarii. Należy zlecić autoryzowanej stacji obsługi SUZUKI lub specjalistycznemu warsztatowi jego sprawdzenie.

INFORMACJA:
- *Wyszczególnione poniżej sytuacje spowodują zaświecenie się przy pracującym silniku lampki kontrolnej układu reagowania przedkolizyjnego z detekcją dwukanałową oraz lampki sygnalizacyjnej funkcji ostrzegania o zjeżdżaniu z pasa ruchu. Nie oznacza to jednak usterki. Po obróceniu wyłącznika zapłonu do pozycji „LOCK" lub przełączeniu przyciskiem rozruchu w stan „LOCK" (wyłączone zasilanie), a następnie uruchomieniu silnika lampki te powinny zgasnąć.*
  – *Trzykrotne zadziałanie funkcji automatycznego hamowania*
  – *Długotrwałe działanie funkcji automatycznego hamowania*
- *Świecąca się lampka kontrolna układu reagowania przedkolizyjnego z detekcją dwukanałową oraz lampka sygnalizacyjna funkcji ostrzegania o zjeżdżaniu z pasa ruchu oznacza wstrzymanie działania modułu detekcyjnego i możliwą jego usterkę. Jednak nie przeszkadza to w normalnej jeździe.*

Detekcja pieszych
Moduł detekcyjny rozpoznaje obiekt jako pieszego na podstawie jego wysokości, kształtu i ruchu.

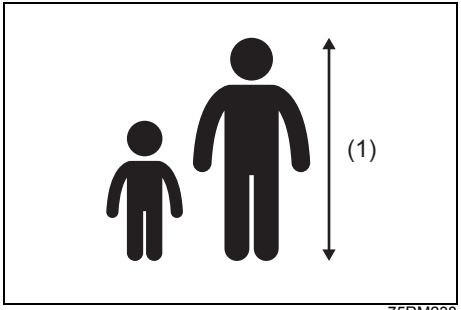

75RM238

(1) Około 1 – 2 m

DO UŻYTKU WEWNĘTRZNEGO

⚠ OSTRZEŻENIE

Nawet gdy warunki rozpoznawania są spełnione, moduł detekcyjny może nie zawsze wykrywać pieszych.
W wyszczególnionych poniżej sytuacjach istnieje wysokie prawdopodobieństwo niewykrycia lub opóźnionej detekcji pieszego. Należy zawsze prowadzić samochód w sposób bezpieczny.

- **Osoba idąca w grupie**
- **Osoba idąca obok ściany lub innej przeszkody**
- **Osoba idąca pod parasolem**
- **Osoba ubrana w kolorystyce tła i zlewająca się z nim**
- **Osoba z dużym bagażem**
- **Osoba pochylona lub kucająca**
- **Osoba w pozycji leżącej**
- **Osoba znajdująca się w ciemnym miejscu**
- **Osoba pojawiająca się nagle przed samochodem**
- **Piesi w nocy**

INFORMACJA:
Ze względu na zróżnicowaną charakterystykę układu detekcyjnego w zależności od rynku przeznaczenia, w niektórych wersjach wykrywanie pieszych może nie działać.

Kiedy układ detekcji dwukanałowej może nie zadziałać prawidłowo
W wyszczególnionych poniżej sytuacjach istnieje wysokie prawdopodobieństwo niewykrycia znajdującego się z przodu pojazdu, pieszego, linii na jezdni lub znaków drogowych. Ponadto moduł detekcyjny może chwilowo przestać działać. Gdy okoliczności się zmienią, tymczasowe wstrzymanie działania zostanie anulowane.

PRZYKŁAD

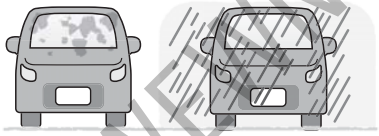

81M40380

- W trudnych warunkach pogodowych, takich jak intensywne opady deszczu, mgła lub śnieżyca
- Gdy moduł detekcyjny jest oświetlony silnym światłem, np. promieniami słonecznymi lub reflektorami pojazdu nadjeżdżającego z przeciwka
- W warunkach monotonnego tonalnie i kolorystycznie krajobrazu, np. zaśnieżonego
- W ciemnych miejscach bez punktów orientacyjnych
- Gdy widoczność do przodu jest ograniczona na skutek unoszącej się pary, pyłu lub dymu, bądź gdy poprzedzający pojazd jest otoczony chmurą spalin albo rozbryzgami wody lub śniegu
- Przy zbliżaniu się do obiektu w ciemnym miejscu, na przykład o zmierzchu, o świcie lub na krytym parkingu
- Gdy szyba czołowa jest zaparowana, zaśnieżona, oblodzona lub zabrudzona
- Gdy krople deszczu, warstwa wody lub zabrudzenia nie są wystarczająco sprawnie usuwane wycieraczkami
- Podczas działania spryskiwaczy szyby czołowej
- W przypadku użycia nieoryginalnych piór wycieraczek, w tym krótkich piór
- Gdy obiektyw modułu detekcyjnego jest zabrudzony lub uszkodzony

PRZYKŁAD

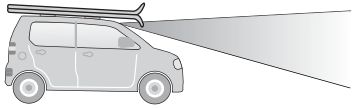

72M20423

- Gdy pole widoczności modułu detekcyjnego jest ograniczone przez:
  – Naklejkę lub folię na szybie czołowej
  – Akcesoria na szybie czołowej
  – Pęknięcie lub rysę na szybie czołowej
  – Długie przedmioty na dachu, jak np. pojemnik transportowy na dachu

DO UŻYTKU WEWNĘTRZNEGO

PRZYKŁAD

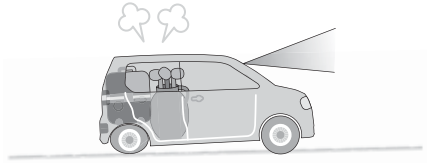

72M20405

- Gdy samochód jest odchylony na skutek znacznego obciążenia bagażnika lub tylnych siedzeń
- Gdy geometria ustawienia kół nie jest prawidłowa
- Gdy jest nieprawidłowe ciśnienie w ogumieniu lub opony są zużyte
- Gdy założone są łańcuchy przeciwpoślizgowe lub opony są nieprawidłowego rozmiaru
- Gdy opona jest tymczasowo naprawiona po przebiciu
- Gdy zawieszenie zostało zmodyfikowane
- W warunkach raptownych zmian jasności, np. przy wjeżdżaniu do tunelu lub wyjeżdżaniu z niego
- W warunkach nocnych lub przy niewłączonych światłach w tunelu
- Podczas jazdy w następujących warunkach:
  – Na ostrych zakrętach lub bardzo nierównych nawierzchniach
  – Na stromej pochyłości
  – Na łączeniu nawierzchni drogi
- Gdy oś optyczna reflektora nie jest prawidłowo ustawiona
- Gdy reflektory i/lub przednie światła przeciwmgielne są poddane modyfikacjom
- Gdy reflektory są zabrudzone bądź pokryte śniegiem, lodem lub błotem

W przypadku wyszczególnionych poniżej rodzajów pojazdów, obiektów lub sytuacji, moduł detekcyjny może nie wykrywać przeszkód z przodu lub może je wykrywać z opóźnieniem.

PRZYKŁAD

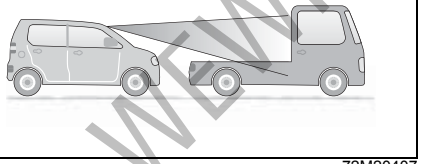

72M20407

- Pojazd z przodu charakteryzujący się niewielkimi rozmiarami tylnej części, bądź gdy jest ona niska lub o nieregularnym kształcie, jak na przykład:
  – Samochód ciężarowy bez bocznych lub tylnych drzwi, gdy skrzynia ładunkowa jest pusta
  – Pojazd z ładunkiem wystającym z tyłu
  – Pojazd o nietypowej sylwetce, np. pojazd do transportu samochodów, lub motocykl z bocznym koszem
  – Pojazd o niewielkiej wysokości
- Gdy nasz samochód się kołysze
- Pojazd z bardzo dużym prześwitem podwozia
- Pojazd nadjeżdżający z przeciwka lub cofający się
- Pojazd skierowany ukośnie
- Pojazd z przodu bez włączonych świateł pozycyjnych w warunkach nocnych lub w tunelu
- Pojazd silnie odbijający światło słoneczne
- Gdy na wprost zaparkowanego samochodu jest ściana
- Gdy obok samochodu znajdują się inne przeszkody
- Obiekty o smukłym kształcie, np. znaki drogowe, światła kierujące ruchem lub słupy
- Bariery ochronne lub inne przeszkody o niewielkiej wysokości
- Przezroczyste konstrukcje, np. szklane ściany lub drzwi
- Małe zwierzęta, dzieci lub inne niewysokie obiekty
- Obiekty blisko zderzaka samochodu
- Obiekty znajdujące się poza obszarem oświetlonym reflektorami samochodu

DO UŻYTKU WEWNĘTRZNEGO

PRZYKŁAD

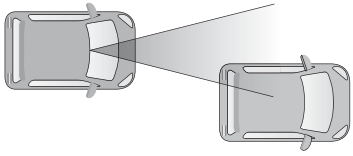

72M20406

- Gdy jedynie fragment pojazdu z przodu jest w polu detekcji, np. na krętej drodze
- Gdy różnica prędkości pomiędzy samochodem a pojazdem poprzedzającym wzrasta
- Gdy niewielki jest odstęp od poprzedzającego samochodu
- Gdy pojazd z przodu niedostatecznie odbija wiązkę laserową
- Na łuku drogi
- Bezpośrednio po wyjechaniu z zakrętu
- Gdy pojazd z przodu nagle zmieni kierunek jazdy, przyspieszy lub zwolni
- Gdy pojazd z przodu pojawi się w sposób nagły
- Bezpośrednio po zmianie pasa ruchu, przy zbliżaniu się do pojazdu poprzedzającego

W wyszczególnionych poniżej sytuacjach linie na jezdni mogą nie zostać wykryte lub ich detekcja może być opóźniona.

- Niewielka szerokość pasa ruchu
- Pas ruchu trudno rozpoznawalny
  - Brak linii na jezdni lub są one zatarte
  - Kolor linii wyznaczających pas ruchu zbliżony do barwy nawierzchni
  - Wąskie linie wyznaczające pas ruchu
  - Linie są niewyraźne
  - Odblaskowe znaczniki na drodze lub brukowana nawierzchnia
  - Linie są słabo widoczne lub zakryte np. warstwą piachu
  - Nawierzchnia jest mokra z powodu np. deszczu, występują na niej kałuże itp.
  - Linie są namalowane na krawężniku
  - Nawierzchnia jest jaskrawa z powodu np. odbijanego światła
- Gdy niewielki jest odstęp od poprzedzającego samochodu
- Bezpośrednio po zmianie pasa ruchu lub przejechaniu skrzyżowania.

Adaptacyjna kontrola prędkości jazdy (w niektórych wersjach)

Układ adaptacyjnej kontroli prędkości jazdy pozwala podtrzymywać stałą prędkość jazdy bez konieczności naciskania pedału przyspieszania.
Z adaptacyjnej kontroli prędkości jazdy można korzystać na autostradach i drogach ekspresowych, gdy spełnione są następujące warunki:

- Pas bezpieczeństwa kierowcy jest zapięty.
- Drzwi kierowcy są prawidłowo zamknięte.
- Hamulec postojowy jest całkowicie zwolniony.
- Ogranicznik prędkości jazdy jest wyłączony.
- Włączony jest bieg 3, 4, 5 lub 6.
- Prędkość samochodu nie jest mniejsza niż 40 km/h.
- Wyłącznik układu antypoślizgowego nie jest wciśnięty i układ ten nie jest wyłączony.
- Okładziny cierne hamulców nie są zbyt gorące.
- Układ nie uległ awarii.
- Pedał hamulca nie jest naciśnięty.
- Pedał sprzęgła nie jest naciśnięty.
- Prędkość obrotowa silnika jest w odpowiednim zakresie.
- Na drodze nie ma stromych podjazdów.

DO UŻYTKU WEWNĘTRZNEGO

⚠ OSTRZEŻENIE

Układ adaptacyjnej kontroli prędkości jazdy ma ograniczone możliwości redukowania prędkości samochodu. Z tego powodu podczas jazdy należy zachowywać należytą ostrożność, nieustannie kontrolując sytuację drogową wokół samochodu i w razie potrzeby używać pedału hamulca lub przyspieszania.

Układ adaptacyjnej kontroli prędkości jazdy realizuje opisane poniżej cztery funkcje.

(1) Utrzymywanie stałej prędkości jazdy
(Z przodu nie ma żadnego pojazdu)

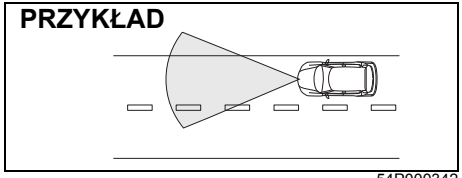

54P000342

Samochód porusza się z nastawioną prędkością.
- Nastawiona prędkość jazdy może wynosić od 40 km/h w górę.

(2) Samoczynne redukowanie prędkości jazdy
(Z przodu, w zasięgu detekcyjnym czujnika radarowego znalazł się pojazd poruszający się z prędkością mniejszą od nastawionej)

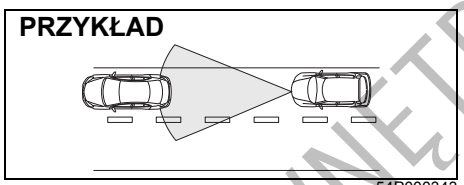

54P000343

Samochód zwalnia, dostosowując swoją prędkość do tempa poruszania się pojazdu z przodu i utrzymuje stały odstęp od niego.
- Zasięg detekcji pojazdu z przodu wynosi 100 m.

(3) Podążanie za poprzedzającym pojazdem
(Z przodu, w zasięgu detekcyjnym czujnika radarowego znajduje się pojazd poruszający się ze stałą prędkością)

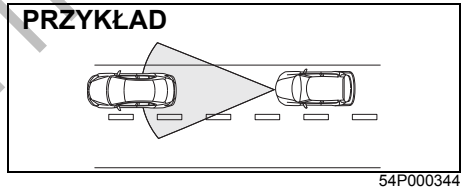

54P000344

Samochód podąża za pojazdem z przodu, utrzymując stały odstęp od niego i nie przekraczając nastawionej prędkości jazdy.

INFORMACJA:
- *Gdy nasz samochód nadmiernie zbliża się do pojazdu z przodu mimo działającej funkcji redukowania prędkości jazdy lub funkcji podążania za poprzedzającym pojazdem, uruchamiane jest ostrzeganie przed kolizją czołową.*
- *W trakcie działania funkcji podążania za poprzedzającym pojazdem pedał hamulca może stawiać zwiększony opór. Nie oznacza to awarii układu hamulcowego. Jest to specyficzna cecha układu adaptacyjnej kontroli prędkości jazdy.*

(4) Zwiększanie prędkości jazdy
(Pojazd z przodu znalazł się poza zasięgiem detekcji)

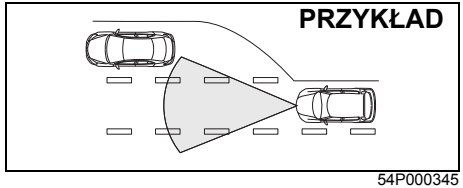

54P000345

Samochód samoczynnie przyspiesza do nastawionej prędkości jazdy, a następnie utrzymuje ją.

DO UŻYTKU WEWNĘTRZNEGO

Kiedy układ detekcji radarowej nie zareaguje prawidłowo

⚠ OSTRZEŻENIE

W wyszczególnionych poniżej sytuacjach nie należy korzystać z układu adaptacyjnej kontroli prędkości jazdy. W przeciwnym razie może dojść do wypadku na skutek nieprawidłowego zadziałania układu.

W wyszczególnionych poniżej sytuacjach istnieje wysokie ryzyko, że funkcje redukowania prędkości, podążania za poprzedzającym pojazdem i zwiększania prędkości nie będą działać prawidłowo w reakcji na pojazd z przodu znajdujący się w zasięgu detekcyjnym.

- W warunkach dużego zagęszczenia ruchu drogowego
- Przy pokonywaniu ostrych zakrętów
- Na śliskiej nawierzchni, np. pokrytej lodem lub śniegiem
- Podczas jazdy w górę stromego wzniesienia

PRZYKŁAD

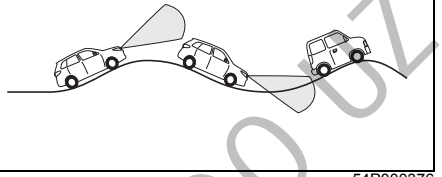

54P000376

- Na drodze o licznych stromych podjazdach i zjazdach
- Gdy samochód holuje przyczepę lub jest holowany

PRZYKŁAD

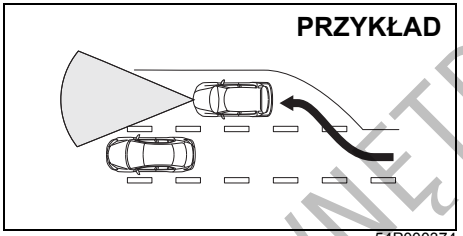

54P000374

- Przy rogatkach autostrady
- Gdy na skutek niesprawności technicznej samochód nie jest w stanie poruszać się prosto bez nieustannego manewrowania kierownicą
- Na pasie ruchu do skrętu w lewo lub w prawo
- Gdy osłona chłodnicy silnika lub przedni zderzak zastały uderzone przez twardy obiekt

Kiedy układ detekcji radarowej może nie zareagować prawidłowo

W wyszczególnionych poniżej sytuacjach czujnik radarowy może nie wykryć prawidłowo pojazdu z przodu i może nie zadziałać automatyczne hamowanie oraz ostrzeganie przed kolizją czołową. Konieczne jest samodzielne zmniejszenie prędkości jazdy, w razie potrzeby z użyciem hamulców.

- Gdy pojazd z przodu porusza się powoli lub zatrzymuje się przed zatorem drogowym lub rogatkami
- Przy zbliżaniu się do robót drogowych
- W tunelu
- Gdy na powierzchni czujnika radarowego zgromadzi się śnieg, woda lub brud
- W trudnych warunkach pogodowych, takich jak intensywny deszcz, gęsta mgła, zamieć śnieżna lub piaskowa, bądź gdy pojazd z przodu wzbija wkoło siebie wodę, śnieg lub piach
- Gdy pojazd z przodu ma bardzo małe rozmiary tylnej części, jak np. przyczepka towarowa bez ładunku
- Gdy ciężkie przedmioty w bagażniku lub na tylnym siedzeniu spowodowały znaczne ugięcie zawieszenia
- Gdy prędkość jazdy wynosi 160 km/h lub jest większa
- Gdy z przodu pojawi się inny pojazd w sposób nagły

DO UŻYTKU WEWNĘTRZNEGO

PRZYKŁAD

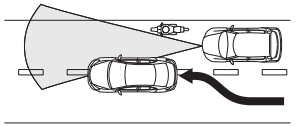

54P000375

- Gdy tym samym pasem ruchu porusza się motocykl

⚠ OSTRZEŻENIE

Samochód należy prowadzić w sposób bezpieczny, odpowiednio reagując na sytuację na drodze.

Kiedy układ detekcji radarowej może nieoczekiwanie zareagować

W wyszczególnionych poniżej sytuacjach układ detekcji radarowej zareaguje np. na obecność pojazdu na sąsiednim pasie ruchu lub obiektu na poboczu i może zadziałać funkcja ostrzegania przed kolizją czołową.

- Na zakręcie lub gdy pas ruchu jest wąski
- Gdy pojazd na tym samym pasie ruchu porusza się niestabilnie, np. nie utrzymuje kierunku jazdy
- Gdy z nawierzchni drogi wystają włazy kanalizacyjne lub inne metalowe przedmioty, gdy na drogę spadają jakiekolwiek obiekty bądź występują różnice wysokości nawierzchni

Nastawianie żądanej prędkości jazdy

Przełączniki układu adaptacyjnej kontroli prędkości jazdy

PRZYKŁAD

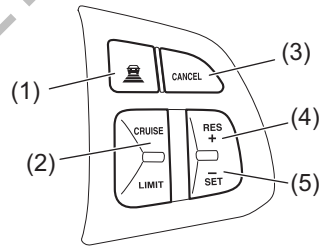

54P000346

(1) Przełącznik odstępu od poprzedzającego pojazdu
(2) Wyłącznik adaptacyjnej kontroli prędkości jazdy
(3) Przycisk „CANCEL”
(4) Przycisk „RES +”
(5) Przycisk „SET –”

DO UŻYTKU WEWNĘTRZNEGO

Wyświetlacz informacyjny

PRZYKŁAD

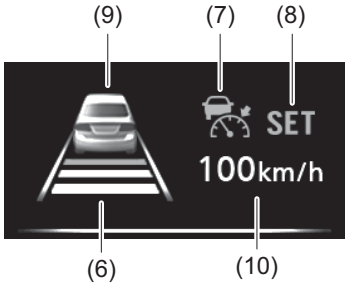

53SB3049

(6) Wskaźnik odstępu od poprzedzającego pojazdu
(7) Lampka kontrolna adaptacyjnej kontroli prędkości jazdy
(8) Wskaźnik zaprogramowanej prędkości jazdy
(9) Wskaźnik detekcji pojazdu z przodu
(10) Nastawiona prędkość jazdy

1) Naciskając wyłącznik adaptacyjnej kontroli prędkości jazdy (2) włączyć układ. Gdy na wyświetlaczu pojawi się lampka kontrolna adaptacyjnej kontroli prędkości jazdy (7), wskaźnik odstępu od poprzedzającego pojazdu (6) oraz wskaźnik detekcji pojazdu z przodu (9), można nastawić prędkość jazdy.
2) Przyspieszyć lub zwolnić do żądanej prędkości.
3) Nacisnąć przycisk „SET –" (5), powodując pojawienie się na wyświetlaczu informacyjnym wskaźnika zaprogramowanej prędkości jazdy (8) oraz nastawionej prędkości jazdy (10).
Można teraz zdjąć nogę z pedału przyspieszania – prędkość jazdy będzie utrzymywana w sposób automatyczny.
Wygląd wskaźnika (9) zmienia się według poniższego schematu, w zależności od tego, czy z przodu znajduje się pojazd, czy nie.



Z przodu nie został wykryty żaden pojazd. W tej sytuacji działa funkcja utrzymywania stałej prędkości jazdy.



Z przodu został wykryty pojazd. W tej sytuacji działają funkcje redukowania prędkości jazdy i podążania za poprzedzającym pojazdem.

⚠ OSTRZEŻENIE

Przypadkowe uruchomienie adaptacyjnej kontroli prędkości jazdy grozi utratą panowania nad samochodem. Może to doprowadzić do wypadku i odniesienia poważnych lub śmiertelnych obrażeń ciała.

Gdy adaptacyjna kontrola prędkości jazdy nie jest potrzebna, należy wyłączyć układ i upewnić się, że nie świeci się jego lampka kontrolna (7).

DO UŻYTKU WEWNĘTRZNEGO

Zmiana nastawionego odstępu od poprzedzającego pojazdu
Gdy świeci się lampka kontrolna adaptacyjnej kontroli prędkości jazdy (7), naciskając przełącznik odstępu (1) można regulować utrzymywany dystans od pojazdu z przodu.

Wskazanie	Opis
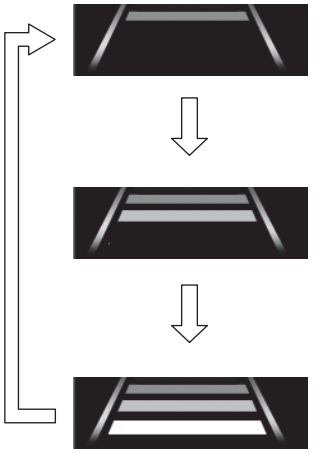	Krótki Utrzymywany dystans do poprzedzającego pojazdu będzie krótszy niż dla ustawienia średniego.
	Średni Ustawienie standardowe. Przy prędkości 80 km/h utrzymywany dystans do poprzedzającego pojazdu będzie wynosił około 40 m.
	Długi Utrzymywany dystans do poprzedzającego pojazdu będzie dłuższy niż dla ustawienia średniego.

⚠ OSTRZEŻENIE

Należy utrzymywać bezpieczny odstęp od poprzedzającego pojazdu, dostosowując go do warunków drogowych. Nieprzestrzeganie tego zalecenia stwarza ryzyko śmierci lub odniesienia poważnych obrażeń ciała.

INFORMACJA:
- *Wyłączenie silnika powoduje anulowanie zmian w ustawieniach odstępu i układ przyjmuje standardowe ustawienia.*
- *Właściwy odstęp od poprzedzającego pojazdu zależy od prędkości jazdy.*

DO UŻYTKU WEWNĘTRZNEGO

Chwilowa zmiana prędkości

Podczas automatycznego podtrzymywania prędkości jazdy możliwe jest chwilowe przyspieszenie lub przyhamowanie.

W celu zwiększenia prędkości należy nacisnąć pedał przyspieszania. Po zwolnieniu pedału samochód powróci do nastawionej prędkości jazdy.

W celu zmniejszenia prędkości należy nacisnąć pedał hamulca.
Automatyczne podtrzymywanie prędkości jazdy zostanie przerwane i zniknie wskaźnik zaprogramowanej prędkości jazdy (8). Jeżeli aktualna prędkość samochodu przekracza 40 km/h, można przywrócić poprzednio nastawioną prędkość jazdy naciskając przycisk „RES +" (4), co spowoduje ponowne pojawienie się wskaźnika zaprogramowanej prędkości jazdy (8). Samochód przyspieszy do poprzednio nastawionej prędkości i będzie ją podtrzymywał.

Zmiana nastawionej prędkości

• Z użyciem pedału przyspieszania
Naciskając pedał przyspieszyć do żądanej prędkości i nacisnąć przycisk „SET –" (5). Nowo nastawiona prędkość będzie samoczynnie podtrzymywana.

• Z użyciem pedału hamulca
Naciskając pedał hamulca zredukować prędkość do żądanej wartości i nacisnąć przycisk „SET –" (5). Nowo nastawiona prędkość będzie samoczynnie podtrzymywana.

INFORMACJA:
Naciśnięcie pedału hamulca powoduje zniknięcie wskaźnika zaprogramowanej prędkości jazdy (8) aż do ponownego nastawienia prędkości jazdy.

• Z użyciem przycisku „RES +" lub przycisku „SET –"
Podwyższenia nastawionej prędkości jazdy dokonuje się krótkimi lub długimi naciśnięciami przycisku „RES +" (4). Nastawiona prędkość odpowiednio wzrośnie.

Obniżenia nastawionej prędkości jazdy dokonuje się krótkimi lub długimi naciśnięciami przycisku „SET –" (5).
Nastawiona prędkość odpowiednio zmaleje.

INFORMACJA:
- *Krótkie naciśnięcie przycisku „RES +" (4) lub przycisku „SET –" (5) zmienia nastawioną prędkość o 1 km/h.*
- *Naciśnięcie i przytrzymanie przycisku „RES +" (4) lub przycisku „SET –" (5) zmienia nastawioną prędkość o 5 km/h.*
- *W trakcie działania funkcji redukowania prędkości jazdy lub funkcji podążania za poprzedzającym pojazdem prędkość jazdy nie będzie wzrastać mimo naciskania przycisku „RES +" (4). Jednak gdy z przodu już nie będzie żadnego pojazdu, nastąpi samoczynne zwiększenie prędkości jazdy do nastawionej wartości.*

DO UŻYTKU WEWNĘTRZNEGO

Przerwanie adaptacyjnej kontroli prędkości jazdy

Następujące sytuacje powodują zniknięcie wskaźnika zaprogramowanej prędkości jazdy (8) i następuje chwilowe przerwanie adaptacyjnej kontroli prędkości jazdy:

- Naciśnięcie przycisku „CANCEL” (3)
- Naciśnięcie pedału hamulca
- Spadek prędkości jazdy do wartości poniżej 40 km/h
- Poślizg kół lub zadziałanie układu antypoślizgowego
- Nadmierny wzrost lub spadek prędkości obrotowej silnika
- Otwarcie drzwi kierowcy
- Rozpięcie pasa bezpieczeństwa kierowcy
- Uruchomienie hamulca postojowego
- Dłuższe naciskanie pedału sprzęgła
- Przestawienie dźwigni skrzyni biegów w położenie pierwszego lub drugiego biegu
- Pozostawienie dźwigni skrzyni biegów w położeniu „N” (neutralnym) przez 10 sekund
- Wykrycie nadmiernego rozgrzania okładzin ciernych hamulców
- Włączenie biegu wstecznego

Uprzednio nastawioną prędkość można przywrócić naciskając przycisk „RES +” (4), co spowoduje pojawienie się wskaźnika zaprogramowanej prędkości jazdy (8).

Wystąpienie którejkolwiek z poniższych sytuacji spowoduje przerwanie adaptacyjnej kontroli prędkości jazdy i zgaśnięcie lampki kontrolnej (7) tego układu.
- Naciśnięcie wyłącznika adaptacyjnej kontroli prędkości jazdy (2).
- Naciśnięcie przycisku „LIMIT”.
- Naciśnięcie wyłącznika układu antypoślizgowego.
- Awaria lub wstrzymanie działania układu.

INFORMACJA:
Wyłączenie układu adaptacyjnej kontroli prędkości jazdy powoduje usunięcie z jego pamięci nastawionej prędkości.

Adaptacyjna kontrola prędkości jazdy z funkcją zatrzymywania i ruszania (w niektórych wersjach)

Układ adaptacyjnej kontroli prędkości jazdy z funkcją zatrzymywania i ruszania pozwala podtrzymywać stałą prędkość jazdy bez konieczności naciskania pedału przyspieszania.
Z adaptacyjnej kontroli prędkości jazdy z funkcją zatrzymywania i ruszania można korzystać na autostradach i drogach ekspresowych, gdy spełnione są następujące warunki:

- Pas bezpieczeństwa kierowcy jest zapięty.
- Drzwi kierowcy są prawidłowo zamknięte.
- Hamulec postojowy jest całkowicie zwolniony.
- Ogranicznik prędkości jazdy jest wyłączony.
- Dźwignia skrzyni biegów jest w pozycji „D” lub „M”.
- Gdy z przodu jest pojazd:
  Prędkość samochodu przekracza 1 km/h.
- Gdy z przodu nie ma pojazdu:
  Prędkość samochodu nie jest mniejsza niż 40 km/h.
- Wyłącznik układu antypoślizgowego nie jest wciśnięty i układ ten nie jest wyłączony.
- Okładziny cierne hamulców nie są zbyt gorące.
- Układ nie uległ awarii.
- Pedał hamulca nie jest naciśnięty.

DO UŻYTKU WEWNĘTRZNEGO

- Prędkość obrotowa silnika jest w odpowiednim zakresie.
- Na drodze nie ma stromych podjazdów.

! OSTRZEŻENIE

Układ adaptacyjnej kontroli prędkości jazdy z funkcją zatrzymywania i ruszania ma ograniczone możliwości redukowania prędkości samochodu. Z tego powodu podczas jazdy należy zachowywać należytą ostrożność, nieustannie kontrolując sytuację drogową wokół samochodu i w razie potrzeby używać pedału hamulca lub przyspieszania.

Układ adaptacyjnej kontroli prędkości jazdy z funkcją zatrzymywania i ruszania realizuje opisane poniżej cztery funkcje.

(1) Utrzymywanie stałej prędkości jazdy
(Z przodu nie ma żadnego pojazdu)

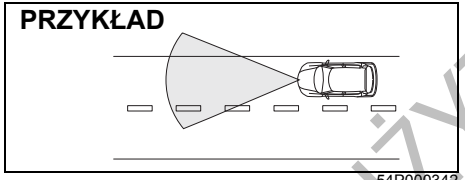

54P000342

Samochód porusza się z nastawioną prędkością.

- Nastawiona prędkość jazdy może wynosić od 40 km/h w górę.

(2) Samoczynne redukowanie prędkości jazdy
(Z przodu, w zasięgu detekcyjnym czujnika radarowego znalazł się pojazd poruszający się z prędkością mniejszą od nastawionej)

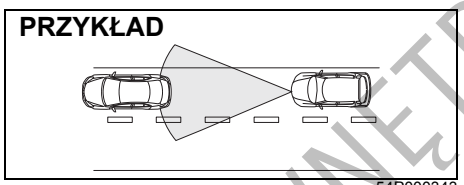

54P000343

Samochód zwalnia, dostosowując swoją prędkość do tempa poruszania się pojazdu z przodu i utrzymuje stały odstęp od niego.

- Zasięg detekcji pojazdu z przodu wynosi 100 m.

(3) Podążanie za poprzedzającym pojazdem
(Z przodu, w zasięgu detekcyjnym czujnika radarowego znajduje się pojazd poruszający się ze stałą prędkością)

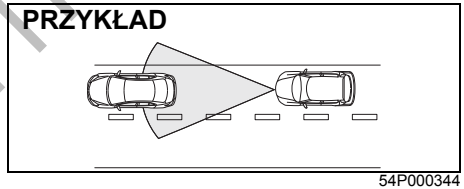

54P000344

Samochód podąża za pojazdem z przodu, utrzymując stały odstęp od niego i nie przekraczając nastawionej prędkości jazdy.

INFORMACJA:

- *Gdy poprzedzający pojazd zatrzyma się, nasz samochód również zatrzyma się w sposób samoczynny. Jednak do utrzymania samochodu w miejscu konieczne będzie użycie hamulców przez kierowcę. Układ nie realizuje automatycznego unieruchomienia samochodu.*
- *Gdy nasz samochód nadmiernie zbliża się do pojazdu z przodu mimo działającej funkcji redukowania prędkości jazdy lub funkcji podążania za poprzedzającym pojazdem, uruchamiane jest ostrzeganie przed kolizją czołową.*
- *W trakcie działania funkcji podążania za poprzedzającym pojazdem pedał hamulca może stawiać zwiększony opór. Nie oznacza to awarii układu hamulcowego. Jest to specyficzna cecha układu adaptacyjnej kontroli prędkości jazdy z funkcją zatrzymywania i ruszania.*

(4) Zwiększanie prędkości jazdy
(Pojazd z przodu znalazł się poza zasięgiem detekcji)

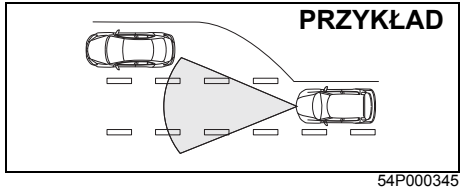

54P000345

Samochód samoczynnie przyspiesza do nastawionej prędkości jazdy, a następnie utrzymuje ją.

DO UŻYTKU WEWNĘTRZNEGO

Kiedy układ detekcji radarowej nie zareaguje prawidłowo

⚠ OSTRZEŻENIE

W wyszczególnionych poniżej sytuacjach nie należy korzystać z układu adaptacyjnej kontroli prędkości jazdy z funkcją zatrzymywania i ruszania. W przeciwnym razie może dojść do wypadku na skutek nieprawidłowego zadziałania układu.

W wyszczególnionych poniżej sytuacjach istnieje wysokie ryzyko, że funkcje redukowania prędkości, podążania za poprzedzającym pojazdem i zwiększania prędkości nie będą działać prawidłowo w reakcji na pojazd z przodu znajdujący się w zasięgu detekcyjnym.

- W warunkach dużego zagęszczenia ruchu drogowego
- Przy pokonywaniu ostrych zakrętów
- Na śliskiej nawierzchni, np. pokrytej lodem lub śniegiem
- Podczas jazdy w górę stromego wzniesienia

PRZYKŁAD

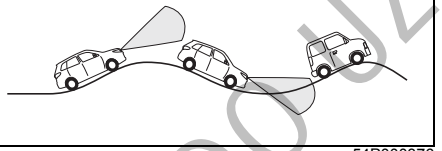

54P000376

- Na drodze o licznych stromych podjazdach i zjazdach
- Gdy samochód holuje przyczepę lub jest holowany

PRZYKŁAD

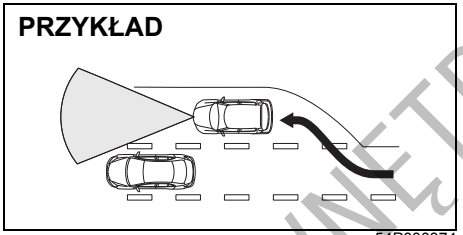

54P000374

- Przy rogatkach autostrady
- Gdy na skutek niesprawności technicznej samochód nie jest w stanie poruszać się prosto bez nieustannego manewrowania kierownicą
- Na pasie ruchu do skrętu w lewo lub w prawo
- Gdy osłona chłodnicy silnika lub przedni zderzak zastały uderzone przez twardy obiekt

Kiedy układ detekcji radarowej może nie zareagować prawidłowo

W wyszczególnionych poniżej sytuacjach czujnik radarowy może nie wykryć prawidłowo pojazdu z przodu i może nie zadziałać automatyczne hamowanie oraz ostrzeganie przed kolizją czołową. Konieczne jest samodzielne zmniejszenie prędkości jazdy, w razie potrzeby z użyciem hamulców.

- Gdy pojazd z przodu porusza się powoli lub zatrzymuje się przed zatorem drogowym lub rogatkami
- Przy zbliżaniu się do robót drogowych
- W tunelu
- Gdy na powierzchni czujnika radarowego zgromadzi się śnieg, woda lub brud
- W trudnych warunkach pogodowych, takich jak intensywny deszcz, gęsta mgła, zamieć śnieżna lub piaskowa, bądź gdy pojazd z przodu wzbija wkoło siebie wodę, śnieg lub piach
- Gdy pojazd z przodu ma bardzo małe rozmiary tylnej części, jak np. przyczepka towarowa bez ładunku
- Gdy ciężkie przedmioty w bagażniku lub na tylnym siedzeniu spowodowały znaczne ugięcie zawieszenia
- Gdy prędkość jazdy wynosi 160 km/h lub jest większa
- Gdy z przodu pojawi się inny pojazd w sposób nagły

DO UŻYTKU WEWNĘTRZNEGO

PRZYKŁAD

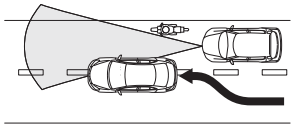

54P000375

- Gdy tym samym pasem ruchu porusza się motocykl

⚠ OSTRZEŻENIE

Samochód należy prowadzić w sposób bezpieczny, odpowiednio reagując na sytuację na drodze.

Kiedy układ detekcji radarowej może nieoczekiwanie zareagować

W wyszczególnionych poniżej sytuacjach układ detekcji radarowej zareaguje np. na obecność pojazdu na sąsiednim pasie ruchu lub obiektu na poboczu i może zadziałać funkcja ostrzegania przed kolizją czołową.

- Na zakręcie lub gdy pas ruchu jest wąski
- Gdy pojazd na tym samym pasie ruchu porusza się niestabilnie, np. nie utrzymuje kierunku jazdy
- Gdy z nawierzchni drogi wystają włazy kanalizacyjne lub inne metalowe przedmioty, gdy na drogę spadają jakiekolwiek obiekty bądź występują różnice wysokości nawierzchni

Nastawianie żądanej prędkości jazdy

Przełączniki układu adaptacyjnej kontroli prędkości jazdy

PRZYKŁAD

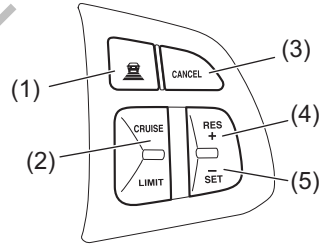

54P000346

(1) Przełącznik odstępu od poprzedzającego pojazdu
(2) Wyłącznik adaptacyjnej kontroli prędkości jazdy
(3) Przycisk „CANCEL”
(4) Przycisk „RES +”
(5) Przycisk „SET –”

DO UŻYTKU WEWNĘTRZNEGO

Wyświetlacz informacyjny

PRZYKŁAD

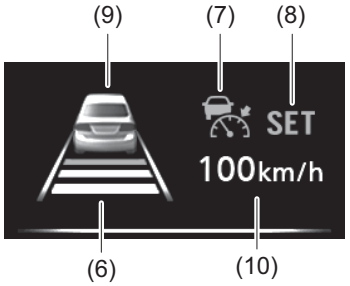

53SB3049

(6) Wskaźnik odstępu od poprzedzającego pojazdu
(7) Lampka kontrolna adaptacyjnej kontroli prędkości jazdy
(8) Wskaźnik zaprogramowanej prędkości jazdy
(9) Wskaźnik detekcji pojazdu z przodu
(10) Nastawiona prędkość jazdy

1) Naciskając wyłącznik adaptacyjnej kontroli prędkości jazdy (2) włączyć układ. Gdy na wyświetlaczu pojawi się lampka kontrolna adaptacyjnej kontroli prędkości jazdy (7), wskaźnik odstępu od poprzedzającego pojazdu (6) oraz wskaźnik detekcji pojazdu z przodu (9), można nastawić prędkość jazdy.
2) Przyspieszyć lub zwolnić do żądanej prędkości.
3) Nacisnąć przycisk „SET –" (5), powodując pojawienie się na wyświetlaczu informacyjnym wskaźnika zaprogramowanej prędkości jazdy (8) oraz nastawionej prędkości jazdy (10).
Można teraz zdjąć nogę z pedału przyspieszania – prędkość jazdy będzie utrzymywana w sposób automatyczny.
Wygląd wskaźnika (9) zmienia się według poniższego schematu, w zależności od tego, czy z przodu znajduje się pojazd, czy nie.



Z przodu nie został wykryty żaden pojazd. W tej sytuacji działa funkcja utrzymywania stałej prędkości jazdy.



Z przodu został wykryty pojazd. W tej sytuacji działają funkcje redukowania prędkości jazdy i podążania za poprzedzającym pojazdem.

⚠ OSTRZEŻENIE

Przypadkowe uruchomienie adaptacyjnej kontroli prędkości jazdy z funkcją zatrzymywania i ruszania grozi utratą panowania nad samochodem. Może to doprowadzić do wypadku i odniesienia poważnych lub śmiertelnych obrażeń ciała.

Gdy adaptacyjna kontrola prędkości jazdy z funkcją zatrzymywania i ruszania nie jest potrzebna, należy wyłączyć układ i upewnić się, że nie świeci się jego lampka kontrolna (7).

DO UŻYTKU WEWNĘTRZNEGO

Zmiana nastawionego odstępu od poprzedzającego pojazdu
Gdy świeci się lampka kontrolna adaptacyjnej kontroli prędkości jazdy (7), naciskając przełącznik odstępu (1) można regulować utrzymywany dystans od pojazdu z przodu.

Wskazanie	Opis
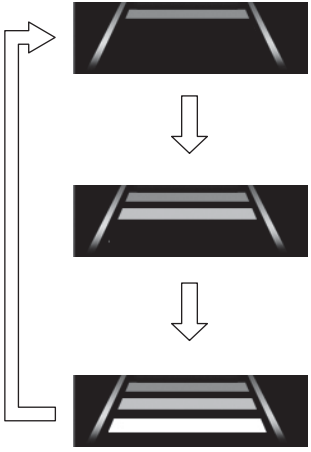	Krótki Utrzymywany dystans do poprzedzającego pojazdu będzie krótszy niż dla ustawienia średniego.
	Średni Ustawienie standardowe. Przy prędkości 80 km/h utrzymywany dystans do poprzedzającego pojazdu będzie wynosił około 40 m.
	Długi Utrzymywany dystans do poprzedzającego pojazdu będzie dłuższy niż dla ustawienia średniego.

⚠ OSTRZEŻENIE

Należy utrzymywać bezpieczny odstęp od poprzedzającego pojazdu, dostosowując go do warunków drogowych. Nieprzestrzeganie tego zalecenia stwarza ryzyko śmierci lub odniesienia poważnych obrażeń ciała.

INFORMACJA:
- *Wyłączenie silnika powoduje anulowanie zmian w ustawieniach odstępu i układ przyjmuje standardowe ustawienia.*
- *Właściwy odstęp od poprzedzającego pojazdu zależy od prędkości jazdy.*

DO UŻYTKU WEWNĘTRZNEGO

Chwilowa zmiana prędkości

Podczas automatycznego podtrzymywania prędkości jazdy możliwe jest chwilowe przyspieszenie lub przyhamowanie.

W celu zwiększenia prędkości należy nacisnąć pedał przyspieszania. Po zwolnieniu pedału samochód powróci do nastawionej prędkości jazdy.

W celu zmniejszenia prędkości należy nacisnąć pedał hamulca.
Adaptacyjna kontrola prędkości jazdy z funkcją zatrzymywania i ruszania zostanie przerwana i zniknie wskaźnik zaprogramowanej prędkości jazdy (8). Uprzednio nastawioną prędkość można przywrócić posługując się przyciskiem „RES +" (4) z uwzględnieniem opisanych poniżej warunków.

- Gdy z przodu jest pojazd:
  Gdy prędkość samochodu nie jest niższa niż około 1 km/h, nacisnąć przycisk „RES +", co spowoduje pojawienie się wskaźnika zaprogramowanej prędkości jazdy.
- Gdy z przodu nie ma pojazdu:
  Gdy prędkość samochodu nie jest niższa niż około 40 km/h, nacisnąć przycisk „RES +", co spowoduje pojawienie się wskaźnika zaprogramowanej prędkości jazdy.

Samochód przyspieszy do poprzednio nastawionej prędkości i będzie ją podtrzymywał.

Zmiana nastawionej prędkości

- Z użyciem pedału przyspieszania

Naciskając pedał przyspieszyć do żądanej prędkości i nacisnąć przycisk „SET –" (5). Nowo nastawiona prędkość będzie samoczynnie podtrzymywana.

- Z użyciem pedału hamulca

Naciskając pedał hamulca zredukować prędkość do żądanej wartości i nacisnąć przycisk „SET –" (5). Nowo nastawiona prędkość będzie samoczynnie podtrzymywana.

INFORMACJA:
Naciśnięcie pedału hamulca powoduje zniknięcie wskaźnika zaprogramowanej prędkości jazdy (8) aż do ponownego nastawienia prędkości jazdy.

- Z użyciem przycisku „RES +" lub przycisku „SET –"

Podwyższenia nastawionej prędkości jazdy dokonuje się krótkimi lub długimi naciśnięciami przycisku „RES +" (4). Nastawiona prędkość odpowiednio wzrośnie.

Obniżenia nastawionej prędkości jazdy dokonuje się krótkimi lub długimi naciśnięciami przycisku „SET –" (5). Nastawiona prędkość odpowiednio zmaleje.

⚠ OSTRZEŻENIE

- **Zatrzymanie się pojazdu poprzedzającego powoduje samoczynne zatrzymanie się naszego samochodu. Natychmiast po zatrzymaniu należy nacisnąć pedał hamulca. Jeżeli pedał hamulca nie zostanie naciśnięty, rozlegnie się ostrzegawczy sygnał akustyczny, a po upływie około jednej sekundy automatyczna kontrola prędkości jazdy z funkcją zatrzymywania i ruszania zostanie przerwana, co zasygnalizowane zostanie gongiem. W wyniku zadziałania funkcji ciągu jałowego samochód może ruszyć. Należy temu zapobiec, natychmiast naciskając pedał hamulca.**
- **Gdy w reakcji na zatrzymanie pojazdu poprzedzającego nasz samochód zacznie się zatrzymywać, w pewnych warunkach i sytuacjach drogowych może dojść do utraty detekcji pojazdu z przodu. W takim przypadku adaptacyjna kontrola prędkości jazdy z funkcją zatrzymywania i ruszania zostanie przerwana i samoczynne zatrzymanie samochodu nie nastąpi. Należy nieustannie kontrolować sytuację na drodze.**

>>

DO UŻYTKU WEWNĘTRZNEGO

⚠ OSTRZEŻENIE

cd.

- **Adaptacyjna kontrola prędkości jazdy z funkcją zatrzymywania i ruszania może zostać przerwana podczas powolnej jazdy, gdy poprzedzający pojazd skręci w lewo lub w prawo. Podczas jazdy należy nieustannie obserwować sąsiednie pojazdy.**
- **W pewnych warunkach i sytuacjach drogowych podczas powolnej jazdy może dojść do nieoczekiwanego zmniejszenia lub zwiększenia prędkości samochodu w wyniku fałszywej detekcji lub błędnego rozpoznania sytuacji z przodu. Nie należy nadmiernie polegać na działaniu układu. Należy nieustannie kontrolować sytuację na drodze.**
- **Uruchomienie hamulca postojowego w samochodzie zatrzymanym na pochyłości przerywa działanie adaptacyjnej kontroli prędkości jazdy z funkcją zatrzymywania i ruszania, w następstwie czego samochód może się przemieścić w kierunku spadku. Należy temu zapobiec, natychmiast naciskając pedał hamulca.**

>>

⚠ OSTRZEŻENIE

cd.

- **Uruchomienie hamulca postojowego w samochodzie zatrzymanym na pochyłości przerywa działanie adaptacyjnej kontroli prędkości jazdy, w następstwie czego samochód może się przemieścić w kierunku spadku. Należy temu zapobiec, natychmiast naciskając pedał hamulca.**

INFORMACJA:

- *Krótkie naciśnięcie przycisku „RES +" (4) lub przycisku „SET –" (5) zmienia nastawioną prędkość o 1 km/h.*
- *Naciśnięcie i przytrzymanie przycisku „RES +" (4) lub przycisku „SET –" (5) zmienia nastawioną prędkość o 5 km/h.*
- *W trakcie działania funkcji redukowania prędkości jazdy lub funkcji podążania za poprzedzającym pojazdem prędkość jazdy nie będzie wzrastać mimo naciskania przycisku „RES +" (4). Jednak gdy z przodu już nie będzie żadnego pojazdu, nastąpi samoczynne zwiększenie prędkości jazdy do nastawionej wartości.*

Przerwanie adaptacyjnej kontroli prędkości jazdy z funkcją zatrzymywania i ruszania

Następujące sytuacje powodują zniknięcie wskaźnika zaprogramowanej prędkości jazdy (8) i następuje chwilowe przerwanie adaptacyjnej kontroli prędkości jazdy z funkcją zatrzymywania i ruszania:

- Naciśnięcie przycisku „CANCEL" (3)
- Naciśnięcie pedału hamulca
- Poślizg kół lub zadziałanie układu antypoślizgowego
- Nadmierny wzrost lub spadek prędkości obrotowej silnika
- Otwarcie drzwi kierowcy
- Rozpięcie pasa bezpieczeństwa kierowcy
- Uruchomienie hamulca postojowego
- Przestawienie dźwigni skrzyni biegów w pozycję inną niż „D" lub „M"
- Wykrycie nadmiernego rozgrzania okładzin ciernych hamulców
- Zjechanie na bok pojazdu poprzedzającego w trakcie podążania za nim z prędkością poniżej 40 km/h.
- Utrata możliwości prawidłowej detekcji pojazdu z przodu
- Około 2-sekundowe pozostawanie samochodu nieruchomo
- Jazda w górę wzniesienia

Uprzednio nastawioną prędkość można przywrócić naciskając przycisk „RES +" (4), co spowoduje pojawienie się wskaźnika zaprogramowanej prędkości jazdy (8).

DO UŻYTKU WEWNĘTRZNEGO

Wystąpienie którejkolwiek z poniższych sytuacji spowoduje przerwanie działania adaptacyjnej kontroli prędkości jazdy z funkcją zatrzymywania i ruszania oraz zgaśnięcie lampki kontrolnej (7).
- Naciśnięcie przycisku „CRUISE” (2).
- Naciśnięcie przycisku „LIMIT”.
- Naciśnięcie wyłącznika układu antypoślizgowego.
- Awaria lub wstrzymanie działania układu adaptacyjnej kontroli prędkości jazdy z funkcją zatrzymywania i ruszania.

INFORMACJA:
Wyłączenie układu adaptacyjnej kontroli prędkości jazdy z funkcją zatrzymywania i ruszania powoduje usunięcie z jego pamięci nastawionej prędkości.

Ostrzeganie przed kolizją czołową



(1)

68PM00327

Jeżeli w wyszczególnionych poniżej sytuacjach samochód ten nadmiernie zbliży się do poprzedzającego pojazdu, w kabinie rozlegnie się ostrzegawczy sygnał akustyczny i równocześnie na wyświetlaczu informacyjnym pojawi się symbol (1), sygnalizując konieczność zmniejszenia prędkości.
- Poprzedzający pojazd gwałtownie zwalnia.
- Przed nasz samochód wjechał inny pojazd.

Należy nacisnąć pedał hamulca i utrzymać odpowiedni odstęp od pojazdu z przodu.

⚠ OSTRZEŻENIE

- **Nie należy korzystać z adaptacyjnej kontroli prędkości jazdy w warunkach dużego natężenia ruchu drogowego, powodujących częste uruchamianie ostrzegania przed kolizją czołową.**
- **W następujących sytuacjach ostrzeganie przed kolizją czołową może nie zostać uruchomione, mimo że pojazd z przodu znajduje się w niewielkiej odległości:**
  - **Gdy poprzedzający pojazd porusza się z niemal taką samą lub większą prędkością niż nasz samochód.**
  - **Podczas naciskania pedału przyspieszania lub bezpośrednio po jego zwolnieniu.**

Lampka ostrzegawcza układu adaptacyjnej kontroli prędkości jazdy



52RM30090

Lampka ta sygnalizuje usterkę układu adaptacyjnej kontroli prędkości jazdy lub detektora radarowego. W przypadku usterki, detektor radarowy przerywa działanie do czasu przełączenia przyciskiem rozruchu w stan „LOCK” (wyłączone zasilanie). Zatrzymać samochód w bezpiecznym miejscu i przyciskiem rozruchu przełączyć w stan „LOCK” (wyłączone zasilanie). Ponownie uruchomić silnik lub hybrydowy zespół napędowy i sprawdzić, czy lampka ostrzegawcza układu adaptacyjnej kontroli prędkości jazdy gaśnie. Jeżeli po uruchomieniu silnika lub hybrydowego zespołu napędowego lampka nie zgaśnie, detektor radarowy mógł ulec awarii. Należy zlecić autoryzowanej stacji obsługi SUZUKI lub specjalistycznemu warsztatowi jego sprawdzenie.

DO UŻYTKU WEWNĘTRZNEGO

Uwagi dotyczące czujnika radarowego

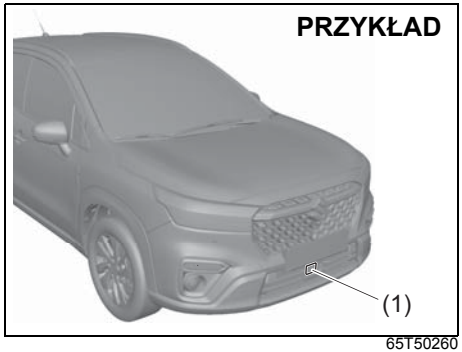

65T50260

Czujnik radarowy (1) jest ulokowany w kracie osłonowej otworu przedniego zderzaka.

W następujących sytuacjach czujnik radarowy może chwilowo przestać działać
- Gdy napięcie akumulatora kwasowo-ołowiowego jest zbyt niskie
- Gdy akumulator kwasowo-ołowiowy jest zimny
- W razie chwilowego spadku napięcia akumulatora kwasowo-ołowiowego z powodu uruchamiania silnika lub hybrydowego zespołu napędowego

Gdy napięcie akumulatora kwasowo-ołowiowego powróci do prawidłowej wartości, czujnik radarowy wznowi działanie.
W przypadku wykrycia zabrudzenia na powierzchni czujnika radarowego, układ adaptacyjnej kontroli prędkości jazdy przestaje działać, zaświeci się lampka kontrolna (2) i na wyświetlaczu pojawi się komunikat „CRUISE SYSTEM: NOT ACTIVE BY SENSOR.” (3), jak pokazano na ilustracji.

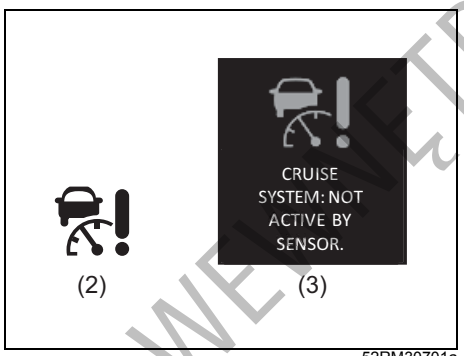

52RM30701a

⚠ OSTRZEŻENIE

- **Czujnik należy utrzymywać w czystości. Zabrudzenia należy usuwać miękką ściereczką, aby nie zarysować powierzchni czujnika. Ponadto, gdy czujnik zakrywają lub do niego przywierają wyszczególnione poniżej obiekty, układ uzna je za zabrudzenia i detekcja radarowa przeszkód na drodze może nie być możliwa lub może ulec spowolnieniu. W takiej sytuacji układ nie będzie działał prawidłowo i może dojść do wypadku.**
  - **– Torebki z tworzywa (przezroczyste, półprzezroczyste, z nadrukiem lub metalizowane)**
  - **– Krople deszczu, śnieg itp.**
- **Należy przestrzegać poniższych zaleceń dotyczących zapewnienia prawidłowego funkcjonowania czujnika radarowego. W przeciwnym razie czujnik radarowy nie wykryje pojazdu z przodu, układ nie zareaguje odpowiednio i może dojść do wypadku.**
  - **– Nie uderzać czujnika radarowego. Gdy w wyniku drobnej stłuczki czujnik radarowy jest uszkodzony lub zasłonięty, należy zlecić autoryzowanej stacji obsługi SUZUKI jego sprawdzenie.**

>>

DO UŻYTKU WEWNĘTRZNEGO

⚠ OSTRZEŻENIE

cd.

- **Nie przyklejać ani w żaden inny sposób nie mocować do powierzchni czujnika żadnych przedmiotów, nawet przezroczystych.**
- **Nie poddawać osłony chłodnicy i przedniego zderzaka żadnym przeróbkom, nie pokrywać ich jakimikolwiek powłokami ani nie zastępować ich częściami nieoryginalnymi. W razie konieczności naprawy lub wymiany części należy zwrócić się do autoryzowanej stacji obsługi SUZUKI lub specjalistycznego warsztatu.**
- **Nie wymontowywać ani nie rozmontowywać czujnika radarowego i pobliskich części.**
- **Nie siadać ani nie opierać się na przednim zderzaku.**
- **Nie kierować dyszy wysokociśnieniowego urządzenia myjącego w stronę czujnika ani w jego okolice.**
- **Nie popychać pojazdów lub innych obiektów przednim zderzakiem, np. przy manewrowaniu na parkingu.**

INFORMACJA:
Woda bądź śnieg na powierzchni czujnika radarowego mogą zakłócić działanie układu detekcyjnego.

Gdy układ wykryje zabrudzenia na powierzchni czujnika
Jeżeli komunikat (3) nie znika, należy wykonać opisane poniżej czynności.

1) Zatrzymać samochód w bezpiecznym miejscu i przyciskiem rozruchu przełączyć w stan „LOCK” (wyłączone zasilanie).
2) Przetrzeć powierzchnię czujnika miękką ściereczką.
3) Przyciskiem rozruchu przełączyć w stan „ON”.
4) Sprawdzić, czy komunikat (3) zniknie.

- Jeżeli mimo oczyszczenia powierzchni czujnika komunikat (3) pojawi się ponownie po przejechaniu pewnego odcinka w warunkach innych niż opisane dalej pod nagłówkiem UWAGA, może to oznaczać, że przyczyny są inne. Należy zwrócić się o pomoc do autoryzowanej stacji obsługi SUZUKI lub specjalistycznego warsztatu.

INFORMACJA:
W wyszczególnionych poniżej sytuacjach może zaświecić się lampka ostrzegawcza układu adaptacyjnej kontroli prędkości jazdy (2), może pojawić się komunikat (3) i układ adaptacyjnej kontroli prędkości jazdy może przestać działać mimo braku zabrudzeń na powierzchni czujnika.

- *W tunelu*
- *Na drodze z betonowymi ścianami po obu stronach*
- *Na drodze z metalowym ogrodzeniem po jednej ze stron*
- *W pobliżu wiaduktów, estakad lub skrzyżowań bezkolizyjnych*
- *W trudnych warunkach pogodowych, w rodzaju opadów deszczu lub śniegu*
- *Na drodze z kałużami*

W powyższych sytuacjach działanie układu adaptacyjnej kontroli prędkości jazdy lub układu adaptacyjnej kontroli prędkości jazdy z funkcją zatrzymywania i ruszania zostaje chwilowo wstrzymane z powodu rozpraszania odbić sygnałów emitowanych przez urządzenie detekcyjne, co uniemożliwia precyzyjne określanie pozycji pojazdu z przodu. Gdy opisane powyżej utrudnienia miną, po upływie około 2 minut układ powróci do działania, zgaśnie lampka ostrzegawcza i zniknie wyświetlany komunikat.

DO UŻYTKU WEWNĘTRZNEGO

Mocowanie tablicy rejestracyjnej na przednim zderzaku

PRZYKŁAD

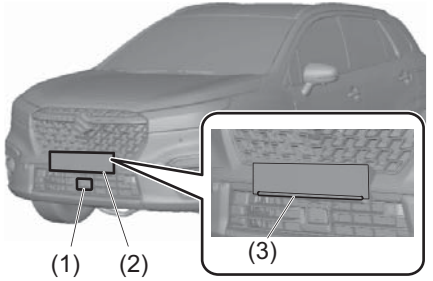

65T50571

(1) Czujnik radarowy
(2) Podkładka
(3) Krawędzie obrysowe

! OSTRZEŻENIE

- **Tablica rejestracyjna wraz z ramką muszą być zamocowane na podkładce (2).**
- **Czujnik radarowy (1) w układzie adaptacyjnej kontroli prędkości znajduje się w miejscu wskazanym na ilustracji. Jeżeli tablica rejestracyjna nie zostanie zamocowana na podkładce (2), bądź gdy będzie wystawać poza jej obręb do dołu, może zakłócić emisję/odbiór sygnału przez czujnik radarowy i spowodować nieprawidłowe działanie układu.**
- **Tablica rejestracyjna wraz z ramką muszą być zamocowane w taki sposób, aby nie wystawały poza dolną krawędź obrysową (3). Ponadto ramka tablicy rejestracyjnej nie może mieć więcej niż 535 mm szerokości, 145 mm wysokości i 18 mm grubości.**
- **Tablica rejestracyjna wraz z ramką muszą być solidnie zamocowane na podkładce (2) za pomocą wkrętów samogwintujących.**
- **Zalecane jest powierzenie zamocowania tablicy rejestracyjnej autoryzowanej stacji obsługi SUZUKI lub specjalistycznemu warsztatowi.**

DO UŻYTKU WEWNĘTRZNEGO

Komunikaty informacyjne i ostrzegawcze

Na wyświetlaczu informacyjnym pokazywane są komunikaty sygnalizujące określone nieprawidłowości w układzie adaptacyjnej kontroli prędkości jazdy lub układzie adaptacyjnej kontroli prędkości jazdy z funkcją zatrzymywania i ruszania.

Komunikat	Główna lampka ostrzegawcza	Dźwięk	Przyczyna i sposób działania
 52RM30710	Błyska 	Krótki sygnał (pojedynczy sygnał z wewnętrznego sygnalizatora akustycznego)	Możliwa usterka układu adaptacyjnej kontroli prędkości jazdy lub układu adaptacyjnej kontroli prędkości jazdy z funkcją zatrzymywania i ruszania. Należy zwrócić się do autoryzowanej stacji obsługi SUZUKI lub specjalistycznego warsztatu w celu zdiagnozowania usterki.
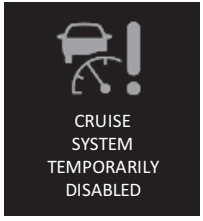 52RM30740	Błyska 	Krótki sygnał (pojedynczy sygnał z wewnętrznego sygnalizatora akustycznego)	Chwilowe wstrzymanie działania układu adaptacyjnej kontroli prędkości jazdy lub układu adaptacyjnej kontroli prędkości jazdy z funkcją zatrzymywania i ruszania. Jeżeli po chwili komunikat ten nie zniknie, należy zlecić autoryzowanej stacji obsługi SUZUKI lub specjalistycznemu warsztatowi sprawdzenie samochodu.

DO UŻYTKU WEWNĘTRZNEGO

Komunikat	Główna lampka ostrzegawcza	Dźwięk	Przyczyna i sposób działania
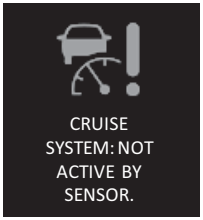 52RM30720	Błyska 	Krótki sygnał (pojedynczy sygnał z wewnętrznego sygnalizatora akustycznego)	Komunikat ten pojawia się na wyświetlaczu informacyjnym z powodu zgromadzonych na powierzchni czujnika zabrudzeń bądź rozpraszania odbić emitowanych sygnałów detekcyjnych. Jeżeli komunikat ten nie zniknie po chwili, należy przetrzeć powierzchnię czujnika miękką ściereczką.

DO UŻYTKU WEWNĘTRZNEGO

Gdy nie jest możliwe uruchomienie adaptacyjnej kontroli prędkości jazdy

Komunikat	Główna lampka ostrzegawcza	Dźwięk	Przyczyna i sposób działania
 53SB3054	Brak sygnalizacji	Brak sygnalizacji	Uruchomienie adaptacyjnej kontroli prędkości jazdy nie jest możliwe z powodu nadmiernego rozgrzania okładzin ciernych hamulców. Zatrzymać samochód w bezpiecznym miejscu i pozwolić ostygnąć okładzinom ciernym.
 74SB03003	Brak sygnalizacji	Brak sygnalizacji	Wersje z mechaniczną, automatyczną bądź zautomatyzowaną skrzynią biegów (gdy z przodu nie ma pojazdu) Przerwanie działania adaptacyjnej kontroli prędkości z powodu spadku prędkości samochodu poniżej 40 km/h. Spróbować ponownie przy prędkości co najmniej 40 km/h.
 53SB3056	Brak sygnalizacji	Brak sygnalizacji	Wersje z automatyczną bądź zautomatyzowaną skrzynią biegów Uruchomienie adaptacyjnej kontroli prędkości jazdy nie jest możliwe, ponieważ nie ma pojazdu z przodu. Spróbować ponownie przy prędkości co najmniej 40 km/h.

DO UŻYTKU WEWNĘTRZNEGO

Komunikat	Główna lampka ostrzegawcza	Dźwięk	Przyczyna i sposób działania
 53SB3057	Brak sygnalizacji	Brak sygnalizacji	Uruchomienie adaptacyjnej kontroli prędkości jazdy nie jest możliwe z powodu niezapiętego pasa bezpieczeństwa kierowcy. Zapiąć pas bezpieczeństwa kierowcy i powtórzyć próbę.
 53SB3058	Brak sygnalizacji	Brak sygnalizacji	Uruchomienie adaptacyjnej kontroli prędkości jazdy nie jest możliwe, ponieważ samochód jest na stromej pochyłości. Spróbować ponownie na płaskim odcinku drogi.
 53SB3059	Brak sygnalizacji	Brak sygnalizacji	Wersje z mechaniczną skrzynią biegów Uruchomienie adaptacyjnej kontroli prędkości jazdy nie jest możliwe, ponieważ nie jest włączony bieg 2, 3, 4, 5 lub 6. Włączyć bieg 2, 3, 4, 5 lub 6 i powtórzyć próbę. Wersje z automatyczną bądź zautomatyzowaną skrzynią biegów Uruchomienie adaptacyjnej kontroli prędkości jazdy nie jest możliwe, ponieważ dźwignia skrzyni biegów nie jest w położeniu „D” lub „M”. Ustawić dźwignię skrzyni biegów w położeniu „D” lub „M” i powtórzyć próbę.

DO UŻYTKU WEWNĘTRZNEGO

Komunikat	Główna lampka ostrzegawcza	Dźwięk	Przyczyna i sposób działania
 53SB3053	Brak sygnalizacji	Brak sygnalizacji	Uruchomienie adaptacyjnej kontroli prędkości jazdy nie jest możliwe z powodów innych niż wyszczególnione powyżej. Zapoznać się z informacjami podanymi pod hasłem „Adaptacyjna kontrola prędkości jazdy” w tym rozdziale i ponowić próbę.

DO UŻYTKU WEWNĘTRZNEGO

Gdy działanie adaptacyjnej kontroli prędkości jazdy zostanie przerwane

Komunikat	Główna lampka ostrzegawcza	Dźwięk	Przyczyna i sposób działania
 53SB3061	Brak sygnalizacji	Krótki sygnał (pojedynczy sygnał z wewnętrznego sygnalizatora akustycznego) (#1)	Przerwanie działania adaptacyjnej kontroli prędkości jazdy z powodu nadmiernego rozgrzania okładzin ciernych hamulców. Zatrzymać samochód w bezpiecznym miejscu i pozwolić ostygnąć okładzinom ciernym.
 74SB03004	Brak sygnalizacji	Krótki sygnał (pojedynczy sygnał z wewnętrznego sygnalizatora akustycznego) (#1)	Wersje z mechaniczną skrzynią biegów Adaptacyjna kontrola prędkości została przerwana z powodu spadku prędkości jazdy poniżej 40 km/h. Spróbować ponownie przy prędkości co najmniej 40 km/h.

(#1) W przypadku celowego przerwania działania układu przez kierowcę, np. poprzez naciśnięcie pedału hamulca lub przycisku „CANCEL”, sygnalizacja akustyczna nie zostanie uruchomiona. Jest ona uruchamiana tylko w innych przypadkach.

DO UŻYTKU WEWNĘTRZNEGO

Komunikat	Główna lampka ostrzegawcza	Dźwięk	Przyczyna i sposób działania
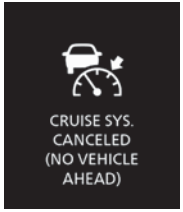 53SB3063	Brak sygnalizacji	Krótki sygnał (pojedynczy sygnał z wewnętrznego sygnalizatora akustycznego) (#1)	Wersje z automatyczną bądź zautomatyzowaną skrzynią biegów Przerwanie działania adaptacyjnej kontroli prędkości jazdy z powodu braku pojazdu z przodu. Po ustaniu przyczyny ponownie uruchomić układ.
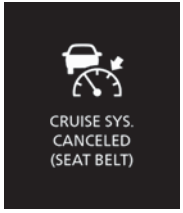 53SB3064	Brak sygnalizacji	Krótki sygnał (pojedynczy sygnał z wewnętrznego sygnalizatora akustycznego) (#1)	Przerwanie działania adaptacyjnej kontroli prędkości jazdy z powodu rozpięcia pasa bezpieczeństwa kierowcy. Po ustaniu przyczyny ponownie uruchomić układ.

(#1) W przypadku celowego przerwania działania układu przez kierowcę, np. poprzez naciśnięcie pedału hamulca lub przycisku „CANCEL”, sygnalizacja akustyczna nie zostanie uruchomiona. Jest ona uruchamiana tylko w innych przypadkach.

DO UŻYTKU WEWNĘTRZNEGO

Komunikat	Główna lampka ostrzegawcza	Dźwięk	Przyczyna i sposób działania
 53SB3062	Brak sygnalizacji	Krótki sygnał (pojedynczy sygnał z wewnętrznego sygnalizatora akustycznego) (#1)	Przerwanie działania adaptacyjnej kontroli prędkości jazdy z powodu stromej pochyłości. Spróbować ponownie na płaskim odcinku drogi.
 53SB3066	Brak sygnalizacji	Krótki sygnał (pojedynczy sygnał z wewnętrznego sygnalizatora akustycznego) (#1)	Wersje z mechaniczną skrzynią biegów Przerwanie działania adaptacyjnej kontroli prędkości jazdy z powodu przełączenia na bieg inny niż 2, 3, 4, 5 lub 6. Po ustaniu przyczyny ponownie uruchomić układ. Wersje z automatyczną bądź zautomatyzowaną skrzynią biegów Przerwanie działania adaptacyjnej kontroli prędkości jazdy z powodu przestawienia dźwigni skrzyni biegów w położenie inne niż „D” lub „M”. Po ustaniu przyczyny ponownie uruchomić układ.

(#1) W przypadku celowego przerwania działania układu przez kierowcę, np. poprzez naciśnięcie pedału hamulca lub przycisku „CANCEL”, sygnalizacja akustyczna nie zostanie uruchomiona. Jest ona uruchamiana tylko w innych przypadkach.

DO UŻYTKU WEWNĘTRZNEGO

Komunikat	Główna lampka ostrzegawcza	Dźwięk	Przyczyna i sposób działania
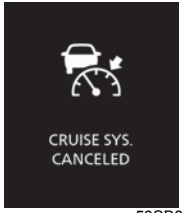 53SB3060	Brak sygnalizacji	Krótki sygnał (pojedynczy sygnał z wewnętrznego sygnalizatora akustycznego) (#1)	Przerwanie działania adaptacyjnej kontroli prędkości jazdy z powodów innych niż wyszczególnione powyżej. Należy poszukać wskazówek pod hasłem „Adaptacyjna kontrola prędkości jazdy” w tym rozdziale. Po ustaniu przyczyny ponownie uruchomić układ.

(#1) W przypadku celowego przerwania działania układu przez kierowcę, np. poprzez naciśnięcie pedału hamulca lub przycisku „CANCEL”, sygnalizacja akustyczna nie zostanie uruchomiona. Jest ona uruchamiana tylko w innych przypadkach.

DO UŻYTKU WEWNĘTRZNEGO

Monitorowanie martwych pól widoczności (w niektórych wersjach)

Funkcja monitorowania martwych pól widoczności (BSM) wykrywa obecność pojazdu znajdującego się ukośnie z tyłu i informuje o tym za pośrednictwem zewnętrznego lusterka wstecznego oraz wewnętrznej sygnalizacji akustycznej. W ten sposób wspomaga kierowcę przy zmianie pasa ruchu.

⚠ OSTRZEŻENIE

- **Funkcja monitorowania martwych pól widoczności (BSM) ma charakter pomocniczy, informując o zbliżaniu się pojazdu poruszającego się równolegle z tyłu. Jednak kierowca nie może zapominać o podstawowych zasadach bezpiecznego prowadzenia samochodu. Powinien kontrolować sytuację dookoła, patrząc bezpośrednio przez szyby i korzystając z lusterek wstecznych.**
- **Układ monitorujący ma określone ograniczenia i w niektórych sytuacjach drogowych może nie zadziałać prawidłowo. Nie należy nadmiernie polegać na działaniu układu i należy zawsze prowadzić samochód w sposób bezpieczny. Nadmierne poleganie na działaniu tej funkcji może doprowadzić do wypadku.**

Odpowiedni czujnik wykrywa jadący lub zbliżający się z tyłu pojazd poruszający się równoległym pasem ruchu i kierowca jest o tym informowany. Zaświeci się lampka kontrolna w zewnętrznym lusterku wstecznym po stronie detekcji.

PRZYKŁAD

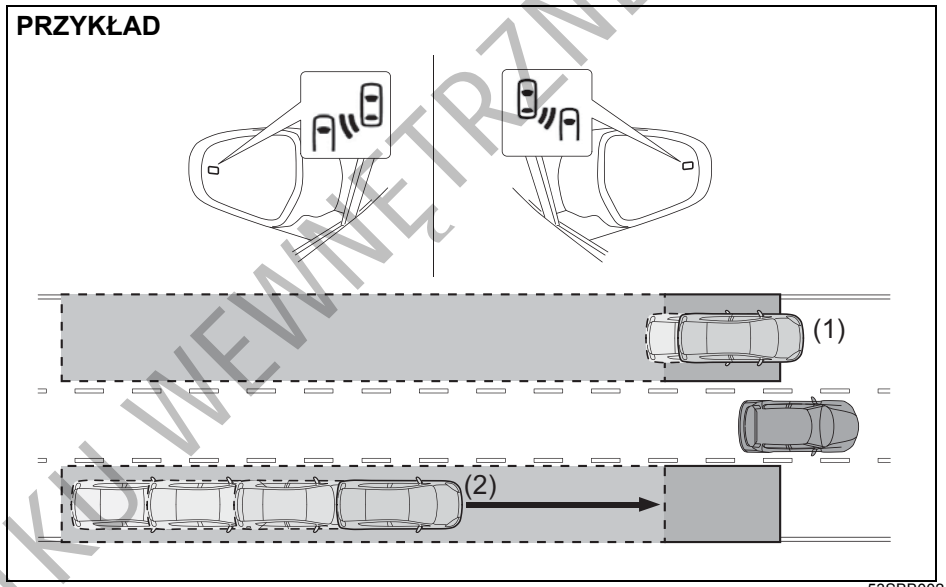

53SBB002

(1) Pojazd poruszający się równolegle znalazł się w miejscu nieobejmowanym przez zewnętrzne lusterko wsteczne.
(2) Pojazd gwałtownie zbliża się do miejsca nieobejmowanego przez zewnętrzne lusterko wsteczne.

DO UŻYTKU WEWNĘTRZNEGO

Gdy kierowca włączy kierunkowskazy po stronie detekcji, w kabinie rozlegnie się sygnał akustyczny i zacznie błyskać lampka kontrolna w odpowiednim zewnętrznym lusterku wstecznym.

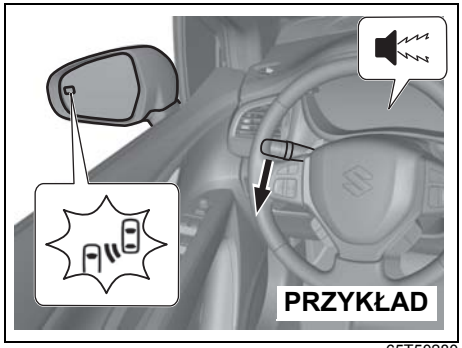

65T50280

Obszar detekcji

Wykrywane są pojazdy pojawiające się we wskazanych poniżej strefach.

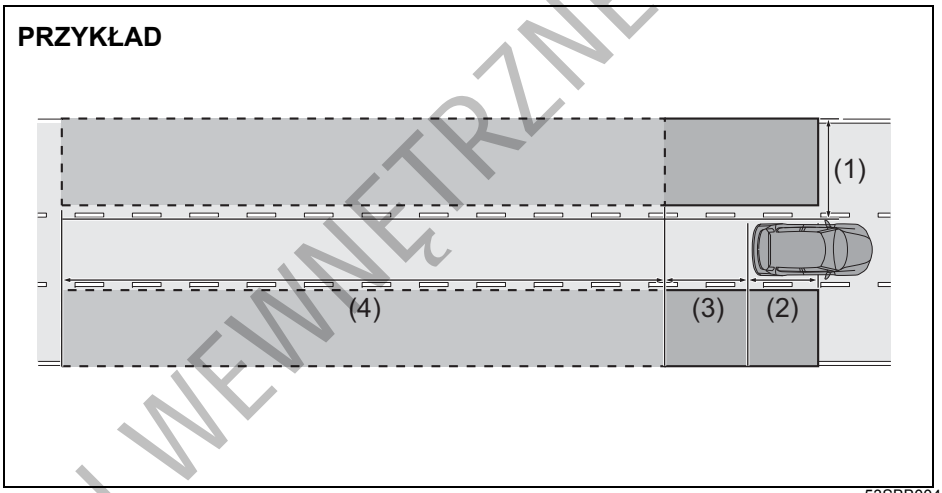

53SBB004

(1) Obszar w zakresie od 0,5 do 4,0 m po obu stronach samochodu
(2) Obszar od linii tylnego zderzaka do wysokości okolic miejsca kierowcy
(3) Obszar do około 4 m za linią tylnego zderzaka
(4) Obszar w zakresie od 4 do 50 m za linią tylnego zderzaka

INFORMACJA:
Im większa prędkość zbliżania się wykrytego pojazdu, tym wcześniej uruchamiane jest ostrzeganie za pomocą lampki w zewnętrznym lusterku wstecznym.

DO UŻYTKU WEWNĘTRZNEGO

Warunki działania

Monitorowanie martwych pól widoczności działa, gdy spełnione są wszystkie wyszczególnione poniżej warunki.

- Nie świeci się lampka sygnalizująca wyłączenie funkcji monitorowania martwych pól widoczności.
- Dźwignia skrzyni biegów nie jest w położeniu „R” (biegu wstecznego).
- Prędkość jazdy powyżej 15 km/h.
- Silnik pracuje lub hybrydowy zespół napędowy jest uruchomiony.

INFORMACJA:
Monitorowanie martwych pól widoczności można wyłączyć w menu ustawień na wyświetlaczu informacyjnym. Szczegółowe informacje dotyczące obsługi wyświetlacza informacyjnego podane są pod hasłem „Ustawienia funkcyjne” w rozdziale „ZESPÓŁ WSKAŹNIKÓW”.

Kiedy układ nie zadziała

Funkcja monitorowania martwych pól widoczności nie reaguje na wyszczególnione poniżej obiekty.

- Mały motocykl, rower, pieszy.*
- Pojazd nadjeżdżający z przeciwka.
- Pojazd jadący z tyłu tym samym pasem ruchu.*
- Pojazdy poruszające się dalszymi niż sąsiednie pasami ruchu.*
- Bariery ochronne, mury, znaki drogowe, zaparkowane pojazdy i podobne obiekty nieruchome.*

* W zależności od warunków detekcja może nastąpić.

Kiedy układ może nie zadziałać prawidłowo

W wyszczególnionych poniżej sytuacjach monitorowanie martwych pól widoczności może nie zadziałać prawidłowo z powodu niepewnej detekcji.

- Gdy czujnik lub pobliskie okolice tylnego zderzaka pokrywają ciała obce, takie jak błoto, śnieg, lód itp. (Należy je usunąć.)
- Gdy czujnik ma zmienioną pozycję z powodu uderzenia bezpośredniego lub w jego okolice.
- Gdy koła samochodu się ślizgają.
- Gdy w momencie pojawienia się w polu detekcji barierki, muru itp. odległość od tego obiektu była niewielka.
- Gdy zawieszenie poddane zostało modyfikacjom (zmieniającym jego wysokość itp.)
- Gdy samochód jest odchylony na skutek znacznego obciążenia bagażnika.
- Gdy napięcie akumulatora jest nieprawidłowe.
- Gdy temperatura w okolicach czujnika jest zbyt wysoka lub zbyt niska.
- Przy wjeżdżaniu do tunelu lub wyjeżdżaniu z niego.
- W warunkach ograniczonej widoczności do tyłu z powodu spalin, rozbryzgów wody bądź śniegu, zawiesin kropelkowych, wzniecanego pyłu lub dymu.
- Gdy zbliżają się pojazdy jadące w krótkich odstępach jeden za drugim.
- Gdy pojazd z tyłu jest w zbyt małej odległości.

DO UŻYTKU WEWNĘTRZNEGO

- Gdy jest zbyt duża różnica prędkości pomiędzy naszym samochodem a znajdującym się w zasięgu detekcyjnym pojazdem z tyłu.
- Gdy niemal nie ma różnicy prędkości pomiędzy naszym samochodem a pojazdem w zasięgu detekcyjnym.
- Gdy przy ruszaniu z miejsca inny pojazd pozostaje w zasięgu detekcyjnym.
- Na znacznej stromiźnie, bardzo krętej drodze lub na łączeniach nawierzchni.
- Na drodze o nieutwardzonej, wyboistej lub nierównej nawierzchni.
- Gdy różnica prędkości pomiędzy naszym samochodem a innym pojazdem nie jest stała.
- Gdy pojazd poruszający się sąsiednim pasem ruchu jest zbyt daleko, np. z powodu znacznej szerokości pasa lub jazdy jego skrajem.
- Gdy z tyłu zamontowany jest dodatkowy element, np. stelaż transportowy.
- Gdy jest zbyt duża różnica wysokości pomiędzy naszym samochodem a pojazdem znajdującym się w zasięgu detekcyjnym. (Pojazd niskopodwoziowy, sportowy itp.)

Umiejscowienie czujników

Czujniki układu umieszczone są po obu bokach nadwozia.

PRZYKŁAD



65T50300

⚠ OSTRZEŻENIE

Warunkiem prawidłowego działania czujników jest przestrzeganie poniższych zaleceń. Brak należytej dbałości o czujniki może być przyczyną ich awarii i błędów detekcji, co może doprowadzić do wypadku.

- **Utrzymywać w czystości powierzchnię tylnego zderzaka w okolicy czujników.**
- **Nie narażać tylnego zderzaka w okolicy czujników na znaczne obciążenia lub uderzenia.**
- **Nie umieszczać na tylnym zderzaku w okolicy czujników żądnych naklejek.**
- **Nie wprowadzać żadnych modyfikacji tylnego zderzaka w okolicy czujników. Uszkodzenie tylnego zderzaka lub odpryśnięcie z jego powierzchni powłoki lakierowej może być przyczyna usterki układu. W takim przypadku należy zwrócić się do autoryzowanej stacji obsługi SUZUKI lub specjalistycznego warsztatu.**

DO UŻYTKU WEWNĘTRZNEGO

Wyłączanie monitorowania martwych pól widoczności

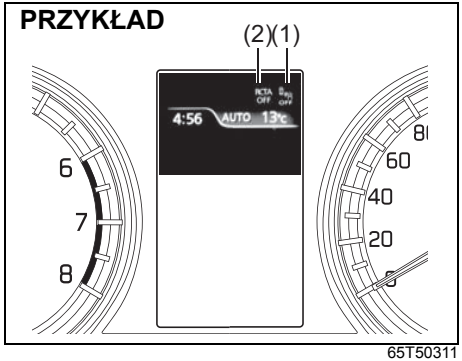

(1) Lampka sygnalizująca wyłączenie funkcji monitorowania martwych pól widoczności
(2) Lampka sygnalizująca wyłączenie funkcji ostrzegania o ruchu poprzecznym z tyłu

Monitorowanie martwych pól widoczności można wyłączyć w menu ustawień na wyświetlaczu informacyjnym. Szczegółowe informacje dotyczące obsługi wyświetlacza informacyjnego podane są pod hasłem „Ustawienia funkcyjne" w rozdziale „ZESPÓŁ WSKAŹNIKÓW". Gdy funkcja ta jest wyłączona, świeci się lampka sygnalizująca wyłączenie monitorowania martwych pól widoczności (1) oraz lampka sygnalizująca wyłączenie ostrzegania o ruchu poprzecznym z tyłu (2).

W wyszczególnionych poniżej sytuacjach błyska lampka sygnalizująca wyłączenie funkcji monitorowania martwych pól widoczności lub lampka sygnalizująca wyłączenie funkcji ostrzegania o ruchu poprzecznym z tyłu i odpowiednia funkcja nie działa.

- Gdy czujnik lub zderzak jest pokryty śniegiem, lodem lub błotem
- Gdy temperatura w okolicach czujnika jest zbyt wysoka lub zbyt niska
- Gdy uległa zmianie pozycja lub kierunek ustawienia czujnika
- Gdy napięcie akumulatora jest zbyt niskie

Błyskanie lub stałe świecenie się lampki może oznaczać usterkę tych funkcji. W takim przypadku należy zlecić jego sprawdzenie autoryzowanej stacji obsługi SUZUKI lub specjalistycznemu warsztatowi.

INFORMACJA:
Wyłączenie monitorowania martwych pól widoczności powoduje również wyłączenie wspomagania przy zmianie pasa ruchu oraz ostrzegania o ruchu poprzecznym z tyłu. Ostrzeganie o ruchu poprzecznym z tyłu można również wyłączyć bez wyłączania monitorowania martwych pól widoczności. Szczegółowe informacje podane są pod hasłem „Ostrzeganie o ruchu poprzecznym z tyłu (w niektórych wersjach)" w tym rozdziale.

DO UŻYTKU WEWNĘTRZNEGO

Komunikaty informacyjne i ostrzegawcze

Na wyświetlaczu informacyjnym pokazywane są ostrzeżenia i komunikaty sygnalizujące określone nieprawidłowości.

Komunikat	Lampka ostrzegawcza	Główna lampka ostrzegawcza	Dźwięk	Przyczyna i sposób działania
 74SB03005	Błyska  53SB3033	Błyska 	Krótki sygnał (pojedynczy sygnał z wewnętrznego sygnalizatora akustycznego)	Monitorowanie martwych pól widoczności i ostrzeganie o ruchu poprzecznym z tyłu zostały wstrzymane. Jeżeli po ponownym uruchomieniu silnika lub hybrydowego zespołu napędowego sygnalizacja ostrzegawcza się powtórzy, należy zlecić autoryzowanej stacji obsługi SUZUKI lub specjalistycznemu warsztatowi sprawdzenie samochodu.
 74SB03005	Błyska  53SB3033	Błyska 	Krótki sygnał (pojedynczy sygnał z wewnętrznego sygnalizatora akustycznego)	Monitorowanie martwych pól widoczności i ostrzeganie o ruchu poprzecznym z tyłu zostały wstrzymane z powodu zabrudzenia czujników lub zderzaka w ich okolicy. Usunąć zabrudzenia z czujnika i tylnego zderzaka w jego okolicy, a następnie ponownie uruchomić silnik lub hybrydowy zespół napędowy. Jeżeli sygnalizacja ostrzegawcza się powtórzy, należy zlecić autoryzowanej stacji obsługi SUZUKI lub specjalistycznemu warsztatowi sprawdzenie samochodu.
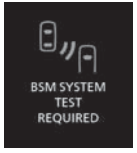 74SB03006	Błyska  53SB3033	Błyska 	Krótki sygnał (pojedynczy sygnał z wewnętrznego sygnalizatora akustycznego)	Możliwa usterka w układzie monitorowania martwych pól widoczności lub w układzie ostrzegania o ruchu poprzecznym z tyłu. Należy zlecić autoryzowanej stacji obsługi SUZUKI lub specjalistycznemu warsztatowi sprawdzenie samochodu.

DO UŻYTKU WEWNĘTRZNEGO

Ostrzeganie o ruchu poprzecznym z tyłu (w niektórych wersjach)

Funkcja ostrzegania o ruchu poprzecznym z tyłu (RCTA) sygnalizuje na wyświetlaczu informacyjnym oraz za pomocą dźwięku ostrzegawczego wykrycie zbliżającego się prostopadle z tyłu innego pojazdu. Funkcja ta działa podczas cofania.

⚠ OSTRZEŻENIE

- **Funkcja ostrzegania o ruchu poprzecznym z tyłu pełni rolę pomocniczą przy cofaniu, informując o zbliżaniu się innego pojazdu z lewej lub z prawej strony z tyłu. Jednak kierowca nie może zapominać o podstawowych zasadach bezpiecznego prowadzenia samochodu. Powinien kontrolować sytuację dookoła, patrząc bezpośrednio przez szyby i korzystając z lusterek wstecznych.**
- **Układ monitorujący ma określone ograniczenia i w niektórych sytuacjach drogowych może nie zadziałać prawidłowo. Nie należy nadmiernie polegać na działaniu układu i należy zawsze prowadzić samochód w sposób bezpieczny. Nadmierne poleganie na działaniu tej funkcji może doprowadzić do wypadku.**

Kierowca jest ostrzegany, gdy w trakcie cofania moduł detekcyjny wykryje z tyłu zbliżający się prostopadle inny pojazd. Wykrycie zbliżającego się pojazdu sygnalizowane jest sygnałem akustycznym w kabinie i obrazem na wyświetlaczu informacyjnym oraz błyskaniem lampki w zewnętrznym lusterku wstecznym.

PRZYKŁAD

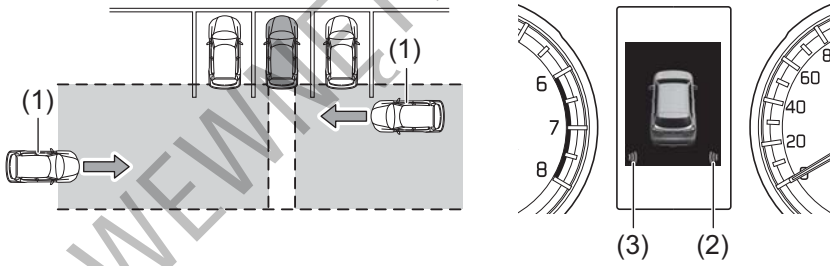

65T50641

(1) Zbliżający się pojazd
(2) Zbliżanie się od prawej strony z tyłu
(3) Zbliżanie się od lewej strony z tyłu

DO UŻYTKU WEWNĘTRZNEGO

Obszar detekcji
Wykrywane są pojazdy pojawiające się we wskazanych poniżej strefach.

PRZYKŁAD

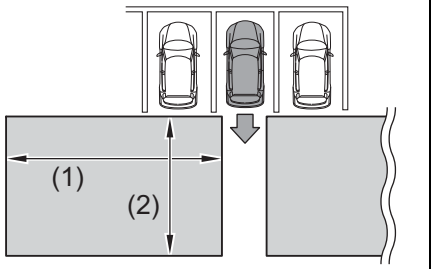

53SBB006

(1) 20 m
(2) 8 m

Warunki działania
Ostrzeganie o ruchu poprzecznym z tyłu działa, gdy spełnione są wszystkie wyszczególnione poniżej warunki.

- Nie świeci się lampka sygnalizująca wyłączenie funkcji monitorowania martwych pól widoczności.
- Nie świeci się lampka sygnalizująca wyłączenie funkcji ostrzegania o ruchu poprzecznym z tyłu.
- Dźwignia skrzyni biegów jest w położeniu „R” (biegu wstecznego).
- Prędkość cofania nie przekracza 8 km/h.
- Prędkość zbliżającego się pojazdu jest w zakresie od 3,6 do 90 km/h.

INFORMACJA:
- *Ostrzeganie o ruchu poprzecznym z tyłu można wyłączyć w menu ustawień na wyświetlaczu informacyjnym. Szczegółowe informacje dotyczące obsługi wyświetlacza informacyjnego podane są pod hasłem „Ustawienia funkcyjne” w rozdziale „ZESPÓŁ WSKAŹNIKÓW”.*
- *Wyłączenie funkcji monitorowania martwych pól widoczności powoduje również wyłączenie ostrzegania o ruchu poprzecznym z tyłu.*

Kiedy układ nie zadziała
Funkcja ostrzegania o ruchu poprzecznym z tyłu nie reaguje na wyszczególnione poniżej obiekty.
- Zbliżający się pojazd, który jest bezpośrednio z tyłu.
- Pojazd cofający z sąsiedniego miejsca parkingowego.
- Pojazd zasłonięty inną przeszkodą w stopniu uniemożliwiającym jego detekcję.
- Pojazd lub inny obiekt nieruchomy.*

PRZYKŁAD

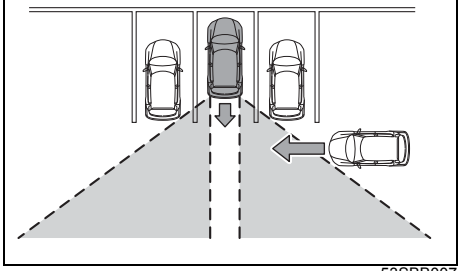

53SBB007

- Mały motocykl, rower, pieszy.*
- Pojazd oddalający się.

* W zależności od warunków detekcja może nastąpić.

DO UŻYTKU WEWNĘTRZNEGO

Kiedy układ może nie zadziałać prawidłowo

W wyszczególnionych poniżej sytuacjach ostrzeganie o ruchu poprzecznym z tyłu może nie zadziałać prawidłowo z powodu niepewnej detekcji.

- Gdy czujnik lub pobliskie okolice tylnego zderzaka pokrywają ciała obce, takie jak błoto, śnieg, lód itp. (Należy je usunąć.)
- W trudnych warunkach pogodowych, np. podczas obfitych opadów, w gęstej mgle lub zamieci.
- W warunkach ograniczonej widoczności do tyłu z powodu spalin, rozbryzgów wody bądź śniegu, zawiesin kropelkowych, wzniecanego pyłu lub dymu.
- Gdy czujnik ma zmienioną pozycję, np. z powodu silnego uderzenia bezpośrednio w niego lub w tylny zderzak.
- Gdy zbliżają się pojazdy jadące w krótkich odstępach jeden za drugim.
- Gdy zbliżający się pojazd ma dużą prędkość.
- Gdy pojazd jest ustawiony pod niewielkim kątem.
- Gdy napięcie akumulatora jest nieprawidłowe.
- Gdy temperatura w okolicach czujnika jest zbyt wysoka lub zbyt niska.

PRZYKŁAD

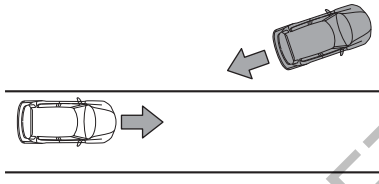

53SBB008

Umiejscowienie czujników

Szczegółowe informacje podane są pod hasłem „Umiejscowienie czujników” w punkcie „Monitorowanie martwych pól widoczności (w niektórych wersjach)” w tym rozdziale.

Wyłączanie funkcji ostrzegania o ruchu poprzecznym z tyłu

Szczegółowe informacje podane są pod hasłem „Wyłączanie monitorowania martwych pól widoczności” w punkcie „Monitorowanie martwych pól widoczności (w niektórych wersjach)” w tym rozdziale.

Komunikaty informacyjne i ostrzegawcze

Na wyświetlaczu informacyjnym pokazywane są komunikaty sygnalizujące określone nieprawidłowości w układzie monitorowania martwych pól widoczności (BSM). Szczegółowe informacje podane są pod hasłem „Komunikaty informacyjne i ostrzegawcze” w punkcie „Monitorowanie martwych pól widoczności (w niektórych wersjach)” w tym rozdziale.

DO UŻYTKU WEWNĘTRZNEGO

Zespół kamer 360° (w niektórych wersjach)

Funkcja 360-stopniowego widoku wokół samochodu wyświetla na ekranie systemu multimedialnego obraz otoczenia pojazdu, przekazywany przez kamerę czołową, kamery boczne oraz kamerę tylną. Zwiększa w ten sposób pole widzenia kierowcy podczas manewru parkowania, wymijania innego pojazdu w ciasnym miejscu lub włączania się do ruchu w warunkach ograniczonej widoczności z boku.

- Wymagany jest system multimedialny współpracujący z zespołem kamer 360°.

Rozmieszczenie kamer

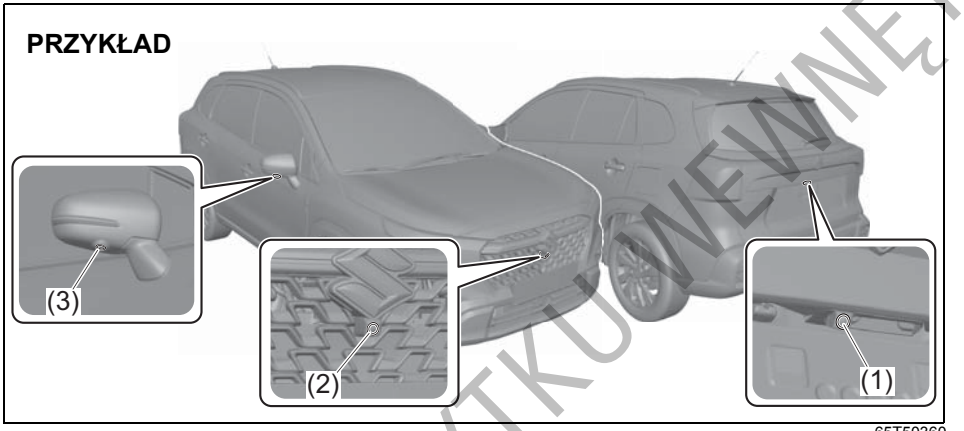

65T50360

(1) Kamera tylna
(2) Kamera czołowa
(3) Kamera boczna (w spodniej części zewnętrznego lusterka wstecznego)

- Kamery przedstawione na powyższej ilustracji stanowią typowy przykład; rzeczywista konfiguracja urządzeń uzależniona jest od specyfikacji samochodu.

DO UŻYTKU WEWNĘTRZNEGO

⚠ OSTRZEŻENIE

- **Możliwość wyświetlenia 360-stopniowego widoku wokół samochodu nie zwalnia kierowcy z obowiązku zachowania należytej ostrożności. Obraz z zespołu kamer 360° należy traktować wyłącznie pomocniczo.**
- **Obraz przekazywany przez zespół kamer 360° podlega pewnym ograniczeniom i niekiedy może nie ujawnić obecności pieszego lub przeszkody. Należy jechać powoli, kontrolując wzrokowo sytuację z tyłu i wokół samochodu, patrząc bezpośrednio przez szyby i korzystając z lusterek wstecznych. Prowadzenie samochodu wyłącznie na podstawie wyświetlanego widoku z zespołu kamer 360° może doprowadzić do wypadku.**
- **Kamery są precyzyjnymi urządzeniami. Nie należy ich obciążać, rozmontowywać ani poddawać jakimkolwiek przeróbkom. Nie należy ich również polewać gorącą wodą ani skrobać w celu np. oczyszczenia z błota lub przymarzniętego śniegu. Groziłoby to uszkodzeniem kamer i w efekcie ich awarią oraz pożarem.**
- **Nie należy korzystać z obrazu z zespołu kamer 360° przy złożonych zewnętrznych lusterkach wstecznych lub niezamkniętych przednich drzwiach bądź drzwiach bagażnika. Widok otoczenia samochodu może być nieprawidłowo wyświetlany i może dojść do wypadku.**

UWAGA

Długotrwałe wyświetlanie widoku z zespołu kamer 360° przy niepracującym silniku lub hybrydowym zespole napędowym grozi rozładowaniem akumulatora kwasowo-ołowiowego. Nie należy zbyt długo korzystać z zespołu kamer 360° przy niepracującym silniku lub hybrydowym zespole napędowym.

INFORMACJA:

- *Przy złożonych zewnętrznych lusterkach wstecznych, włączenie obrazu z kamer powoduje wyświetlenie na ekranie obrazu (1).*
- *Wyświetlane na ekranie linie obrysowe mogą mieć rozstaw większy niż rzeczywista szerokość tego samochodu. Należy bezpośrednio kontrolować sytuację wokół samochodu.*

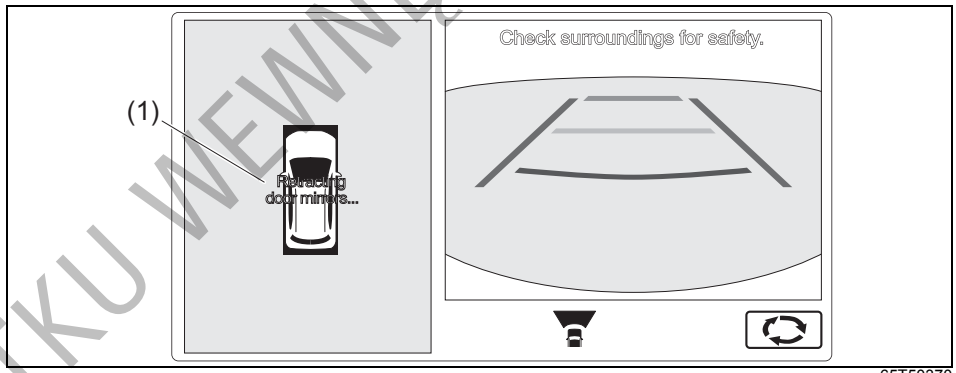

65T50370

DO UŻYTKU WEWNĘTRZNEGO

Korzystanie z zespołu kamer 360°

Widok różnokierunkowy
Zespół kamer 360° wizualizuje najbliższe otoczenie w widoku z zewnątrz samochodu lub w widoku z jego wnętrza.

1) Przyciskiem rozruchu przełączyć w stan „ON”.
2) Po wyświetleniu ekranu początkowego pojawia się widok w trybie różnokierunkowym.

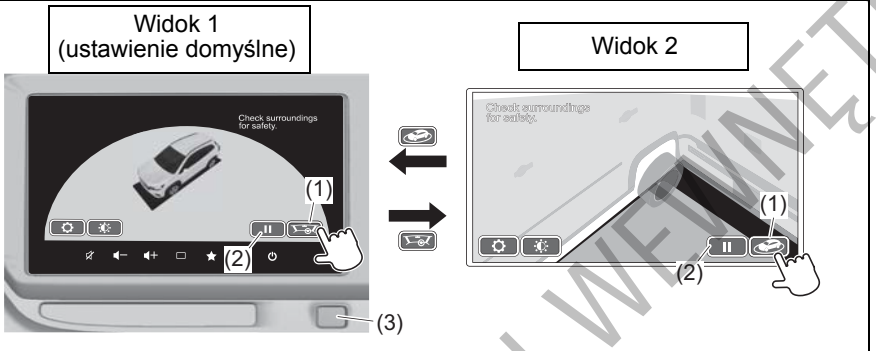

65T50380

3) W celu przełączenia z widoku bieżącego na inny należy dotknąć przycisku ekranowego (1). Dotknięcie przycisku wstrzymania/wznowienia (2) zatrzymuje rotację w widoku różnokierunkowym. Ponowne dotknięcie przycisku (2) wznawia rotację w widoku różnokierunkowym.

INFORMACJA:
- *Wersje z mechaniczną skrzynią biegów: Naciśnięcie przycisku (3) przełącza na widok różnokierunkowy, gdy spełnione są wszystkie wyszczególnione poniżej warunki.*
  - *Dźwignia skrzyni biegów nie jest w położeniu „R”.*
  - *Uruchomiony jest hamulec postojowy.*
  - *Prędkość samochodu nie przekracza 3 km/h.*
- *Wersje z automatyczną skrzynią biegów: Naciśnięcie przycisku* (3)*, gdy dźwignia skrzyni biegów jest w położeniu „P”, powoduje wyświetlenie widoku różnokierunkowego.*
- *Obraz pokazywany w trybie widoku różnokierunkowego.można zmienić w ustawieniach konfiguracyjnych.*
- *Naciśnięcie przycisku widoku z kamer* (3) *w trakcie pokazywania ekranu początkowego nie spowoduje przełączenia standardowo wyświetlanego widoku różnokierunkowego na inny.*
- *Gdy przyciskiem rozruchu wybrany jest stan „ACC”, widok różnokierunkowy nie jest wyświetlany.*

DO UŻYTKU WEWNĘTRZNEGO

Wyświetlenie obrazu sytuacji z przodu samochodu

1) Przyciskiem rozruchu przełączyć w stan „ON”.
2) Wersje z mechaniczną skrzynią biegów: *Ustawić dźwignię skrzyni biegów w położeniu innym niż „R”.*
   Wersje z automatyczną skrzynią biegów: Ustawić dźwignię skrzyni biegów w położeniu „N”, „D” lub „L”.
3) Nacisnąć przycisk obrazu z kamer (1). Pojawi się widok z góry z widokiem do przodu (ustawienie domyślne).
4) Dotknięcie przycisku (2) przełącza pomiędzy następującymi widokami:

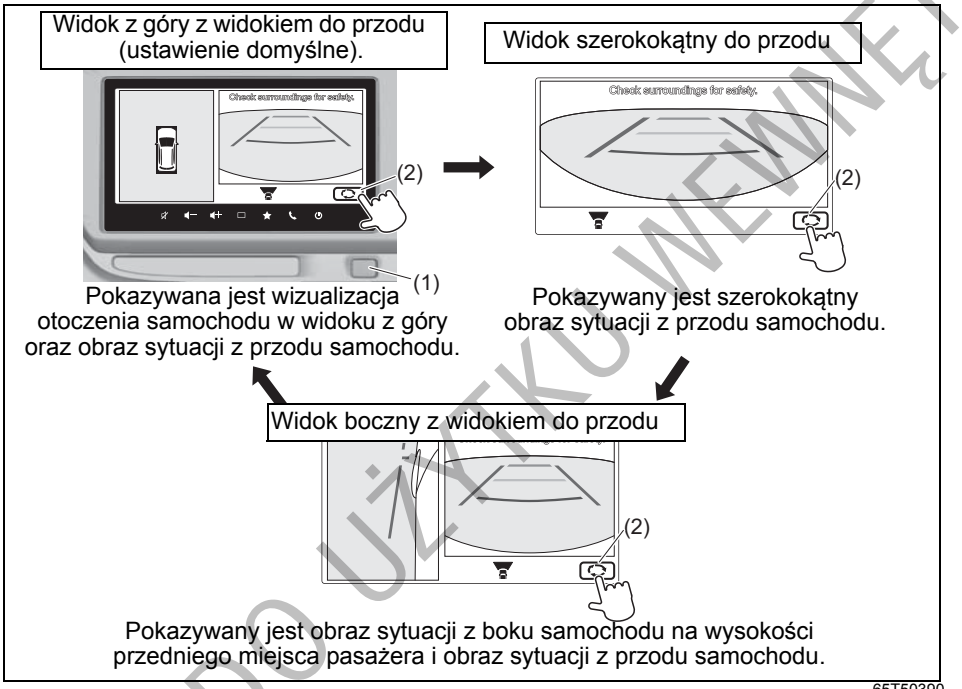

65T50390

- Naciśnięcie przycisku obrazu z kamer (1) powoduje powrót do poprzedniego ekranu.
- W następujących sytuacjach powrót do poprzedniego ekranu nastąpi w sposób samoczynny, bez naciskania przycisku (1):
  – Po upływie 3 minut od naciśnięcia przycisku obrazu z kamer (1).
  – W przypadku użycia innej funkcji systemu multimedialnego.
  – Po przekroczeniu prędkości jazdy 10 km/h.
- Gdy prędkość jazdy przekracza 10 km/h, naciśnięcie przycisku obrazu z kamer (1) pozwala wyświetlić jedynie widok boczny w lewej części ekranu. Gdy prędkość jazdy spadnie do 10 km/h lub poniżej tej wartości, wyświetlony zostanie widok do przodu.

INFORMACJA:

- Wersje z mechaniczną skrzynią biegów: *Widok do przodu zostanie wyświetlony, gdy spełnione są wszystkie wyszczególnione poniżej warunki.*
  – *Dźwignia skrzyni biegów nie jest w położeniu „R”*
  – *Hamulec postojowy jest zwolniony*
  – *Prędkość jazdy przekracza ok. 3 km/h*
- *Regulacja obrazu oraz wybór dotyczący ekranu początkowego opisane są pod hasłem „Ustawienia wyświetlania” w dalszej części tego rozdziału.*
- *Gdy przyciskiem rozruchu wybrany jest stan „ACC”, obraz z kamer nie jest wyświetlany.*

DO UŻYTKU WEWNĘTRZNEGO

Wyświetlenie obrazu sytuacji z tyłu samochodu

1) Przyciskiem rozruchu przełączyć w stan „ON”.
2) Ustawić dźwignię skrzyni biegów w położeniu „R”. Pojawi się widok z góry z widokiem do tyłu (ustawienie domyślne).
3) Dotknięcie przycisku (1) przełącza pomiędzy następującymi widokami:

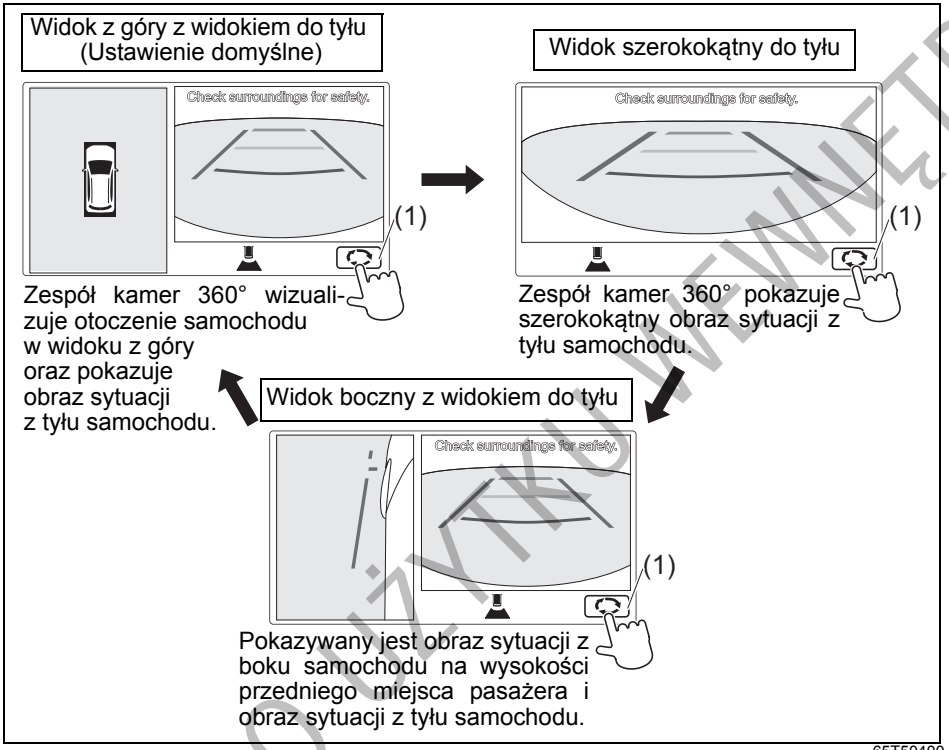

65T50400

Wersje z mechaniczną skrzynią biegów:

- Przestawienie dźwigni skrzyni biegów z położenia „R” w inne położenie powoduje automatyczne wyświetlenie obrazu z kamery.
- Gdy spełnione są wszystkie wyszczególnione poniżej warunki, zostanie wyświetlony ekran funkcyjny systemu multimedialnego.
  – Dźwignia skrzyni biegów została przestawiona z położenia „R” w inne położenie.
  – Uruchomiony jest hamulec postojowy.
  – Prędkość samochodu nie przekracza 3 km/h.

Wersje z automatyczną skrzynią biegów:

- Przestawienie dźwigni skrzyni biegów z położenia „R” w położenie inne niż „P” powoduje automatyczne wyświetlenie obrazu z kamery.
- Przestawienie dźwigni skrzyni biegów z położenia „R” w położenie „P” powoduje wyświetlenie ekranu funkcyjnego systemu multimedialnego.

INFORMACJA:

- *Widok do tyłu z zespołu kamer 360° ma pierwszeństwo względem wszystkich innych wyświetlanych obrazów. Jednak w przypadku uruchomienia innej funkcji systemu multimedialnego, widok do tyłu przestanie być pokazywany.*
- *Regulacja obrazu oraz wybór dotyczący ekranu początkowego opisane są pod hasłem „Ustawienia wyświetlania” w dalszej części tego rozdziału.*

DO UŻYTKU WEWNĘTRZNEGO

- *Gdy przyciskiem rozruchu wybrany jest stan „ACC”, obraz z kamer nie jest wyświetlany.*

Sygnalizowanie nieprawidłowego stanu

W przypadku wystąpienia nieprawidłowości w układzie kamer, na ekranie pojawi się pokazany poniżej symbol.
Należy zlecić autoryzowanej stacji obsługi SUZUKI lub specjalistycznemu warsztatowi sprawdzenie układu kamer.

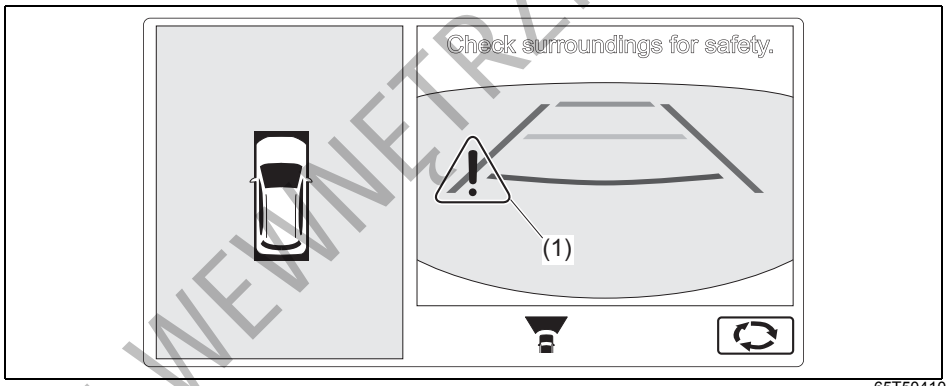

65T50410

(1) Symbol nieprawidłowości w układzie kamer

DO UŻYTKU WEWNĘTRZNEGO

Znaczenie elementów graficznych wyświetlanych na ekranie
Na obraz widoczny na ekranie nakładane są opisane poniżej linie pomocnicze i wirtualne przyciski sterujące.
Linie pomocnicze podpowiadają kierowcy sposób działania.

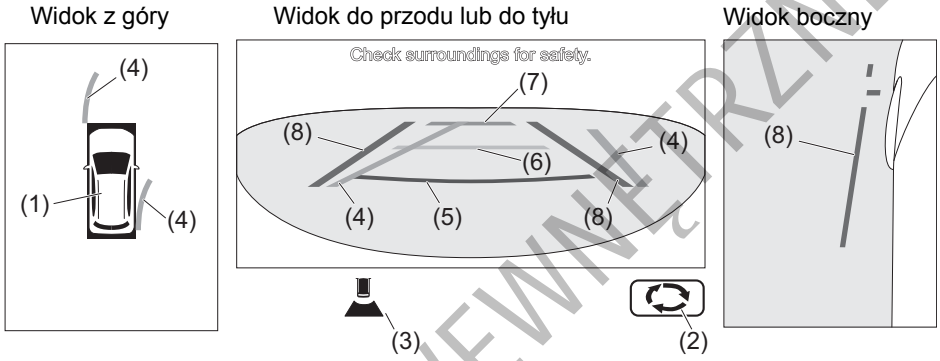

65T50420

- Elementy graficzne przedstawione na powyższej ilustracji stanowią typowy przykład; ich wygląd i układ zależne są od specyfikacji samochodu.

Poz.	Wyświetlany element	Znaczenie
(1)		Obrazuje położenie samochodu.
(2)		Dotknięcie tego przycisku ekranowego przełącza pokazywany widok.

DO UŻYTKU WEWNĘTRZNEGO

Poz.	Wyświetlany element	Znaczenie
(3)	 	Potwierdzenie braku ostrzeżeń o ruchu poprzecznym z przodu i z tyłu.

Poz.	Kolor na ekranie	Nazwa elementu	Znaczenie
(4)	Zielony	Linia kursowa	Poruszając się wraz z obrotem kierownicy, linia ta pokazuje przewidywany tor ruchu samochodu przemieszczającego się do przodu lub do tyłu. *
(5)	Czerwony	Linia dystansowa	Linia wyznaczająca odległość około 0,5 m do przodu lub do tyłu od środka zewnętrznej krawędzi zderzaka przedniego lub tylnego.
(6)	Żółty		Linia wyznaczająca odległość około 1 m do przodu lub do tyłu od środka zewnętrznej krawędzi zderzaka przedniego lub tylnego.
(7)	Jasnoniebieski		Linia wyznaczająca odległość około 2 m do przodu lub do tyłu od środka zewnętrznej krawędzi zderzaka przedniego lub tylnego.

*: Gdy kierownica ustawiona jest do jazdy na wprost, widok z góry oraz linie kursowe nie są pokazywane.

DO UŻYTKU WEWNĘTRZNEGO

Poz.	Kolor na ekranie	Nazwa elementu	Znaczenie
(8)	Fioletowy	Linia bocznego obrysu samochodu (pionowa)	Linia ta obrazuje z niewielkim zapasem szerokość samochodu (łącznie z zewnętrznymi lusterkami wstecznymi).
		Linia bocznego obrysu samochodu (pozioma)	Linia ta obrazuje położenie najbardziej wysuniętego do przodu elementu samochodu.

- Ze względu na to, że wyświetlane linie pomocnicze odnoszą się do poziomu podłoża, odległości do przeszkody (np. zaparkowanego innego pojazdu) nie są odzwierciedlane w sposób precyzyjny. Ponieważ widok z góry jest przetworzonym obrazem odniesionym do poziomu płaskiego podłoża, położenie przeszkód znajdujących się wyżej (np. zderzaka innego pojazdu) nie jest odzwierciedlane w sposób precyzyjny.
- Formujące trapezowy zarys linie dystansowe wraz z liniami obrysowymi mają charakter przybliżony, a na ich precyzję wpływ mają rzeczywiste położenie i gabaryty samochodu.
- Modyfikacja zawieszenia tego samochodu lub założenie ogumienia o rozmiarze innym niż zalecany fabrycznie spowoduje błędne pokazywanie linii pomocniczych i widoku z góry.

DO UŻYTKU WEWNĘTRZNEGO

⚠ PRZESTROGA

- **Widok z góry stanowi wirtualną wizualizację, tworzoną przez połączenie i odpowiednie przetworzenie obrazów z kamer umieszczonych w zewnętrznych lusterkach wstecznych oraz z przodu i z tyłu samochodu. Z tego powodu na obrazie widoku z góry mogą wystąpić następujące efekty:**
  - **– Obiekt przestrzenny wydaje się leżeć.**
  - **– Obiekt przestrzenny znajdujący się ponad poziomem podłoża wydaje się być bardziej oddalony lub jest niewidoczny.**
  - **– Obiekt przestrzenny pionowy jest częściowo niewidoczny lub jego położenie jest błędne.**
- **Obiekt przestrzenny widoczny w widoku do przodu lub do tyłu może nie zostać pokazany na ekranie widoku z góry.**
- **Pokazywane w widoku z góry linie na jezdni mogą być ustawione pod innym kątem względem brzegów ekranu lub mogą być zakrzywione. Im są bardziej oddalone od samochodu, tym zniekształcenie obrazu tych linii jest większe.**
- **W przypadku nieprawidłowego ustawienia kamery przekazywane obrazy lub nanoszone na nie linie pomocnicze mogą być w niewłaściwych pozycjach. Należy zlecić autoryzowanej stacji obsługi SUZUKI lub specjalistycznemu warsztatowi sprawdzenie danej kamery.**
- **W przypadku pokrytej śniegiem lub śliskiej nawierzchni pomocnicze linie kursowe mogą nie odzwierciedlać rzeczywistego toru jazdy.**
- **Pokazywany w widoku z góry symbol samochodu jest grafiką komputerową, niezwiązaną kolorem, kształtem ani wielkością z rzeczywistym samochodem. Z tego powodu może niedokładnie odzwierciedlać rzeczywiste położenie samochodu względem drogi lub przeszkód.**
- **W widoku z góry jasność obrazu z poszczególnych kamer może być różna w zależności od warunków oświetlenia.**
- **Po przełączeniu na inny widok, jego wyświetlenie może następować z opóźnieniem. Do czasu pełnego wyświetlenia widoku z zespołu kamer 360° obraz na ekranie może być zniekształcony.**
- **W zespole kamer 360° zastosowane są specjalnego rodzaju obiektywy. Ich specyfika powoduje, że pokazywane na ekranie odległości mogą niedokładnie odzwierciedlać rzeczywistą sytuację, a kształty obiektów mogą być zdeformowane. Im są bardziej oddalone od samochodu, tym tendencja ta jest silniejsza.**
- **Ze względu na to, że widok szerokokątny obejmuje szeroką panoramę, obraz jest znacznie zniekształcony. Ponadto odległości pokazywane w widoku szerokokątnym wydają się inne niż w rzeczywistości.**

INFORMACJA:
W przypadku użycia innej funkcji systemu multimedialnego lub wystąpienia nieprawidłowego stanu ekranu dotykowego, przyciski ekranowe nie działają. W takiej sytuacji należy chwilę zaczekać. Ewentualnie naciskając przycisk obrazu z kamer powrócić do poprzedniego ekranu, a następnie ponownie nacisnąć ten przycisk, po czym funkcje dotykowe powinny wznowić działanie.
Jeżeli powyższe czynności nie przywrócą działania przycisków ekranowych, należy skonsultować się z autoryzowaną stacją obsługi SUZUKI lub specjalistycznym warsztatem.

DO UŻYTKU WEWNĘTRZNEGO

Rozbieżności pomiędzy obrazem na ekranie a rzeczywistą sytuacją
Położenia i odległości pokazywane przez linie pomocnicze na ekranie uzależnione są od liczby pasażerów, obciążenia samochodu oraz nachylenia podłoża i jego nawierzchni. Należy również przez bezpośrednią obserwację kontrolować sytuację wokół samochodu.

Gdy podłoże w kierunku ruchu jest nachylone do góry
Linie dystansowe są bliżej samochodu niż wynikałoby to z rzeczywistej odległości.

Widok do tyłu (przykład):

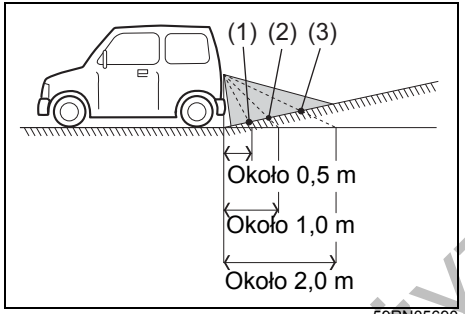

59RN05690

(1) Punkt wskazywany czerwoną linią dystansową (symbolizującą odległość około 0,5 m)
(2) Punkt wskazywany żółtą linią dystansową (symbolizującą odległość około 1,0 m)
(3) Punkt wskazywany jasnoniebieską linią dystansową (symbolizującą odległość około 2,0 m)

Gdy podłoże w kierunku ruchu jest nachylone do dołu
Linie dystansowe są dalej od samochodu niż wynikałoby to z rzeczywistej odległości.

Widok do tyłu (przykład):

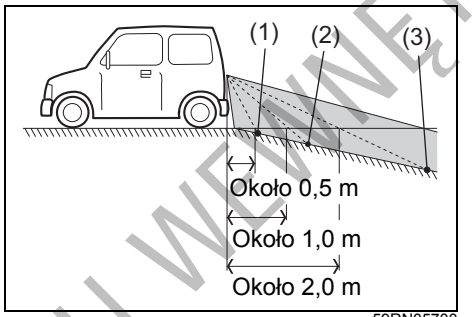

59RN05700

(1) Punkt wskazywany czerwoną linią dystansową (symbolizującą odległość około 0,5 m)
(2) Punkt wskazywany żółtą linią dystansową (symbolizującą odległość około 1,0 m)
(3) Punkt wskazywany jasnoniebieską linią dystansową (symbolizującą odległość około 2,0 m)

Gdy w pobliżu znajduje się obiekt przestrzenny
W takiej sytuacji pokazywana odległość do tego typu obiektu może odbiegać od rzeczywistego dystansu.

Przykład 1:

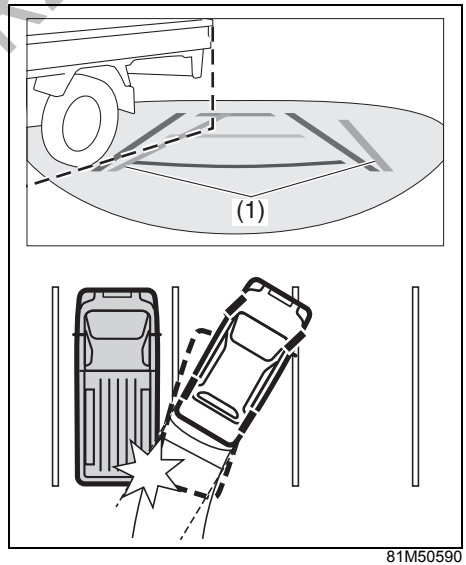

81M50590

W sytuacji przedstawionej na ilustracji linia kursowa (1) nie dotyka nadwozia pojazdu ciężarowego. Jednak w rzeczywistości może dojść do kolizji, ponieważ nadwozie pojazdu ciężarowego wystaje ponad nasz tor jazdy.

DO UŻYTKU WEWNĘTRZNEGO

Przykład 2:

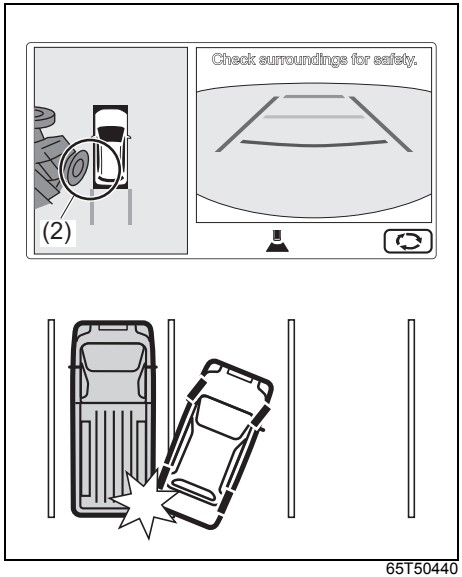

65T50440

W przedstawionym na ilustracji widoku z góry (2) jest pewien odstęp pomiędzy naszym samochodem a pojazdem ciężarowym. Jednak rzeczywista odległość jest mniejsza od pokazywanej i może dojść do kolizji.

Obszary widoczne na ekranie

- Obszary widoczne na ekranie zilustrowane są w punkcie „Obszar obejmowany przez zespół kamer 360°". Jednak nie są widoczne obszary przy przednim i tylnym zderzaku oraz bezpośrednio pod nimi.
- Nie są pokazywane obszary położone powyżej kamer. W przypadku przeszkody wysokiej lub z wystającą górną częścią, np. znaku drogowego, jej górny fragment nie będzie widoczny na ekranie.
- Odległości na obrazie z zespołu kamer 360° wydają się być inne niż są w rzeczywistości.
- Widoczna na ekranie przeszkoda, np. zaparkowany pojazd, do którego zbliża się nasz samochód, może wydawać się być w innej odległości niż jest w rzeczywistości.
- Wyświetlany na ekranie obraz sytuacji z tyłu samochodu może być odwrócony, na wzór obrazu widocznego w lusterkach wstecznych.
- Kamery czołowa i tylna zamontowane są w miejscach położonych nieco w bok od osi środkowej samochodu, co powoduje minimalne przesunięcie widoków do przodu i do tyłu.

Obszar obejmowany przez zespół kamer 360°

⚠ PRZESTROGA

Pewne obszary stanowią tzw. martwe pola i nie są widoczne na ekranie. Należy również przez bezpośrednią obserwację kontrolować sytuację wokół samochodu.

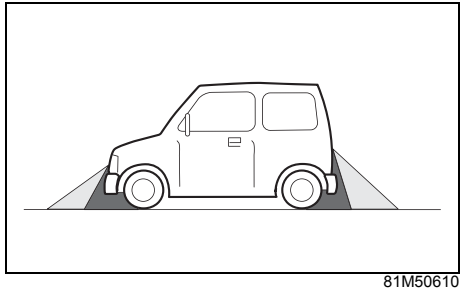

81M50610

- Zaznaczone na poniższej ilustracji obszary pod przednim i tylnym zderzakiem oraz fragmenty podłoża nie są widoczne na ekranie.

DO UŻYTKU WEWNĘTRZNEGO

PRZYKŁAD

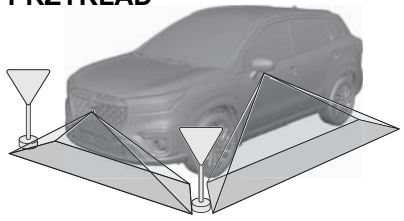

65T50450

- Obiekty położone blisko skraju obszaru obejmowanego przez kamerę oraz obiekty znajdujące się powyżej poziomu podłoża mogą nie zostać uwidocznione na ekranie.

INFORMACJA:
- *Obraz z zespołu kamer 360° może nie oddawać precyzyjnie rzeczywistych kolorów.*
- *Obraz obiektu ruchomego może być podwójny.*
- *W wyszczególnionych poniżej sytuacjach obraz z zespołu kamer 360° może być mniej wyraźny. Jednak nie jest to objaw usterki.*
  - *Nocą, podczas deszczu lub w zaciemnionym miejscu*
  - *Gdy na skutek oddziaływania promieni słonecznych lub niskiej temperatury otoczenia okolice kamery są gorące lub bardzo zimne, bądź gdy w warunkach wysokiej wilgotności lub opadów deszczu obiektyw kamery jest zaparowany*
  - *Gdy do obiektywu wpada ostre światło (na ekranie mogą być widoczne białe pionowe smugi)*
  - *W świetle jarzeniowym (obraz na ekranie może migotać)*
  - *Przy niskiej temperaturze otoczenia (obraz na ekranie może być ciemny)*
  - *Przy długotrwałym postoju samochodu z pracującym silnikiem lub hybrydowym zespołem napędowym (mogą pojawić się zakłócenia obrazu na ekranie)*
  - *Gdy obiektyw jest zabrudzony bądź pokryty śniegiem lub kroplami deszczu*

Zmiana ustawień konfiguracyjnych
Można wyregulować parametry wyświetlania, jak również zmienić ustawienia konfiguracyjne dla obrazu z zespołu kamer 360° oraz dla funkcji monitorowania ruchu poprzecznego z przodu i z tyłu.

⚠ OSTRZEŻENIE

W celu uniknięcia ryzyka wypadku, zmiany ustawień należy dokonywać w bezpiecznym miejscu, zapewniającym wolną przestrzeń wokół samochodu.
Nie należy tego czynić, gdy w pobliżu samochodu znajdują się jakiekolwiek obiekty.

UWAGA

Długotrwałe wprowadzanie zmian w ustawieniach konfiguracyjnych przy niepracującym silniku lub hybrydowym zespole napędowym grozi rozładowaniem akumulatora kwasowo-ołowiowego.
Ustawienia konfiguracyjne należy modyfikować przy pracującym silniku lub hybrydowym zespole napędowym.

DO UŻYTKU WEWNĘTRZNEGO

Regulacja obrazu
W celu wyregulowania wyświetlanego obrazu należy wykonać następujące działania:
1) Uruchomić z pełną siłą hamulec postojowy.
2) Przyciskiem rozruchu przełączyć w stan „ON”.

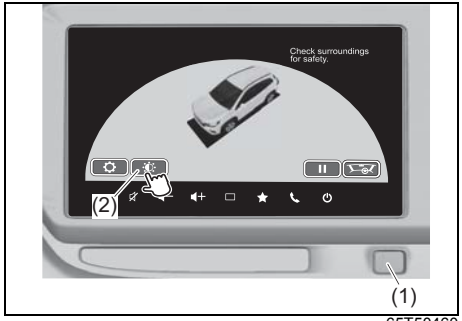

65T50460

3) Po wyświetleniu ekranu początkowego nacisnąć przycisk obrazu z kamer (1).
4) Pojawi się obraz dla widoku różnokierunkowego 3D. Nacisnąć przycisk (2) w celu wyregulowania wyświetlanego obrazu.
5) Ustawić jasność i kontrastowość obrazu stosownie do własnych upodobań.

INFORMACJA:
- *Wartości liczbowe odpowiadające nastawionej jasności uzależnione są od tego, czy włączone są światła główne samochodu.*
- *Szczegółowe informacje podane są w instrukcji obsługi systemu multimedialnego.*

Zmiana ustawień konfiguracyjnych obrazu z zespołu kamer 360° oraz funkcji monitorowania ruchu poprzecznego z przodu i z tyłu.
W celu zmiany ustawień konfiguracyjnych należy wykonać następujące działania:
1) Uruchomić z pełną siłą hamulec postojowy.
2) Przyciskiem rozruchu przełączyć w stan „ON”.

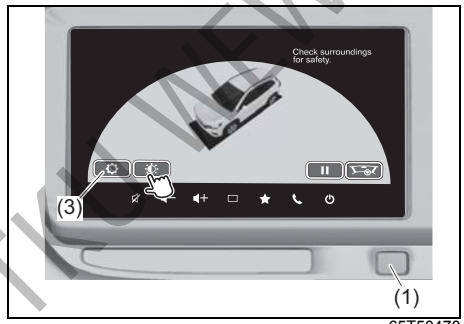

65T50470

3) Po wyświetleniu ekranu początkowego nacisnąć przycisk obrazu z kamer (1).
4) Pojawi się obraz dla widoku różnokierunkowego 3D. Nacisnąć przycisk (3) w celu przejścia do wprowadzania zmian w ustawieniach.

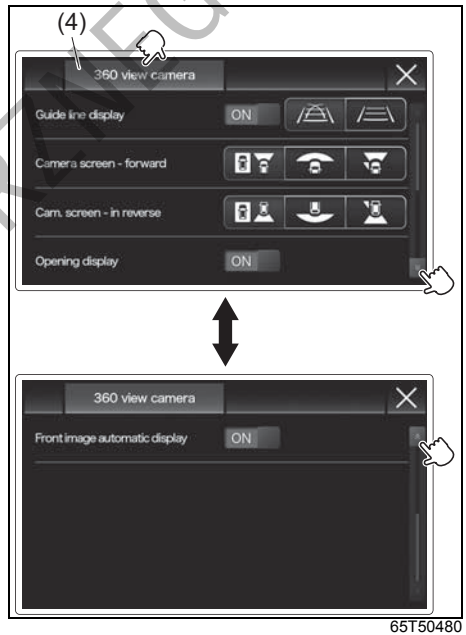

65T50480

5) Dotknąć pola (4) w celu przejścia do wprowadzania zmian w ustawieniach konfiguracyjnych dla obrazu z zespołu kamer 360°. Zmienić ustawienie stosownie do potrzeb. Dotykając ⌄⌄ lub ⌃⌃ można przełączać wyświetlane strony.
- Elementy graficzne przedstawione na powyższej ilustracji stanowią typowy przykład; ich wygląd i układ zależne są od specyfikacji samochodu.

DO UŻYTKU WEWNĘTRZNEGO

Wskazanie	Funkcja
 59RN05500	Można wybrać sposób pokazywania linii pomocniczych: • Brak linii pomocniczych • Wyświetlanie linii pomocniczych zmieniających położenie wraz z obrotem kierownicy • Wyświetlanie nieruchomych linii pomocniczych
 59RN05510	Można wybrać spośród następujących konfiguracji widoku do przodu: • Widok z góry z widokiem do przodu (ustawienie domyślne). • Widok szerokokątny do przodu • Widok boczny z widokiem do przodu
 59RN05520	Można wybrać spośród następujących konfiguracji widoku do tyłu: • Widok z góry z widokiem do tyłu (ustawienie domyślne). • Widok szerokokątny do tyłu • Widok boczny z widokiem do tyłu
 59RN05530	Można włączyć lub wyłączyć automatyczne pokazywanie widoku różnokierunkowego 3D jako obrazu startowego.
 59RN05540	Wersje z mechaniczną skrzynią biegów: Można włączyć lub wyłączyć automatyczne wyświetlanie obrazu z kamery po przestawieniu dźwigni skrzyni biegów z położenia „R” w inne położenie. Wersje z automatyczną skrzynią biegów: Można włączyć lub wyłączyć automatyczne wyświetlanie obrazu z kamery po przestawieniu dźwigni skrzyni biegów z położenia „R” w położenie inne niż „P”.

DO UŻYTKU WEWNĘTRZNEGO

Uwagi dotyczące kamer monitorujących

⚠ PRZESTROGA

Uderzenie w kamerę lub jej okolice może spowodować wyświetlanie nieprawidłowego obrazu. Należy zlecić autoryzowanej stacji obsługi SUZUKI lub specjalistycznemu warsztatowi sprawdzenie danej kamery.

UWAGA

Rozmontowanie kamery grozi jej awarią lub uszkodzeniem, np. utratą wodoszczelności. Nie demontować, nie rozmontowywać ani nie modyfikować kamery.

INFORMACJA:

- *W przypadku wymiany kamery na nową konieczna jest regulacja jej ustawienia. Regulację ustawienia należy zlecić autoryzowanej stacji obsługi SUZUKI lub specjalistycznemu warsztatowi.*
- *Nie mocować do kamery ani w jej okolicach żadnych obiektów, które mogłyby ograniczyć jej funkcjonowanie. Niedopuszczalne jest mocowanie tablicy rejestracyjnej z dodatkowym podświetleniem.*

W razie podejrzenia usterki kamery

Gdy zostanie wyświetlony symbol usterki
Pojawienie się na ekranie symbolu ⚠ sygnalizuje wystąpienie nieprawidłowości w układzie kamer.

- Jeżeli symbol ten nie zniknie, należy zlecić autoryzowanej stacji obsługi SUZUKI lub specjalistycznemu warsztatowi sprawdzenie układu kamer.

Niska jakość obrazu z zespołu kamer 360°

- Zabrudzenie obiektywu kamery może spowodować obniżoną czytelność przekazywanego obrazu. Przywierające do obiektywu krople wody, śnieg lub zabrudzenia należy zmyć wodą, a następnie wytrzeć obiektyw miękką ściereczką. Gdy obiektyw jest silnie zabrudzony bądź jest pokryty woskiem, użyć łagodnego detergentu.
- Gdy do obiektywu kamery wpadają intensywne refleksy słoneczne lub silny strumień światła z reflektorów pojazdu z tyłu, na ekranie mogą być widoczne białe smugi lub obraz może być mało czytelny. Jednak nie jest to objaw usterki.

Nieprawidłowe ustawienie obrazu i linii prowadzących
W wyszczególnionej poniżej sytuacji obraz i linie prowadzące będą nieprawidłowo ustawione. Jednak nie jest to objaw usterki.

- Samochód jest przechylony na skutek obciążenia pasażerami lub bagażem.

DO UŻYTKU WEWNĘTRZNEGO

Informacje licencyjne

Oprogramowanie zespołu kamer 360° zawiera również moduły z otwartym kodem źródłowym. Poniżej przedstawione związane z nimi informacje licencyjne.

[T-Kernel]

This Product uses the Source Code of T-Kernel under T-License granted by the T-Engine Forum (www.tron.org).

[OpenGL ES]

SGI FREE SOFTWARE LICENSE B (Version 2.0, Sept. 18, 2008)

Copyright (C) [dates of first publication] Silicon Graphics, Inc. All Rights Reserved.
Permission is hereby granted, free of charge, to any person obtaining a copy of this software and associated documentation files (the “Software”), to deal in the Software without restriction, including without limitation the rights to use, copy, modify, merge, publish, distribute, sublicense, and/or sell copies of the Software, and to permit persons to whom the Software is furnished to do so, subject to the following conditions:

The above copyright notice including the dates of first publication and either this permission notice or a reference to http://oss.sgi.com/projects/FreeB/ shall be included in all copies or substantial portions of the Software.

THE SOFTWARE IS PROVIDED "AS IS", WITHOUT WARRANTY OF ANY KIND, EXPRESS OR IMPLIED, INCLUDING BUT NOT LIMITED TO THE WARRANTIES OF MERCHANTABILITY, FITNESS FOR A PARTICULAR PURPOSE AND NONINFRINGEMENT. IN NO EVENT SHALL SILICON GRAPHICS, INC. BE LIABLE FOR ANY CLAIM, DAMAGES OR OTHER LIABILITY, WHETHER IN AN ACTION OF CONTRACT, TORT OR OTHERWISE, ARISING FROM, OUT OF OR IN CONNECTION WITH THE SOFTWARE OR THE USE OR OTHER DEALINGS IN THE SOFTWARE.

Except as contained in this notice, the name of Silicon Graphics, Inc. shall not be used in advertising or otherwise to promote the sale, use or other dealings in this Software without prior written authorization from Silicon Graphics, Inc.

79R40530

DO UŻYTKU WEWNĘTRZNEGO

Czujniki odległości przy parkowaniu (w niektórych wersjach)

PRZYKŁAD



65T50650

(1) Sygnalizacja graficzna obecności przeszkody.

* W ten sposób sygnalizowane jest wykrycie przeszkody z prawej strony z tyłu samochodu.

- Układ wspomagający parkowanie za pomocą czujników ultradźwiękowych wykrywa przeszkody w okolicy przedniego i tylnego zderzaka. W razie wykrycia przeszkody podczas parkowania lub powolnego manewrowania, rozlega się dźwięk ostrzegawczy, a na wyświetlaczu informacyjnym w zespole wskaźników pokazywana jest jej lokalizacja za pomocą odpowiedniej symbolizacji graficznej.
- Czujniki emitują fale ultradźwiękowe i odbierają je po odbiciu od przeszkody. Na podstawie czasu, jaki zajęło fali ultradźwiękowej dotarcie do przeszkody i powrót po odbiciu, ustalana jest lokalizacja danego obiektu względem samochodu.
- Czujniki odległości działają, gdy przyciskiem rozruchu wybrany jest stan „ON”, dźwignia skrzyni biegów nie jest w położeniu „P” (wersje z automatyczną bądź zautomatyzowaną skrzynią biegów) i przycisk wyłącznika czujników jest w położeniu włączenia. Funkcja ta jest pomocna w następujących sytuacjach: podjeżdżanie do krawężnika; parkowanie równoległe; wjeżdżanie do garażu; jazda wzdłuż alejki; powolne wjeżdżanie pomiędzy przeszkody.

⚠ OSTRZEŻENIE

- **Układ ostrzega o przeszkodach za pomocą sygnalizacji dźwiękowej oraz pokazując ich lokalizację na wyświetlaczu informacyjnym. Jednak nie zwalnia to z obowiązku zachowania pełnej uwagi podczas jazdy.**
- **Czujniki wykrywają przeszkody jedynie w ograniczonym obszarze i jedynie w ograniczonym zakresie prędkości jazdy. Dlatego w trudnych miejscach należy manewrować powoli, kontrolując sytuację wokół samochodu obserwując bezpośrednio lub za pośrednictwem lusterek wstecznych. Poleganie na samych czujnikach wspomagających parkowanie powoduje zwiększone ryzyko wypadku.**

DO UŻYTKU WEWNĘTRZNEGO

Rozmieszczenie czujników

Na przednim zderzaku

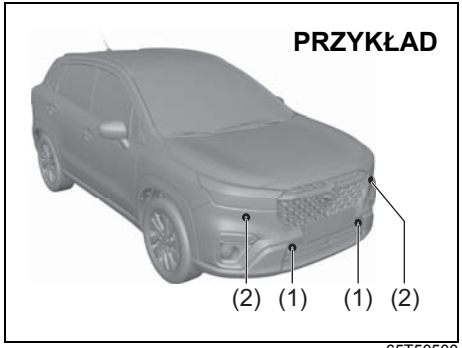

(1) Przednie czujniki centralne (2 sztuki)
(2) Przednie czujniki narożne (2 sztuki)

Na tylnym zderzaku

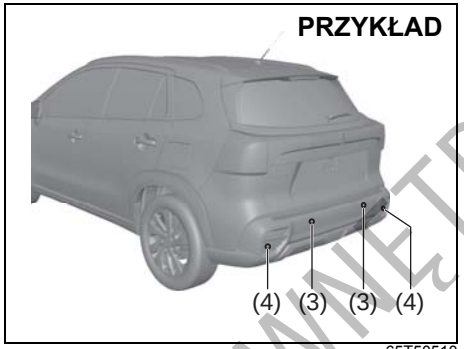

(3) Tylne czujniki centralne (2 sztuki)
(4) Tylne czujniki narożne (2 sztuki)

UWAGA

- **Nie uderzać w okolice czujników ani nie kierować w te miejsca strumienia płynu z wysokociśnieniowych urządzeń myjących. Grozi to uszkodzeniem czujników.**
- **Uderzenie zderzakiem w twardy obiekt może spowodować nieprawidłowe działanie czujników. W takiej sytuacji należy zlecić ich sprawdzenie autoryzowanej stacji obsługi SUZUKI lub specjalistycznemu warsztatowi.**

DO UŻYTKU WEWNĘTRZNEGO

Działanie czujników
Działanie czujników uzależnione jest od ustawienia dźwigni skrzyni biegów:

Położenie dźwigni sterującej skrzyni biegów		**Mechaniczna skrzynia biegów**		**Automatyczna bądź zautomatyzowana skrzynia biegów**	
		R	**N, 1, 2, 3, 4, 5 lub 6**	**R**	**N, D lub M**
Czujniki przednie	Centralne	Wył.	Wł. (przy zwolnionym hamulcu postojowym)	Wył.	Wł.
	Narożne	Wł.	Wł. (przy zwolnionym hamulcu postojowym)	Wł.	Wł.
Czujniki tylne	Centralne	Wł.	Wył.	Wł.	Wył.
	Narożne	Wł.	Wył.	Wł.	Wył.

DO UŻYTKU WEWNĘTRZNEGO

Przybliżony obszar detekcji przeszkód

PRZYKŁAD

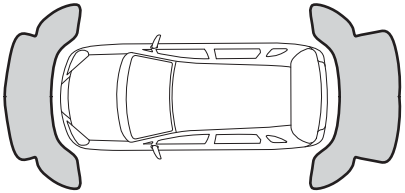

61MM0B010

- Nie są wykrywane przeszkody znajdujące się w odległości do około 20 cm od czujnika lub bezpośrednio pod nim.
- Czujniki wykrywają przeszkody w odległości do około 1 m od przedniego zderzaka samochodu lub do około 1,5 m od tylnego zderzaka samochodu.

⚠ OSTRZEŻENIE

- **W następujących sytuacjach układ wspomagający parkowanie może niewłaściwie reagować, ponieważ czujniki nie są w stanie prawidłowo wykrywać przeszkody:**
  - **Czujniki są zakryte błotem, lodem lub innymi materiałami. (Przywrócenie normalnego działania wymaga usunięcia tego typu materiałów.)**

>>

⚠ OSTRZEŻENIE

cd.

- **Czujniki są zalewane wodą z jezdni lub intensywnymi opadami deszczu.**
- **Czujniki są zasłonięte dłonią, naklejką, zamontowanymi akcesoriami itp.**
- **W obszarze detekcyjnym czujnika znajduje się zamontowany dodatkowo element wyposażenia.**
- **Do zderzaka zamocowane są inne przedmioty, na przykład hak holowniczy, maszty narożne, antena radiowa itp.**
- **Wysokość położenia zderzaka jest zmieniona w wyniku modyfikacji zawieszenia lub z innej przyczyny.**
- **Okolice czujników są silnie rozgrzane w wyniku bezpośredniej operacji promieni słonecznych, bądź są bardzo zimne na skutek mrozu.**
- **Samochód znajduje się na nierównym podłożu, na pochyłości, na drodze żwirowej lub na trawie.**
- **Samochód jest silnie przechylony.**
- **Czujniki odbierają fale ultradźwiękowe pochodzące od klaksonów samochodowych, silnika, pneumatycznych układów hamulcowych samochodów ciężarowych lub czujników odległości w innym samochodzie.**

>>

⚠ OSTRZEŻENIE

cd.

- **Przeszkody znajdują się zbyt blisko czujników.**
- **Przed czujnikiem znajduje się ustawiony skośnie obiekt silnie odbijający światło, jak na przykład szyba. (Fale ultradźwiękowe nie powracają po odbiciu do czujnika.)**

- **Czujniki mogą nie być w stanie prawidłowo wykrywać następujących obiektów:**
  - **Obiekty składające się z cienkich elementów, jak na przykład siatki druciane i liny**
  - **Prostopadłościenne krawężniki i inne obiekty o ostrych brzegach**
  - **Wysokie obiekty z rozbudowaną górną częścią, jak na przykład znaki drogowe**
  - **Niskie obiekty, jak na przykład krawężniki**
  - **Obiekty z materiału pochłaniającego fale dźwiękowe, jak na przykład bawełna lub śnieg**

INFORMACJA:

- *Początkowo wykrywane wąskie słupki i przeszkody o wysokości nieprzekraczającej poziomu czujników mogą przestać być wykrywane w miarę zbliżania się do nich samochodu.*
- *Sygnalizowany dystans do znaku drogowego lub podobnej przeszkody może być mniejszy od rzeczywistej odległości.*

DO UŻYTKU WEWNĘTRZNEGO

Jak korzystać ze wspomagania parkowania

Wyłącznik czujników odległości przy parkowaniu

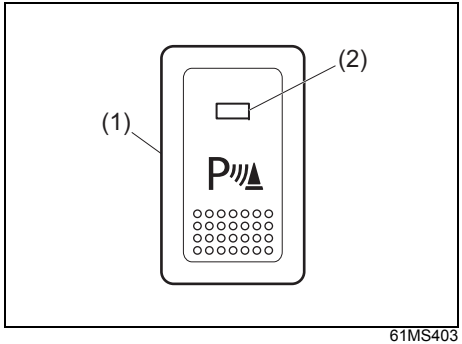

61MS403

(1) Wyłącznik czujników odległości przy parkowaniu
(2) Lampka kontrolna

- Gdy włączony jest zapłon, świecąca się lampka kontrolna w wyłączniku czujników odległości przy parkowaniu sygnalizuje gotowość układu do działania w następujących warunkach:
  – Dźwignia skrzyni biegów nie jest w położeniu „P” (wersje z automatyczną bądź zautomatyzowaną skrzynią biegów).
  – Prędkość jazdy do przodu nie przekracza 9 km/h, gdy samochód wyhamowuje przed zaparkowaniem.
  – Prędkość jazdy do przodu nie przekracza 13 km/h, gdy samochód przyspiesza.
- W celu wyłączenia czujników parkowania należy nacisnąć ich wyłącznik i sprawdzić, czy zgasła lampka kontrolna.

Pozycja wyłącznika	Stan
PRZYKŁAD 	WŁĄCZONY • Gdy świeci się lampka kontrolna i spełnione są wszystkie niezbędne warunki, układ jest gotowy do pracy.
PRZYKŁAD 	WYŁĄCZONY • Układ nie działa. Jeżeli czujniki odległości przy parkowaniu nie będą wykorzystywane, nacisnąć ich wyłącznik, aby zgasła lampka kontrolna.

INFORMACJA:
Jeżeli włączony jest zapłon, przy włączaniu układu przyciskiem jego wyłącznika rozlega się sygnał akustyczny wewnątrz kabiny.

DO UŻYTKU WEWNĘTRZNEGO

Sygnalizacja przeszkód przez czujniki

PRZYKŁAD



65T50660

(1) Wykrycie przeszkody przez przednie czujniki centralne
(2) Wykrycie przeszkody przez przednie czujniki narożne
(3) Wykrycie przeszkody przez tylne czujniki centralne
(4) Wykrycie przeszkody przez tylne czujniki narożne

Po wykryciu przeszkody rozlega się dźwięk ostrzegawczy, a na wyświetlaczu informacyjnym w zespole wskaźników pokazywana jest jej lokalizacja za pomocą odpowiednich symboli graficznych.

- Symbolizacja graficzna odzwierciedla położenie i odległość od przeszkody.
- W reakcji na wykrytą przeszkodę z przodu samochodu, umieszczony w zespole wskaźników sygnalizator akustyczny emituje odpowiedni dźwięk.
- W reakcji na wykrytą przeszkodę z tyłu samochodu, umieszczony za tylnymi siedzeniami sygnalizator akustyczny emituje odpowiedni dźwięk.
- Sygnalizacja ostrzegawcza przeszkody wykrytej przez czujniki narożne:

Odległość (około)	Sygnalizacja	Symbol graficzny
45 – 60 cm	Krótkie sygnały akustyczne z krótkimi przerwami	Trzy linie
35 – 45 cm	Krótkie sygnały akustyczne z bardzo krótkimi przerwami	Dwie linie
Poniżej 35 cm	Ciągły sygnał	Jedna linia

- Sygnalizacja ostrzegawcza przeszkody wykrytej przez czujniki centralne:

Odległość (około)		Sygnalizacja	Symbol graficzny
Z przodu	60 – 100 cm	Krótkie sygnały akustyczne z długimi przerwami	Trzy linie
Z tyłu	60 – 150 cm		
45 – 60 cm		Krótkie sygnały akustyczne z krótkimi przerwami	
35 – 45 cm		Krótkie sygnały akustyczne z bardzo krótkimi przerwami	Dwie linie
Poniżej 35 cm		Ciągły sygnał	Jedna linia

INFORMACJA:

- *Symbolizacja graficzna pojawia się po krótkiej chwili od wykrycia przeszkody.*
- *W razie jednoczesnego wykrycia kilku przeszkód, pokazywana jest lokalizacja ich wszystkich. Natomiast sygnalizacja akustyczna dotyczyć będzie tylko najbliższej z nich.*

DO UŻYTKU WEWNĘTRZNEGO

Tryb pracy czujników

Można wybrać albo normalny tryb pracy czujników, albo tryb pracy z przyczepą. Szczegółowe informacje podane są pod hasłem „Wyświetlacz informacyjny” w rozdziale „ZESPÓŁ WSKAŹNIKÓW”.

Normalny tryb pracy
Działają wszystkie czujniki. Przeznaczony do stosowania w normalnych warunkach.

Tryb pracy z przyczepą
Nie działają tylne czujniki centralne i narożne. Przeznaczony do stosowania w przypadku holowania przyczepy.

UWAGA
Przed wjazdem do garażu należy pamiętać o przełączeniu na normalny tryb pracy czujników wspomagających parkowanie. W przypadku pozostawienia układu w trybie pracy z przyczepą nie działają centralne i narożne czujniki z tyłu samochodu.

Komunikaty na wyświetlaczu

W razie wystąpienia nieprawidłowości związanej z układem wspomagającym parkowanie, na wyświetlaczu informacyjnym w zespole wskaźników pojawia się odpowiedni komunikat, któremu towarzyszy błyskanie symbolu graficznego oraz sygnał akustyczny. Należy postąpić zgodnie z poleceniami na ekranie.

Komunikat	Symbol graficzny	Sygnalizacja	Prawdopodobna przyczyna i sposób postępowania
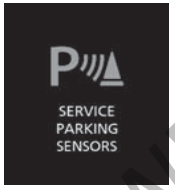 53SB3036	Błyskające dwie linie przy symbolu czujnika.	• Czujniki po stronie prawej: Powtarzane podwójne krótkie sygnały • Czujniki po stronie lewej: Powtarzane potrójne krótkie sygnały	Przyczyną może być usterka układu wspomagającego parkowanie. Należy zlecić autoryzowanej stacji obsługi SUZUKI lub specjalistycznemu warsztatowi sprawdzenie samochodu.
 53SB3037	Błyskająca jedna linia przy symbolu czujnika.	• Czujniki po stronie prawej: Powtarzane podwójne krótkie sygnały Czujniki po stronie lewej: Powtarzane potrójne krótkie sygnały	Wskazywany czujnik jest zabrudzony. Wytrzeć go do czysta miękką tkaniną.

DO UŻYTKU WEWNĘTRZNEGO

Tylna kamera (w niektórych wersjach)

Przestawienie dźwigni skrzyni biegów w położenie „R” przy włączonym zapłonie powoduje automatyczne wyświetlenie obrazu sytuacji z tyłu samochodu.

⚠ OSTRZEŻENIE

W zależności od warunków podłoża i obciążenia samochodu, obraz z tylnej kamery może nie oddawać precyzyjnie rzeczywistych odległości. Ponadto obszar obejmowany przez kamerę jest ograniczony i dlatego poleganie wyłącznie na wyświetlanym obrazie podczas cofania może doprowadzić do nieszczęśliwego wypadku lub kolizji.
Tylna kamera nie zastąpi zwykłych środków ostrożności. Pełna odpowiedzialność za manewrowanie podczas parkowania lub w podobnych sytuacjach spoczywa wyłącznie na kierowcy.
- **Obraz z kamery należy traktować wyłącznie pomocniczo.**
- **Należy zawsze zachowywać należytą ostrożność i kontrolować sytuację z tyłu oraz wokół samochodu, patrząc bezpośrednio przez szyby i korzystając z lusterek wstecznych.**
- **Podczas cofania drzwi bagażnika powinny być zamknięte.**

UWAGA

Długotrwałe wyświetlanie obrazu z tylnej kamery, gdy włączony jest zapłon lecz silnik lub hybrydowy zespół napędowy nie pracuje, grozi rozładowaniem akumulatora kwasowo-ołowiowego.
Gdy silnik lub hybrydowy zespół napędowy nie pracuje, nie należy zbyt długo pozostawiać wyłącznika zapłonu w pozycji „ON” lub wybranego przyciskiem rozruchu stanu „ON”.

Umiejscowienie tylnej kamery

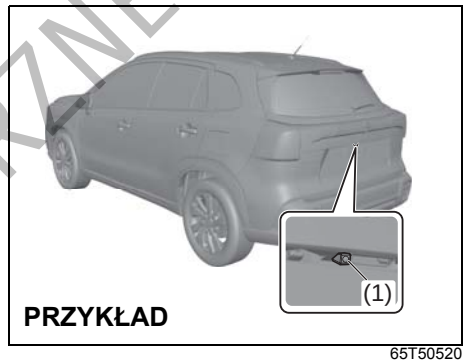

PRZYKŁAD

65T50520

(1) Tylna kamera

Tylna kamera zamontowana jest obok lampki oświetlenia tablicy rejestracyjnej.

UWAGA

Tylna kamera jest precyzyjnym urządzeniem. Uderzenie w kamerę może spowodować uszkodzenia grożące awarią lub pożarem.
- **Nie narażać kamery na uderzenie.**
- **Nie usuwać śniegu ani błota z obiektywu kamery za pomocą twardych przedmiotów.**

DO UŻYTKU WEWNĘTRZNEGO

UWAGA

Wniknięcie wody do wnętrza kamery grozi jej awarią lub pożarem.
Nie należy kierować wysokociśnieniowego strumienia wody w okolice kamery.

UWAGA

Obiektyw kamery pokryty jest utwardzoną powłoką, chroniącą przed uszkodzeniem lub odbarwieniem. Uszkodzenie lub odbarwienie obiektywu może spowodować obniżenie wyrazistości obrazu.
- **Do czyszczenia obiektywu nie używać szczotki.**
- **Do czyszczenia obiektywu nie używać alkoholu, benzenu ani rozpuszczalników.**
- **Nie dopuszczać do pokrycia obiektywu woskiem.**

INFORMACJA:
Jeżeli wosk do nadwozia dostanie się na obiektyw, należy go usunąć czystą tkaniną zwilżoną wodnym roztworem łagodnego detergentu, a następnie przetrzeć powierzchnię suchą tkaniną.

Jak korzystać z tylnej kamery

1) Obrócić wyłącznik zapłonu do pozycji „ON” lub przyciskiem rozruchu przełączyć w stan „ON”.
2) Przestawić dźwignię skrzyni biegów w położenie „R”.

- Zostanie wyświetlony obraz sytuacji z tyłu samochodu.
- Przestawienie dźwigni skrzyni biegów z położenia „R” przywraca poprzedni obraz na wyświetlaczu.

INFORMACJA:
Obraz sytuacji z tyłu samochodu ma priorytet względem każdego innego. Jednak w trakcie inicjalizacji układu obraz ten się nie pojawia.

Obszar obejmowany przez tylną kamerę

Obraz z tylnej kamery obejmuje obszar za tylną krawędzią drzwi bagażnika. Nie są widoczne obiekty znajdujące się blisko zderzaka lub pod zderzakiem.
Nie są widoczne obiekty znajdujące się powyżej poziomu zamontowania kamery. Górne fragmenty wysokich przedmiotów, np. znaków drogowych, pozostają niewidoczne.

Przykładowy zasięg obrazu z tylnej kamery

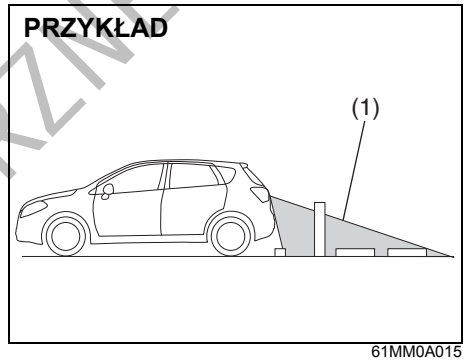

61MM0A015

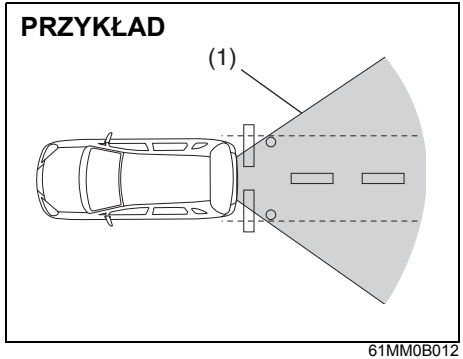

61MM0B012

(1) Obejmowany obszar

DO UŻYTKU WEWNĘTRZNEGO

INFORMACJA:
- *Wyświetlany obraz sytuacji z tyłu samochodu jest odwrócony (lustrzany).*
- *Kolory obiektów na ekranie mogą nieco różnić się od rzeczywistych.*
- *W wyszczególnionych poniżej sytuacjach obraz z kamery może być niewyraźny, lecz nie jest to objaw usterki.*
  - *W zaciemnionych miejscach, podczas deszczu lub nocą.*
  - *Gdy temperatura okolic obiektywu jest zbyt wysoka lub zbyt niska, bądź gdy jest on mokry na skutek opadów deszczu lub wysokiej wilgotności powietrza (na obiektywie może wykraplać się wilgoć).*
  - *Gdy do obiektywu przywarły obce ciała, np. błoto lub krople wody.*
  - *Gdy do obiektywu wpada ostre światło (na wyświetlaczu mogą być widoczne pionowe smugi).*
  - *W świetle lamp jarzeniowych. (Obraz może migotać.)*
  - *Gdy temperatura otoczenia jest niska (obraz może być przyciemniony).*

Interpretacja obrazu z tylnej kamery

W zależności od warunków podłoża i obciążenia samochodu, odległości na obrazie z tylnej kamery mogą różnić się od rzeczywistych.

Podłoże za samochodem nachylone do góry

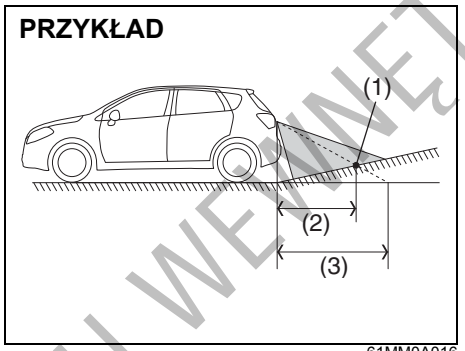

61MM0A016

(1) Obiekt
(2) Rzeczywista odległość
(3) Odległość na ekranie

Gdy podłoże za samochodem jest nachylone do góry, obiekt widoczny na ekranie wydaje się być dalej niż w rzeczywistości.

Podłoże za samochodem nachylone do dołu

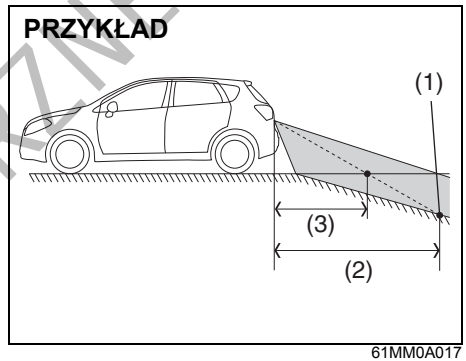

61MM0A017

(1) Obiekt
(2) Rzeczywista odległość
(3) Odległość na ekranie

Gdy podłoże za samochodem jest nachylone do dołu, obiekt widoczny na ekranie wydaje się być bliżej niż w rzeczywistości.

DO UŻYTKU WEWNĘTRZNEGO

Gdy obraz sytuacji z tyłu samochodu nie jest widoczny lub jest niewyraźny

- Gdy obraz z tylnej kamery nie jest widoczny:
  – Sprawdzić, czy wyłącznik zapłonu jest w pozycji „ON” lub przyciskiem rozruchu wybrany jest stan „ON”.
  – Sprawdzić, czy dźwignia skrzyni biegów jest w położeniu „R”.

- Gdy obraz z tylnej kamery jest niewyraźny:
  – Sprawdzić, czy obiektyw kamery nie jest zabrudzony.
  – Sprawdzić, czy w obiektyw nie wpada bezpośrednio światło słoneczne lub światło z reflektorów innego pojazdu.

Jeżeli mimo wyeliminowania powyższych przyczyn układ przekazujący obraz sytuacji z tyłu samochodu nadal nie działa prawidłowo, należy zlecić autoryzowanej stacji obsługi SUZUKI lub specjalistycznemu warsztatowi jego sprawdzenie.

Elektronicznie wspomagana stabilizacja ruchu pojazdu

ESP® jest zarejestrowanym znakiem towarowym firmy Daimler AG.

Układ antypoślizgowy ESP® pomaga utrzymać właściwy tor jazdy na zakręcie, gdy samochód wykazuje nad- lub podsterowność. Pomaga także utrzymać własności trakcyjne przy przyspieszaniu na luźnej lub śliskiej nawierzchni. Powyższe funkcje realizowane są poprzez kontrolowanie mocy chwilowej silnika oraz niezależne uruchamianie hamulców poszczególnych kół. Dodatkowo układ ESP® zapobiega poślizgowi bocznemu, odpowiednio regulując ciśnienie w układzie hamulcowym.

⚠ OSTRZEŻENIE

Układ ESP® nie jest w stanie zapewnić stateczności samochodu w każdej sytuacji ani nie kontroluje całego układu hamulcowego. Układ ten nie eliminuje całkowicie ryzyka wypadku drogowego, szczególnie w przypadku nadmiernej prędkości jazdy lub wystąpienia zjawiska hydroplaningu. Jedynie rozwaga na drodze i bezpieczne prowadzenie samochodu pozwolą uniknąć wypadku drogowego. Wyposażenie samochodu w układ ESP® pod żadnym pozorem nie zwalnia kierowcy z obowiązku bezpiecznego zachowania się na drodze.

Układ ESP® realizuje następujące trzy funkcje:

Stabilizacja toru jazdy

Elektroniczny układ stabilizacji ruchu pojazdu kontrolując działanie hamulców, chwilową moc silnika oraz inne funkcje zapobiega poślizgowi bocznemu podczas pokonywania zakrętów na śliskiej nawierzchni lub przy gwałtownych manewrach kierownicą.

Regulacja siły napędowej

Funkcja ta zapobiega ślizganiu się kół napędowych, gdy podczas ruszania z miejsca lub przyspieszania zaczynają tracić przyczepność do nawierzchni. Funkcja ta działa, gdy jedno lub kilka kół napędowych zaczyna wirować w miejscu. W takiej sytuacji uruchamiane są hamulce i zmniejszana jest chwilowa moc silnika, pozwalając ograniczyć poślizg kół.

Przeciwdziałanie blokowaniu kół przy hamowaniu (ABS)

Układ ABS pomaga uniknąć poślizgu pojazdu dzięki elektronicznej regulacji ciśnienia w układzie hamulcowym. Funkcja ta pomaga również zachować zdolność do kierowania pojazdem podczas hamowania na śliskich nawierzchniach lub podczas gwałtownego hamowania. Układ ABS działa automatycznie, stąd nie jest

DO UŻYTKU WEWNĘTRZNEGO

konieczna żadna specjalna technika hamowania. Wystarczy utrzymywać stały nacisk na pedał hamulca. Układ ten jest uruchamiany, gdy tylko czujniki zarejestrują blokowanie się kół. Podczas pracy układu mogą być odczuwane nieznaczne ruchy pedału hamulca.
(Szczegółowe informacje o działaniu układu ABS podane są pod hasłem „Hamowanie" w tym rozdziale.)

⚠ OSTRZEŻENIE

- **Układ ESP® może nie działać prawidłowo w przypadku zamontowania opon lub tarcz kół innych niż zalecane w niniejszej instrukcji. Zmieniając opony lub koła należy zawsze stosować rozmiar i typ podany w niniejszej instrukcji obsługi.**
- **Układ ESP® może nie działać prawidłowo w przypadku nieprawidłowego ciśnienia w ogumieniu.**
- **Układ ESP® może nie działać prawidłowo, gdy na koła założone są łańcuchy przeciwpoślizgowe.**
- **Układ ESP® może nie działać prawidłowo w przypadku nadmiernego zużycia opon. Gdy staną się widoczne wskaźniki zużycia bieżnika, opony należy wymienić.**
- **Układ ESP® nie zastępuje ogumienia zimowego ani łańcuchów przeciwpoślizgowych na drogach pokrytych śniegiem.**

⚠ OSTRZEŻENIE

- **Układ ESP® może nie działać prawidłowo w przypadku zamontowania niestandardowych części związanych z silnikiem, np. tłumika w układzie wydechowym, lub gdy elementy te są mocno zużyte.**
- **Nie należy dokonywać jakichkolwiek modyfikacji układu zawieszenia samochodu, ponieważ może to spowodować nieprawidłowe działanie układu ESP®.**

INFORMACJA:

- *Działaniu układu ESP® towarzyszy charakterystyczny odgłos oraz odczuwalne ruchy pedału hamulca. Jest to normalny objaw regulacji ciśnienia hydraulicznego w układzie hamulcowym.*
- *Bezpośrednio po uruchomieniu silnika lub hybrydowego zespołu napędowego bądź po rozpoczęciu jazdy może być słyszalny charakterystyczny odgłos. Towarzyszy on operacji autodiagnostyki opisanych wyżej układów. Dźwięk ten nie jest objawem usterki.*

Poniżej opisane jest działanie związanych z układem ESP® lampek kontrolnych i ostrzegawczych:

Lampka ostrzegawcza układu antypoślizgowego ESP®



52KM133

Lampka błyska w tempie 5 razy na sekundę, gdy działa jedna z funkcji układu antypoślizgowego ESP®, za wyjątkiem funkcji przeciwdziałania blokowaniu kół podczas hamowania. W takiej sytuacji należy zachować szczególną ostrożność.
Lampka świeci się przez chwilę po obróceniu wyłącznika zapłonu do pozycji „ON" lub po wybraniu przyciskiem rozruchu stanu „ON", umożliwiając sprawdzenie działania żarówki.

UWAGA

Gdy lampka ostrzegawcza „ESP®" zaświeci się i pozostanie zapalona podczas jazdy, może to oznaczać usterkę układu ESP® (za wyjątkiem funkcji przeciwdziałania blokowaniu kół podczas hamowania). W takim przypadku należy zlecić jego sprawdzenie autoryzowanej stacji obsługi SUZUKI lub specjalistycznemu warsztatowi.

DO UŻYTKU WEWNĘTRZNEGO

INFORMACJA:
Gdy lampka ostrzegawcza „ESP®" zaświeci się i pozostanie zapalona podczas jazdy, sygnalizując usterkę układu ESP®, układ hamulcowy działa w zwykły sposób, z funkcją przeciwdziałania blokowaniu kół podczas hamowania, jednak bez pozostałych funkcji stabilizacji ruchu realizowanych przez układ ESP®.

Lampka kontrolna wyłączenia funkcji antypoślizgowych



57L30045

Podczas zwykłej jazdy układ ESP® powinien być włączony, umożliwiając korzystanie ze wszystkich jego możliwości.

W niektórych sytuacjach, np. w przypadku ugrzęźnięcia samochodu w piachu, błocie lub śniegu, gdy poślizg wzdłużny kół jest niezbędny, może okazać się konieczne wyłączenie funkcji antypoślizgowych układu ESP®.

Wyłącznik układu antypoślizgowego

Typ A

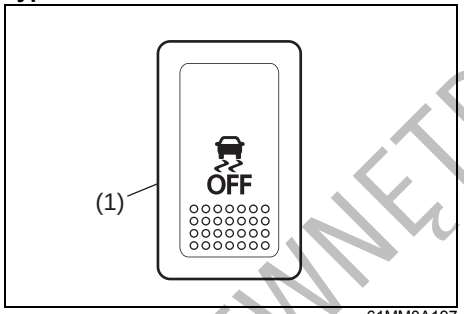

61MM0A197

(1) Wyłącznik układu antypoślizgowego

Typ B

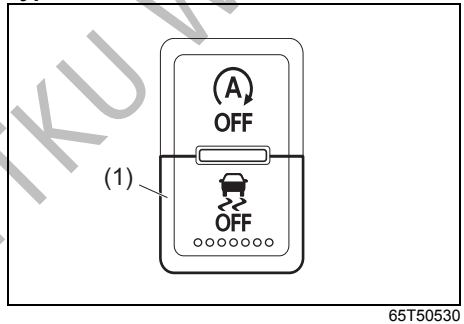

65T50530

(1) Wyłącznik układu antypoślizgowego

Przytrzymanie w pozycji wciśniętej umieszczonego na desce rozdzielczej wyłącznika układu antypoślizgowego powoduje wyłączenie niektórych funkcji układu ESP® (oprócz funkcji przeciwdziałania blokowaniu kół podczas hamowania). Równocześnie w zespole wskaźników zaświeci się lampka kontrolna wyłączenia funkcji antypoślizgowych.
Należy pamiętać o ponownym włączeniu wszystkich funkcji układu ESP® przed wznowieniem normalnej jazdy.
Ponowne naciśnięcie tego przycisku powoduje przywrócenie pełnego działania układu ESP® i lampka kontrolna wyłączenia funkcji antypoślizgowych zgaśnie.



65T50670

Pojawienie się na wyświetlaczu informacyjnym pokazanego powyżej komunikatu może sygnalizować usterkę układu ESP®. Należy zlecić autoryzowanej stacji obsługi SUZUKI lub specjalistycznemu warsztatowi sprawdzenie samochodu.

INFORMACJA:
Gdy wyświetlany jest ten komunikat, układ ESP® nie działa.

DO UŻYTKU WEWNĘTRZNEGO

INFORMACJA:
W wersji z układem reagowania przedkolizyjnego z detekcją radarową, wraz z wyłączeniem funkcji antypoślizgowych ESP® następuje wyłączenie układu reagowania przedkolizyjnego.

Lampka ostrzegawcza układu ABS i układu hamulcowego

Szczegółowe informacje podane są pod hasłem „Hamowanie” w tym rozdziale.

Wspomaganie ruszania na pochyłości

Wspomaganie ruszania na pochyłości ma na celu ułatwienie rozpoczynania jazdy pod górę o znacznej stromiźnie lub o śliskiej nawierzchni. Funkcja przeciwdziała (przez około 2 sekundy) niekontrolowanemu przemieszczeniu się pojazdu do tyłu w czasie przenoszenia stopy z pedału hamulca na pedał przyspieszania.

⚠ OSTRZEŻENIE

- **Nie należy nadmiernie polegać na działaniu funkcji wspomagania ruszania na pochyłości. W pewnych warunkach drogowych i stanu obciążenia samochodu funkcja ta może nie zapobiec niekontrolowanemu przemieszczeniu się pojazdu do tyłu. Należy zawsze być przygotowanym do naciśnięcia pedału hamulca. Niezachowanie uwagi i brak interwencji w odpowiednim momencie grozi utratą panowania nad pojazdem i wypadkiem.**
- **Funkcja wspomagania ruszania na pochyłości nie służy do unieruchomienia pojazdu w nachylonym miejscu.**

>>

⚠ OSTRZEŻENIE

cd.

- **Natychmiast po zwolnieniu pedału hamulca należy ruszyć do przodu. Po upływie 2 sekund od zwolnienia pedału hamulca funkcja wspomagania ruszania na pochyłości przestaje działać. W takiej sytuacji, w zależności od stopnia nachylenia stoku samochód może przemieścić się do tyłu, co grozi spowodowaniem wypadku. Ponadto może dojść do zgaśnięcia silnika i w efekcie utraty wspomagania w układzie kierowniczym i hamulcowym, przez co kierowanie i hamowanie będzie utrudnione, stwarzając ryzyko wypadku lub uszkodzenia samochodu.**
- **Działanie funkcji wspomagania ruszania na pochyłości, gdy samochód znajduje się na znacznej stromiźnie bądź na żwirowym, błotnistym lub pokrytym śniegiem podłożu, może powodować blokowanie kół uniemożliwiające kierowanie.**

DO UŻYTKU WEWNĘTRZNEGO

Funkcja wspomagania ruszania na pochyłości działa przez maksymalnie 2 sekundy, podczas przenoszenia stopy z pedału hamulca na pedał przyspieszania, jeżeli spełnione są następujące warunki operacyjne:

1) Dźwignia skrzyni biegów w położeniu jazdy do przodu bądź do tyłu.
2) Zwolniony hamulec postojowy.
3) W wersji z mechaniczną skrzynią biegów – naciśnięty pedał sprzęgła.
4) Samochód stoi na pochyłości.

W wersji z układem ENG A-STOP lub hybrydowym zespołem napędowym wspomaganie ruszania na pochyłości jest uaktywniane przy uruchamianiu silnika po automatycznym wstrzymaniu jego pracy, nawet jeśli powyższe warunki nie są spełnione.

INFORMACJA:
Działaniu funkcji wspomagania ruszania na pochyłości mogą towarzyszyć następujące objawy, które nie oznaczają wystąpienia usterki:
- *Charakterystyczny odgłos dobiegający z komory silnikowej.*
- *Zwiększony opór przy naciskaniu pedału hamulca.*

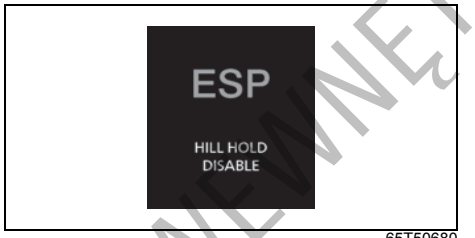

65T50680

Pojawienie się pokazanego na powyższej ilustracji komunikatu może oznaczać nieprawidłowość związaną z funkcją wspomagania ruszania na pochyłości. Należy zlecić autoryzowanej stacji obsługi SUZUKI lub specjalistycznemu warsztatowi sprawdzenie samochodu.

INFORMACJA:
Gdy komunikat ten jest widoczny, nie ma możliwości włączenia wspomagania ruszania na pochyłości.

Hamowanie

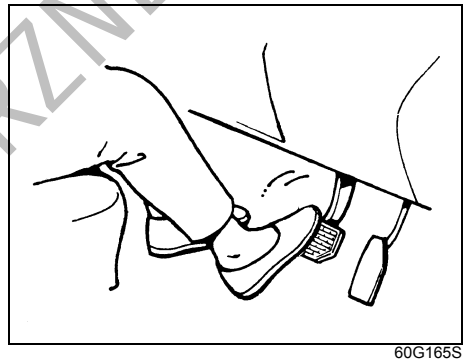
60G165S

Odległość potrzebna do zatrzymania pojazdu wzrasta wraz z jego prędkością. Na przykład droga hamowania przy 60 km/h jest około 4-krotnie dłuższa niż przy prędkości 30 km/h. Hamowanie należy rozpoczynać, gdy odległość od miejsca zatrzymania jest jeszcze duża i zwalniać stopniowo.

DO UŻYTKU WEWNĘTRZNEGO

⚠ OSTRZEŻENIE

Zamoczenie hamulców może spowodować ich osłabione i nieprzewidywalne działanie. Po przejechaniu przez wodę lub myciu podwozia należy przy małej prędkości uruchomić hamulce w celu sprawdzenia, czy mają normalną skuteczność. Jeżeli hamulce są mniej skuteczne niż zazwyczaj, należy je osuszyć przez powtarzanie hamowania przy małej prędkości tak długo, aż odzyskają swoją normalną skuteczność.

Wspomaganie w układzie hamulcowym

Układ hamulcowy tego samochodu jest wyposażony w urządzenie wspomagające. Jeżeli na skutek zgaśnięcia silnika lub innej usterki wspomaganie nie działa, układ hamulcowy pozostaje nadal sprawny dzięki rezerwie wspomagania i pojazd można zatrzymać przez wciśnięcie i przytrzymanie wciśniętego pedału. Przy naciskaniu pedału hamulca rezerwa wspomagania zostaje częściowo zużyta i zmniejsza się za każdym następnym jego naciśnięciem. Na pedał należy wywierać równomierny nacisk. Nie naciskać pedału w sposób pulsacyjny.

⚠ OSTRZEŻENIE

Nawet bez rezerwy wspomagania w układzie hamulcowym można zatrzymać samochód, przyciskając pedał hamulca mocniej niż zwykle. Droga hamowania może się jednak wydłużyć.

Wspomaganie hamowania awaryjnego

Gwałtowne naciśnięcie pedału hamulca rozpoznawane jest jako hamowanie awaryjne i układ w sposób samoczynny zwiększa siłę hamowania, nawet gdy kierowca nie jest w stanie wywierać wystarczająco silnego nacisku na pedał.

INFORMACJA:
W przypadku szybkiego naciśnięcia, od strony pedału hamulca może dobiec odgłos przełączania. Jest to normalny objaw, sygnalizujący uruchomienie funkcji wspomagania hamowania awaryjnego.

Przeciwdziałanie blokowaniu kół przy hamowaniu (ABS)

Układ ABS pomaga uniknąć poślizgu pojazdu dzięki elektronicznej regulacji ciśnienia w układzie hamulcowym. Funkcja ta pomaga również zachować zdolność do kierowania pojazdem podczas hamowania na śliskich nawierzchniach lub podczas gwałtownego hamowania.
Układ ABS pracuje automatycznie, stąd nie jest konieczna żadna specjalna technika hamowania. Wystarczy utrzymywać stały nacisk na pedał hamulca. Układ ABS będzie uruchamiany, gdy tylko czujniki zarejestrują blokowanie się kół. Podczas pracy układu mogą być odczuwane nieznaczne ruchy pedału hamulca.

INFORMACJA:
- *Układ ABS nie działa przy prędkości jazdy poniżej około 9 km/h.*
- *Działaniu układu ABS towarzyszy charakterystyczny odgłos oraz odczuwalne ruchy pedału hamulca. Jest to normalny objaw regulacji ciśnienia hydraulicznego w układzie hamulcowym.*
- *Bezpośrednio po uruchomieniu silnika lub hybrydowego zespołu napędowego bądź po rozpoczęciu jazdy może być słyszalny charakterystyczny odgłos. Towarzyszy on operacji autodiagnostyki opisanych wyżej układów. Dźwięk ten nie jest objawem usterki.*

DO UŻYTKU WEWNĘTRZNEGO

⚠ OSTRZEŻENIE

- **Na niektórych rodzajach luźnych nawierzchni (np. żwirowych, pokrytych śniegiem itp.) droga hamowania pojazdu wyposażonego w ABS może być nieco dłuższa niż analogicznego pojazdu ze zwykłym układem hamulcowym. Przy tradycyjnym układzie hamulcowym ślizgające się opony mogą „zagarniać" żwir lub warstwę śniegu, skracając drogę hamowania. Układ ABS znacznie ogranicza ten efekt hamujący. Jadąc na sypkiej nawierzchni należy uwzględniać wydłużoną drogę hamowania.**
- **Na drogach o utwardzonej nawierzchni niektórzy kierowcy są w stanie uzyskać za pomocą zwykłego układu hamulcowego nieco krótszą drogę hamowania niż w przypadku samochodu z układem ABS.**
- **W obu powyższych wypadkach układ ABS nadal ma tę przewagę, że zapewnia kontrolę kierunku jazdy. Należy jednak pamiętać, że układ ABS nie jest w stanie skompensować złych warunków drogowych lub pogodowych, ani błędów kierowcy. Należy starać się prawidłowo oceniać sytuację na drodze i nie przekraczać bezpiecznej dla aktualnych warunków prędkości jazdy.**

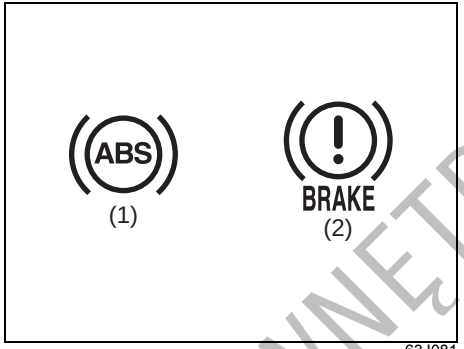

(1) Lampka ostrzegawcza układu ABS
(2) Lampka ostrzegawcza układu hamulcowego

⚠ OSTRZEŻENIE

- **Gdy podczas jazdy zaświeci się i pozostanie zapalona lampka ostrzegawcza układu ABS (1), może to oznaczać usterkę układu. Należy bezzwłocznie zlecić kontrolę układu hamulcowego autoryzowanej stacji obsługi SUZUKI lub specjalistycznemu warsztatowi. Gdy układ ABS przestanie działać, hamulce będą funkcjonowały jak w samochodzie nie wyposażonym w ABS.**

>>

⚠ OSTRZEŻENIE

cd.

- **Jeżeli lampka ostrzegawcza układu ABS (1) oraz lampka ostrzegawcza układu hamulcowego (2) świecą się lub zapalają się jednocześnie podczas jazdy, oznacza to prawdopodobną awarię funkcji przeciwdziałania blokowaniu kół oraz kontroli hamowania tylnych kół (korektora siły hamowania) w układzie ABS. W tej sytuacji, podczas hamowania na śliskiej nawierzchni lub gwałtownego hamowania na normalnej, suchej nawierzchni może dojść do poślizgu tylnych kół, a w skrajnym przypadku nawet do obrócenia się pojazdu. Należy bezzwłocznie zlecić kontrolę układu hamulcowego autoryzowanej stacji obsługi SUZUKI lub specjalistycznemu warsztatowi. Kontynuując jazdę należy zachować maksymalną ostrożność, unikając silniejszego hamowania.**

DO UŻYTKU WEWNĘTRZNEGO

Jak działa układ ABS

Mikroprocesor stale monitoruje prędkości obrotowe kół samochodu. Podczas hamowania porównywane są zmiany tych prędkości. Gdy koła nagle zmniejszą swą prędkość – co wskazuje na poślizg – mikroprocesor kilkanaście razy w ciągu sekundy reguluje ciśnienie w układzie hamulcowym, zapobiegając zablokowaniu się kół. Gdy po zatrzymaniu samochód rusza, może być chwilowo słyszalny odgłos siłowników podczas operacji samokontroli układu.

⚠ OSTRZEŻENIE

W przypadku używania opon innych niż zalecane w instrukcji obsługi, układ ABS może nie pracować prawidłowo. Jest to spowodowane tym, że układ ABS działa na podstawie porównywania zmian prędkości kół. Zmieniając opony lub koła należy zawsze stosować rozmiar i typ podany w niniejszej instrukcji obsługi.

Przeciwdziałanie blokowaniu kół przy hamowaniu (ABS)

Układ ABS pomaga uniknąć poślizgu pojazdu dzięki elektronicznej regulacji ciśnienia w układzie hamulcowym. Funkcja ta pomaga również zachować zdolność do kierowania pojazdem podczas hamowania na śliskich nawierzchniach lub podczas gwałtownego hamowania.
Układ ABS pracuje automatycznie, stąd nie jest konieczna żadna specjalna technika hamowania. Wystarczy utrzymywać stały nacisk na pedał hamulca. Układ ABS będzie uruchamiany, gdy tylko czujniki zarejestrują blokowanie się kół. Podczas pracy układu mogą być odczuwane nieznaczne ruchy pedału hamulca.

⚠ OSTRZEŻENIE

- **Należy zwracać uwagę na otaczające warunki i zawsze prowadzić samochód w sposób bezpieczny, ponieważ układ ABS ma określone ograniczenia i w pewnych okolicznościach może nie działać prawidłowo.**
- **W warunkach braku przyczepności kół do nawierzchni lub hydroplaningu układ ABS nie jest w stanie prawidłowo działać.**

INFORMACJA:

- *Działaniu układu ABS towarzyszy charakterystyczny odgłos oraz odczuwalne ruchy pedału hamulca. Jest to normalny objaw regulacji ciśnienia hydraulicznego w układzie hamulcowym.*
- *Bezpośrednio po uruchomieniu silnika lub hybrydowego zespołu napędowego bądź po rozpoczęciu jazdy może być słyszalny charakterystyczny odgłos. Towarzyszy on operacji autodiagnostyki opisanych wyżej układów. Dźwięk ten nie jest objawem usterki.*

Droga hamowania

Układ ABS nie jest przeznaczony do skracania drogi hamowania.

⚠ OSTRZEŻENIE

- **W wyszczególnionych poniżej sytuacjach droga hamowania pojazdu wyposażonego w ABS może być nieco dłuższa niż analogicznego pojazdu ze zwykłym układem hamulcowym, co stwarza ryzyko wypadku. Należy odpowiednio ograniczyć prędkość jazdy i utrzymywać duży odstęp od pojazdu z przodu.**
  - **– Na nierównej drodze, na przykład o nieutwardzonej lub brukowej nawierzchni**
  - **– Na drodze żwirowej lub pokrytej świeżym śniegiem**
  - **– Na nierównościach drogi, np. łącznikach dylatacyjnych**
  - **– Przy przejeżdżaniu po stalowych płytach, np. włazach kanalizacyjnych**
  - **– Gdy na koła założone są łańcuchy**

DO UŻYTKU WEWNĘTRZNEGO

INFORMACJA:
- *W przypadku hamowania awaryjnego lub hamowania na śliskiej nawierzchni, drogi hamowania pojazdu wyposażonego w ABS i analogicznego pojazdu ze zwykłym układem hamulcowym są podobne.*
- *W razie konieczności gwałtownego hamowania należy na pedał hamulca wywierać mocny i stabilny nacisk. W przeciwnym razie droga hamowania ulegnie wydłużeniu.*
- *Układ ABS nie działa przy prędkości jazdy poniżej około 9 km/h. Jest to uzależnione od warunków drogowych.*

Wibracje i odgłosy w trakcie działania układu ABS

Przy mocnym naciśnięciu pedału hamulca może być wyczuwalne jego pulsowanie, jak również mogą pojawić się drgania kierownicy i nadwozia samochodu. Są to objawy działania układu ABS, które nie sygnalizują nieprawidłowości i nie są powodem do zwalniania nacisku na pedał.

INFORMACJA:
Bezpośrednio po uruchomieniu silnika lub hybrydowego zespołu napędowego bądź po rozpoczęciu jazdy może być słyszalny odgłos siłownika elektrycznego. Towarzyszy on operacji autodiagnostyki tego układu. Dźwięk ten nie jest objawem usterki.

Opony

⚠ OSTRZEŻENIE

Układ ABS za pomocą odpowiednich czujników określa prędkości obrotowe kół samochodu. Używanie opon różniących się od zalecanych w instrukcji obsługi rozmiarem, typem lub wzorem bieżnika, bądź o różnym stanie zużycia, uniemożliwi prawidłową detekcję prędkości i układ ABS nie będzie prawidłowo działać. Stwarzałoby to ryzyko wypadku.
Zmieniając opony należy zawsze stosować rozmiar i typ oraz rodzaj bieżnika określone w niniejszej instrukcji obsługi.
Nie używać opon, które są nadmiernie zużyte.

Kiedy podczas hamowania układ ABS może nieoczekiwanie zadziałać

- Na śliskiej nawierzchni

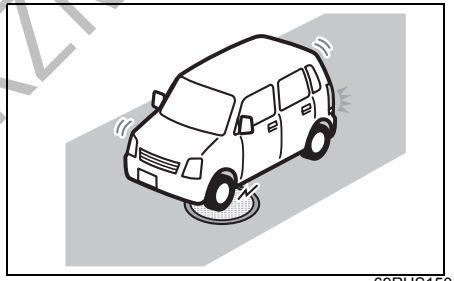

69RHS150

– Włazy kanalizacyjne

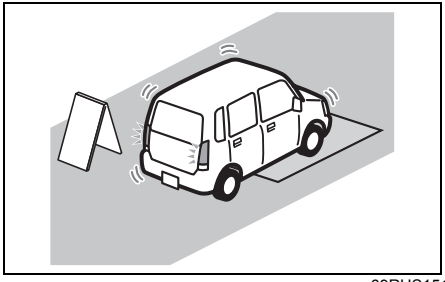

69RHS151

– Metalowe płyty na remontowych odcinkach

DO UŻYTKU WEWNĘTRZNEGO

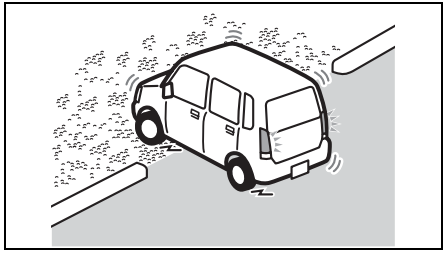

69RHS152

– Nawierzchnie żwirowe

• Przejeżdżanie przez łączenia lub uskoki nawierzchni

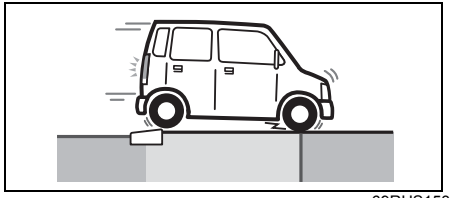

69RHS153

– Łączniki nawierzchni

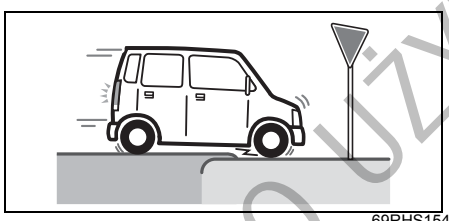

69RHS154

– Uskoki nawierzchni

• Na nierównych nawierzchniach

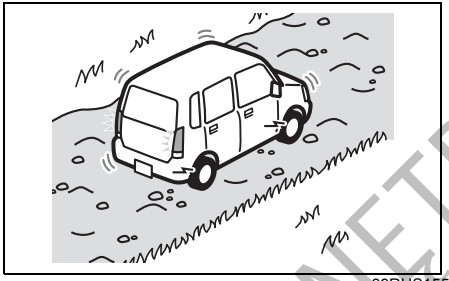

69RHS155

– Nawierzchnia wyboista

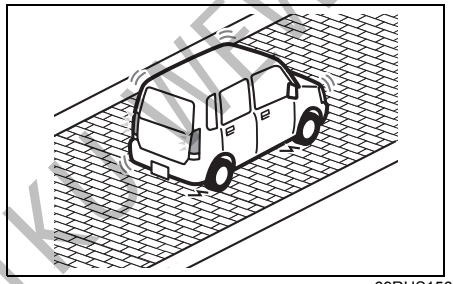

69RHS156

– Kostka brukowa

Lampka ostrzegawcza układu ABS

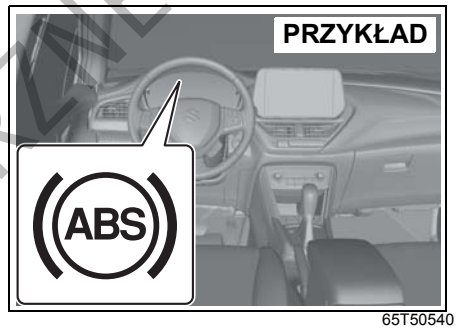

65T50540

Zaświecenie się tej lampki przy włączonym zapłonie sygnalizuje usterkę układu ABS.

Wspomaganie hamowania awaryjnego

Funkcja ta pomaga uzyskać maksymalną siłę hamowania. Ulega skróceniu czas, po jakim układ ABS osiąga pełną efektywność.

- Niedostatecznie silne naciśnięcie pedału hamulca nie uruchomi wspomagania hamowania awaryjnego.
- Wspomaganie hamowania awaryjnego pozwala uzyskać większą niż normalnie siłę hamowania.

DO UŻYTKU WEWNĘTRZNEGO

Funkcja sygnalizowania hamowania awaryjnego (funkcja ESS) (w niektórych wersjach)

Funkcja sygnalizowania hamowania awaryjnego ma na celu ostrzeganie kierowcy pojazdu jadącego z tyłu za pomocą błyskających szybciej niż zwykle kierunkowskazów po obu stronach samochodu w wyszczególnionych poniżej okolicznościach. Równocześnie błyskają lampki kontrolne kierunkowskazów w zespole wskaźników.

- Gdy przy prędkości co najmniej około 55 km/h zostanie raptownie naciśnięty pedał hamulca
- Gdy zostanie uruchomiony układ ABS lub w przypadku nagłego hamowania spełniającego warunki uruchomienia układu ABS

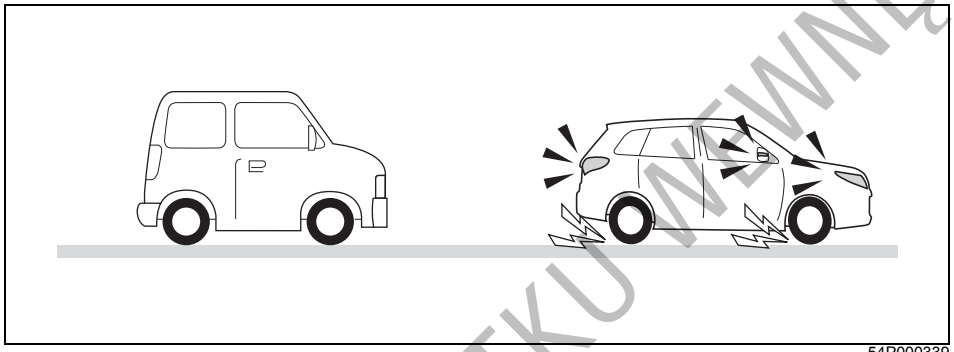

54P000339

Funkcja sygnalizowania hamowania awaryjnego przerywa działanie w następujących sytuacjach:

- Gdy samochód przestanie wytracać prędkość w sposób gwałtowny
- Gdy pedał hamulca zostanie zwolniony
- Gdy układ ABS przestanie działać
- Gdy zostaną włączone światła awaryjne

⚠ OSTRZEŻENIE

Funkcja sygnalizowania hamowania awaryjnego ma na celu ograniczenie ryzyka najechania na tył tego samochodu przez inny pojazd w wyniku nagłego hamowania, jednak nie jest w stanie w pełni zapobiec kolizjom. Należy nieustannie zachowywać maksimum bezpieczeństwa na drodze i unikać niepotrzebnego gwałtownego hamowania.

INFORMACJA:

- *Nie ma możliwości wyłączenia funkcji sygnalizowania hamowania awaryjnego.*
- *W pierwszym rzędzie powinno się korzystać ze świateł awaryjnych, funkcję sygnalizowania hamowania awaryjnego traktować jako ostateczność.*
- *Na wyszczególnionych poniżej rodzajach podłoży, gdy układ ABS chwilowo przerywa działanie, funkcja sygnalizowania hamowania awaryjnego może nie działać.*
  - *Na nawierzchni o niskiej przyczepności*
  - *Na nierównościach drogi, np. łącznikach dylatacyjnych*

DO UŻYTKU WEWNĘTRZNEGO

Monitorowanie ciśnienia w ogumieniu (w niektórych wersjach)

Układ monitorujący ciśnienie w ogumieniu TPMS ma na celu alarmowanie kierowcy o znacznym spadku ciśnienia w jednej lub kilku oponach samochodu. W każdym kole tego samochodu zamontowany jest czujnik ciśnienia z wprowadzonym indywidualnym kodem identyfikacyjnym. Czujniki te transmitują sygnały ciśnienia do ich odbiornika w sterowniku układu monitorującego. Gdy ciśnienie w jednej lub kilku oponach jest znacznie poniżej właściwej wartości, zaświeci się pokazana dalej lampka ostrzegawcza niskiego ciśnienia w ogumieniu.

Lampka ostrzegawcza niskiego ciśnienia w ogumieniu

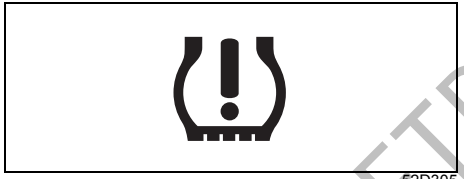

52D305

Ciśnienie w zimnych oponach każdego z kół, łącznie z zapasowym (jeżeli samochód jest w nie wyposażony), powinno być co najmniej raz w miesiącu kontrolowane i doprowadzane do prawidłowej wartości, podanej na odpowiedniej naklejce informacyjnej. (Jeżeli samochód ma założone opony o rozmiarze innym niż podany na odpowiedniej naklejce informacyjnej, należy ustalić dla nich prawidłowe wartości ciśnienia.)

W celu ograniczenia ryzyka nadmiernego zużycia paliwa, samochód ten wyposażony został w układ monitorujący ciśnienie w ogumieniu TPMS, który za pośrednictwem lampki ostrzegawczej niskiego ciśnienia w ogumieniu informuje kierowcę o znacznym spadku ciśnienia w jednej lub kilku oponach.

Gdy zaświeci się lampka ostrzegawcza niskiego ciśnienia w ogumieniu, należy jak najszybciej przerwać jazdę i sprawdzić opony oraz doprowadzić ciśnienie w nich do prawidłowych wartości.

Jazda ze zbyt niskim ciśnieniem w oponie prowadzi do jej przegrzania i grozi jej uszkodzeniem. Zbyt niskie ciśnienie w oponie powoduje również zwiększone zapotrzebowanie na paliwo i przyspieszone zużycie opony, a także może negatywnie wpłynąć na prowadzenie samochodu i sprawność hamowania.

Prosimy pamiętać, że układ monitorujący nie zastępuje prawidłowej obsługi ogumienia kół i należy dbać o utrzymanie prawidłowego ciśnienia w oponach, nawet gdy nie świeci się lampka ostrzegawcza niskiego ciśnienia w ogumieniu.

⚠ OSTRZEŻENIE

Rozstrzyganie o konieczności uzupełnienia ciśnienia w oponach wyłącznie na podstawie wskazań układu monitorującego ciśnienie w ogumieniu grozi utratą kontroli nad pojazdem lub wypadkiem.

Należy nie rzadziej niż raz w miesiącu sprawdzać ciśnienie w zimnych oponach każdego z kół i w razie potrzeby doprowadzać do prawidłowej wartości, podanej na odpowiedniej naklejce informacyjnej oraz w niniejszej instrukcji obsługi. Szczegóły podane są pod hasłem „Opony" w rozdziale „PRZEGLĄDY I OBSŁUGA OKRESOWA".

DO UŻYTKU WEWNĘTRZNEGO

⚠ OSTRZEŻENIE

Zaniechanie odpowiedniej reakcji, gdy lampka ostrzegawcza niskiego ciśnienia w ogumieniu nie działa lub gdy zaświeci się bądź zacznie błyskać podczas jazdy, może doprowadzić do wypadku.
Jeżeli lampka ostrzegawcza niskiego ciśnienia w ogumieniu nie zaświeci się na 2 sekundy po obróceniu wyłącznika zapłonu do pozycji „ON" lub po wybraniu przyciskiem rozruchu stanu „ON", lub gdy zaświeci się bądź zacznie błyskać podczas jazdy, należy zlecić autoryzowanej stacji obsługi SUZUKI lub specjalistycznemu warsztatowi sprawdzenie samochodu. Nawet gdy błyskająca lampka zgaśnie, sygnalizując przywrócenie sprawności układu monitorującego, należy zlecić autoryzowanej stacji obsługi SUZUKI lub specjalistycznemu warsztatowi jego sprawdzenie.

⚠ OSTRZEŻENIE

Obniżone ciśnienie w oponie powoduje, że ma ona mniejszą nośność. Nawet umiarkowany ubytek ciśnienia może spowodować, że dojdzie do przeciążenia opon, co grozi ich uszkodzeniem. W takiej sytuacji kierowca nie zostanie zaalarmowany, ponieważ lampka ostrzegawcza niskiego ciśnienia w ogumieniu zaświeci się jedynie w przypadku znacznego ubytku ciśnienia w jednej lub kilku oponach.
Ciśnienie w ogumieniu należy sprawdzać i korygować co najmniej raz w miesiącu. Szczegóły podane są pod hasłem „Opony" w rozdziale „PRZEGLĄDY I OBSŁUGA OKRESOWA".

⚠ OSTRZEŻENIE

Jazda ze zbyt niskim ciśnieniem w ogumieniu może doprowadzić do wypadku, w wyniku którego może dojść do poważnych lub śmiertelnych obrażeń ciała.
Gdy lampka ostrzegawcza niskiego ciśnienia w ogumieniu zaświeci się i nie zgaśnie, należy ograniczyć prędkość jazdy i unikać raptownych manewrów kierownicą oraz gwałtownego hamowania. Zbyt niskie ciśnienie w oponie prowadzi do jej przegrzania podczas jazdy i grozi jej uszkodzeniem, a ponadto może mieć negatywny wpływ na sprawność kierowania i hamowania. Należy niezwłocznie zatrzymać samochód w bezpiecznym miejscu i sprawdzić opony.
- **Jeżeli nastąpiło przebicie opony, zmienić koło na zapasowe (jeżeli samochód jest w nie wyposażony). Wskazówki dotyczące zmiany koła podane są pod hasłem „Podnoszenie samochodu" w rozdziale „SYTUACJE AWARYJNE". Należy również zapoznać się z zamieszczonymi pod hasłem „Wymiana opon lub kół" wskazówkami dotyczącymi sposobu przywrócenia normalnego funkcjonowania układu monitorującego TPMS po zmianie koła.**

>>

DO UŻYTKU WEWNĘTRZNEGO

⚠ OSTRZEŻENIE

cd.
- **Jeżeli zamiast koła zapasowego samochód wyposażony jest w zestaw naprawczy do ogumienia, należy zapoznać się ze wskazówkami dotyczącymi tymczasowego uszczelnienia opony, podanymi pod hasłem „Zestaw naprawczy do ogumienia" w rozdziale „SYTUACJE AWARYJNE".**
- **Gdy spadnie ciśnienie w jednej lub kilku oponach, należy jak najszybciej sprawdzić ciśnienie w oponach wszystkich kół i doprowadzić je do prawidłowych wartości.**

Lampka ostrzegawcza niskiego ciśnienia w ogumieniu może zaświecić się z normalnych przyczyn, np. na skutek naturalnego ubytku powietrza w ogumieniu lub zmian temperatury otoczenia bądź ciśnienia atmosferycznego. Po doprowadzeniu ciśnienia w ogumieniu do wartości podanych na naklejce informacyjnej lampka ostrzegawcza powinna zgasnąć.

Należy skorygować ciśnienie w zimnym ogumieniu, a następnie po około 10 minutach jazdy lampka ostrzegawcza niskiego ciśnienia w ogumieniu powinna zgasnąć. Gdy układ rozpozna, że ciśnienie zostało skorygowane i lampka ostrzegawcza zgaśnie, na wyświetlaczu pojawi się informacja o aktualnym ciśnieniu w oponach (po przełączeniu na ekran monitorowania ciśnienia w ogumieniu).

UWAGA

Jeżeli po skorygowaniu ciśnienia w zimnym ogumieniu i ponad 10 minutach jazdy lampka ostrzegawcza niskiego ciśnienia w ogumieniu nie zgaśnie, może to oznaczać usterkę układu monitorującego. Należy zlecić autoryzowanej stacji obsługi SUZUKI lub specjalistycznemu warsztatowi sprawdzenie samochodu.

Jeżeli w krótkim czasie po skorygowaniu ciśnienia w ogumieniu lampka ostrzegawcza zaświeci się ponownie, samochód może mieć przebitą oponę. Jeżeli nastąpiło przebicie opony, zmienić koło na zapasowe (jeżeli samochód jest w nie wyposażony). Wskazówki dotyczące zmiany koła podane są pod hasłem „Podnoszenie samochodu" w rozdziale „SYTUACJE AWARYJNE". Wskazówki dotyczące sposobu przywrócenia normalnego funkcjonowania układu monitorującego TPMS po zmianie koła podane są pod hasłem „Wymiana opon lub kół".



53SB3040

INFORMACJA:
- *Świecącej się lampce ostrzegawczej niskiego ciśnienia w ogumieniu towarzyszy powyższy komunikat na wyświetlaczu informacyjnym.*
- *Na dużych wysokościach n.p.m. doprowadzenie ciśnienia w oponach do nominalnych wartości może nie spowodować zgaśnięcia lampki ostrzegawczej. W takiej sytuacji należy napełnić opony do ciśnienia nieco wyższego od podanego na naklejce informacyjnej.*
- *Lampka ostrzegawcza niskiego ciśnienia w ogumieniu może po zaświeceniu się chwilowo zgasnąć. Może to być powodowane rozgrzaniem opon po dłuższej jeździe lub wzrostem temperatury otoczenia. Jednak nawet gdy lampka ostrzegawcza niskiego ciśnienia w ogumieniu po zaświeceniu się zgaśnie, konieczne jest sprawdzenie ciśnienia w oponach wszystkich kół.*
- *W celu ograniczenia możliwości zaświecenia się lampki ostrzegawczej niskiego ciśnienia w ogumieniu na skutek normal-*

DO UŻYTKU WEWNĘTRZNEGO

nych zmian temperatury otoczenia i ciśnienia atmosferycznego, sprawdzanie i korygowanie ciśnienia w oponach powinno być wykonywane, gdy są one zimne. Przy sprawdzaniu bezpośrednio po przerwaniu jazdy, opony mogą wykazywać prawidłowe ciśnienie, lecz gdy ostygną, jego wartość może spaść poniżej nominalnej. Podobny efekt może wystąpić, gdy po napełnieniu opon do zalecanego ciśnienia w ciepłym garażu samochód wyjedzie na zewnątrz i znajdzie się w warunkach niskiej temperatury. W przypadku korygowania ciśnienia w oponach wykonywanego w garażu, w którym jest cieplej niż na zewnątrz, na każde 0,8°C różnicy temperatur pomiędzy garażem a otoczeniem należy dodać 1 kPa do zalecanej wartości ciśnienia w zimnej oponie.

Sygnalizacja usterek układu monitorującego ciśnienie w ogumieniu

Układ monitorujący ciśnienie w ogumieniu TPMS ma również możliwość sygnalizowania ewentualnych wewnętrznych niesprawności.

Sygnalizacja usterek układu TPMS realizowana jest za pośrednictwem lampki ostrzegawczej niskiego ciśnienia w ogumieniu. W razie wykrycia usterki, lampka błyska przez 75 sekund, a następnie pozostaje zapalona. Dopóki usterka nie zostanie usunięta, sekwencja te będzie powtarzana za każdym razem przy uruchamianiu samochodu.

Informacja o usterce nie zostaje skasowana nawet po wyłączeniu silnika lub hybrydowego zespołu napędowego i pozostaje w pamięci układu, aż do przywrócenia stanu prawidłowego.

Sygnalizowanie usterki może być związane z brakiem możliwości wykrywania spadku ciśnienia w ogumieniu lub informowania o tym w odpowiedni sposób. Przyczyną niesprawności może być m.in. założenie opon lub kół, które uniemożliwiają prawidłowe działanie układu monitorującego ciśnienie w ogumieniu. Po wymianie opon lub kół należy zawsze sprawdzić stan lampki ostrzegawczej niskiego ciśnienia w ogumieniu, aby upewnić się, czy nie zakłóciło to działania układu monitorującego.

UWAGA

Niezachowanie odpowiednich środków ostrożności grozi uszkodzeniem czujników ciśnienia w oponach.

- **Stanowczo zalecane jest, aby naprawy i wymiany opon wykonywała autoryzowana stacja obsługi SUZUKI lub specjalistyczny warsztat. Przy zdejmowaniu i zakładaniu opony może dojść do uszkodzenia czujnika ciśnienia.**
- **Do naprawy przebicia opony nie stosować żadnych płynnych środków uszczelniających, chyba że samochód w miejsce koła zapasowego wyposażony jest w zestaw naprawczy do ogumienia.**

UWAGA

Częste świecenie się lampki ostrzegawczej niskiego ciśnienia w ogumieniu może oznaczać nieprawidłowy stan jednej lub kilku opon, czujników ciśnienia w oponach lub układu monitorującego ciśnienie w ogumieniu.
Gdy lampka ostrzegawcza niskiego ciśnienia w ogumieniu często się świeci, należy zlecić autoryzowanej stacji obsługi SUZUKI lub specjalistycznemu warsztatowi sprawdzenie samochodu.

DO UŻYTKU WEWNĘTRZNEGO

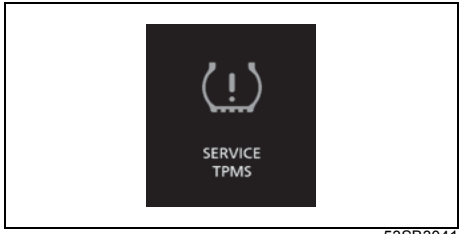

53SB3041

INFORMACJA:
Świecącej się lampce ostrzegawczej niskiego ciśnienia w ogumieniu towarzyszy powyższy komunikat na wyświetlaczu informacyjnym.

Ograniczenia układu monitorującego ciśnienie w ogumieniu

Układ monitorujący ciśnienie w ogumieniu może w określonych warunkach nie działać prawidłowo. W wyszczególnionych poniżej sytuacjach lampka ostrzegawcza niskiego ciśnienia w ogumieniu może świecić się lub błyskać.

- Gdy w miejsce koła z przebitą oponą zostanie założone koło zapasowe.
- Gdy w ramach okresowego przekładania kół zostało założone koło zapasowe.
- Gdy doszło do uszkodzenia czujnika ciśnienia w oponie podczas jej wymiany lub na skutek użycia płynnych środków uszczelniających do naprawy przebicia.
- Gdy sygnały radiowe z czujnika ciśnienia są zakłócane przez:
  - pracujące w pobliżu urządzenia lub wyposażenie elektryczne, wykorzystujące podobne częstotliwości fal radiowych;
  - naklejoną na szybę metalizowaną folię, która może ekranować fale radiowe;
  - grubą warstwę śniegu lub lodu pokrywającą samochód, w szczególności w okolicy kół i nadkoli;
  - założone na koła łańcuchy przeciwpoślizgowe.
- Gdy założone są opony zimowe bez zainstalowanych oryginalnych czujników ciśnienia.
- Gdy założone są nieoryginalne tarcze kół lub opony niezgodne ze specyfikacją fabryczną.
- Gdy ciśnienie w którejkolwiek oponie jest zbyt wysokie.
- W przypadku usterki odbiornika sygnałów ciśnienia w sterowniku układu monitorującego.

Ustawienia funkcyjne układu monitorującego ciśnienie w ogumieniu

- Można sprawdzić na wyświetlaczu informacyjnym aktualne wartości ciśnienia w ogumieniu.
- Można ustawić jeden z poniższych szablonów wartości bazowych dla ciśnienia w ogumieniu, różniących się od podanych na naklejce informacyjnej.
  - Komfortowe
  - Ekonomiczne
  - Ładunkowe

⚠ OSTRZEŻENIE

Przy zmianie obciążenia pojazdu konieczne jest odpowiednie skorygowanie ciśnienia w ogumieniu, zgodnie z danymi na naklejce informacyjnej, a następnie wprowadzenie za pośrednictwem wyświetlacza informacyjnego nowych wartości bazowych. Jeżeli stan obciążenia samochodu i wartości bazowe nie odpowiadają sobie, układ monitorujący ciśnienie w ogumieniu może nie działać prawidłowo.

DO UŻYTKU WEWNĘTRZNEGO

Sprawdzanie aktualnych wartości ciśnienia w ogumieniu

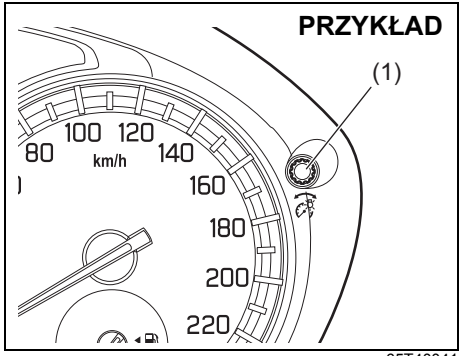

65T40041

1) Gdy wyłącznik zapłonu jest w pozycji „ON” lub przyciskiem rozruchu wybrany jest stan „ON” i samochód nie porusza się, przytrzymać przez ponad 3 sekundy wciśnięty przełącznik wskazań (1) w zespole wskaźników, uruchamiając tryb ustawień wyświetlacza informacyjnego.

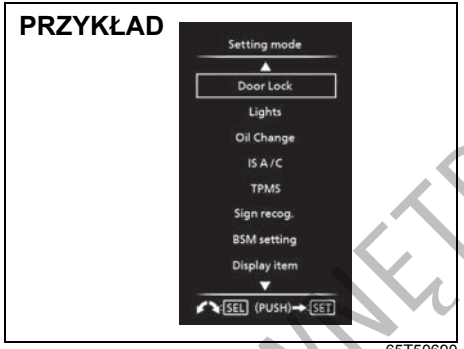

65T50690

2) Obracając pokrętło przełącznika wskazań (1) w prawo lub w lewo wybrać „TPMS”, a następnie nacisnąć przełącznik wskazań.

INFORMACJA:
W celu opuszczenia trybu ustawień należy wybrać „Back” i nacisnąć przełącznik wskazań (1).

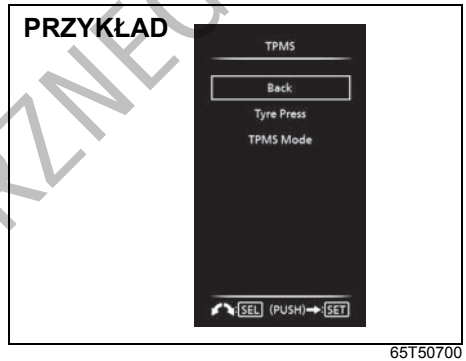

65T50700

3) Obracając pokrętło przełącznika wskazań (1) w prawo lub w lewo wybrać „Tyre Press”, a następnie nacisnąć przełącznik wskazań.

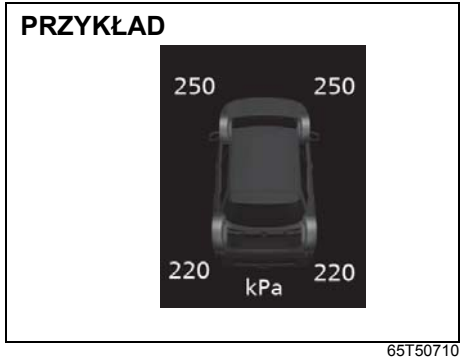

65T50710

4) Zostaną wyświetlone aktualne wartości ciśnienia w ogumieniu.

DO UŻYTKU WEWNĘTRZNEGO

INFORMACJA:
- *Gdy zaświeci się lampka ostrzegawcza niskiego ciśnienia w ogumieniu, na wyświetlaczu informacyjnym pojawi się ekran „Tyre Press", który błyskaniem odpowiedniej wartości ciśnienia wskazuje koło (lub koła) ze zbyt niskim ciśnieniem w oponie.*
- *Przez około 10 minut od rozpoczęcia jazdy ciśnienie w ogumieniu może nie być pokazywane. W tym czasie układ gromadzi niezbędne informacje. Po upływie tego czasu aktualne wartości ciśnienia w ogumieniu zostaną wyświetlone.*
- *Pozostawienie w zatrzymanym samochodzie przez 20 minut wyłącznika zapłonu w pozycji „LOCK" lub wybranego przyciskiem rozruchu stanu „LOCK" (wyłączone zasilanie) spowoduje wyzerowanie układu pomiarowego i po ponownym uruchomieniu silnika lub hybrydowego zespołu napędowego pokazywane będą wartości ciśnienia 0 kPa. W takim przypadku rzeczywiste wartości ciśnienia pojawią się po przejechaniu pewnego odcinka. Jednak gdy układ wykryje, że przed wyłączeniem silnika lub hybrydowego zespołu napędowego którakolwiek z tych wartości była zbyt niska, aktualna wartość ciśnienia może nie zostać pokazana i w to miejsce pojawi się „---".*

Wprowadzanie nowych wartości bazowych dla ciśnienia w ogumieniu

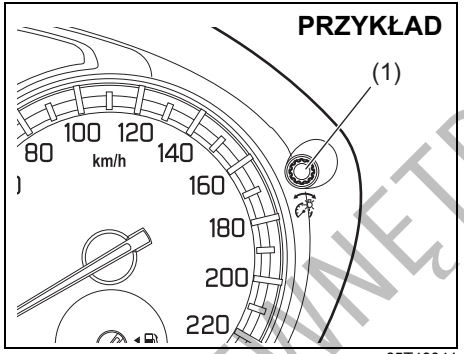

65T40041

1) Gdy wyłącznik zapłonu jest w pozycji „ON" lub przyciskiem rozruchu wybrany jest stan „ON" i samochód nie porusza się, przytrzymać przez ponad 3 sekundy wciśnięty przełącznik wskazań (1) w zespole wskaźników, uruchamiając tryb ustawień wyświetlacza informacyjnego.

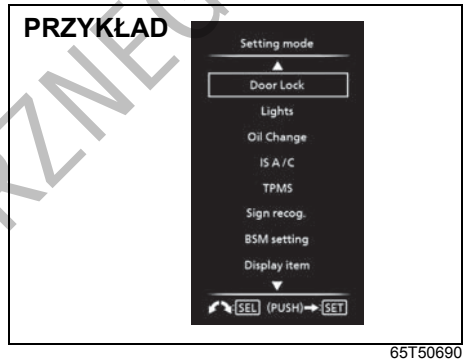

65T50690

2) Obracając pokrętło przełącznika wskazań (1) w prawo lub w lewo wybrać „TPMS", a następnie nacisnąć przełącznik wskazań.

INFORMACJA:
W celu opuszczenia trybu ustawień należy wybrać „Back" i nacisnąć przełącznik wskazań (1).

DO UŻYTKU WEWNĘTRZNEGO

PRZYKŁAD

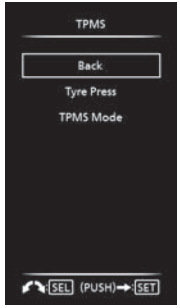

65T50700

3) Obracając pokrętło przełącznika wskazań (1) w prawo lub w lewo wybrać „TPMS Mode", a następnie nacisnąć przełącznik wskazań.

PRZYKŁAD

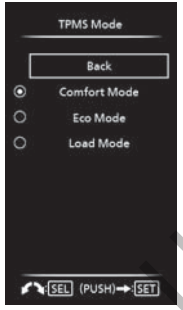

65T50720

4) Obracając pokrętło przełącznika wskazań (1) w prawo lub w lewo wybrać wartość bazową, a następnie nacisnąć przełącznik wskazań.

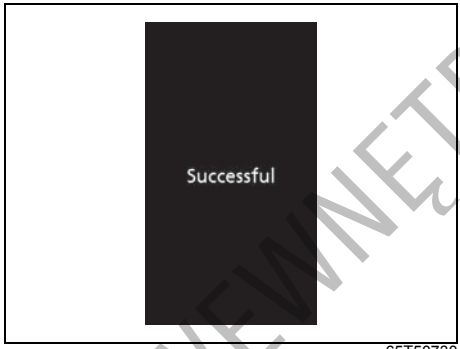

65T50730

5) Gdy pojawi się powyższy komunikat, wprowadzanie zmian ustawień zostało pomyślnie zakończone.

Wymiana opon lub kół

Jeżeli koło z przebitą oponą zostało zastąpione zapasowym, zalecane jest zwrócenie się do autoryzowanej stacji obsługi SUZUKI lub specjalistycznego warsztatu w celu zamontowania nowej opony w miejsce przebitej. W układzie monitorującym ciśnienie w ogumieniu jest już zaprogramowany kod identyfikacyjny związanym z fabrycznie zamontowanym kołem i zostanie przywrócone normalne działanie układu.

W razie konieczności wymiany kół w samochodzie, należy zlecić autoryzowanej stacji obsługi SUZUKI przełożenie czujników ciśnienia do nowych kół i zaprogramowanie ich w układzie monitorującym ciśnienie w ogumieniu.

INFORMACJA:
W kole zapasowym nie jest zainstalowany czujnik ciśnienia. Koła zapasowego należy używać w sytuacji awaryjnej i należy je jak najszybciej zastąpić właściwym, aby przywrócić normalne funkcjonowanie układu monitorującego ciśnienie w ogumieniu.

⚠ OSTRZEŻENIE

Użycie opon lub tarcz kół innych niż zalecane przez SUZUKI grozi awarią układu monitorującego ciśnienie w ogumieniu.
Opony i tarcze kół należy wymieniać wyłącznie na zalecane przez SUZUKI jako standardowe lub opcjonalne wyposażenie tego samochodu. Szczegółowe informacje podane są pod hasłem „Opony" w rozdziale „PRZEGLĄDY I OBSŁUGA OKRESOWA".

DO UŻYTKU WEWNĘTRZNEGO

System powiadamiania alarmowego eCall (w niektórych wersjach)

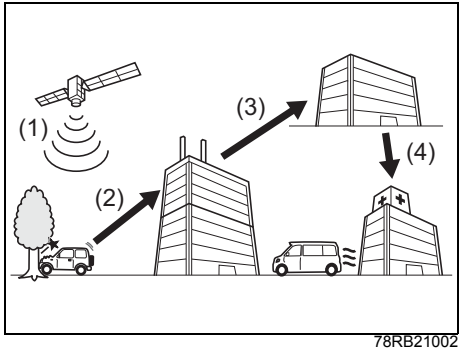

78RB21002

(1) Odebranie informacji o lokalizacji.
(2) Informacja z samochodu jest transmitowana do centrum powiadamiania alarmowego.
(3) Centrum powiadamiania alarmowego informuje lokalne służby ratunkowe (pod numerem 112) o wypadku.
(4) Wysłanie pojazdu ratunkowego.

Samochód ten może być wyposażony w system powiadamiający eCall. W razie wypadku informacja o nim jest automatycznie wysyłana do centrum powiadamiania alarmowego i jego operator organizuje szybką pomoc.

INFORMACJA:
- *Prawidłowe funkcjonowanie systemu eCall bezpośrednio zależy od tego, czy w danym kraju istnieje jego operator i czy odpowiednie usługi są dostępne.*
- *Odpowiedzialność za poszczególne elementy składowe systemu eCall (za wyjątkiem urządzeń zamontowanych w samochodzie) ponosi jego operator.*

⚠ PRZESTROGA

- **Usługa eCall jest dostępna tylko w miejscach objętych zasięgiem sieci komórkowych. Nie działa ona w miejscach podlegających zakłóceniom atmosferycznym, będących poza zasięgiem sygnału lub w których sygnał jest niedostępny.**
- **Usługa eCall nie zadziała prawidłowo w przypadku usterki jej mikrofonu, głośnika lub przycisku „SOS”. Należy wtedy zlecić autoryzowanej stacji obsługi SUZUKI lub specjalistycznemu warsztatowi ich sprawdzenie.**
- **System eCall wymaga oryginalnego zestawu nagłośnieniowego SUZUKI.**

Korzystanie z systemu eCall

System eCall działa w 2 trybach: automatycznym i ręcznym.

Wersje z kierownicą po lewej stronie

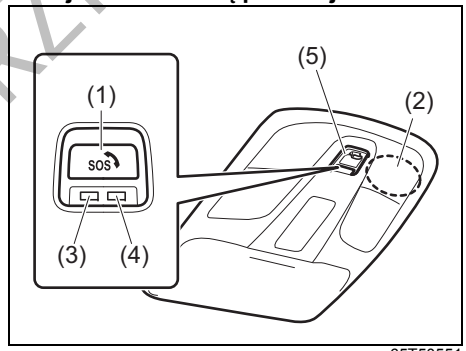

65T50551

Wersje z kierownicą po prawej stronie

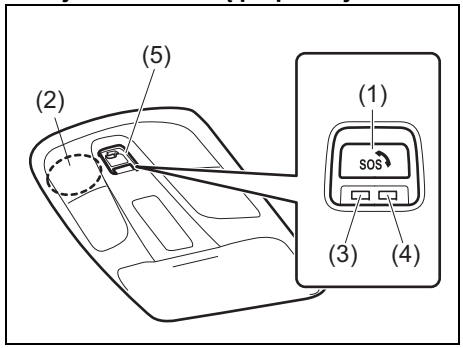

65T50840

DO UŻYTKU WEWNĘTRZNEGO

(1) Przycisk „SOS”
(2) Mikrofon eCall
(3) Zielona lampka kontrolna
(4) Czerwona lampka kontrolna
(5) Osłona

Tryb automatyczny
System eCall włącza się w stan gotowości po obróceniu wyłącznika zapłonu do pozycji „ON” lub po przełączeniu przyciskiem rozruchu w stan „ON”. W przypadku kolizji bocznej lub wypadku, w którym dojdzie do odpalenia poduszki powietrznej, do centrum powiadamiania alarmowego zostają automatycznie wysłane informacje dotyczące samochodu, m.in. jego pozycja.
Zielona lampka kontrolna (3) przestanie błyskać i zaświeci się w sposób ciągły, sygnalizując możliwość nawiązania połączenia z operatorem centrum powiadamiania alarmowego z użyciem mikrofonu (2).

Tryb ręczny
W celu ręcznego zainicjowania powiadomienia należy otworzyć osłonę (5).
Gdy wyłącznik zapłonu jest w pozycji „ON” lub przyciskiem rozruchu wybrany jest stan „ON”, nacisnąć i przez co najmniej 1 sekundę przytrzymać wciśnięty przycisk „SOS” (1).
Zielona lampka kontrolna (3) przestanie błyskać i zaświeci się w sposób ciągły, sygnalizując możliwość nawiązania połączenia z operatorem centrum powiadamiania alarmowego z użyciem mikrofonu (2).

INFORMACJA:
(Dotyczy wyłącznie trybu ręcznego)
Nie należy bez uzasadnionego powodu inicjować powiadomienia, np. w celu przetestowania działania,
W razie przypadkowego zainicjowania powiadomienia należy je anulować. Szczegółowe informacje podane są pod hasłem „Anulowanie zgłoszenia eCall” w tym rozdziale.

INFORMACJA:
(Dotyczy obu trybów działania)
- *Upłynięcie czasu na przerwanie operacji w trybie ręcznym sygnalizowane jest dźwiękowo, po czym nawiązywane jest połączenie alarmowe.*
- *Funkcja eCall wysyła do centrum powiadamiania alarmowego informacje o samochodzie (m.in. jego lokalizację, kierunek ustawienia, nr VIN, czas wypadku itp.). Informacje te są przekazywane tylko w przypadku połączenia alarmowego.*
- *Rozmowa prowadzana w trakcie połączenia nie jest rejestrowana przez system pokładowy, natomiast zostaje nagrana przez centrum powiadamiania alarmowego.*
- *Głos operatora centrum powiadamiania alarmowego transmitowany jest przez głośnik po prawej stronie deski rozdzielczej. Jeżeli włączony jest pokładowy radioodtwarzacz, zostaje on automatycznie wyciszony, ponieważ priorytet ma transmitowanie głosu operatora centrum powiadamiania alarmowego.*
- *System eCall wyposażony jest w integralną baterię elektryczną, zapewniającą rezerwowe zasilanie w przypadku uszkodzenia akumulatora samochodowego. Ma ona trwałość około 3 lat w warunkach temperaturowych od -40°C do 85°C.*
- *Po każdym nawiązaniu połączenia z centrum powiadamiania alarmowego w trybie automatycznym należy dla bezpieczeństwa wymienić integralną baterię. W sprawie wymiany tej baterii należy zwrócić się do autoryzowanej stacji obsługi SUZUKI lub specjalistycznego warsztatu.*
- *Zamontowanie urządzeń elektrycznych, na przykład modułu nawigacyjnego, należy skonsultować z autoryzowaną stacją obsługi SUZUKI lub specjalistycznym warsztatem. W przeciwnym razie istnieje ryzyko zakłócenia działania lub awarii podzespołów systemu eCall.*

DO UŻYTKU WEWNĘTRZNEGO

INFORMACJA:
Jeżeli czerwona lampka kontrolna błyska co 1 sekundę i na ekranie wyświetlacza informacyjnego widnieje komunikat ostrzegawczy systemu eCall, sygnalizuje rozładowanie integralnej baterii lub wykrycie usterki. Należy niezwłocznie zlecić autoryzowanej stacji obsługi SUZUKI lub specjalistycznemu warsztatowi sprawdzenie samochodu. Rozładowana integralna bateria kwalifikuje się do jak najszybszej wymiany, nawet gdy pozostały zapas energii zdaje się wystarczać na około 10 minut rozmowy z operatorem centrum powiadamiania alarmowego. Bateria ta jest przeznaczona wyłącznie do systemu eCall.
W sprawie wymiany tej baterii należy zwrócić się do autoryzowanej stacji obsługi SUZUKI lub specjalistycznego warsztatu.

INFORMACJA:
Zużytych baterii należy pozbywać się w sposób zgodny z odpowiednimi przepisami i nie wyrzucać ich do zwykłych pojemników na odpady domowe.

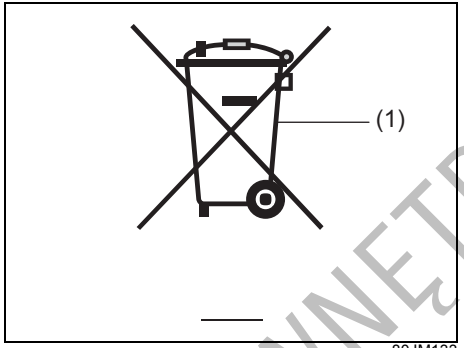

80JM133

(1) Przekreślony symbol pojemnika na odpady

Przekreślony symbol pojemnika na odpady (1) oznacza, że zużyta bateria nie może być składowana razem ze zwykłymi odpadami domowymi.

Zapewnienie właściwej utylizacji i recyklingu zużytych baterii pozwoli ograniczyć potencjalne zagrożenia dla środowiska naturalnego i zdrowia ludzkiego, wynikające z nieodpowiedniego postępowania ze zużytym produktem. Odzysk materiałów przyczynia się do ochrony zasobów naturalnych. Szczegółowymi informacjami na temat utylizacji i recyklingu zużytych baterii oraz akumulatorów służy autoryzowana stacja obsługi SUZUKI lub specjalistyczny warsztat.

DO UŻYTKU WEWNĘTRZNEGO

Lampka kontrolna
Lampka kontrolna w przycisku „SOS” działa w przedstawiony poniżej sposób, stosownie do stanu operacyjnego i stanu komunikacji systemu eCall.

Zielona lampka kontrolna	Czerwona lampka kontrolna	Stan
Wył.	Wył.	Stan normalny. (#1)
Wł.	Wł.	Przez około 5 sekund po obróceniu wyłącznika zapłonu do pozycji „ON” lub przełączeniu przyciskiem rozruchu w stan „ON”. (#1)
Błyska (co około 3 sekundy)	Wył.	Brak komunikacji eCall, GPS, GALILEO lub z siecią modemową. (#2) Urządzenie eCall jest poza zasięgiem komunikacyjnym.
Błyska (co około 1 sekundę)	Wył.	Uruchomione zostało działanie systemu eCall.
Wł.	Wył.	Nawiązano połączenie eCall.
Błyska (co około 0,6 sekundy)	Wył.	Do centrum powiadamiania alarmowego transmitowany jest minimalny zestaw danych (numer VIN lub lokalizacja samochodu).

(#1) System eCall jest gotowy do działania w trybie automatycznym lub ręcznym po upływie 30 sekund od obrócenia wyłącznika zapłonu do pozycji „ON” lub przełączenia przyciskiem rozruchu w stan „ON”. Naciśnięcie przycisku „SOS” przed upływem 30 sekund od obrócenia wyłącznika zapłonu do pozycji „ON” lub przełączenia przyciskiem rozruchu w stan „ON” nie wpływa na skrócenie 30-sekundowego czasu inicjowania systemu eCall.
(#2) Błyskanie zielonej lampki kontrolnej można wyłączyć. Należy zwrócić się do autoryzowanej stacji obsługi SUZUKI lub specjalistycznego warsztatu.

DO UŻYTKU WEWNĘTRZNEGO

Zielona lampka kontrolna	Czerwona lampka kontrolna	Stan
Błyska (co około 0,3 sekundy)	Wył.	Połączenie eCall zakończone normalnie. (#3)
Wył.	Błyska (co około 1 sekundę)	Rozładowana integralna bateria lub usterka.
Wył.	Błyska (co około 0,3 sekundy)	Połączenie eCall zakończone nieprawidłowo lub zerwana komunikacja.

(#3) Po zakończeniu połączenia błyska zielona lub czerwona lampka kontrolna, w zależności od reakcji centrum powiadamiania alarmowego.

DO UŻYTKU WEWNĘTRZNEGO

Komunikat ostrzegawczy systemu eCall



65T50750

Pojawienie się na wyświetlaczu informacyjnym pokazanego powyżej komunikatu może sygnalizować usterkę systemu eCall. Należy zlecić autoryzowanej stacji obsługi SUZUKI lub specjalistycznemu warsztatowi sprawdzenie samochodu.

Moduł eCall i czerwona lampka kontrolna
W skład systemu eCall wchodzi moduł sterujący. Moduł ten ma określony termin ważności. Po jego upływie wymaga wymiany na nowy.

Na sześć miesięcy przed upływem terminu ważności modułu eCall czerwona lampka kontrolna błyska i na wyświetlaczu informacyjnym pojawia się pokazany powyżej komunikat „Service eCall". W razie równoczesnego błyskania czerwonej lampki kontrolnej i pojawienia się powyższego komunikatu należy zlecić autoryzowanej stacji obsługi SUZUKI lub specjalistycznemu warsztatowi wymianę tego modułu.

Anulowanie zgłoszenia eCall

Możliwe jest anulowanie zgłoszenia tylko realizowanego ręcznie. Zgłoszenie zostanie anulowane, gdy przed nawiązaniem połączenia z operatorem eCall zostanie naciśnięty przycisk „SOS".

INFORMACJA:
- *Nie ma możliwości anulowania zgłoszenia realizowanego w trybie automatycznym.*
- *Anulowanie zgłoszenia jest możliwe do 10 sekund od pierwszego naciśnięcia przycisku „SOS".*
- *Po nawiązaniu połączenia z operatorem eCall anulowanie zgłoszenia nie jest możliwe od strony samochodu. O anulowanie zgłoszenia można poprosić operatora centrum powiadamiania alarmowego.*

DO UŻYTKU WEWNĘTRZNEGO

Zgodność z rozporządzeniem wykonawczym Komisji (UE) 2017/78, załącznik 1, część 3

1. OPIS SYSTEMU POKŁADOWEGO ECALL		Zgodność
1.1.	Przegląd systemu pokładowego eCall opartego na numerze 112, jego działanie i funkcjonalność: Opis w rozdziale „System powiadamiania alarmowego eCall (w niektórych wersjach)”.	O
1.2.	Usługa eCall oparta na numerze 112 jest usługą publiczną świadczoną w interesie ogólnym i jest dostępna bezpłatnie.	O
1.3.	System pokładowy eCall oparty na numerze 112 uruchamia się domyślnie. Uruchamia się on automatycznie za pomocą czujników pokładowych w razie poważnego wypadku. Opis pod hasłem „Tryb automatyczny”.	O
	Uruchamia się on również automatycznie, jeżeli dany pojazd jest wyposażony w system TPS, który nie zadziała w razie poważnego wypadku.	X
1.4.	System pokładowy eCall oparty na numerze 112 może być również zainicjowany ręcznie, jeżeli zajdzie taka potrzeba. Instrukcje ręcznego uruchomienia systemu: Opis pod hasłem „Tryb ręczny”	O
1.5.	W przypadku poważnej awarii systemu, która uniemożliwia działanie systemu pokładowego eCall opartego na numerze 112, osoby znajdujące się w pojeździe otrzymają następujące ostrzeżenie: Opis pod hasłem „Komunikat ostrzegawczy systemu eCall”	O

O = Opisana w rozporządzeniu cecha jest uwzględniona w systemie pokładowym.
X = Opisana cecha nie występuje w systemie pokładowym.

DO UŻYTKU WEWNĘTRZNEGO

2. INFORMACJE O PRZETWARZANIU DANYCH		Zgodność
2.1.	Przetwarzanie danych osobowych za pośrednictwem systemu pokładowego eCall opartego na numerze 112 musi być zgodne z przepisami dotyczącymi ochrony danych osobowych określonymi w dyrektywach 95/46/WE i 2002/58/WE Parlamentu Europejskiego i Rady, w szczególności musi opierać się na konieczności ochrony żywotnych interesów osób, zgodnie z art. 7 lit. d) dyrektywy 95/46/WE.	O
2.2.	Przetwarzanie takich danych jest ściśle ograniczone do celu obsługi zgłoszeń alarmowych eCall kierowanych pod jednolity europejski numer alarmowy 112.	O
2.3.	Rodzaje danych i ich odbiorcy	
2.3.1.	System pokładowy eCall oparty na numerze 112 może gromadzić i przetwarzać tylko następujące dane: numer identyfikacyjny pojazdu, typ pojazdu (samochód osobowy lub lekki pojazd dostawczy), typ napędu w pojeździe (benzyna/olej napędowy/CNG/LPG/elektryczny/wodór), trzy ostatnie położenia pojazdu i kierunek jazdy, plik logu automatycznej aktywacji systemu wraz ze znacznikiem czasu.	O
2.3.2.	Odbiorcami danych przetwarzanych przez system pokładowy eCall oparty na numerze 112 są odpowiednie publiczne punkty przyjmowania zgłoszeń o wypadkach wyznaczone przez właściwe organy publiczne państwa, na którego terytorium mają one siedzibę, do przyjmowania i obsługi zgłoszeń eCall na jednolity europejski numer alarmowy 112.	O

O = Opisana w rozporządzeniu cecha jest uwzględniona w systemie pokładowym.

DO UŻYTKU WEWNĘTRZNEGO

2. INFORMACJE O PRZETWARZANIU DANYCH		Zgodność
2.4.	Sposoby przetwarzania danych	
2.4.1.	System pokładowy eCall oparty na numerze 112 jest zaprojektowany w taki sposób, aby dane zawarte w pamięci systemu nie były dostępne poza systemem przed zainicjowaniem zgłoszenia eCall.	O
2.4.2.	System pokładowy eCall oparty na numerze 112 jest zaprojektowany w taki sposób, aby nie był identyfikowalny i nie był stale śledzony w normalnym trybie funkcjonowania systemu.	O
2.4.3.	System pokładowy eCall oparty na numerze 112 jest zaprojektowany w taki sposób, aby dane z pamięci wewnętrznej były automatycznie i nieprzerwanie usuwane.	O
2.4.3.1.	Dane dotyczące położenia pojazdu są w sposób ciągły nadpisywane w pamięci wewnętrznej systemu, tak aby zawsze zachowane były najwyżej trzy ostatnie położenia pojazdu niezbędne do normalnego funkcjonowania systemu.	O
2.4.3.2.	Log danych o aktywności w systemie pokładowym eCall opartym na numerze 112 jest przechowywany nie dłużej niż jest to konieczne do osiągnięcia celu obsługi zgłoszeń alarmowych eCall, a w żadnym przypadku nie dłużej niż 13 godzin od momentu zainicjowania zgłoszenia alarmowego eCall.	O

O = Opisana w rozporządzeniu cecha jest uwzględniona w systemie pokładowym.

DO UŻYTKU WEWNĘTRZNEGO

2. INFORMACJE O PRZETWARZANIU DANYCH		Zgodność
2.5.	Sposoby korzystania z praw przysługujących osobie, której dane te dotyczą	
2.5.1.	Osoba, której dane te dotyczą (właściciel pojazdu) ma prawo dostępu do danych oraz, w stosownych przypadkach, prawo żądania sprostowania, usunięcia lub zablokowania dotyczących jej danych, których przetwarzanie jest niezgodne z przepisami dyrektywy 95/46/WE. Każda osoba trzecia, której te dane zostały ujawnione, musi zostać powiadomiona o ewentualnym sprostowaniu, usunięciu lub zablokowaniu danych zgodnie z tą dyrektywą, o ile nie okaże się to niemożliwe lub nie będzie wymagało niewspółmiernie dużego wysiłku.	O
2.5.2.	Osoba, której dotyczą dane, ma prawo złożyć skargę do właściwego organu ochrony danych, jeżeli uważa, że jej prawa zostały naruszone w wyniku przetwarzania jej danych osobowych.	O
2.5.3.	Służby odpowiedzialne za obsługę wniosków dotyczących dostępu do danych (w stosownych przypadkach):	X

O = Opisana w rozporządzeniu cecha jest uwzględniona w systemie pokładowym.
X = Opisana cecha nie występuje w systemie pokładowym.

DO UŻYTKU WEWNĘTRZNEGO

3. INFORMACJE O USŁUGACH STRON TRZECICH I INNYCH USŁUGACH O WARTOŚCI DODANEJ (JEŚLI SĄ ZAINSTALOWANE)		Zgodność
3.1.	Opis działania i funkcje systemu TPS / usługi o wartości dodanej:	X
3.2.	Przetwarzanie danych osobowych za pośrednictwem systemu TPS/innej usługi o wartości dodanej musi być zgodne z przepisami dotyczącymi ochrony danych osobowych określonymi w dyrektywach 95/46/WE i 2002/58/WE.	X
3.2.1.	Podstawa prawna stosowania systemu TPS lub usługi o wartości dodanej oraz przetwarzania danych za ich pośrednictwem:	X
3.3.	Dane osobowe w systemie TPS lub innych usługach o wartości dodanej przetwarza się wyłącznie za wyraźną zgodą osoby, której dane dotyczą (właściciela lub właścicieli pojazdu).	X
3.4.	Zasady przetwarzania danych za pośrednictwem systemu TPS lub innych usług o wartości dodanej, w tym wszelkie niezbędne informacje dodatkowe dotyczące identyfikacji, śledzenia i przetwarzania danych osobowych:	X
3.5.	Właściciel pojazdu wyposażonego – oprócz systemu pokładowego eCall opartego na numerze 112 – w system TPS eCall lub inne usługi o wartości dodanej ma prawo zdecydować się na stosowanie systemu pokładowego eCall opartego na numerze 112 zamiast systemu TPS eCall lub innych usług o wartości dodanej.	X
3.5.1.	Informacje kontaktowe na potrzeby dezaktywacji systemu TPS eCall:	X

X = Opisana cecha nie występuje w systemie pokładowym.

DO UŻYTKU WEWNĘTRZNEGO

Usługi łączności mobilnej (zaplanowane do uruchomienia w drugiej połowie 2022 roku w większości krajów europejskich)

3. INFORMACJE O USŁUGACH STRON TRZECICH I INNYCH USŁUGACH O WARTOŚCI DODANEJ (JEŚLI SĄ ZAMONTOWANE)		Zgodność (Wersje z usługami łączności)
3.1.	Opis działania i funkcje systemu TPS/usługi o wartości dodanej:	informacje w kolejnym arkuszu
3.2.	Przetwarzanie danych osobowych za pośrednictwem systemu TPS / innej usługi o wartości dodanej musi być zgodne z przepisami dotyczącymi ochrony danych osobowych określonymi w dyrektywach 95/46/WE i 2002/58/WE.	O
3.2.1.	Podstawa prawna stosowania systemu TPS lub usługi o wartości dodanej oraz przetwarzania danych za ich pośrednictwem:	RODO
3.3.	Dane osobowe w systemie TPS lub innych usługach o wartości dodanej przetwarza się wyłącznie za wyraźną zgodą osoby, której dane dotyczą (właściciela lub właścicieli pojazdu).	O
3.4.	Zasady przetwarzania danych za pośrednictwem systemu TPS lub innych usług o wartości dodanej, w tym wszelkie niezbędne informacje dodatkowe dotyczące identyfikacji, śledzenia i przetwarzania danych osobowych:	informacje w kolejnym arkuszu
3.5.	Właściciel pojazdu wyposażonego – oprócz systemu pokładowego eCall opartego na numerze 112 – w system TPS eCall lub inne usługi o wartości dodanej ma prawo zdecydować się na stosowanie systemu pokładowego eCall opartego na numerze 112 zamiast systemu TPS eCall lub innych usług o wartości dodanej.	O
3.5.1.	Informacje kontaktowe na potrzeby dezaktywacji systemu TPS eCall:	Brak

X = Opisana cecha nie występuje w systemie pokładowym.

Zamontowane w tym samochodzie urządzenie komunikacyjne zawiera ogólnodostępne oprogramowanie o charakterze otwartym. Informacje o licencji i/lub kod źródłowy tego oprogramowania można znaleźć pod następującym adresem URL: https://www.denso-ten.com/support/source/oem/sg1/

DO UŻYKU WEWNĘTRZNEGO

Informacje o usługach o wartości dodanej

• Schemat przepływu danych

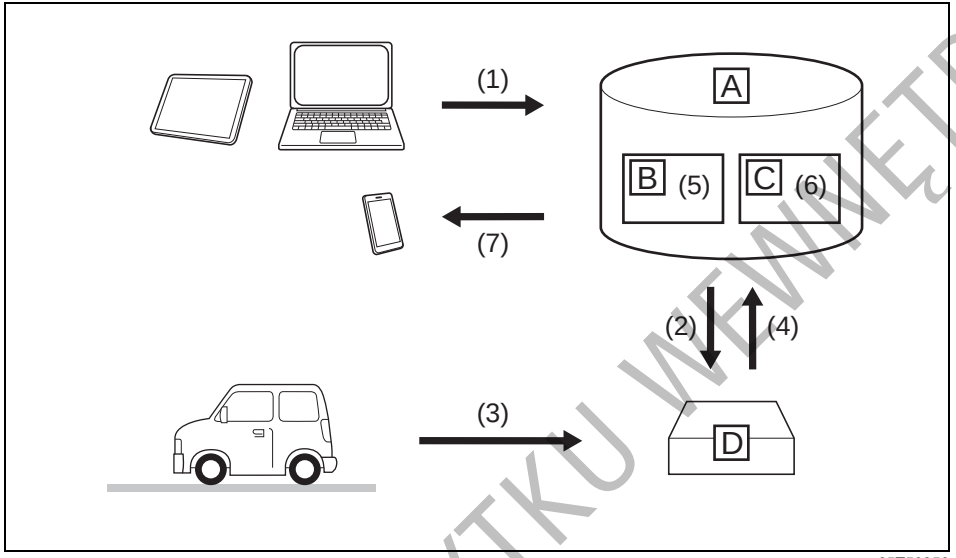

65T50850

A: Serwer
B: Przechowywanie
C: Przetwarzanie
D: Moduł komunikacyjny DCM

(1) Użytkownik aktywuje usługi na stronie internetowej Suzuki, zgodnie z wymogami RODO potwierdzając akceptację ich warunków.
(2) Serwer uruchamia usługi w module komunikacyjnym DCM i określa zakres zbieranych danych.
(3) Określone dane dotyczące samochodu są zbierane przez moduł DCM.
(4) Dane są przekazywane na serwer.
(5) Dane są zapisywane na serwerze.
(6) Dane są odpowiednio przetwarzane na serwerze na potrzeby realizowanych usług.
(7) Przetworzone dane są prezentowane użytkownikowi.

Po zainicjowaniu usług można zapoznać się na stronie internetowej Suzuki z listą dostępnych możliwości.

DO UŻYTKU WEWNĘTRZNEGO

WYSOKA TEMPERATURA! RYZYKO EKSPLOZJI!

Nieprawidłowa obsługa integralnej baterii, będącej wyposażeniem systemu eCall, może spowodować nagły wzrost jej temperatury, eksplozję lub pożar, co grozi oparzeniem lub stratami materialnymi. Ze względów bezpieczeństwa oraz w celu wyeliminowania ryzyka nieszczęśliwego wypadku należy przestrzegać poniższych przestróg.

– W trakcie eksploatacji, przechowywania i transportu nie narażać jej na wysokie temperatury. Silne podgrzanie baterii spowoduje uszkodzenie elementów z tworzywa, np. uszczelki, separatora itp. Uszkodzenia te prowadzą do samozapłonu bądź rozszczelnienia i wycieku łatwopalnego płynu lub gazu. Ponadto wrzucenie baterii do ognia lub rozgrzanego pieca grozi jej rozerwaniem i gwałtownym zapłonem.

– Nie rozmontowywać jej ani nie narażać na odkształcenia. Rozmontowanie baterii grozi uwolnieniem drażniącego gazu, a w wyniku reakcji chemicznej z odsłoniętymi elementami ze stopu litowego może dojść do pożaru. Deformacja baterii na skutek zgniecenia bądź uderzenia może skutkować jej rozszczelnieniem lub uszkodzeniem wewnętrznych elementów izolujących i w efekcie wewnętrznym zwarciem. Wewnętrzne zwarcie spowoduje wydzielenie ciepła, co może spowodować uszkodzenia lub pożar.

DO UŻYTKU WEWNĘTRZNEGO

WSKAZÓWKI DOTYCZĄCE JAZDY

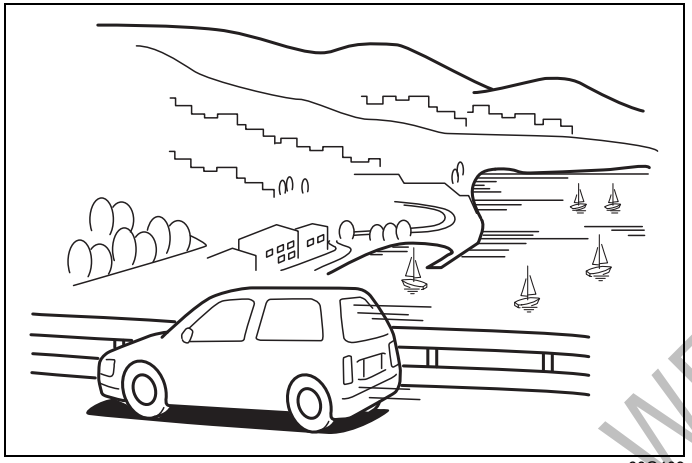

60G409

Podczas jazdy 6-1
Jazda terenowa 6-7
Obniżanie zużycia paliwa 6-7
Łańcuchy przeciwpoślizgowe 6-9
Ugrzęźnięcie samochodu 6-9
Uwagi użytkowe 6-10
Docieranie samochodu 6-12
Reaktor katalityczny 6-13

DO UŻYTKU WEWNĘTRZNEGO

Podczas jazdy

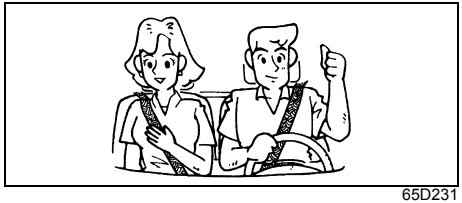

65D231

⚠ OSTRZEŻENIE

- **Zawsze zapinać pasy bezpieczeństwa. Mimo zainstalowanych poduszek powietrznych, kierowca i wszyscy pasażerowie powinni być zawsze zabezpieczeni służącymi do tego celu pasami. Wskazówki dotyczące właściwego używania pasów bezpieczeństwa podane są pod hasłem „Pasy bezpieczeństwa i foteliki dziecięce”.**
- **Nie należy prowadzić samochodu będąc pod wpływem alkoholu bądź innych substancji odurzających. Alkohol i narkotyki mogą poważnie ograniczyć zdolność bezpiecznego prowadzenia, znacznie zwiększając ryzyko dla kierowcy i innych użytkowników drogi. Należy również unikać prowadzenia samochodu w stanie zmęczenia, wystąpienia objawów choroby, rozdrażnienia lub stresu.**

Przed rozpoczęciem jazdy sprawdzić warunki otoczenia

Należy zawsze dokładnie sprawdzić, czy warunki otoczenia pozwalają na bezpieczne rozpoczęcie jazdy.

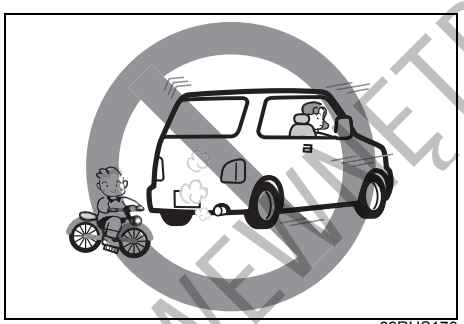

69RHS176

⚠ PRZESTROGA

Weryfikacja warunków otoczenia na podstawie obrazów z kamer 360° i w lusterku wstecznym oraz sygnalizacji z tylnych czujników odległości nie jest wystarczająca. Przy ruszaniu do przodu lub do tyłu należy bezpośrednio kontrolować wzrokowo sytuację wokół samochodu.

Unikać gwałtownego ruszania oraz nie zwiększać nadmiernie ani raptownie prędkości obrotowej silnika bezpośrednio po jego uruchomieniu

Należy zapoznać się z informacjami podanymi pod hasłem „Unikać gwałtownego ruszania z miejsca, przyspieszania i hamowania” oraz pod hasłem „Unikać wysokiej prędkości obrotowej silnika” w punkcie „Obniżanie zużycia paliwa”.

DO UŻYTKU WEWNĘTRZNEGO

Nie skupiać uwagi na telefonie komórkowym lub systemie nawigacyjnym



83SH06030

⚠ OSTRZEŻENIE

- **Nie należy obsługiwać telefonu komórkowego i podobnych urządzeń podczas jazdy. Rozproszenie kierowcy spowodowane obsługą telefonu może doprowadzić do wypadku.**
- **Nie należy obsługiwać urządzeń nawigacyjnych, odtwarzających itp. podczas jazdy. Stwarzałoby to ryzyko wypadku na skutek oderwania uwagi od sytuacji na drodze.**

Nie sięgać poprzez wewnętrzne sektory kierownicy

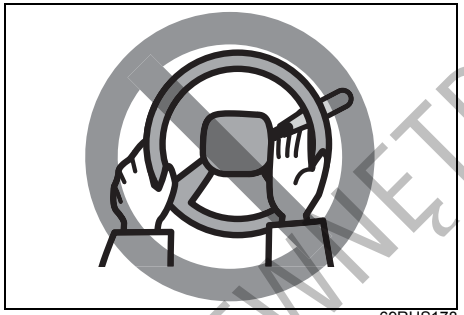

69RHS178

⚠ OSTRZEŻENIE

Sięgając poprzez wewnętrzne sektory kierownicy można ograniczyć jej ruch przy obrocie i doprowadzić do wypadku.

Podczas jazdy nie trzymać stopy na pedale hamulca

⚠ PRZESTROGA

Trzymanie stopy na pedale hamulca podczas jazdy może powodować przyspieszone zużywanie się elementów układu hamulcowego, jak również przegrzewanie się jego podzespołów, powodujące ich mniejszą sprawność.

Jednoczesne naciskanie pedału hamulca i pedału przyspieszania

INFORMACJA:
Równoczesne naciśnięcie pedału przyspieszania i hamowania podczas jazdy może powodować obniżenie mocy chwilowej silnika.

DO UŻYTKU WEWNĘTRZNEGO

Nie przestawiać dźwigni skrzyni biegów w położenie „N” (neutralne) podczas jazdy

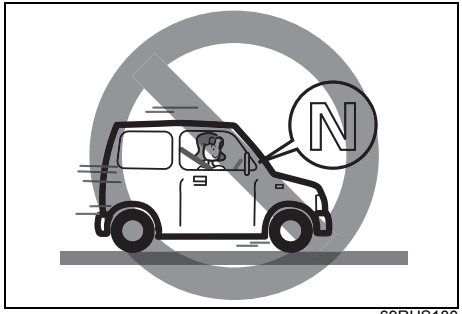

69RHS180

⚠ PRZESTROGA

Za wyjątkiem sytuacji awaryjnych nie należy podczas jazdy przestawiać dźwigni skrzyni biegów w położenie „N” (neutralne), ponieważ nie działa wtedy hamowanie silnikiem, co stwarza ryzyko wypadku.

Co zrobić w razie niesprawności samochodu lub w sytuacji awaryjnej?

- **Zaświeciła się lampka ostrzegawcza**
  Niezwłocznie zatrzymać samochód w bezpiecznym miejscu i podjąć odpowiednie działania.
  Wskazówki podane są pod hasłem „Lampki kontrolne i ostrzegawcze” w rozdziale „SKRÓCONY PRZEWODNIK” oraz pod hasłem „Komunikaty informacyjne i ostrzegawcze” w rozdziale „ZESPÓŁ WSKAŹNIKÓW”.
- **Silne uderzenie pod podłogą**
  Niezwłocznie zatrzymać samochód w bezpiecznym miejscu i sprawdzić, czy nie ma wycieków płynu hamulcowego lub paliwa oraz czy układ wydechowy i inne podzespoły są w prawidłowym stanie. W razie stwierdzenia jakiejkolwiek nieprawidłowości skonsultować się z autoryzowaną stacją obsługi SUZUKI lub specjalistycznym warsztatem.
- **Przebicie opony podczas jazdy**
  Mocno trzymając kierownicę ostrożnie uruchomić hamulce, powoli zredukować prędkość i zatrzymać samochód w bezpiecznym miejscu.
- **Zwiększony opór pedału hamulca**
  Wykorzystując podciśnienie generowane przez silnik samochodu, urządzenie wspomagające w układzie hamulcowym zmniejsza wielkość siły wymaganej do naciśnięcia pedału hamulca. Spadek poziomu podciśnienia może powodować zwiększony opór pedału hamulca, co jest zjawiskiem normalnym. Należy odpowiednio dostosować siłę nacisku na pedał hamulca.
- **Metaliczny odgłos od strony hamulców**
  Jak najszybciej skonsultować się z autoryzowaną stacją obsługi SUZUKI lub specjalistycznym warsztatem. Oryginalne klocki hamulcowe SUZUKI, które osiągnęły graniczny poziom zużycia i wymagają wymiany, emitują charakterystyczny skrzypiący odgłos.

⚠ OSTRZEŻENIE

W tym stanie hamulce mogą tracić swoją normalną skuteczność, co grozi wypadkiem.
W razie usłyszenia metalicznego, skrzypiącego odgłosu należy przerwać jazdę.

DO UŻYTKU WEWNĘTRZNEGO

Na długich zjazdach korzystać z hamowania silnikiem

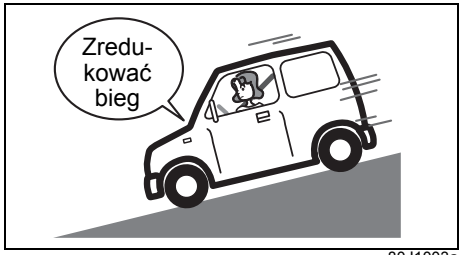

80J1003a

Na długich zjazdach należy oprócz używania hamulców wykorzystywać hamowanie silnikiem(*). Zwolnić pedał przyspieszania i stosownie do prędkości jazdy zredukować bieg, korzystając w tym celu z trybu ręcznej zmiany przełożeń lub zakresu „L” (automatyczna skrzynia biegów), bądź odpowiednio przestawiając dźwignię sterującą (mechaniczna skrzynia biegów).

*: Hamowanie silnikiem jest to zjawisko wytracania prędkości po zwolnieniu pedału przyspieszania podczas jazdy. Im niższy bieg, tym intensywniejszy jest efekt hamowania silnikiem.

⚠ OSTRZEŻENIE

Długotrwałe naciskanie pedału hamulca może doprowadzić do przegrzania hamulców, grożące utratą ich skuteczności.

Silny boczny wiatr

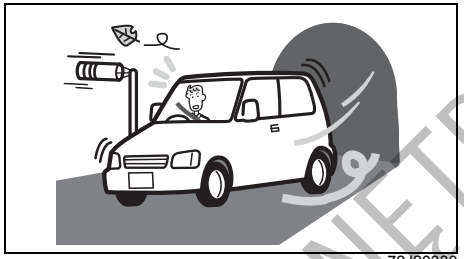

72J20330

Wyjeżdżając z tunelu, na moście lub przy mijaniu przez duży pojazd ciężarowy nasz samochód może być narażony na poprzeczne znoszenie przez porywy bocznego wiatru. Nie należy wtedy wpadać w panikę. Mocno trzymając kierownicę stopniowo zmniejszyć prędkość i powrócić na właściwy tor jazdy.

Na śliskiej nawierzchni ograniczyć prędkość jazdy

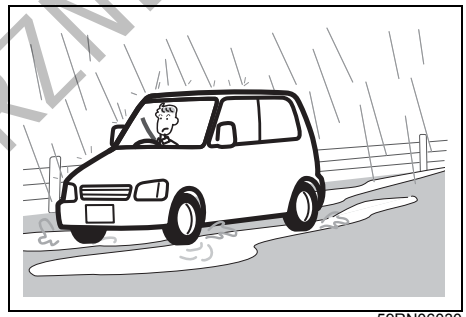

59RN06030

⚠ PRZESTROGA

Na mokrej, oblodzonej, pokrytej śniegiem lub z innego powodu śliskiej nawierzchni należy unikać raptownych manewrów, w rodzaju gwałtownego ruszania, przyspieszania, hamowania, skręcania i nagłego zdejmowania stopy z pedału przyspieszania. Stwarzałoby to ryzyko wypadku na skutek utraty przyczepności kół do nawierzchni.

DO UŻYTKU WEWNĘTRZNEGO

Nie przejeżdżać przez kałuże z dużą prędkością

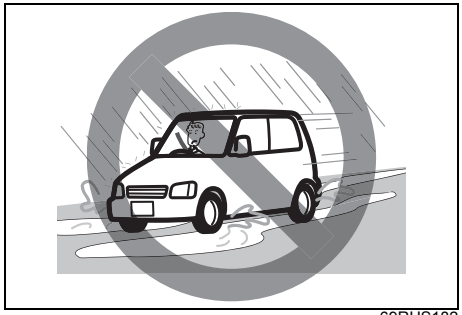

69RHS182

⚠ PRZESTROGA

Przy przejeżdżaniu z dużą prędkością przez kałuże lub przy szybkiej jeździe na mokrej nawierzchni pomiędzy kołami a podłożem tworzy się cienka warstwa klina wodnego, izolująca koła od powierzchni drogi. Jest to zjawisko hydroplaningu, prowadzące do utraty sterowności i możliwości hamowania, co grozi wypadkiem.

Po przejechaniu przez kałuże i po umyciu samochodu sprawdzić skuteczność hamulców

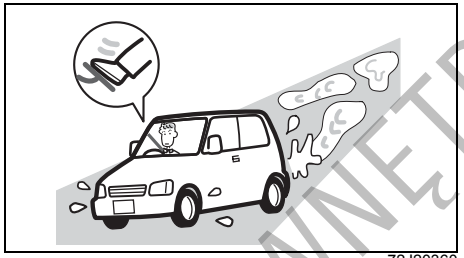

72J20360

- Po upewnieniu się, że jest to bezpieczne, przy niedużej prędkości jazdy kilkakrotnie nacisnąć pedał hamulca, sprawdzając w ten sposób sprawność hamowania.
- Jeżeli skuteczność hamulców okaże się obniżona, wielokrotnie delikatnie naciskając pedał hamulca przy powolnej jeździe doprowadzić do ich osuszenia i odzyskania pełnej sprawności hamowania.

Przeszkody wodne



61M0075

Należy unikać przejeżdżania przez miejsca zalane wodą i głębokie kałuże. Jeśli jednak jest to nieuniknione, należy jechać powoli na najniższym biegu. Po wyjechaniu z wody zatrzymać samochód w bezpiecznym miejscu, sprawdzając w ten sposób działanie hamulców. Następnie konieczne będzie sprawdzenie przez autoryzowaną stację obsługi SUZUKI lub doświadczonego mechanika samochodowego wyszczególnionych poniżej elementów.

- Sprawność hamulców
- Sprawność podzespołów elektrycznych
- Poziom i jakość oleju w silniku, skrzyni biegów i mechanizmie różnicowym. Biała emulgacja oznacza, że do oleju dostała się woda i konieczna jest jego wymiana.
- Stan smarowania łożysk, przegubów zawieszenia itp.

DO UŻYTKU WEWNĘTRZNEGO

UWAGA
Należy unikać przejeżdżania przez miejsca zalane wodą i głębokie kałuże. Sytuacje takie grożą zgaśnięciem silnika, zwarciami w instalacji elektrycznej, a także uszkodzeniem jednostki napędowej i skrzyni biegów.

Jazda z dużą prędkością

Jadąc z dużą prędkością należy mieć na uwadze następujące czynniki:

- Wraz ze wzrostem prędkości pojazdu wzrasta długość drogi hamowania. Hamowanie należy rozpoczynać odpowiednio wcześniej, uwzględniając wydłużoną drogę hamowania.
- W dni deszczowe może wystąpić zjawisko hydroplaningu. Jest to związane z utratą bezpośredniej styczności opon z nawierzchnią drogi w wyniku wytworzenia się pomiędzy nimi tzw. klinów wodnych. Kierowanie i hamowanie może być w takiej sytuacji bardzo trudne i może dojść do utraty panowania nad samochodem. Gdy nawierzchnia jest mokra, należy ograniczyć prędkość jazdy.
- Przy dużych prędkościach samochód może być podatny na boczne podmuchy wiatru. Z tego powodu przy wyjeździe z tunelu, mijaniu wzniesienia, przy wyprzedzaniu przez duże samochody ciężarowe itp. należy ograniczyć prędkość i być przygotowanym na niespodziewane znoszenie z drogi.

Jazda w górach

Mechaniczna skrzynia biegów

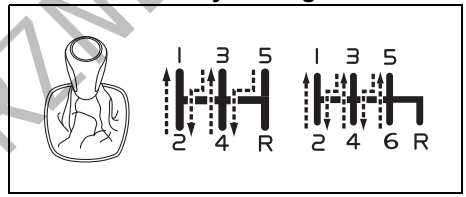

61MM706

Automatyczna bądź zautomatyzowana skrzynia biegów

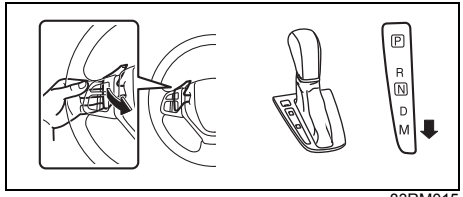

83RM015

- Podczas jazdy pod stromą górę samochód może zacząć tracić prędkość i wykazywać brak mocy. W takim przypadku należy zredukować bieg, aby silnik mógł pracować w swoim normalnym zakresie prędkości obrotowych. Biegi należy zmieniać szybko, by nie wytracić pędu.
- Jadąc z góry należy wykorzystywać siłę hamowania silnikiem, redukując bieg.

DO UŻYTKU WEWNĘTRZNEGO

⚠ OSTRZEŻENIE

Jadąc w dół stromego lub długiego wzniesienia drogi należy unikać zbyt długiego naciskania pedału hamulca. Może to spowodować przegrzanie hamulców i zmniejszenie ich skuteczności. Niezastosowanie się do tego ostrzeżenia może doprowadzić do utraty panowania nad samochodem.

UWAGA

Zjeżdżając z góry NIE NALEŻY obracać wyłącznika zapłonu do pozycji „LOCK" lub przyciskiem rozruchu przełączać w stan „LOCK" (wyłączone zasilanie). Może to spowodować uszkodzenie układu odpowiedzialnego za ograniczanie emisji zanieczyszczeń oraz automatycznej skrzyni biegów (jeżeli samochód jest w nią wyposażony).

Jazda terenowa

Nie jeździć w terenie pokrytym wyrośniętą trawą

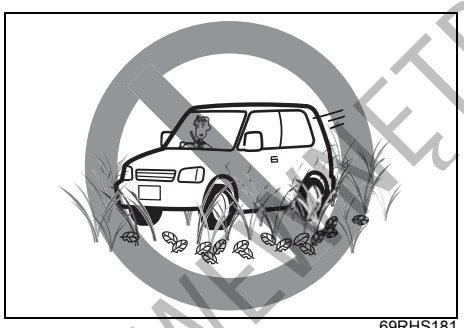

69RHS181

Jazda w takim miejscu grozi wypadkiem bądź uszkodzeniem samochodu w wyniku zaplątania elementów podwozia w wyrośniętą roślinność.

⚠ OSTRZEŻENIE

Zaplątanie roślinności, np. wysokich traw, w elementy układu przeniesienia napędu lub wydechowego grozi uszkodzeniami mechanicznymi lub pożarem.

Obniżanie zużycia paliwa

Zastosowanie się do poniższych wskazówek pozwoli ograniczyć zużycie paliwa.

Utrzymywać prawidłowe ciśnienie w ogumieniu

Ze względu na zwiększone opory toczenia, zbyt niskie ciśnienie w oponach może powodować zwiększone zużycie paliwa. Należy utrzymywać ciśnienie zgodnie z wartościami podanymi na tabliczce na drzwiach lub słupku drzwiowym od strony kierowcy.

Ograniczać masę pojazdu

Im większe obciążenie, tym wyższe zużycie paliwa. Należy wyjmować z samochodu wszelkie niepotrzebnie przewożone ładunki i przedmioty.

Unikać niepotrzebnej pracy silnika na biegu jałowym

Jeżeli konieczne jest oczekiwanie na postoju dłużej niż minutę, należy wyłączyć silnik lub hybrydowy zespół napędowy i uruchomić go później ponownie. Do czasu rozgrzania silnika do normalnej temperatury roboczej nie pozostawiać go na biegu jałowym, ani nie wciskać zbyt głęboko pedału przyspieszania. Silnik powinien być rozgrzewany podczas jazdy.

DO UŻYTKU WEWNĘTRZNEGO

Unikać gwałtownego ruszania z miejsca, przyspieszania i hamowania

Unikać gwałtownego ruszania z miejsca
Szybkie ruszanie spod świateł lub znaku „Stop” niepotrzebnie zużywa paliwo i skraca żywot silnika. Ruszać należy powoli.

Unikać niepotrzebnego zatrzymywania się
Unikać zbędnego zwalniania i zatrzymywania się. Należy starać się, kiedy tylko jest to możliwe, utrzymać stałą, nie za wysoką prędkość jazdy. Zwalnianie i późniejsze rozpędzanie zużywa dodatkowe ilości paliwa.

Utrzymywać stałą prędkość jazdy
Utrzymywać stałą prędkość jazdy w takim stopniu, na jaki pozwalają warunki drogowe.

Nie należy doprowadzać do dużej prędkości obrotowej silnika

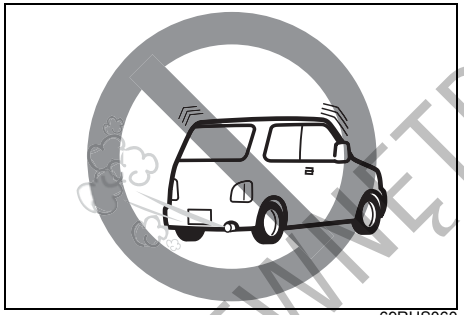

69RHS060

Wysoka prędkość obrotowa silnika nie przynosi żadnych korzyści, a jedynie powoduje zwiększone zapotrzebowanie na paliwo.

UWAGA

Bezpośrednio po uruchomieniu silnik zwykle nie jest dostatecznie rozgrzany. Z tego powodu wprowadzanie go w wysoką prędkość obrotową bądź gwałtowne ruszanie z miejsca lub przyspieszanie może doprowadzić do jego awarii.

Dobierać odpowiedni bieg do prędkości jazdy

Jazda z dużą prędkością obrotową silnika na zbyt niskim biegu nie sprzyja oszczędności paliwa. Należy dostosowywać bieg do aktualnej prędkości jazdy.

Utrzymywać w czystości filtr powietrza doprowadzanego do silnika

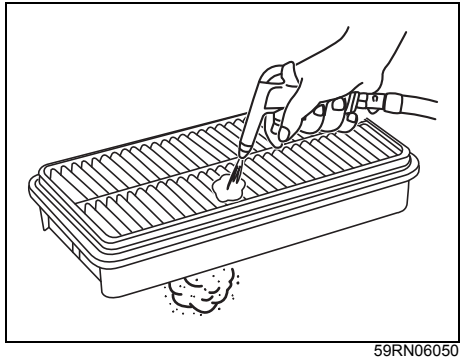

59RN06050

Zanieczyszczony filtr powietrza powoduje wzrost oporów w układzie dolotowym i w efekcie spadek mocy silnika oraz zwiększone zużycie paliwa.

DO UŻYTKU WEWNĘTRZNEGO

Łańcuchy przeciwpoślizgowe

Łańcuchy przeciwpoślizgowe powinny być stosowane jedynie w razie konieczności – w celu uzyskania odpowiedniej przyczepności do nawierzchni lub gdy są one wymagane przepisami. Łańcuchy powinny być odpowiednio dobrane do wielkości kół. Ponadto należy zwracać uwagę, aby pomiędzy założonymi na koła łańcuchami a błotnikami samochodu pozostawała wystarczająca odległość.

Łańcuchy należy zakładać na przednie koła odpowiednio ciasno, postępując ściśle według wskazówek producenta. Po przejechaniu około 1,0 km zatrzymać się i dociągnąć łańcuchy. Z łańcuchami na kołach należy jechać powoli.

UWAGA

- **W razie stwierdzenia, że podczas jazdy łańcuchy uderzają w elementy nadwozia, należy zatrzymać samochód i ponownie je dopasować do kół.**
- **W przypadku pełnowymiarowych osłon tarcz kół, przed założeniem łańcuchów osłony te należy zdjąć, ponieważ łączniki ogniw mogą spowodować ich uszkodzenie.**

Ugrzęźnięcie samochodu

W przypadku ugrzęźnięcia samochodu w błocie, śniegu lub piasku, należy postępować zgodnie ze wskazówkami podanymi poniżej:

1) Na przemian włączać wsteczny i pierwszy bieg (lub zakres jazdy do przodu w przypadku automatycznej skrzyni biegów). Spowoduje to rozkołysanie samochodu, ułatwiające uwolnienie go. Pedał przyśpieszania należy wciskać delikatnie, ograniczając do minimum wirowanie kół w miejscu. Podczas zmiany biegu zdejmować nogę z pedału przyśpieszania.
   Nie należy doprowadzać do dużej prędkości obrotowej silnika. Nadmierne wirowanie kół spowoduje ich głębsze zakopanie, jeszcze bardziej utrudniając uwolnienie pojazdu.

INFORMACJA:
W wersji z układem przeciwpoślizgowym ESP® konieczne może być jego wyłączenie, aby umożliwić rozpędzenie kół.

2) Jeżeli po kilku minutach prób uwalniania samochód pozostaje nadal unieruchomiony, należy zwrócić się do autoryzowanej stacji obsługi SUZUKI, specjalistycznego warsztatu lub pomocy drogowej. Jeżeli profesjonalna pomoc nie jest dostępna, w sytuacji awaryjnej można na krótkim odcinku holować ten samochód za pomocą liny lub łańcucha holowniczego zamocowanego do przewidzianego do tego celu zaczepu podwoziowego z przodu lub z tyłu. Szczegółowe informacje podane są pod hasłem „Zaczepy podwoziowe" w rozdziale „POZOSTAŁE URZĄDZENIA I OSPRZĘT".

⚠ OSTRZEŻENIE

Podczas prób uwolnienia pojazdu nikt nie powinien znajdować się w jego pobliżu, jak również nie należy dopuszczać, aby koła wirowały z prędkością obrotową większą niż ta, przy której prędkościomierz pokazuje 40 km/h. Zbyt szybkie wirowanie kół grozi spowodowaniem obrażeń ciała lub uszkodzeniem pojazdu.

UWAGA

Próby uwolnienia samochodu nie powinny trwać dłużej niż kilka minut. Zbyt długo trwające próby rozkołysania samochodu mogą doprowadzić do przegrzania silnika lub uszkodzenia układu przeniesienia napędu.

DO UŻYTKU WEWNĘTRZNEGO

Uwagi użytkowe

Nie narażać elementów zewnętrznych na duże obciążenia.

UWAGA

Nie obciążać nadmiernie spojlera, przedniego i tylnego zderzaka, progów oraz innych elementów nadwozia. Groziłoby to ich uszkodzeniem.

Na nierównej nawierzchni zachowywać ostrożność

UWAGA

Wyszczególnione poniżej sytuacje grożą uszkodzeniem zderzaka lub podwozia samochodu. Należy zachować należytą ostrożność.

- **Wjeżdżanie na nierówności, np. krawężniki.**
- **Jazda po drodze z bruzdami, wybojami i wyrwami.**

Nie dokonywać nieautoryzowanych przeróbek samochodu

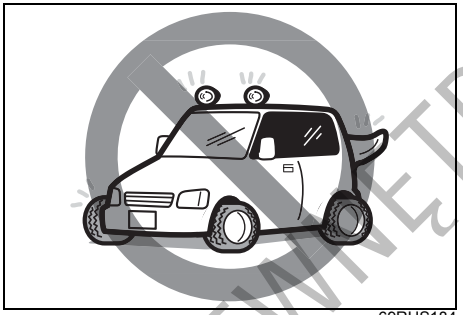

69RHS184

⚠ OSTRZEŻENIE

- **Nieautoryzowane przeróbki samochodu stwarzają ryzyko pożaru lub wypadku. Tego rodzaju modyfikacje mogą niekorzystnie wpływać na jego własności jezdne, osiągi i trwałość. Mogą także naruszać obowiązujące przepisy lub rozporządzenia.**
  Nie należy montować akcesoriów, w tym przewodów elektrycznych, nieprzeznaczonych do tego samochodu ani wprowadzać w nim jakichkolwiek modyfikacji.

>>

⚠ OSTRZEŻENIE

cd.

- **Nie należy stosować kół i ich nakrętek mocujących innych niż zalecane oryginalne części zamienne SUZUKI. Groziłoby to wypadkiem na skutek samoczynnego poluzowania się nakrętek mocujących i odpadnięcia koła podczas jazdy. Ponadto mogłoby negatywnie wpłynąć na zużycie paliwa i stateczność samochodu, jak również być przyczyną jego niewłaściwego funkcjonowania.**

UWAGA

- **W wersjach wyposażonych w diodowe reflektory wykonanie opisanych poniżej modyfikacji spowoduje nieprawidłowe działanie funkcji ich automatycznego poziomowania.**
  - **Modyfikacja zawieszenia (zmiana prześwitu podwozia lub sztywności zawieszenia)**
  - **Zamontowanie opon lub tarcz kół innych niż zalecane.**

>>

DO UŻYTKU WEWNĘTRZNEGO

UWAGA

cd.

- **Zamontowanie oraz wymontowanie urządzeń elektrycznych, np. radiowych, nawigacyjnych, odtwarzająco-nagłośnieniowych lub do zdalnego poboru opłaty drogowej, należy skonsultować z autoryzowaną stacją obsługi SUZUKI lub specjalistycznym warsztatem. Ponadto nie należy zasilać urządzeń elektrycznych bezpośrednio z biegunów akumulatora ani bezpośrednio podłączać przewodów masowych. Mogłoby to powodować zakłócenia działania podzespołów elektronicznych, doprowadzając do pożaru, awarii, rozładowania akumulatora itp.**
- **Do układu diagnostyki pokładowej może być podłączane wyłącznie urządzenie diagnostyczno-serwisowe przeznaczone do tego samochodu. Podłączenie niewłaściwego urządzenia grozi zakłóceniem działania podzespołów elektronicznych i np. rozładowaniem akumulatora.**

Przy montowaniu, wymontowywaniu i naprawie podzespołów

⚠ OSTRZEŻENIE

Ingerencja w elementy powiązane funkcjonalnie z układami poduszek powietrznych i napinaczy pasów bezpieczeństwa może doprowadzić do niespodziewanego zadziałania tych układów lub ich niesprawności. Wyszczególnione poniżej działania powodują takie zagrożenie. Przed przystąpieniem do ich wykonania należy skonsultować się z autoryzowaną stacją obsługi SUZUKI lub specjalistycznym warsztatem.

- **Wymontowanie kierownicy lub wykonywanie napraw pobliskich miejsc, podzespołów itp.**
- **Wykonywanie napraw mechanicznych elementów znajdujących się w pobliżu środkowej konsoli lub deski rozdzielczej, w przestrzeniach pod przednimi fotelami bądź napraw wiązek elektrycznych**
- **Zamontowanie wyposażenia nagłośnieniowego, urządzenia odtwarzającego itp.**
- **Wykonywanie napraw lakierniczych lub blacharskich okolic deski rozdzielczej**
- **Wymiana przednich foteli lub wykonywanie napraw pobliskich miejsc**

>>

⚠ OSTRZEŻENIE

cd.

- **Naprawy w okolicy przedniego lub tylnego słupka nadwozia bądź bocznych fragmentów dachu**
- **Naprawy w okolicy środkowego słupka nadwozia**

DO UŻYTKU WEWNĘTRZNEGO

Ostrożnie z mocowaniem akcesoriów



69RHS185

⚠ OSTRZEŻENIE

Nie mocować żadnych akcesoriów do szyb okiennych. Akcesoria mogą ograniczać widoczność, a przyssawki mocujące mogą też działać jak soczewki i spowodować pożar. Ponadto w razie odpalenia poduszki powietrznej mogą zostać odrzucone jej impetem i spowodować obrażenia.

Rozlanie napoju lub innego płynu

⚠ OSTRZEŻENIE

Nie dopuszczać do rozlania, rozpryśnięcia lub rozpylenia jakichkolwiek cieczy we wnętrzu samochodu. Mogłoby to doprowadzić do pożaru lub do awarii wyszczególnionych poniżej urządzeń. W razie np. rozlania napoju należy niezwłocznie skonsultować się z autoryzowaną stacją obsługi SUZUKI lub specjalistycznym warsztatem.

- **Poduszki powietrzne**
- **Radioodtwarzacz**
- **Przełączniki i wiązki elektryczne**
- **Ruchome mechanizmy, w rodzaju dźwigni skrzyni biegów lub gniazd zaczepowych pasów bezpieczeństwa**

UWAGA

W siedzisku przedniego fotela pasażera jest umiejscowiony jeden z czujników układu sygnalizującego konieczność zapięcia pasa bezpieczeństwa.
Rozlanie na tym miejscu płynu, np. napoju lub soku, może spowodować uszkodzenie tego czujnika.
W razie rozlania płynu na siedzisko należy je niezwłocznie wytrzeć do sucha miękką ściereczką.

Docieranie samochodu

UWAGA

Przyszłe osiągi i niezawodność silnika zależą od staranności i umiaru w początkowym okresie jego eksploatacji. Szczególnie ważne jest przestrzeganie następujących zaleceń podczas pierwszego 1000 km przebiegu:

- **Po rozruchu nie podwyższać gwałtownie prędkości obrotowej. Rozgrzewać silnik stopniowo.**
- **Unikać dłuższej jazdy ze stałą prędkością. Części ruchome dopasują się lepiej, gdy prędkość będzie zmienna.**
- **Ruszać powoli, unikać ruszania przy dużym otwarciu przepustnicy.**
- **Należy unikać gwałtownego hamowania, zwłaszcza podczas pierwszych 300 km przebiegu.**
- **Nie jeździć powoli na wysokim biegu.**
- **Jeździć z umiarkowaną prędkością obrotową silnika.**
- **Przez pierwsze 1000 km przebiegu samochodu nie holować przyczepy.**

DO UŻYKU WEWNĘTRZNEGO

Reaktor katalityczny

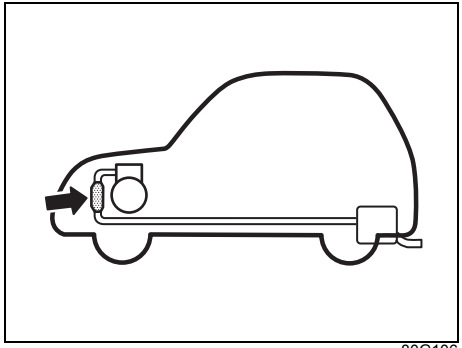

80G106

Zadaniem zamontowanego w układzie wydechowym reaktora katalitycznego jest minimalizacja zawartości szkodliwych związków w spalinach. Używanie paliwa z domieszką ołowiu w pojazdach wyposażonych w reaktor katalityczny jest niedopuszczalne, ponieważ ołów dezaktywuje w nim związki odpowiedzialne za redukcję substancji toksycznych.

Przy normalnym użytkowaniu samochodu i stosowaniu paliwa bezołowiowego reaktor katalityczny wystarcza na cały okres eksploatacji pojazdu. Nie wymaga żadnej dodatkowej obsługi. Bardzo jest jednak ważne zachowanie właściwej regulacji silnika. Wypadanie zapłonów, spowodowane niewłaściwą regulacją, może pociągnąć za sobą przegrzanie i w konsekwencji trwałe uszkodzenie reaktora katalitycznego, a także innych podzespołów samochodu.

UWAGA

W celu ograniczenia do minimum ryzyka uszkodzenia reaktora katalitycznego oraz innych podzespołów pojazdu, należy:

- **Utrzymywać silnik we właściwym stanie technicznym.**
- **W przypadku usterki silnika – zwłaszcza związanej z wypadaniem zapłonów lub inną wyraźną utratą mocy – należy niezwłocznie dokonać odpowiedniej naprawy.**
- **Nie wyłączać silnika ani nie przerywać zapłonu, gdy włączony jest bieg i pojazd jest w ruchu.**
- **Nie należy uruchamiać pojazdu przez pchanie, holowanie lub zjazd ze wzniesienia.**
- **Nie dopuszczać do pracy silnika na biegu jałowym z odłączonymi przewodami wysokiego napięcia (np. podczas badań diagnostycznych).**
- **Jeżeli praca silnika na biegu jałowym nie jest równomierna lub występują inne usterki, unikać dłuższej pracy na biegu jałowym.**
- **Nie dopuszczać do sytuacji, gdy zbiornik paliwa jest niemal pusty.**

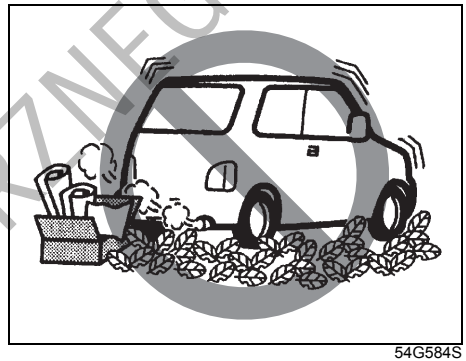

54G584S

⚠ OSTRZEŻENIE

Podczas jazdy, a także na postoju, należy zachowywać ostrożność, ponieważ reaktor katalityczny i inne elementy układu wydechowego mogą być bardzo gorące. Podobnie jak każdy inny pojazd, tak i ten nie powinien być zatrzymywany ani jeździć w takich miejscach, w których łatwopalne materiały, takie jak sucha trawa lub liście, mogą zetknąć się z gorącym układem wydechowym.

DO UŻYTKU WEWNĘTRZNEGO

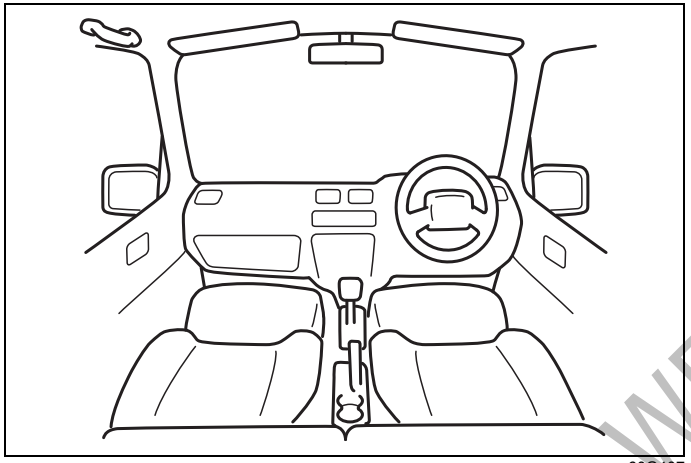

60G407

POZOSTAŁE URZĄDZENIA I OSPRZĘT

Otwieranie wlewu paliwa 7-1
Uzupełnianie paliwa 7-2
Pokrywa komory silnikowej 7-4
Osłony przeciwsłoneczne 7-6
Oświetlenie wnętrza 7-7
Gniazdo elektryczne 7-10
Gniazdo USB 7-11
Okno dachowe (w niektórych wersjach) 7-12
Uchwyty na kubki i schowki 7-14
Uchwyty asekuracyjne (w niektórych wersjach) 7-17
Schowek podręczny 7-18
Schowek w górnej konsoli (w niektórych wersjach) 7-18
Spocznik 7-19
Zaczepy w przestrzeni bagażowej 7-19
Zasłona przestrzeni bagażowej (w niektórych wersjach) 7-20
Płyta podłogi bagażnika (w niektórych wersjach) 7-20
Relingi dachowe lub gniazda mocowania bagażnika dachowego (w niektórych wersjach) 7-21
Ogrzewanie, wentylacja i klimatyzacja 7-23
Układ chłodzenia, ogrzewania i wentylacji z regulacją ręczną (klimatyzacja regulowana ręcznie) 7-25
Układ chłodzenia, ogrzewania i wentylacji z regulacją automatyczną (klimatyzacja regulowana automatycznie) 7-30
Antena radiowa 7-36
Montaż urządzeń emitujących fale elektromagnetyczne ...7-37
Korzystanie z funkcji zestawu multimedialnego 7-37
Przyciski zdalnego sterowania radioodtwarzacza 7-38

DO UŻYTKU WEWNĘTRZNEGO

Otwieranie wlewu paliwa

PRZYKŁAD



65T70010

PRZYKŁAD

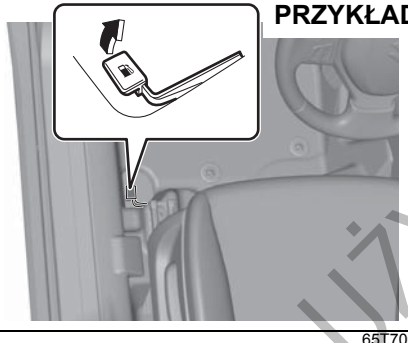

65T70020

Wlew paliwa znajduje się z tyłu pojazdu, po jego lewej stronie. Pokrywa wlewu paliwa otwierana jest za pomocą dźwigni umieszczonej przy fotelu kierowcy po stronie drzwi. Pokrywa zamykana jest ręcznie.

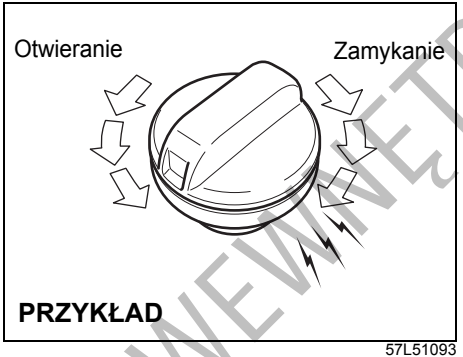

57L51093

Otwieranie wlewu paliwa:
1) Otworzyć pokrywę wlewu paliwa.
2) Zdjąć korek, obracając go w kierunku przeciwnym do ruchu wskazówek zegara.

⚠ OSTRZEŻENIE

Paliwo może znajdować się pod ciśnieniem, co grozi jego wytryśnięciem na zewnątrz w przypadku zbyt szybkiego otwarcia wlewu. Korek wlewu paliwa powinien być odkręcany powoli. Zdejmować korek dopiero po ustaniu odgłosu syczenia.

PRZYKŁAD

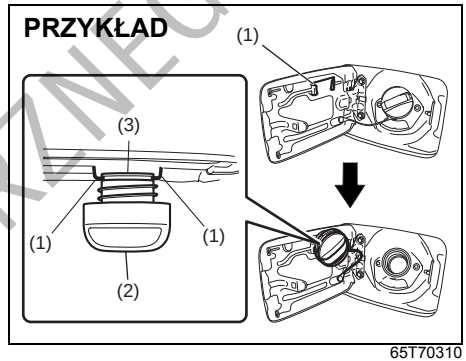

65T70310

INFORMACJA:
Uchwyt (1) służy do zawieszenia w nim korka (2) częścią gwintowaną (3) podczas wlewania paliwa.

Zamykanie wlewu paliwa:
1) Założyć i dokręcić korek, obracając go w kierunku zgodnym z ruchem wskazówek zegara.
2) Zamknąć pokrywę wlewu paliwa.

⚠ OSTRZEŻENIE

Paliwo jest silnie łatwopalne. Podczas tankowania nie należy w pobliżu palić ani zbliżać się z otwartym płomieniem.

DO UŻYTKU WEWNĘTRZNEGO

⚠ OSTRZEŻENIE

W razie konieczności wymiany korka wlewu paliwa należy użyć wyłącznie oryginalnej części zamiennej SUZUKI lub jej zamiennika. Użycie niewłaściwego korka może spowodować poważną usterkę układu paliwowego lub układu odpowiedzialnego za ograniczanie emisji zanieczyszczeń. W razie wypadku może też spowodować wyciek paliwa.

Uzupełnianie paliwa

Niebezpieczeństwo pożaru

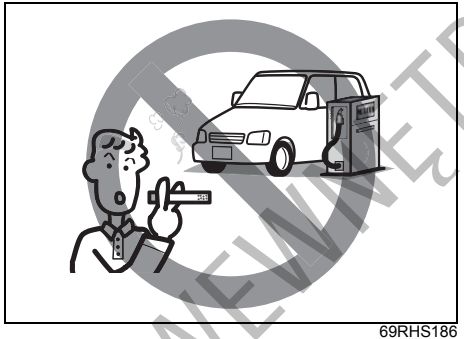

69RHS186

⚠ OSTRZEŻENIE

Podczas uzupełniania paliwa należy przestrzegać poniższych zaleceń. W przeciwnym wypadku może dojść do zapłonu paliwa i pożaru.

- **W pierwszej kolejności wyłączyć silnik lub hybrydowy zespół napędowy.**
- **Na czas uzupełniania paliwa zamknąć wszystkie drzwi i okna.**
- **Ze względu na łatwopalność paliwa bezwzględnie niedopuszczalne jest przebywanie w pobliżu z otwartym ogniem, np. palącym się papierosem.**

Korzystanie z samoobsługowej stacji paliwowej

⚠ OSTRZEŻENIE

Podczas samodzielnego uzupełniania paliwa należy przestrzegać poniższych zaleceń.

- **Gromadzące się ładunki elektrostatyczne mogą spowodować zapłon oparów paliwa, co grozi oparzeniami. Przed otwarciem wlewu paliwa należy rozładować ewentualne zgromadzone na swoim ciele ładunki elektrostatyczne,* dotykając w tym celu metalowego elementu nadwozia samochodu lub dystrybutora paliwowego. Ponadto podczas tankowania nie wsiadać do samochodu, ponieważ groziłoby to ponownym naelektryzowaniem.**
- **Nie dopuszczać do zbliżania się do otwartego wlewu paliwa innych osób, które nie rozładowały zgromadzonych na swoim ciele ładunków elektrostatycznych.**

***Szczególnie w warunkach niskiej wilgotności powietrza, która sprzyja gromadzeniu się ładunków elektrostatycznych na ciele. Również kilkuwarstwowe ubranie może ulegać elektryzowaniu na skutek tarcia o siebie włókien tkanin.**

>>

DO UŻYTKU WEWNĘTRZNEGO

⚠ OSTRZEŻENIE

cd.

- **Paliwo może znajdować się pod ciśnieniem, co grozi jego wytryśnięciem na zewnątrz w przypadku zbyt szybkiego otwarcia wlewu. Korek wlewu paliwa powinien być odkręcany powoli. Zdejmować korek dopiero po ustaniu odgłosu syczenia.**
- **Niedokładne umieszczenie dozownika dystrybutora we wlewie grozi rozlaniem paliwa. Dozownik dystrybutora należy wsunąć do końca w otwór wlewowy.**
- **Dźwignię dozownika paliwa wcisnąć do oporu.**

>>

⚠ OSTRZEŻENIE

cd.



69RHS070

- **Kontynuowanie wlewania paliwa po samoczynnym przerwaniu dozowania grozi jego rozlaniem. Po samoczynnym przerwaniu dozowania paliwa należy zakończyć tankowanie.**
  ***W przypadku niektórych rodzajów dystrybutorów paliwa samoczynne odcięcie jego dozowania może nastąpić przedwcześnie, uniemożliwiając dalsze napełnianie zbiornika. Należy wtedy zwrócić się do pracownika stacji paliwowej.**

>>

⚠ OSTRZEŻENIE

cd.

- **Rozlanie paliwa grozi pożarem lub innym wypadkiem. Ponadto nieusunięte pozostałości rozlanego paliwa mogą powodować zaplamienia, odbarwienia lub spękania powłoki lakierowej. Należy uważać, aby nie dopuścić do rozlania paliwa. W razie jego rozlania wytrzeć do sucha miękką szmatką.**
- **Niedokładne zamknięcie wlewu może spowodować wyciek paliwa i ryzyko pożaru. Po zakończeniu uzupełniania paliwa umieścić końcówkę dozującą dystrybutora w pierwotnej pozycji i nakręcić korek wlewu, aż rozlegną się co najmniej 2 szczęknięcia mechanizmu zapadkowego.**
- **Paliwo zawiera substancje szkodliwe dla zdrowia. Nie należy wdychać oparów paliwa.**
- **Należy stosować się do rozmieszczonych na stacji paliwowej oznakowań ostrzegawczych.**

DO UŻYTKU WEWNĘTRZNEGO

Pokrywa komory silnikowej

⚠ OSTRZEŻENIE

- **Ze względu na swoją masę, pokrywa komory silnikowej może stanowić zagrożenie dla dziecka. Nie należy zezwalać na jej otwieranie lub zamykanie przez dziecko.**
- **Ponieważ elementy w komorze silnikowej silnie się rozgrzewają, mogą spowodować oparzenia. Po otwarciu pokrywy komory silnikowej nie należy dopuszczać, aby zbliżały się do niej dzieci.**
- **Pozostawienie w komorze silnikowej jakichkolwiek narzędzi lub materiałów tekstylnych grozi spowodowaniem awarii. Ponadto ze względu na wysoką temperaturę, jaka pojawia się w komorze silnikowej, może dojść do pożaru. Nie pozostawiać w komorze silnikowej żadnych narzędzi (np. pomiarowych) ani materiałów tekstylnych (np. czyszczących).**

⚠ PRZESTROGA

Podczas prac w pobliżu poruszającego się paska napędowego lub wentylatora chłodnicy istnieje ryzyko zaczepienia np. dłoni lub włosów i odniesienia obrażeń. Gdy silnik lub hybrydowy zespół napędowy samochodu pracuje, należy zachowywać bezpieczną odległość od paska napędowego i wentylatora chłodnicy.

PRZYKŁAD

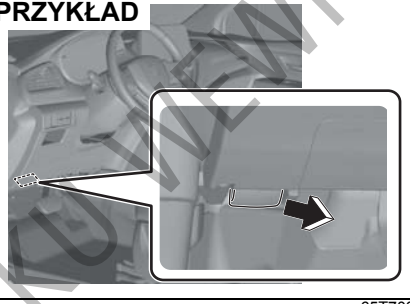

65T70031

Otwieranie pokrywy komory silnikowej:

1) Pociągnąć dźwignię zwalniającą, umieszczoną po zewnętrznej stronie deski rozdzielczej od strony kierowcy. Spowoduje to częściowe zwolnienie zamka pokrywy.

PRZYKŁAD

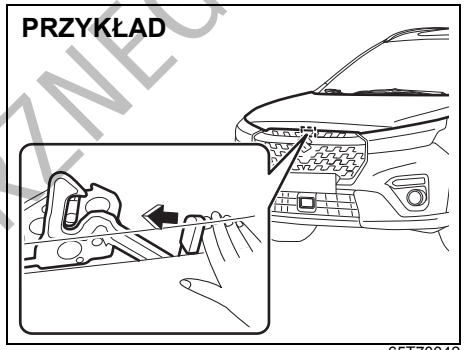

65T70042

2) Nacisnąć palcem dźwignię zaczepu pomocniczego pod przednią krawędzią pokrywy komory silnikowej, jak pokazano na rysunku. Naciskając dźwignię podnieść pokrywę komory silnikowej.

⚠ PRZESTROGA

Podczas pracy silnika lub hybrydowego zespołu napędowego oraz bezpośrednio po jego zatrzymaniu dźwignia zaczepu pomocniczego pokrywy komory silnikowej może być na tyle gorąca, by grozić oparzeniem. W razie konieczności otwarcia pokrywy komory silnikowej przy pracującym silniku lub hybrydowym zespole napędowym bądź krótko po jego zatrzymaniu należy odczekać, aż dźwignia zaczepu pomocniczego dostatecznie ostygnie.

DO UŻYTKU WEWNĘTRZNEGO

UWAGA

Podniesienie pokrywy komory silnikowej, gdy wycieraczki są odchylone od szyby, grozi wzajemnym uszkodzeniem tych elementów.
Nie należy podnosić pokrywy komory silnikowej, gdy wycieraczki są odchylone od szyby.

PRZYKŁAD

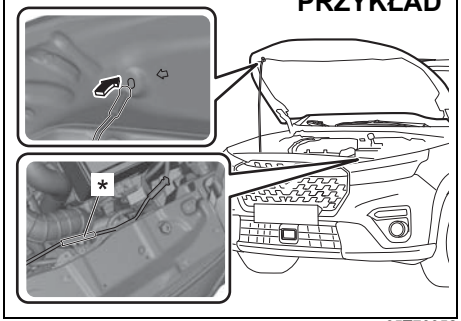

65T70052

3) Podtrzymując podniesioną pokrywę, uwolnić drążek podporowy z zaczepu i wsunąć jego koniec w odpowiedni otwór w pokrywie.

⚠ PRZESTROGA

- **Podczas pracy silnika lub hybrydowego zespołu napędowego oraz bezpośrednio po jego zatrzymaniu drążek podporowy pokrywy komory silnikowej może być na tyle gorący, by grozić oparzeniem. W razie konieczności podparcia pokrywy komory silnikowej przy pracującym silniku lub hybrydowym zespole napędowym bądź krótko po jego zatrzymaniu należy odczekać, aż drążek podporowy dostatecznie ostygnie.**
- **Ześlizgnięcie się drążka grozi przyciśnięciem ciała przez zamykającą się pokrywę komory silnikowej. Należy dokładnie osadzić koniec drążka podporowego w otworze.**
- **Podmuch wiatru może spowodować wypadnięcie drążka podporowego. Grozi to przyciśnięciem ciała przez opadającą pokrywę komory silnikowej. W warunkach silnego wiatru należy pokrywę otwierać z zachowaniem znacznej ostrożności.**

UWAGA

Przy uwalnianiu drążka z uchwytu należy trzymać za element oznaczony „*" na ilustracji.

Zamykanie pokrywy komory silnikowej:

1) Odchylić pokrywę nieco do góry i wysunąć końcówkę drążka z gniazda. Umocować drążek w zacisku.

PRZYKŁAD

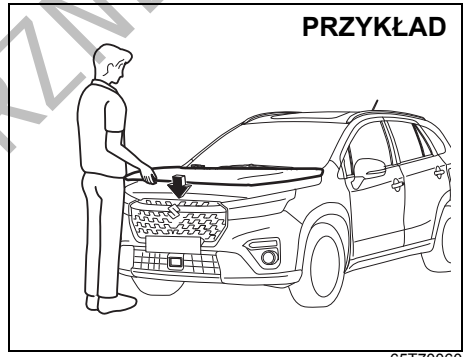

65T70060

2) Opuścić pokrywę do wysokości około 20 cm nad jej zamkiem, a następnie pozwolić, aby opadła pod własnym ciężarem. Sprawdzić, czy pokrywa została prawidłowo zatrzaśnięta.

⚠ OSTRZEŻENIE

Niedomknięta pokrywa komory silnikowej może się nagle poderwać podczas jazdy i ograniczyć widoczność, co grozi wypadkiem. Przed rozpoczęciem jazdy należy sprawdzić, czy pokrywa komory silnikowej jest całkowicie zamknięta i zablokowana.

DO UŻYTKU WEWNĘTRZNEGO

⚠ PRZESTROGA

Przy opuszczaniu pokrywy komory silnikowej istnieje ryzyko przyciśnięcia części ciała, np. dłoni lub głowy, asystującej osoby. Ponadto naciskanie pokrywy komory silnikowej od góry grozi jej uszkodzeniem.
Przy opuszczaniu i zamykaniu pokrywy komory silnikowej należy sprawdzić, czy nie znajduje się pod nią żadna część ciała innej osoby, np. dłonie czy głowa.

UWAGA

Naciskanie pokrywy komory silnikowej od góry grozi jej uszkodzeniem.

Osłony przeciwsłoneczne

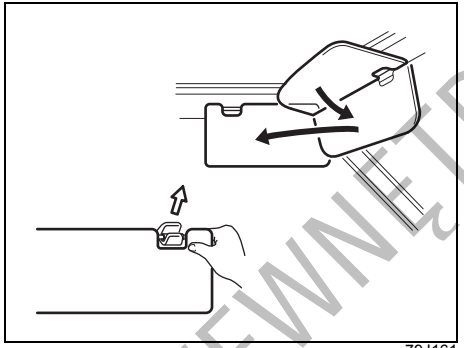

79J161

Osłony przeciwsłoneczne można odchylać do dołu w celu ograniczenia blasku od strony szyby przedniej lub po opuszczeniu można je zwolnić z zaczepu i odchylić na bok, osłaniając przed blaskiem z boku.

UWAGA

Odczepiając i zaczepiając osłonę przeciwsłoneczną należy chwytać tylko za twarde elementy z tworzywa, w przeciwnym razie można ją uszkodzić.

Uchwyt na karty magnetyczne (w niektórych wersjach)

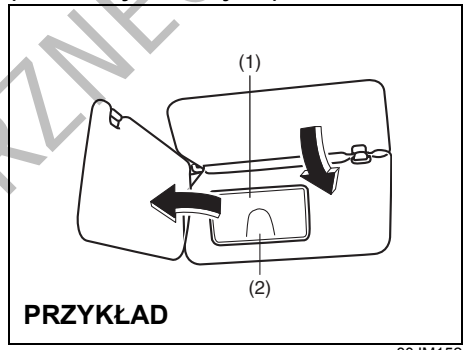

80JM152

(1) Osłona lusterka
(2) Uchwyt na karty magnetyczne

W uchwycie (2) z tyłu osłony przeciwsłonecznej można umieścić kartę magnetyczną.

UWAGA

W przypadku parkowania samochodu w miejscu bezpośrednio nasłonecznionym lub gdy temperatura otoczenia jest wysoka, nie należy pozostawiać w uchwycie kart wykonanych z tworzywa sztucznego. Grozi to ich odkształceniem termicznym.

DO UŻYTKU WEWNĘTRZNEGO

Lusterko osobiste
(w niektórych wersjach)

PRZYKŁAD

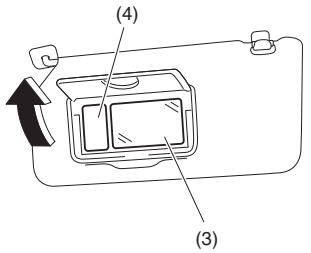

61MM0B018

(3) Lusterko osobiste
(4) Lampka oświetlenia lusterka osobistego (w niektórych wersjach)

W celu skorzystania z lusterka (3) znajdującego się z tyłu osłony przeciwsłonecznej, należy odchylić jego osłonę (1).

Po odchyleniu osłony lusterka (1) zaświeci się lampka oświetlenia lusterka (4).

⚠ OSTRZEŻENIE

- **Nie należy korzystać z lusterka osobistego podczas prowadzenia samochodu, ponieważ grozi to utratą kontroli nad pojazdem.**
- **Korzystając z lusterka osobistego nie należy przysuwać się zbyt blisko ani opierać się w miejscu, w którym znajduje się czołowa poduszka powietrzna. Naraża to na poważne uderzenie w razie przypadkowego odpalenia czołowej poduszki powietrznej.**

UWAGA

Jeżeli lusterko osobiste wyposażone jest w podświetlenie, nie należy zbyt długo pozostawiać otwartej pokrywy lusterka, aby nie doszło do rozładowania akumulatora.

Oświetlenie wnętrza

PRZYKŁAD

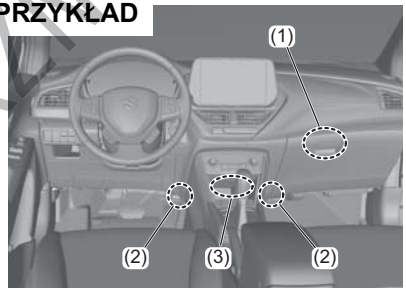

65T70070

(1) Lampka oświetlenia schowka podręcznego (w niektórych wersjach)
(2) Lampki oświetlenia podłogi (w niektórych wersjach)
(3) Lampka oświetlenia wnęki w przedniej konsoli (w niektórych wersjach)

DO UŻYTKU WEWNĘTRZNEGO

PRZYKŁAD

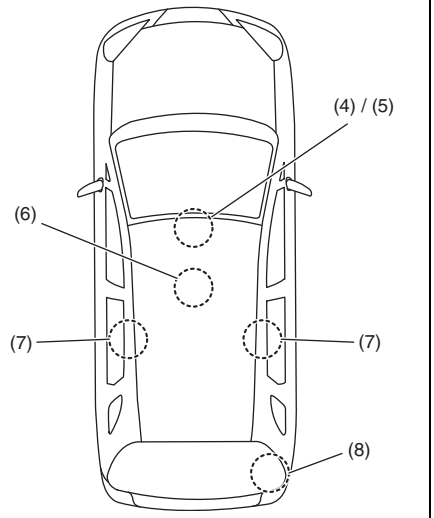

61MM0B020

(4) Przednia lampka oświetlenia kabiny (bez schowka w górnej konsoli)
(5) Przednia lampka oświetlenia kabiny (ze schowkiem w górnej konsoli)
(6) Środkowa lampka oświetlenia kabiny (bez okna dachowego)
(7) Środkowa lampka oświetlenia kabiny (z oknem dachowym)
(8) Oświetlenie przestrzeni bagażowej (w niektórych wersjach)

Lampka oświetlenia schowka podręcznego (w niektórych wersjach) (1)

Szczegółowy opis pod hasłem „Schowek w desce rozdzielczej” w tym rozdziale.

Lampki oświetlenia podłogi (w niektórych wersjach) (2)

Lampki oświetlenia podłogi umieszczone są we wnękach na nogi przed obydwoma przednimi fotelami. Gdy którekolwiek drzwi (w tym drzwi bagażnika) zostaną otwarte, zaświecą się obie lampki oświetlenia podłogi.

INFORMACJA:
Sposób działania lampek oświetlenia podłogi można zmienić za pośrednictwem wyświetlacza informacyjnego. Szczegółowe informacje podane są pod hasłem „Wyświetlacz informacyjny” w rozdziale „ZESPÓŁ WSKAŹNIKÓW”.

Lampka oświetlenia wnęki w przedniej konsoli (w niektórych wersjach) (3)

Lampka ta świeci się, gdy przełącznik świateł jest w pozycji drugiej lub trzeciej.

Przednia lampka oświetlenia kabiny (bez schowka w górnej konsoli) (4)

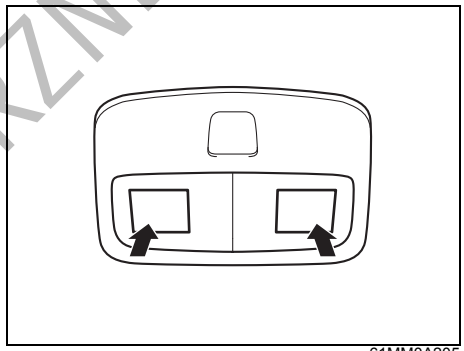

61MM0A205

Naciśnięcie przycisku włącza lampkę.
Ponowne naciśnięcie wyłącza lampkę.

DO UŻYTKU WEWNĘTRZNEGO

Przednia lampka oświetlenia kabiny (ze schowkiem w górnej konsoli) (5)

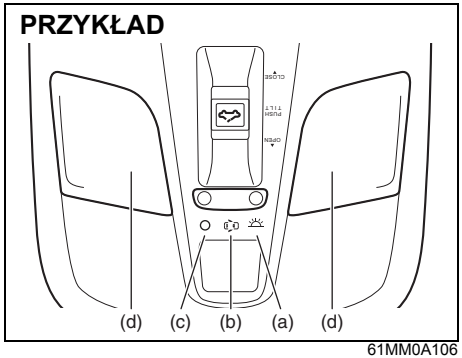

61MM0A106

Środkowa lampka oświetlenia kabiny (bez okna dachowego) (6)

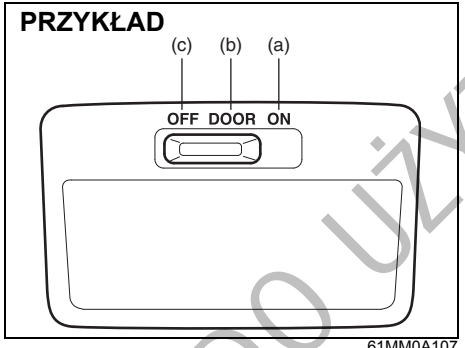

61MM0A107

Środkowa lampka oświetlenia kabiny (z oknem dachowym) (7)

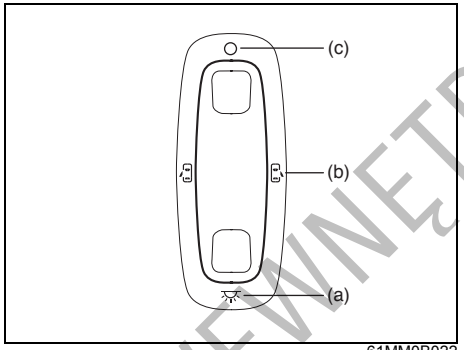

61MM0B022

Światła te mają 3- lub 4-funkcyjne przełączniki o następujących pozycjach:

ON - włączone (a)
- Oświetlenie pozostaje włączone niezależnie od tego, czy drzwi są otwarte, czy zamknięte.
- W celu ograniczenia ryzyka rozładowania akumulatora lampka ta po upływie 15 minut od zaświecenia się samoczynnie zgaśnie, jeżeli wcześniej nie zostaną wykonane żadne inne działania.

DOOR - Sterowanie drzwiami (b)
- Oświetlenie włącza się wraz z otwarciem którychkolwiek drzwi bocznych. Po zamknięciu wszystkich drzwi oświetlenie pozostaje włączone jeszcze przez 15 sekund. Jeżeli w tym czasie do wyłącznika zapłonu zostanie włożony kluczyk lub przyciskiem rozruchu zostanie wybrany stan „ACC” lub „ON”, oświetlenie natychmiast zgaśnie. Po wyjęciu kluczyka z wyłącznika zapłonu lub przełączeniu przyciskiem rozruchu w stan „LOCK” (wyłączone zasilanie) lampka samoczynnie zaświeci się na około 15 sekund.
- W celu ograniczenia ryzyka rozładowania akumulatora lampka ta po upływie 15 minut od otwarcia drzwi bocznych samoczynnie zgaśnie, jeżeli wcześniej nie zostaną wykonane żadne inne działania.

OFF - wyłączone (c)
Oświetlenie pozostaje wyłączone nawet w przypadku otwarcia drzwi.

Oświetlenie punktowe (d)
Kiedy przełącznik oświetlenia wnętrza jest w położeniu „DOOR” lub „OFF”, naciskając ten przycisk można na przemian włączać i wyłączać lampkę.

DO UŻYKU WEWNĘTRZNEGO

Oświetlenie przestrzeni bagażowej (w niektórych wersjach) (8)

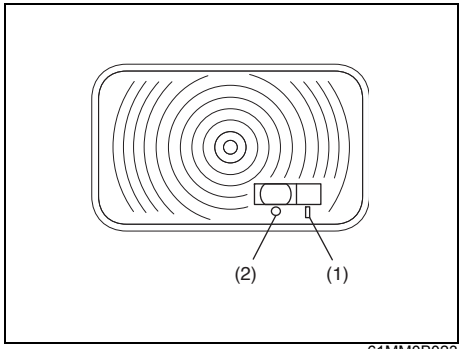

61MM0B023

Jeżeli wyłącznik oświetlenia przestrzeni bagażowej jest w pozycji „ON” (1), po otwarciu drzwi bagażnika oświetlenie to włącza się i pozostaje włączone, dopóki drzwi bagażnika nie zostaną zamknięte.

- W celu ograniczenia ryzyka rozładowania akumulatora lampka ta po upływie 15 minut od otwarcia drzwi bagażnika samoczynnie zgaśnie, jeżeli wcześniej nie zostaną wykonane żadne inne działania.

Jeżeli wyłącznik oświetlenia przestrzeni bagażowej jest w pozycji „OFF” (2), oświetlenie to nie zapala się po otwarciu drzwi bagażnika.

UWAGA

Nie należy zbyt długo pozostawiać otwartych drzwi bagażnika, gdy wyłącznik oświetlenia przestrzeni bagażowej jest w pozycji „ON” ponieważ powoduje to rozładowanie akumulatora.

PRZYKŁAD

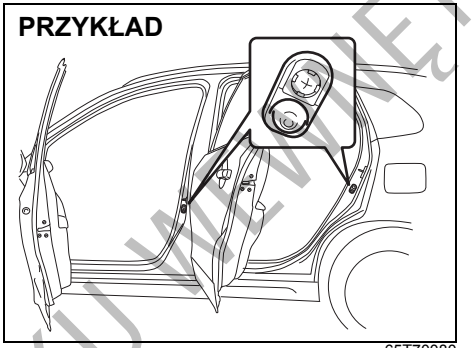

65T70080

INFORMACJA:
Liczba drzwi sterujących działaniem oświetlenia zależy od specyfikacji pojazdu. Drzwi sterują działaniem oświetlenia w przypadku, gdy na obrysie drzwi znajduje się pokazany na rysunku wyłącznik (w osłonie gumowej). Drzwi bagażnika sterują działaniem oświetlenia również w wersji bez gumowej osłony.

Gniazdo elektryczne

Przedni podłokietnik ze schowkiem

PRZYKŁAD

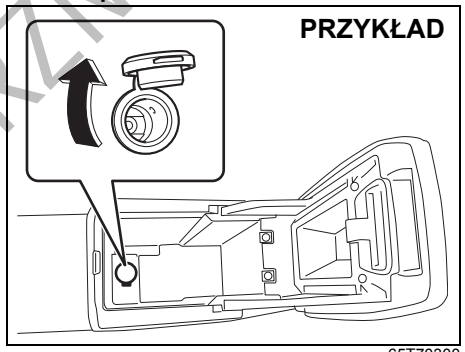

65T70300

W bagażniku

PRZYKŁAD

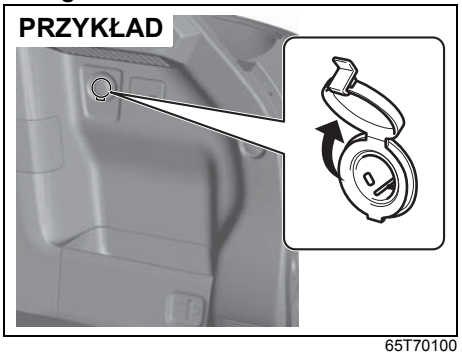

65T70100

DO UŻYTKU WEWNĘTRZNEGO

Gniazdo elektryczne jest pod napięciem, gdy wyłącznik zapłonu jest w pozycji „ACC” lub „ON”, lub przyciskiem rozruchu wybrany jest stan „ACC” lub „ON”.
Każde z nich daje zasilanie 12 V / 120 W / 10 A urządzeń elektrycznych przystosowanych do podłączenia do gniazdka zapalniczki. Gdy gniazdo nie jest używane, powinno być zakryte zaślepką.

⚠ OSTRZEŻENIE

Gdy gniazdo nie jest używane, powinno być zakryte gumową zaślepką. Wniknięcie do wnętrza gniazda jakichkolwiek ciał obcych grozi awarią lub zwarciem elektrycznym.

UWAGA

- **Jednoczesny pobór mocy z gniazd elektrycznych nie może w sumie przekraczać 12 V / 120 W / 10 A.**
- **Użycie nieodpowiednich akcesoriów elektrycznych może doprowadzić do uszkodzenia instalacji elektrycznej samochodu. Należy zawsze upewnić się, czy dane urządzenie jest przystosowane do zasilania z tego typu gniazda elektrycznego.**
- **Gdy w trakcie używania gniazda elektrycznego wyłącznik zapłonu jest w pozycji „LOCK” lub przyciskiem rozruchu wybrany jest stan „LOCK” (wyłączone zasilanie), mogą wystąpić między innymi następujące sytuacje:**
  - **nie daje się wyłączyć radioodtwarzacz lub system nawigacyjny;**
  - **nie działa system elektronicznego kluczyka.**

  Należy wtedy odłączyć urządzenie od gniazda elektrycznego i sprawdzić, czy przywróciło to stan prawidłowy. Jeżeli nieprawidłowy stan się utrzymuje, należy zlecić autoryzowanej stacji obsługi SUZUKI lub specjalistycznemu warsztatowi sprawdzenie instalacji.

Gniazdo USB

W konsoli środkowej

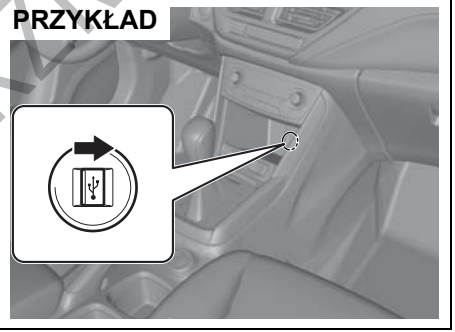

65T70090

Do gniazda tego można podłączyć np. przenośny odtwarzacz cyfrowy, co umożliwi słuchanie zapisanych w nim nagrań przez głośniki samochodowe. Opis pod hasłem „Korzystanie z funkcji zestawu multimedialnego” w tym rozdziale.

⚠ OSTRZEŻENIE

Wniknięcie do wnętrza gniazda USB ciał obcych grozi awarią lub zwarciem elektrycznym.
Gdy gniazdo USB nie jest używane, powinno być zakryte.

DO UŻYTKU WEWNĘTRZNEGO

Okno dachowe (w niektórych wersjach)

Okno dachowe można uchylać lub odsuwać, gdy przyciskiem rozruchu wybrany jest stan „ON”.

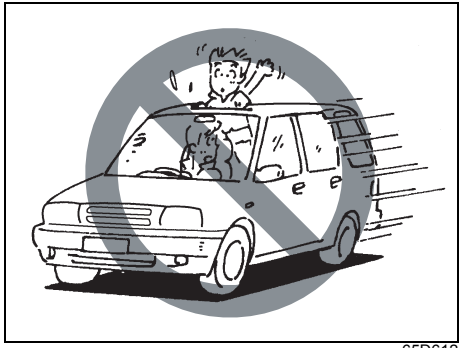

65D612

⚠ OSTRZEŻENIE

- **Podczas jazdy nie należy wystawiać głowy ani żadnych innych części ciała przez otwór okna dachowego.**
- **Podczas jazdy należy zawsze mieć zapięte pasy bezpieczeństwa, a przewożone dzieci powinny być zabezpieczone w odpowiednich fotelikach. W razie wypadku istnieje ryzyko wypadnięcia przez otwarte okno dachowe.**

>>

⚠ OSTRZEŻENIE

cd.

- **Przy zamykaniu okna dachowego należy uważać, aby na jego drodze nie znalazły się czyjekolwiek dłonie lub inne przeszkody.**
- **Wysiadając z samochodu, nawet na krótki czas, należy zawsze przełączyć przyciskiem rozruchu w stan wyłączonego zasilania i zabrać ze sobą elektroniczny kluczyk. Nie należy także pozostawiać w zaparkowanym samochodzie dzieci bez opieki. Pozbawione odpowiedniego dozoru mogą spowodować uruchomienie elektrycznego napędu okna dachowego i zostać przyciśnięte w otworze okna.**

UWAGA

- **Nie należy obciążać brzegu otworu okna dachowego, np. siadając na nim.**
- **Przed otwarciem okna dachowego należy usunąć z niego krople deszczu, śnieg, lód i piach.**

INFORMACJA:

- *Pozostawiając samochód bez opieki należy pamiętać o zamknięciu okna dachowego.*
- *Należy okresowo sprawdzać prowadnice okna dachowego, czy są czyste i w razie potrzeby usuwać ewentualne zabrudzenia.*

Uchylanie okna dachowego

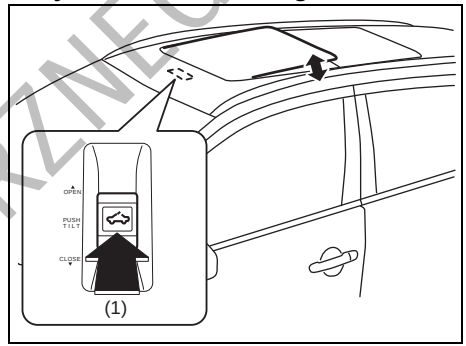

65T70110

W celu uchylenia okna dachowego z pozycji zamknięcia, należy nacisnąć jego przycisk sterujący po stronie „PUSH TILT” (1). Okno dachowe uchyli się całkowicie.

INFORMACJA:
Przy uchylaniu okna dachowego jego zasłona odsuwa się samoczynnie.

W celu opuszczenia uchylonego okna dachowego należy ponownie nacisnąć jego przycisk sterujący po stronie „PUSH TILT” (1). Okno dachowe obniży się. Przytrzymanie dłużej niż jedną sekundę wciśniętego przycisku sterującego po stronie „PUSH TILT” (1) powoduje zamknięcie okna dachowego oraz całkowite zasunięcie jego zasłony.

DO UŻYTKU WEWNĘTRZNEGO

Odsuwanie okna dachowego

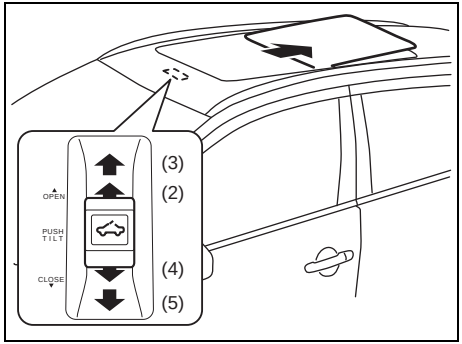

65T70120

W celu stopniowego otwarcia okna dachowego należy nacisnąć jego przycisk sterujący po stronie „OPEN” (2). Odsunie się zasłona, a następnie otworzy się okno dachowe.

Pełne wciśnięcie przycisku sterującego do pozycji (3) po stronie odsuwania powoduje całkowite odsunięcie zasłony okna dachowego. Ponowne pełne wciśnięcie przycisku sterującego do pozycji (3) po stronie odsuwania powoduje całkowite otwarcie okna dachowego.

Przytrzymanie dłużej niż jedną sekundę przycisku sterującego w pozycji pełnego wciśnięcia po stronie odsuwania (3) powoduje całkowite odsunięcie zasłony i całkowite otwarcie okna dachowego.
Krótkie naciśnięcie przycisku przerywa ruch zasłony lub okna dachowego.

Zamykanie okna dachowego

W celu stopniowego zamknięcia okna dachowego należy nacisnąć jego przycisk sterujący po stronie „CLOSE” (4). Okno dachowe zostanie zamknięte, a następnie zostanie zasunięta jego zasłona.

Pełne wciśnięcie przycisku sterującego do pozycji (5) po stronie zamykania powoduje zamknięcie okna dachowego. Ponowne pełne wciśnięcie przycisku sterującego do pozycji (5) po stronie zamykania powoduje całkowite zasunięcie zasłony okna dachowego.

Przytrzymanie dłużej niż jedną sekundę przycisku sterującego w pozycji pełnego wciśnięcia po stronie zamykania (5) powoduje całkowite zasunięcie zasłony i zamknięcie okna dachowego.
Krótkie naciśnięcie przycisku przerywa ruch okna dachowego lub jego zasłony.

Mechanizm napędowy ma funkcję bezpieczeństwa, chroniącą przed przyciśnięciem czegokolwiek w otworze okna dachowego. W przypadku natrafienia na przeszkodę podczas zamykania okna dachowego, okno samoczynnie wykona ruch w kierunku przeciwnym. Funkcja ta działa, gdy okno dachowe jest zamykane w sposób automatyczny z pozycji odsuniętej lub uchylonej.

Mimo funkcji zabezpieczającej przed przyciśnięciem, przy zamykaniu okna dachowego należy uważać, aby na jego drodze nie znalazły się niczyje dłonie ani jakiekolwiek inne przeszkody.

⚠ OSTRZEŻENIE

Funkcja bezpieczeństwa może nie zadziałać, gdy akumulator samochodowy jest niedostatecznie naładowany.

⚠ PRZESTROGA

Funkcja bezpieczeństwa nie działa w pozycji tuż przed całkowitym zamknięciem okna dachowego.

Jeżeli zabezpieczenie przed przyciśnięciem nie działa prawidłowo, należy przy użyciu przycisku sterującego zamknąć okno dachowe i zlecić autoryzowanej stacji obsługi SUZUKI sprawdzenie układu.

DO UŻYTKU WEWNĘTRZNEGO

Uchwyty na kubki i schowki

PRZYKŁAD

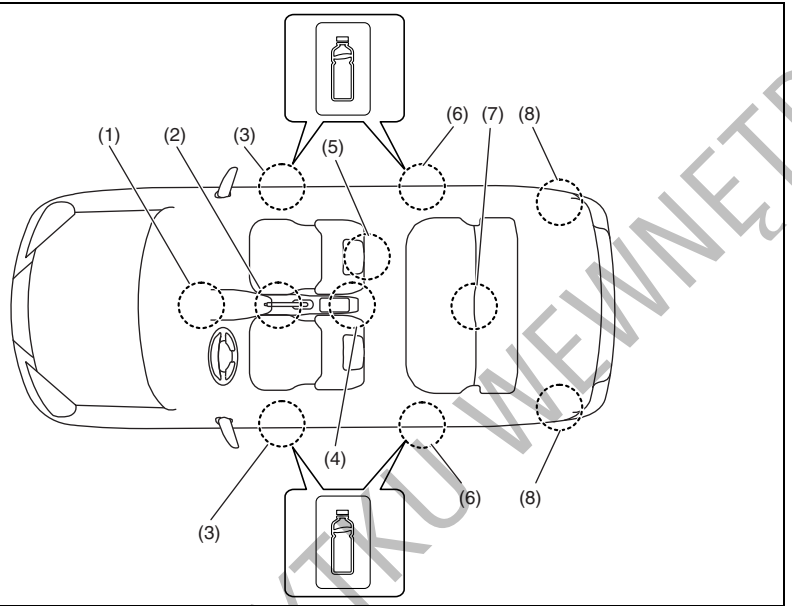

61MM0B028

(1) Wnęka w przedniej konsoli
(2) Uchwyty na kubki z przodu kabiny
(3) Uchwyty na butelki z przodu kabiny
(4) Przedni podłokietnik ze schowkiem (w niektórych wersjach)
(5) Kieszeń w oparciu przedniego fotela (w niektórych wersjach)
(6) Uchwyty na butelki z tyłu kabiny
(7) Podłokietnik na tylnym siedzeniu z uchwytami na kubki (w niektórych wersjach)
(8) Kieszenie w przestrzeni bagażowej

Wnęka w przedniej konsoli (1)

⚠ OSTRZEŻENIE

Nie umieszczać we wnęce przedmiotów, które mogłyby wypaść z niej podczas jazdy.
Nieprzestrzeganie tego zalecenia grozi utratą kontroli nad pojazdem i wypadkiem w wyniku niespodziewanego zablokowania pedałów.

DO UŻYTKU WEWNĘTRZNEGO

Uchwyty na kubki z przodu kabiny (2)

⚠ OSTRZEŻENIE

Nieprzestrzeganie poniższych zaleceń stwarza ryzyko odniesienia obrażeń ciała lub uszkodzenia samochodu.

- **Wykorzystując uchwyt do przytrzymywania kubka z płynem należy zachować szczególną ostrożność. Rozlanie gorącej zawartości grozi oparzeniem.**
  Akumulator litowo-jonowy (w niektórych wersjach) oraz przetwornica napięcia (w niektórych wersjach) umieszczone są pod przednim fotelem. Rozlanie jakiegokolwiek płynu na akumulator litowo-jonowy lub przetwornicę napięcia (w wersjach z funkcją automatycznego wstrzymywania pracy silnika lub z układem hybrydowym SHVS bądź z napędem hybrydowym) grozi pożarem, porażeniem elektrycznym lub uszkodzeniem tych urządzeń.

>>

⚠ OSTRZEŻENIE

cd.

Ponadto rozlanie płynu na poniższe elementy może doprowadzić do pożaru lub awarii oraz nieprawidłowego działania układu poduszek powietrznych.

- **– Urządzenie nawigacyjne, radio-odtwarzacz lub ich przełączniki**
- **– Przewody lub urządzenia elektryczne pod wykładziną podłogi**
- **– Ruchome elementy dźwigni skrzyni biegów lub gniazd zaczepowych pasów bezpieczeństwa**

- **W uchwytach na kubki nie należy umieszczać przedmiotów twardych, kruchych lub mających ostre krawędzie. Przedmioty trzymane w uchwytach mogą w czasie gwałtownego hamowania lub zderzenia zostać wyrzucone z uchwytu i spowodować obrażenia ciała.**
- **Zachować ostrożność, aby żadne płyny bądź inne obce materiały nie dostały się do ruchomych części dźwigni skrzyni biegów lub podzespołów elektrycznych. Płyny i inne materiały mogą spowodować uszkodzenia tych elementów.**
- **W razie zamoczenia lub zalania tych elementów należy zlecić autoryzowanej stacji obsługi SUZUKI lub specjalistycznemu warsztatowi sprawdzenie samochodu.**

Uchwyt na butelkę z przodu kabiny (3) / Uchwyt na butelkę z tyłu kabiny (6)

Uchwyt ten służy do przytrzymywania zamkniętej butelki.

Przedni podłokietnik ze schowkiem (w niektórych wersjach) (4)

UWAGA

Nie należy opierać się ciężarem ciała na podłokietniku, ani pozwalać dziecku na siadanie na nim, ponieważ grozi to jego uszkodzeniem.

PRZYKŁAD

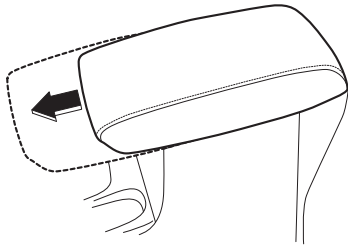

61MM0B029

Podłokietnik można wysunąć do przodu.

DO UŻYTKU WEWNĘTRZNEGO

Schowek w konsoli środkowej
Schowek ten przeznaczony jest do przechowywania drobnych przedmiotów.
W celu uzyskania dostępu do schowka należy naciskając dźwignię (1) do góry podnieść wierzchnią pokrywę.

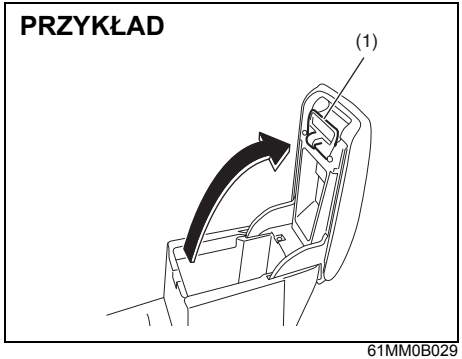

61MM0B029

INFORMACJA:
Po sięgnięciu do wnętrza schowka należy zamknąć jego pokrywę.

Gniazdo elektryczne w schowku w konsoli

Opis pod hasłem „Gniazdo elektryczne" w tym rozdziale.

Kieszeń w oparciu przedniego fotela (w niektórych wersjach) (5)

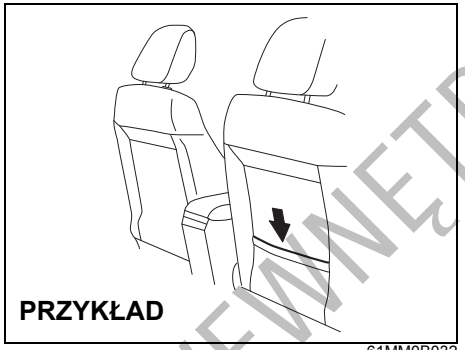

61MM0B032

Kieszeń ta przeznaczona jest do przechowywania lekkich i miękkich przedmiotów, np. rękawiczek, gazet lub czasopism.

⚠ PRZESTROGA

W kieszeni nie należy umieszczać twardych lub kruchych przedmiotów. W razie wypadku przedmioty takie jak butelki, puszki itp. mogą spowodować obrażenia ciała u osób siedzących z tyłu.

Podłokietnik na tylnym siedzeniu z uchwytami na kubki (w niektórych wersjach) (7)

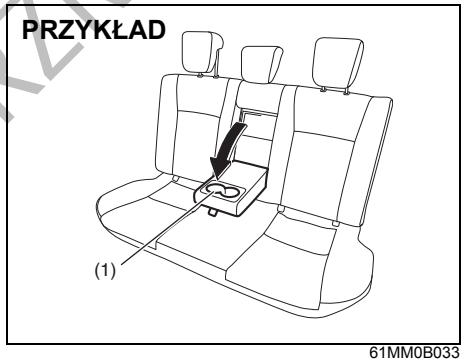

61MM0B033

(1) Uchwyty na kubki

Tylny podłokietnik jest schowany w środkowej części oparcia tylnego siedzenia. W celu jego użycia należy go opuścić na dół.

⚠ OSTRZEŻENIE

- **Jeżeli którykolwiek fragment podłokietnika koliduje z zapiętym pasem bezpieczeństwa, spowoduje to ograniczenia zakresu ochrony. Po zapięciu pasa bezpieczeństwa należy zawsze sprawdzić, czy podłokietnik nie koliduje z jego taśmą.**

>>

DO UŻYTKU WEWNĘTRZNEGO

⚠ OSTRZEŻENIE

cd.

- **W razie zderzenia lub gwałtownego hamowania podłokietnik na tylnym siedzeniu może niespodziewanie opaść. Jeżeli na środkowym miejscu tego siedzenia zamocowany jest fotelik dziecięcy w pozycji tyłem do kierunku jazdy, opadający podłokietnik może urazić dziecko. Nie mocować fotelika dziecięcego w pozycji tyłem do kierunku jazdy na środkowym miejscu tylnego siedzenia.**

Schowek w bagażniku (8)

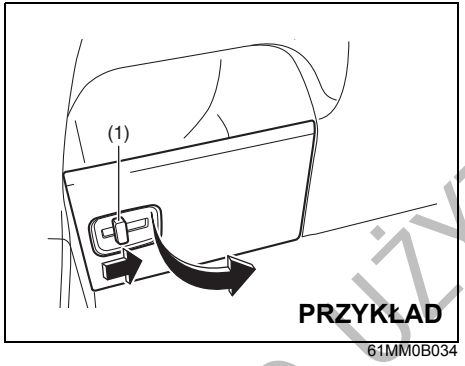

61MM0B034

W celu otwarcia, przesunąć dźwignię (1) i pociągnąć pokrywę.

Uchwyty asekuracyjne (w niektórych wersjach)

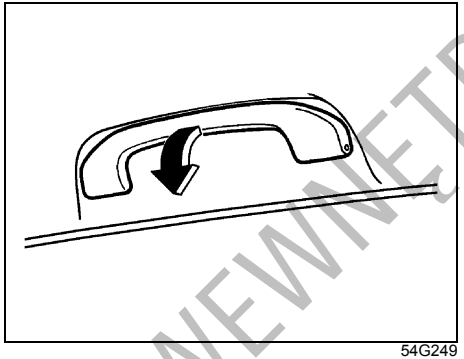

54G249

Dla wygody pasażerów przewidziano uchwyty asekuracyjne.

UWAGA

Uchwytów asekuracyjnych nie należy nadmiernie obciążać, ponieważ grozi to uszkodzeniem uchwytów i wyprofilowania podsufitki.

Haczyki do zawieszania ubrań (w niektórych wersjach)

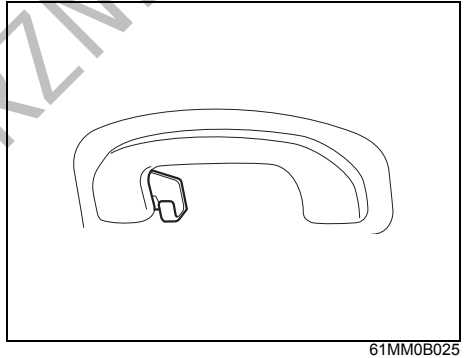

61MM0B025

⚠ OSTRZEŻENIE

W wersji wyposażonej w boczne kurtyny powietrzne nie należy zawieszać na haczykach przedmiotów o ostrych krawędziach, na przykład wieszaków. Ubrania należy zawieszać na haczyku bez użycia wieszaka.

UWAGA

Haczyki służą do zawieszania na nich ubrań. Nie są przewidziane do zawieszania dużych ani ciężkich przedmiotów.

DO UŻYTKU WEWNĘTRZNEGO

Schowek podręczny

PRZYKŁAD



65T70130

W celu otwarcia schowka w desce rozdzielczej należy pociągnąć dźwignię zatrzasku. Przy zamykaniu należy zatrzasnąć pokrywę.

⚠ OSTRZEŻENIE

Nie należy jechać z otwartą pokrywą schowka. W razie wypadku otwarta pokrywa może spowodować obrażenia ciała.

⚠ OSTRZEŻENIE

Nie należy pozostawiać w schowku zapalniczek ani pojemników aerozolowych. Mogłyby one ulec przypadkowemu zapłonowi przy wkładaniu podręcznego bagażu, powodując pożar.

PRZYKŁAD

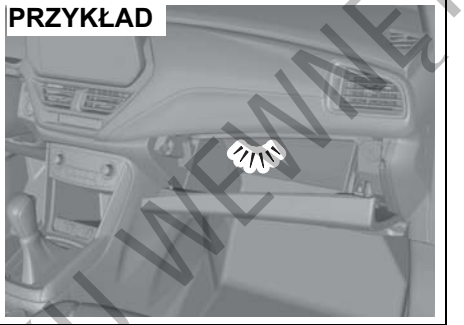

65T70140

Gdy pokrywa schowka jest otwarta, świeci się lampka oświetlająca (w niektórych wersjach) jego wnętrze.

Schowek w górnej konsoli (w niektórych wersjach)

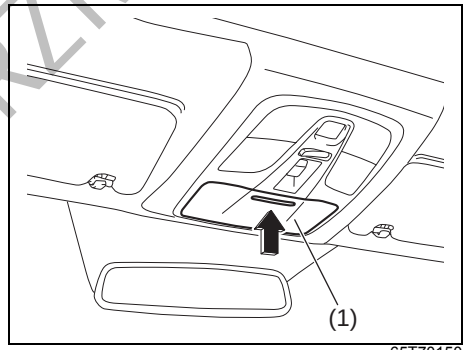

65T70150

Schowek ten przeznaczony jest do przechowywania drobnych przedmiotów.
Pokrywa schowka (1) otwiera się po jej naciśnięciu w wypukłym miejscu.

⚠ OSTRZEŻENIE

- **Podczas jazdy schowek powinien być zamknięty, aby przewożone w nim przedmioty nie wypadły podczas hamowania, przyspieszania lub w razie kolizji. Po sięgnięciu do wnętrza schowka należy zamknąć jego pokrywę.**

>>

DO UŻYTKU WEWNĘTRZNEGO

⚠ OSTRZEŻENIE

cd.

- **Gdy samochód stoi zaparkowany w nasłonecznionym miejscu lub gdy na zewnątrz jest gorąco, wnętrze schowka ulega silnemu nagrzaniu, ponieważ znajduje się w bliskim sąsiedztwie dachu samochodu. Dlatego przy parkowaniu w takim przypadku należy pamiętać, aby:**
  - **– Nie zostawiać w schowku okularów, kart z tworzywa itp. Wysoka temperatura może spowodować deformację oprawek lub soczewek z tworzywa.**
  - **– Nie umieszczać w schowku przedmiotów łatwopalnych, np. zapalniczki. Wysoka temperatura może spowodować samozapłon.**

UWAGA

- **Przy zamykaniu pokrywy schowka nie stosować nadmiernej siły. W przeciwnym wypadku może dojść do uszkodzenia pokrywy i przewożonych w nim przedmiotów.**
- **Okulary przechowywane w schowku powinny być umieszczone w futerale, inaczej może dojść do zarysowania soczewek.**

Spocznik

PRZYKŁAD

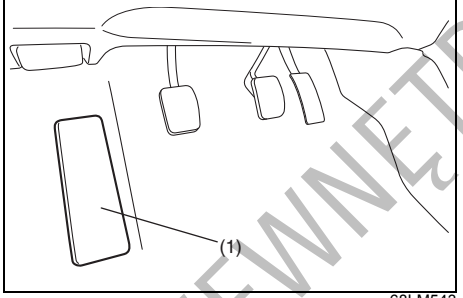

68LM543

Spocznik (1) służy jako podparcie dla lewej stopy.

Zaczepy w przestrzeni bagażowej

Zaczep na torbę z zakupami



PRZYKŁAD

65T70160

Służą do zawieszania na nich np. toreb z zakupami.
Nie są przeznaczone do zawieszania dużych ani ciężkich przedmiotów.

UWAGA

Na zaczepie nie należy zawieszać przedmiotów o masie większej niż podana poniżej, ponieważ grozi to jego złamaniem.
Zaczep na torbę z zakupami: 2 kg

DO UŻYTKU WEWNĘTRZNEGO

Zaczepy do siatki bagażowej (w niektórych wersjach)



65T70170

Do zaczepów tych można zamocować opcjonalną siatkę zabezpieczającą bagaże przed wypadnięciem.
Nie są przewidziane do zawieszania dużych ani ciężkich przedmiotów.

UWAGA

Nie zawieszać na zaczepach dużych ani ciężkich przedmiotów, ponieważ grozi to uszkodzeniem zaczepów.

Zasłona przestrzeni bagażowej (w niektórych wersjach)

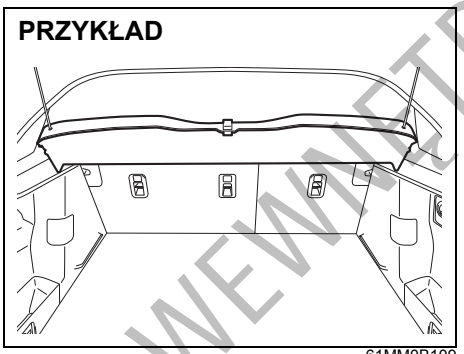

61MM0B109

Bagaże lub inne przedmioty przewożone w bagażniku są zakryte zasłoną przestrzeni bagażowej.

⚠ OSTRZEŻENIE

Na zasłonie bagażnika nie należy kłaść żadnych przedmiotów, nawet małych i lekkich. Przedmioty te mogą zostać podczas wypadku wyrzucone z dużą prędkością i spowodować obrażenia, jak również mogą ograniczać widoczność do tyłu.

Płyta podłogi bagażnika (w niektórych wersjach)

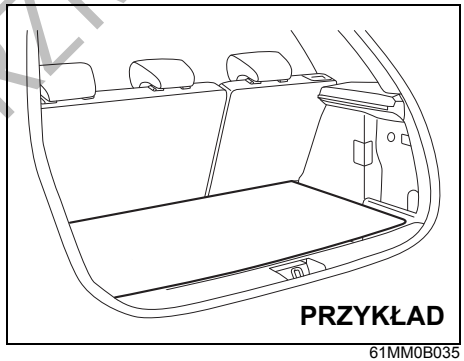

61MM0B035

Samochód ten jest wyposażony w ruchomą płytę podłogi bagażnika. Przewożone bagaże można umieszczać na płycie lub schować pod nią. Po wyjęciu płyty, w bagażniku można przewieźć wysokie przedmioty.

DO UŻYTKU WEWNĘTRZNEGO

⚠ OSTRZEŻENIE

- **Przedmioty wystające powyżej poziomu zasłony bagażnika (w niektórych wersjach) mogą zakłócić widoczność do tyłu, co może być przyczyną wypadku. Ponadto przedmioty takie mogą ulec uszkodzeniu lub spowodować uszkodzenie drzwi bagażnika.**
  Nie należy przewozić przedmiotów wystających powyżej zasłony bagażnika.
- **Przestrzeń bagażowa nie jest przystosowana do przewożenia osób. Nie należy zezwalać dzieciom na przebywanie w tym miejscu podczas jazdy. Stwarzałoby to ryzyko nieszczęśliwego wypadku w razie np. nagłego hamowania. Również podczas postoju samochodu na drodze nie należy zezwalać dzieciom na zabawę w bagażniku.**

⚠ PRZESTROGA

Nieostrożne manipulowanie płytą podłogi bagażnika grozi odniesieniem obrażeń.
Przy wyjmowaniu i wkładaniu płyty podłogi bagażnika należy zachowywać ostrożność.

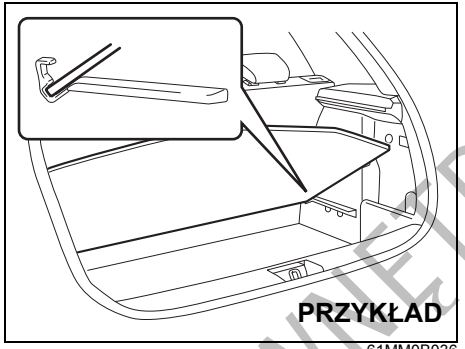

61MM0B036

Płytę podłogi bagażnika można ustawić w pozycji podniesionej, jak pokazano na ilustracji.

UWAGA

Pozostawienie płyty podłogi bagażnika w pozycji podniesionej podczas jazdy grozi jej uszkodzeniem.
Podczas jazdy płyta podłogi bagażnika powinna być opuszczona.

Relingi dachowe lub gniazda mocowania bagażnika dachowego (w niektórych wersjach)

Relingi

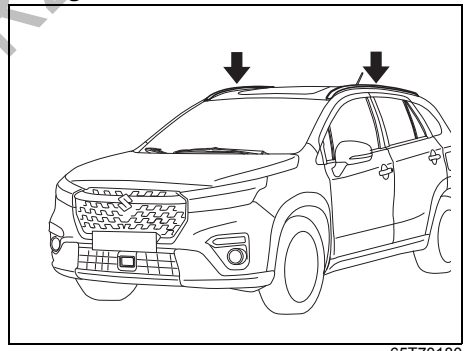

65T70180

DO UŻYTKU WEWNĘTRZNEGO

Gniazda mocowania bagażnika dachowego

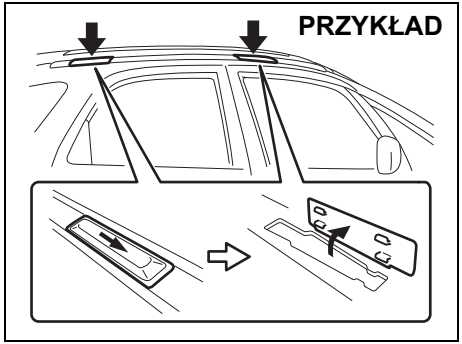

65T70190

Relingi lub gniazda w dachu samochodu służą do zamocowania odpowiedniego bagażnika dachowego, dostępnego w autoryzowanej stacji obsługi SUZUKI lub specjalistycznym warsztacie. Używając bagażnika dachowego należy przestrzegać podanych w tym rozdziale wskazówek i zaleceń oraz instrukcji dołączonych do bagażnika.

- Bagażnik dachowy należy dokładnie umocować.
- W celu prawidłowego umocowania różnego rodzaju przewożonego bagażu (np. nart, rowerów itp.), należy użyć odpowiednich uchwytów mocujących, które można nabyć w autoryzowanej stacji obsługi SUZUKI lub specjalistycznym warsztacie. Uchwyty należy prawidłowo i bezpiecznie zamocować, zgodnie z instrukcjami producenta. Nie mocować uchwytów bezpośrednio do dachu. Obciążenie ładunkiem może spowodować uszkodzenie panelu dachu.
- Nie wolno przekraczać dopuszczalnego obciążenia dachu.
  – Relingi: 75 kG
  – Gniazda mocowania bagażnika dachowego: 50 kG

  Ponadto całkowity ciężar pojazdu (w pełni obciążonego przez kierowcę, pasażerów, bagaż, bagaż na dachu i nacisk na hak holowniczy) nie może przekraczać dopuszczalnej wartości podanej w rozdziale „DANE TECHNICZNE”.
- Ładunki przewożone na bagażniku dachowym należy odpowiednio zabezpieczyć i umocować, zgodnie z podanymi instrukcjami. Najcięższe przedmioty należy umieścić na samym dole. Bagaż należy rozłożyć możliwie równomiernie.
- Nie należy przewozić ładunków na tyle dużych, żeby wystawały poza zderzaki samochodu, czy jego obrys boczny lub ograniczały widoczność.
- Długie przedmioty, takie jak płyty drewniane, deski surfingowe itp., należy umocować z przodu i z tyłu do samochodu. Należy zabezpieczyć powierzchnie lakierowane samochodu przed porysowaniem przez zwisające sznurki lub liny mocujące.
- Należy okresowo sprawdzać mocowanie bagażnika dachowego i czy nie jest on uszkodzony.
- Nie używane gniazda mocowania bagażnika dachowego powinny być zakryte zaślepkami.

⚠ OSTRZEŻENIE

- **Gwałtowne manewry samochodem lub niedostateczne zabezpieczenie przewożonego bagażu mogą doprowadzić do jego wypadnięcia i spowodowania uszkodzeń mienia lub obrażeń ciała osób trzecich.**
- **Bagaż należy odpowiednio umocować oraz należy unikać gwałtownych manewrów (np. raptownego ruszania, gwałtownych skrętów, szybkiego pokonywania zakrętów i ostrego hamowania). Od czasu do czasu należy sprawdzić, czy bagaż jest bezpiecznie umocowany.**
- **Duże, długie lub płaskie ładunki mogą wpływać ujemnie na aerodynamikę samochodu oraz mogą być podatne na oddziaływanie wiatru, przyczyniając się do ograniczenia kontroli nad pojazdem, co może doprowadzić do wypadku drogowego. Przewożąc tego typu ładunki należy jechać ostrożnie, z obniżoną do bezpiecznego poziomu prędkością.**

DO UŻYTKU WEWNĘTRZNEGO

Ogrzewanie, wentylacja i klimatyzacja

Możliwe są następujące warianty układów ogrzewania, wentylacji i klimatyzacji:

- Układ ogrzewania i wentylacji
- Układ chłodzenia, ogrzewania i wentylacji z regulacją ręczną (klimatyzacja regulowana ręcznie)
- Układ chłodzenia, ogrzewania i wentylacji z regulacją automatyczną (klimatyzacja regulowana automatycznie)

Wyloty nawiewu w kabinie

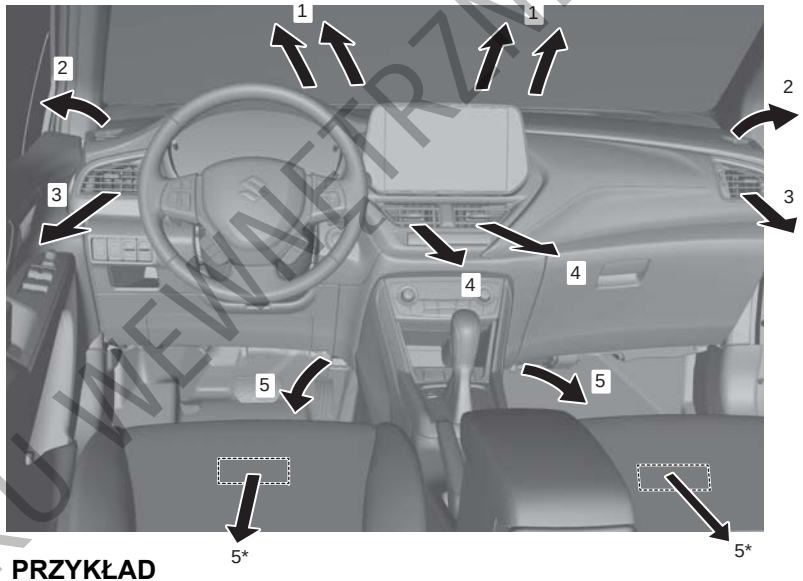

PRZYKŁAD

65T70200

1. Wylot nawiewu na szybę czołową
2. Wylot nawiewu na szybę boczną
3. Boczny wylot wentylacyjny
4. Centralny wylot wentylacyjny
5. Przypodłogowy wylot wentylacyjny
   * w niektórych wersjach

DO UŻYTKU WEWNĘTRZNEGO

Boczny wylot wentylacyjny

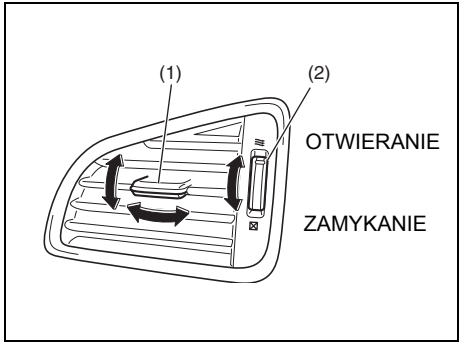

61MM0B046

Przechylając element (1) w kierunku pionowym lub poziomym można odpowiednio kierować strumień powietrza. Obracając pokrętło (2) można otwierać i zamykać nawiew.

Centralny wylot wentylacyjny

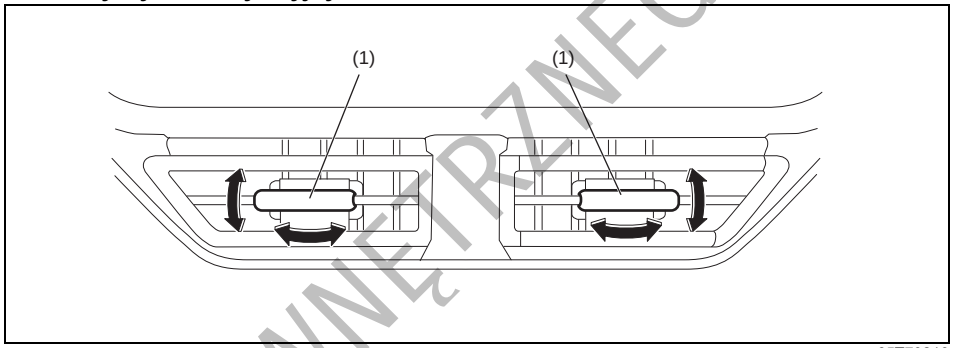

65T70210

Przechylając element (1) w kierunku pionowym lub poziomym można odpowiednio kierować strumień powietrza.

⚠ PRZESTROGA

Zbyt długi kontakt ze strumieniem gorącego powietrza z układu ogrzewania lub klimatyzacji grozi miejscowym oparzeniem termicznym. Wszystkie osoby w samochodzie – w szczególności dzieci, osoby starsze, osoby o specjalnych uwarunkowaniach, osoby o wrażliwej skórze oraz osoby śpiące w kabinie – powinny pozostawać w odpowiedniej odległości od wylotów wentylacyjnych, aby nie być narażonym na dłuższy kontakt ze strumieniem gorącego powietrza.

DO UŻYTKU WEWNĘTRZNEGO

Układ chłodzenia, ogrzewania i wentylacji z regulacją ręczną (klimatyzacja regulowana ręcznie)

Opis urządzeń sterujących

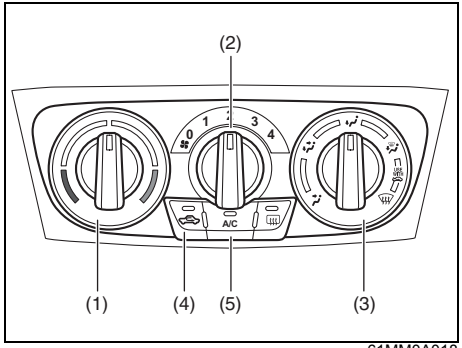

61MM0A018

Pokrętło regulacji temperatury (1)
Pokrętło to służy do ustawiania wartości temperatury utrzymywanej w kabinie.

Przełącznik regulacji prędkości dmuchawy (2)
Obrót przełącznika włącza dmuchawę i reguluje jej prędkość obrotową.

Przełącznik trybu nawiewu (3)

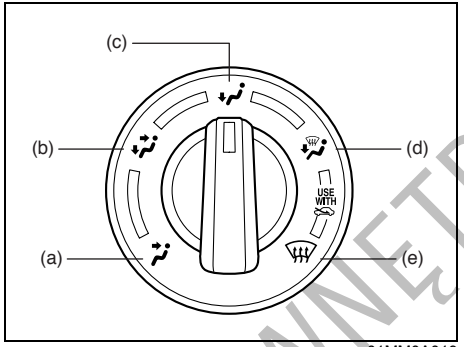

61MM0A019

Służy do wyboru jednego z niżej opisanych sposobów rozprowadzania powietrza w kabinie.

Wentylacja (a)

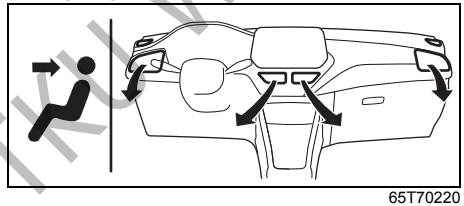

65T70220

Powietrze o regulowanej temperaturze doprowadzane jest przez centralne i boczne wyloty wentylacyjne.

Nawiew dwupoziomowy (b)

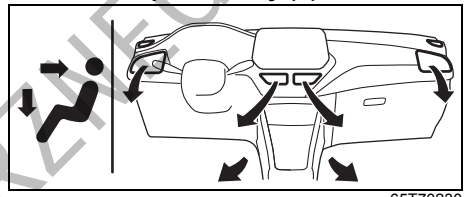

65T70230

Powietrze o regulowanej temperaturze doprowadzane jest wylotami przypodłogowymi, a nieco chłodniejsze wylotami centralnymi i bocznymi. Jeżeli jednak pokrętło regulacji temperatury (1) jest w jednym ze skrajnych położeń, temperatura powietrza doprowadzanego wylotami przypodłogowymi jest taka sama, jak powietrza doprowadzanego wylotami centralnymi i bocznymi.

Ogrzewanie (c)

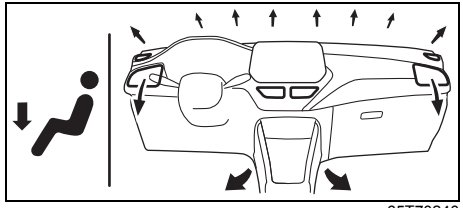

65T70240

Powietrze o regulowanej temperaturze doprowadzane jest głównie przez wyloty przypodłogowe i boczne, a w nieznacznym stopniu również przez wyloty nawiewu na przednią i boczne szyby.

DO UŻYTKU WEWNĘTRZNEGO

Ogrzewanie i usuwanie zaparowania bądź oblodzenia szyb (d)

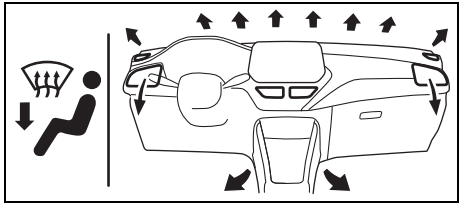

65T70250

Powietrze o regulowanej temperaturze doprowadzane jest przez wyloty przypodłogowe i boczne oraz kierowane jest na szybę czołową i szyby boczne.

Usuwanie zaparowania bądź oblodzenia szyb (e)

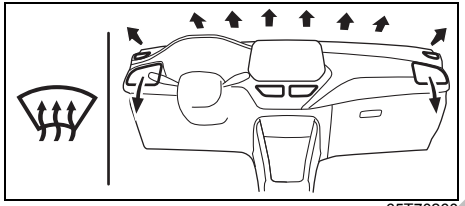

65T70260

Powietrze o regulowanej temperaturze kierowane jest na przednią i boczne szyby oraz przez boczne wyloty wentylacyjne.

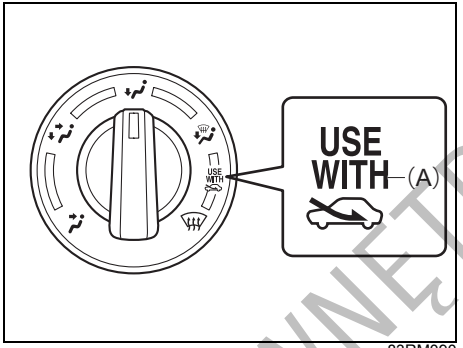

83RM090

INFORMACJA:
Oznaczenie zalecanego połączenia funkcji „USE WITH" (A)
W celu szybkiego oczyszczenia zaparowanej szyby czołowej i/lub szyb bocznych ustawić przełącznik trybu nawiewu (3) w pozycji ogrzewania i usuwania zaparowania szyb lub usuwania zaparowania bądź oblodzenia szyb, a przełącznik wlotu powietrza (4) ustawić w pozycji POWIETRZE ŚWIEŻE. Takie ustawienie pozwoli usunąć zaparowanie szyby czołowej i/lub szyb bocznych szybciej niż z użyciem POWIETRZA RECYRKULOWANEGO.

Przełącznik wlotu powietrza (4)

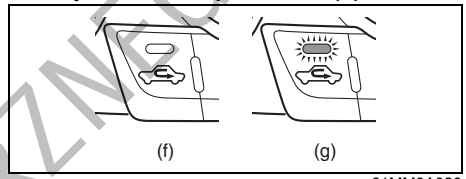

61MM0A020

Przycisk ten służy do przełączania pomiędzy opisanymi poniżej trybami pracy.

POWIETRZE ŚWIEŻE (f)
W tym trybie nie świeci się dioda kontrolna i do kabiny doprowadzane jest powietrze z zewnątrz.

POWIETRZE RECYRKULOWANE (g)
W tym trybie świeci się dioda kontrolna, dopływ powietrza z zewnątrz jest odcięty i powietrze krąży w kabinie w obiegu zamkniętym. Tryb ten jest odpowiedni podczas jazdy w warunkach dużego zapylenia lub zanieczyszczenia powietrza (np. w tunelu), a także gdy potrzebne jest szybkie schłodzenie wnętrza samochodu.

Kolejne naciśnięcia przełącznika wlotu powietrza przełączają pomiędzy doprowadzaniem powietrza ŚWIEŻEGO, a jego RECYRKULACJĄ.

INFORMACJA:
Przedłużone korzystanie z RECYRKULACJI może doprowadzić do zanieczyszczenia powietrza w kabinie. Dlatego należy od

DO UŻYTKU WEWNĘTRZNEGO

czasu do czasu przełączyć na doprowadzanie powietrza ŚWIEŻEGO.

Wyłącznik klimatyzacji (5)
W celu włączenia klimatyzacji należy ustawić pokrętło regulacji prędkości dmuchawy w pozycji innej niż „OFF" i nacisnąć wyłącznik „A/C". Gdy klimatyzacja jest włączona, świeci się lampka kontrolna układu klimatyzacji. Ponowne naciśnięcie przycisku „A/C" wyłącza klimatyzację.

W trakcie działania klimatyzacji mogą być zauważalne niewielkie zmiany prędkości obrotowej silnika. Jest to objaw prawidłowy, ponieważ sprężarka agregatu chłodniczego uruchamiana jest jedynie na tyle, aby utrzymać nastawioną temperaturę.

Krótszy czas pracy sprężarki pozwala obniżyć zużycie paliwa.

Wskazówki praktyczne

Wentylacja naturalna
Ustawić tryb nawiewu na „WENTYLACJA", wlot powietrza na „POWIETRZE ŚWIEŻE", pokrętłem regulacji temperatury wybrać żądaną temperaturę powietrza oraz ustawić pokrętło regulacji prędkości dmuchawy w pozycji „OFF". Podczas jazdy przez wnętrze pojazdu będzie przepływało świeże powietrze.

Wentylacja wymuszona
Ustawienia takie same, jak przy wentylacji naturalnej, z tą jednak różnicą, że przełącznik dmuchawy ustawia się w położeniu innym niż „OFF".

Ogrzewanie normalne (z wykorzystaniem powietrza zewnętrznego)
Ustawić tryb nawiewu na „OGRZEWANIE", wlot powietrza na „POWIETRZE ŚWIEŻE", pokrętłem regulacji temperatury wybrać żądaną temperaturę oraz pokrętłem regulacji prędkości dmuchawy ustalić intensywność nawiewu. Wyższa prędkość dmuchawy zwiększa wydajność ogrzewania.

Ogrzewanie intensywne (z wykorzystaniem recyrkulacji powietrza)
Ustawienia takie same, jak przy ogrzewaniu normalnym, z tym że wlot powietrza ustawić na „POWIETRZE RECYRKULOWANE". Jeżeli używa się tego położenia przez dłuższy czas, powietrze zwiększy swą wilgotność i szyby zaczną rosieć. Dlatego tego sposobu należy używać tylko dla szybkiego ogrzania wnętrza i jak najszybciej powracać do normalnego ogrzewania.

Chłodzenie twarzy i ogrzewanie stóp
Ustawić tryb nawiewu na „NAWIEW DWUPOZIOMOWY", wlot powietrza na „POWIETRZE ŚWIEŻE", temperaturę i prędkość dmuchawy – według potrzeby. Jeżeli pokrętło regulacji temperatury nie jest w żadnym z położeń skrajnych, temperatura powietrza wypływającego z wylotów bocznych i środkowych będzie niższa niż powietrza doprowadzanego nawiewami przypodłogowymi.

Chłodzenie normalne
Ustawić tryb nawiewu na „WENTYLACJA", wybrać żądaną temperaturę oraz prędkość dmuchawy i przyciskiem „A/C" włączyć klimatyzację. Większa prędkość dmuchawy zwiększa intensywność chłodzenia.

W zależności od potrzeby można przełączać pomiędzy doprowadzaniem powietrza ŚWIEŻEGO, a jego RECYRKULACJĄ. RECYRKULACJA zwiększa efektywność chłodzenia.

Chłodzenie intensywne (z wykorzystaniem powietrza recyrkulowanego)
Ustawienia są takie same jak dla normalnego chłodzenia, za wyjątkiem poboru powietrza, który należy przełączyć na RECYRKULACJĘ, oraz dmuchawy, dla której należy wybrać najwyższą prędkość.

DO UŻYTKU WEWNĘTRZNEGO

INFORMACJA:
- *Przedłużone korzystanie z RECYRKULACJI może doprowadzić do zanieczyszczenia powietrza w kabinie. Dlatego należy od czasu do czasu przełączyć na doprowadzanie powietrza ŚWIEŻEGO.*
- *Gdy samochód był pozostawiony z zamkniętymi oknami w miejscu silnie nasłonecznionym, schłodzenie wnętrza nastąpi szybciej, jeżeli na pewien czas zostaną szeroko otwarte okna przy włączonej klimatyzacji z doprowadzaniem powietrza ŚWIEŻEGO i wysoką prędkością dmuchawy.*

Usuwanie wilgoci z powietrza

Wybrać żądany tryb nawiewu, temperaturę oraz prędkość dmuchawy. Pobór powietrza ustawić na „POWIETRZE ŚWIEŻE" i przyciskiem „A/C" włączyć klimatyzację.

INFORMACJA:
Ponieważ pracujący agregat chłodniczy powoduje wysuszanie powietrza doprowadzanego do kabiny, jego uruchomienie pomaga utrzymać przejrzystość szyb, nawet przy nadmuchu ogrzewanego powietrza z wykorzystaniem funkcji „USUWANIE ZAPAROWANIA SZYB" lub „OGRZEWANIE I USUWANIE ZAPAROWANIA SZYB".

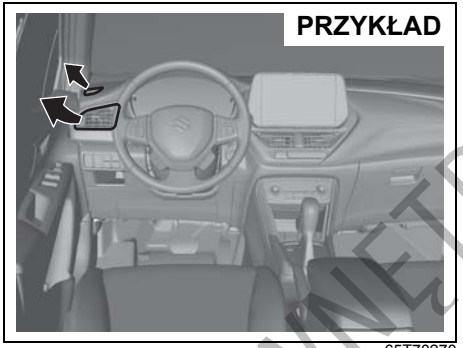

65T70270

INFORMACJA:
W celu uzyskania maksymalnej skuteczności usuwania zaparowania bądź oblodzenia szyb:
- *ustawić tryb nawiewu na „USUWANIE ZAPAROWANIA SZYB" oraz tryb powietrza na powietrze ŚWIEŻE,*
- *ustawić najwyższą prędkość dmuchawy,*
- *ustawić maksymalną temperaturę,*
- *przyciskiem „A/C" włączyć klimatyzację oraz*
- *boczne wyloty wentylacyjne skierować na szyby w drzwiach.*

Uwagi eksploatacyjne

Po dłuższym okresie nieużywania, np. po sezonie zimowym, sprawność układu klimatyzacji może się nieco obniżyć. Utrzymanie maksymalnej sprawności układu oraz przedłużenie jego trwałości wymaga okresowego uruchamiania funkcji chłodzenia. Układ powinien przynajmniej raz w miesiącu zostać włączony na minutę, z silnikiem samochodu pracującym na biegu jałowym. Umożliwi to obieg czynnika chłodniczego oraz oleju i konserwację poszczególnych elementów układu klimatyzacji.

Jeżeli układ klimatyzacji wyposażony jest w filtry powietrza, wymagają one okresowego czyszczenia i wymiany zgodnie z planem obsługi okresowej, przedstawionym w rozdziale „PRZEGLĄDY I OBSŁUGA OKRESOWA".

Usuwanie wilgoci z powietrza

(Wersje z czynnikiem chłodniczym R-1234yf)
- *W samochodzie tym stosowany jest czynnik chłodniczy HFO-1234yf, popularnie zwany „R-1234yf". Czynnik R-1234yf zastąpił w zastosowaniach motoryzacyjnych czynnik R-134a. Na rynku dostępne są również inne typy czynników chłodniczych, jednak w tym samochodzie należy stosować wyłącznie R-1234yf.*

DO UŻYTKU WEWNĘTRZNEGO

UWAGA
Użycie niewłaściwego czynnika chłodniczego może spowodować uszkodzenie układu klimatyzacji. Należy stosować wyłącznie czynnik R-1234yf. Nie należy mieszać ani zastępować R-1234yf innymi czynnikami chłodniczymi.

DO UŻYTKU WEWNĘTRZNEGO

Układ chłodzenia, ogrzewania i wentylacji z regulacją automatyczną (klimatyzacja regulowana automatycznie)

Opis urządzeń sterujących

PRZYKŁAD

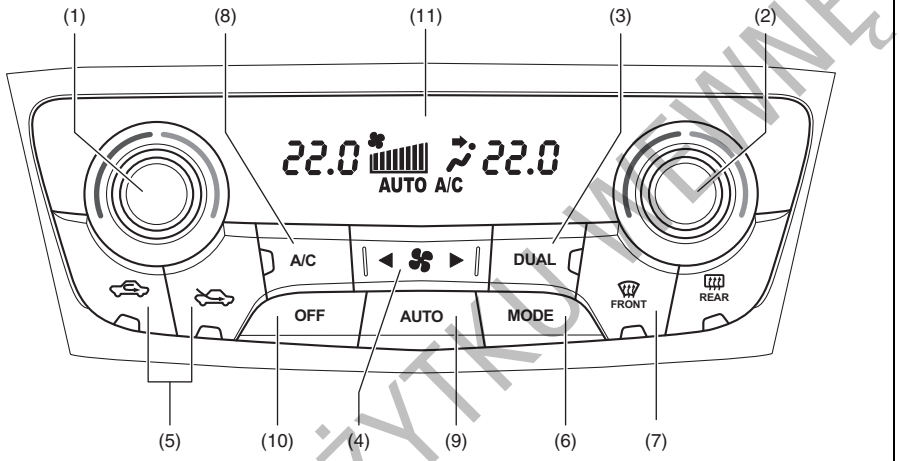

61MM0A021

(1) Wersje z kierownicą po lewej stronie: Pokrętło regulacji temperatury po stronie kierowcy
Wersje z kierownicą po prawej stronie: Pokrętło regulacji temperatury po stronie pasażera obok kierowcy
(2) Wersje z kierownicą po lewej stronie: Pokrętło regulacji temperatury po stronie pasażera obok kierowcy
Wersje z kierownicą po prawej stronie: Pokrętło regulacji temperatury po stronie kierowcy
(3) Przycisk „DUAL”
(4) Przełącznik prędkości dmuchawy
(5) Przełącznik wlotu powietrza
(6) Przycisk „MODE”
(7) Wyłącznik funkcji usuwania zaparowania i oblodzenia szyb
(8) Wyłącznik klimatyzacji
(9) Przycisk „AUTO”
(10) Przycisk „OFF”
(11) Wyświetlacz

DO UŻYTKU WEWNĘTRZNEGO

Pokrętło regulacji temperatury (1)/(2)

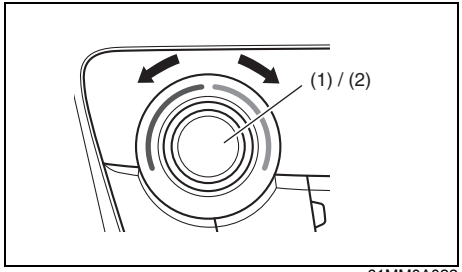

61MM0A022

Pokrętło (1)/(2) służy do ustawiania wartości temperatury utrzymywanej w kabinie. Nastawiona wartość widoczna jest na wyświetlaczu (11).

INFORMACJA:
Ustawienie pokrętła regulacji temperatury (1)/(2) w jednym ze skrajnych położeń, aż na wyświetlaczu pojawi się „HI" lub „LO", uruchamia funkcję maksymalnego ogrzewania lub chłodzenia. Po wyświetleniu „LO" lub „HI" może nastąpić gwałtowna zmiana temperatury nawiewanego przez wyloty wentylacyjne powietrza.

Przycisk „DUAL" (3)

Kolejne naciśnięcia przycisku „DUAL" (3) przełączają pomiędzy opisanymi poniżej trybami regulacji temperatury.

Regulacja niezależna (lampka kontrolna świeci się):

Kierowca i siedzący obok pasażer mogą niezależnie regulować temperaturę po swojej stronie, za pomocą odrębnych pokręteł.

Regulacja wspólna (lampka kontrolna nie świeci się):

Zmiana ustawienia po stronie kierowcy powoduje analogiczną korektę po stronie pasażera.

INFORMACJA:
Zmiana ustawienia po stronie pasażera powoduje automatyczne przełączenie na tryb regulacji niezależnej.

INFORMACJA:
Zmiana jednostek temperatury na wyświetlaczu informacyjnym powoduje automatyczną zmianę jednostek temperatury na wyświetlaczu układu klimatyzacji. Szczegółowe informacje podane są pod hasłem „Wyświetlacz informacyjny" w rozdziale „ZESPÓŁ WSKAŹNIKÓW".

Przełącznik prędkości dmuchawy (4)

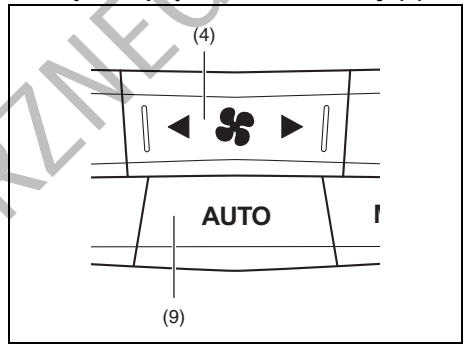

61MM0A023

Naciśnięcie przełącznika po prawej stronie zwiększa intensywność nawiewu, naciśnięcie po lewej stronie zmniejsza intensywność nawiewu.

Gdy wciśnięty jest przycisk „AUTO" (9), prędkość obrotowa dmuchawy jest regulowana automatycznie, by utrzymać nastawioną temperaturę powietrza w kabinie.

DO UŻYTKU WEWNĘTRZNEGO

Przełącznik wlotu powietrza (5)

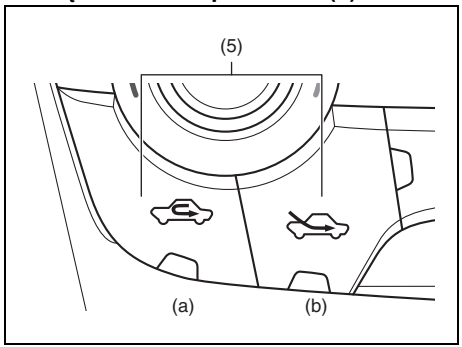

61MM0A024

Przycisk (5) służy do przełączania pomiędzy opisanymi poniżej trybami pracy.

Gdy wciśnięty jest przycisk „AUTO” (9), sposób poboru powietrza jest regulowany automatycznie, by utrzymać nastawioną temperaturę powietrza w kabinie.

POWIETRZE RECYRKULOWANE (a)

Dopływ powietrza z zewnątrz jest odcięty i powietrze krąży w kabinie w obiegu zamkniętym. Tryb ten jest odpowiedni podczas jazdy w warunkach dużego zapylenia lub zanieczyszczenia powietrza (np. w tunelu) a także w sytuacji, gdy potrzebne jest szybkie schłodzenie wnętrza samochodu.

POWIETRZE ŚWIEŻE (b)

Do kabiny doprowadzane jest powietrze z zewnątrz.

INFORMACJA:
Przedłużone korzystanie z RECYRKULACJI może doprowadzić do zanieczyszczenia powietrza w kabinie. Dlatego należy od czasu do czasu przełączyć na doprowadzanie powietrza ŚWIEŻEGO.

Przycisk „MODE” (6)

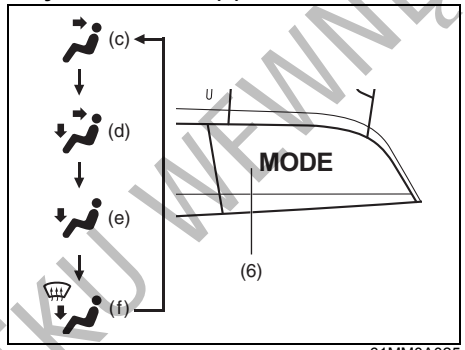

61MM0A025

Naciskając przycisk „MODE” (6) można przełączać pomiędzy opisanymi dalej trybami nawiewu. Aktualnie wybrany tryb pracy obrazowany jest na wyświetlaczu.

Gdy wciśnięty jest przycisk „AUTO” (9), sposób nawiewu powietrza jest regulowany automatycznie, by utrzymać nastawioną temperaturę powietrza w kabinie.

Wentylacja (c)

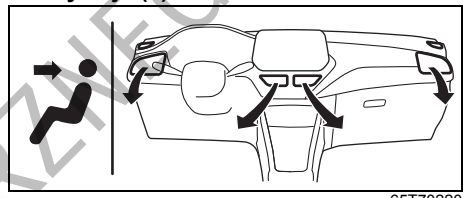

65T70220

Powietrze o regulowanej temperaturze doprowadzane jest wylotami centralnymi, bocznymi oraz tylnymi.

Nawiew dwupoziomowy (d)

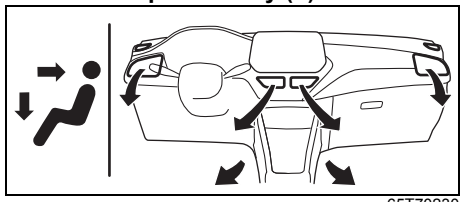

65T70230

Powietrze o regulowanej temperaturze doprowadzane jest przez przypodłogowe, centralne, boczne oraz tylne wyloty wentylacyjne.

DO UŻYTKU WEWNĘTRZNEGO

Ogrzewanie (e)

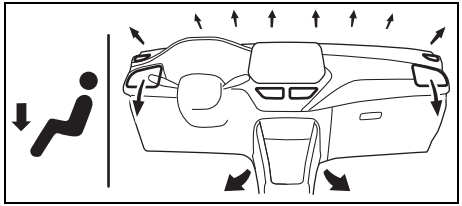

65T70240

Powietrze o regulowanej temperaturze wypływa przez wyloty przypodłogowe z przodu i z tyłu kabiny oraz kierowane jest na przednią szybę, a ponadto w nieznacznym stopniu również przez wyloty boczne i na boczne szyby.

Ogrzewanie i usuwanie zaparowania szyb (f)

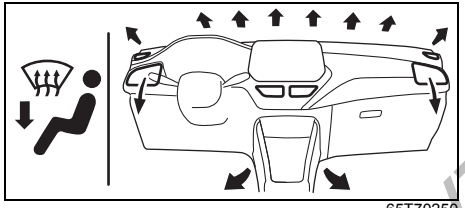

65T70250

Powietrze o regulowanej temperaturze wypływa przez wyloty przypodłogowe z przodu i z tyłu kabiny, wyloty boczne oraz kierowane jest na przednią i boczne szyby.

Wyłącznik funkcji usuwania zaparowania i oblodzenia szyb (7)

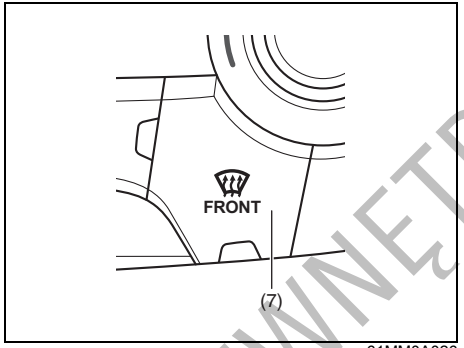

61MM0A026

Naciśnięcie przycisku (7) uruchamia funkcję usuwania zaparowania i oblodzenia szyb.

Usuwanie zaparowania bądź oblodzenia szyb

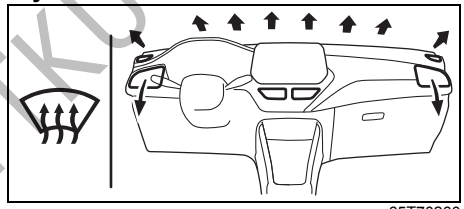

65T70260

Powietrze o regulowanej temperaturze kierowane jest na przednią i boczne szyby oraz przez boczne wyloty wentylacyjne.

INFORMACJA:
Włączenie funkcji usuwania zaparowania i oblodzenia szyb przez wciśnięcie przycisku (7) powoduje automatyczne przełączenie na doprowadzanie powietrza ŚWIEŻEGO i zostanie uruchomiona klimatyzacja (na wyświetlaczu pojawi się „A/C”). Przy niskiej temperaturze otoczenia klimatyzacja nie zostanie uruchomiona, mimo że zaświeci się lampka kontrolna w przycisku A/C.

Wyłącznik klimatyzacji (8)

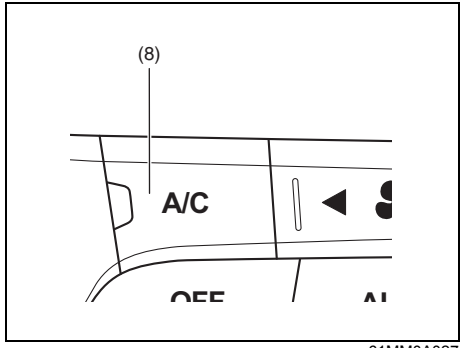

61MM0A027

Wciskanie wyłącznika (8) na przemian włącza i wyłącza klimatyzację tylko w przypadku gdy dmuchawa jest włączona. Gdy klimatyzacja jest włączona, na wyświetlaczu widoczny jest wskaźnik „A/C” oraz świeci się lampka kontrolna w przycisku. Ponowne naciśnięcie przycisku wyłącza klimatyzację. Wskaźnik „A/C” znika z

DO UŻYTKU WEWNĘTRZNEGO

wyświetlacza i gaśnie lampka kontrolna w przycisku.

W zależności od potrzeb można uruchamiać funkcję chłodzenia, naciskając wyłącznik klimatyzacji (8). Gdy funkcja chłodzenia nie jest włączona, temperatury w kabinie nie można obniżyć poniżej temperatury powietrza na zewnątrz samochodu.

Wskazówki praktyczne

Praca automatyczna

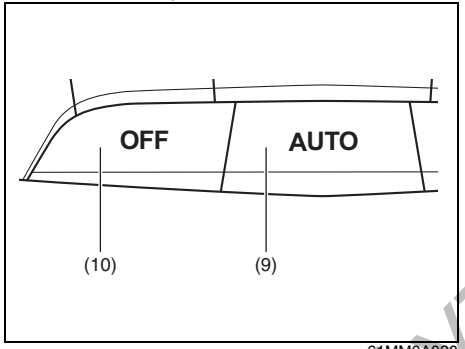

61MM0A028

Układ klimatyzacji może pracować w trybie regulacji automatycznej. Po wykonaniu poniższych czynności wszystkie parametry pracy dobierane są w sposób samoczynny:

1) Uruchomić silnik lub hybrydowy zespół napędowy.
2) Wcisnąć przycisk „AUTO” (9).
3) Pokrętłem regulacji temperatury (1) lub (2) nastawić żądaną temperaturę w kabinie.

Prędkość obrotowa dmuchawy, tryb poboru powietrza oraz kierunki nawiewu powietrza będą regulowane w sposób automatyczny, by utrzymać nastawioną temperaturę w kabinie. Nie następuje jednak samoczynne przełączanie nawiewu na usuwanie zaparowania bądź oblodzenia szyb.

Jeżeli za pomocą przycisku „DUAL” (3) zostanie wybrany tryb niezależnej regulacji, kierowca i siedzący obok pasażer mogą za pomocą indywidualnych pokręteł dokonywać własnych ustawień temperatury. Przełączenie na tryb niezależnej regulacji następuje również w sposób samoczynny, gdy zostanie obrócone pokrętło temperatury po stronie pasażera (1)/(2).
W celu wyłączenia klimatyzacji należy nacisnąć przycisk „OFF” (10).

INFORMACJA:
Błyskanie „AUTO” na wyświetlaczu sygnalizuje nieprawidłowość w układzie ogrzewania i/lub klimatyzacji. Należy zlecić autoryzowanej stacji obsługi SUZUKI lub specjalistycznemu warsztatowi sprawdzenie układu.

INFORMACJA:
- *Poszukując najbardziej odpowiedniej temperatury najlepiej zacząć od ustawienia na przykład 22°C.*
- *Ustawienie pokrętła regulacji temperatury (1)/(2) w jednym ze skrajnych położeń, aż na wyświetlaczu pojawi się „HI” lub „LO”, uruchamia funkcję maksymalnego ogrzewania lub chłodzenia.*
- *W celu uniknięcia niepożądanego nawiewu zimnego powietrza przy niskiej temperaturze otoczenia lub gorącego powietrza przy wysokiej temperaturze otoczenia, praca dmuchawy jest wstrzymywana do czasu, aż będzie możliwy nawiew odpowiednio ogrzanego bądź schłodzonego powietrza.*
- *Chwilowe otwarcie okien bocznych umożliwi szybsze schłodzenie nagrzanego wnętrza samochodu.*
- *Nawet w czasie pracy układu w trybie regulacji automatycznej można dokonywać ręcznej zmiany ustawień. Skorygowane w ten sposób funkcje są utrzymywane, pozostałe nadal regulowane są automatycznie.*
- *W razie zaparowania szyby czołowej i/lub szyb w przednich drzwiach, naciskając przycisk (7) włączyć funkcję usuwania zaparowania i oblodzenia szyb lub przyciskiem „MODE” (6)przełączyć na funkcję ogrzewania z usuwaniem zaparowania szyb.*
- *W celu przywrócenia automatycznej regulacji prędkości dmuchawy (4), trybu poboru powietrza (5) i trybu nawiewu (6), należy wcisnąć przycisk „AUTO” (9).*

DO UŻYKU WEWNĘTRZNEGO

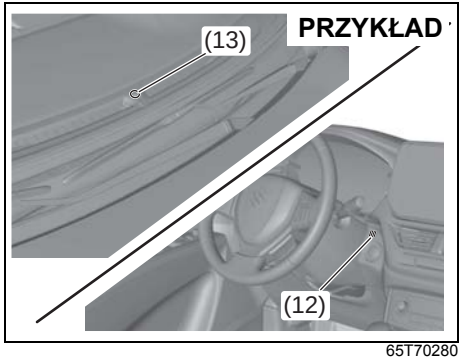

65T70280

Nie należy dopuszczać do zakrycia czujnika temperatury w kabinie (12), znajdującego się pomiędzy kierownicą a panelem sterowania klimatyzacji, ani czujnika nasłonecznienia (13), znajdującego się na górnej powierzchni środkowej części deski rozdzielczej. Czujniki te wykorzystywane są przez układ do automatycznej regulacji temperatury w kabinie.

Regulacja ręczna

Pracę układu klimatyzacji można regulować ręcznie, ustawiając przełączniki i pokrętła sterujące w żądanych położeniach.

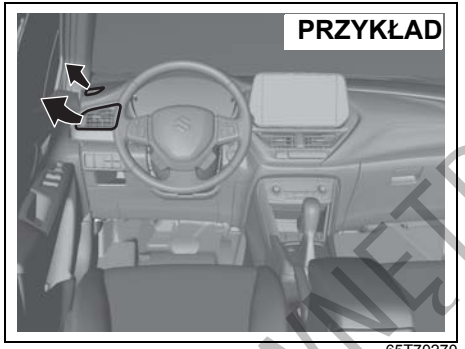

65T70270

INFORMACJA:
W celu uzyskania maksymalnej skuteczności usuwania zaparowania bądź oblodzenia szyb:

- *naciskając przycisk (7) włączyć funkcję usuwanie zaparowania i oblodzenia szyb (samoczynnie włączy się klimatyzacja oraz pobór powietrza ŚWIEŻEGO),*
- *ustawić najwyższą prędkość dmuchawy,*
- *ustawić maksymalną temperaturę („HI" na wyświetlaczu),*
- *boczne wyloty wentylacyjne skierować na szyby w drzwiach.*

Uwagi eksploatacyjne

Po dłuższym okresie nieużywania, np. po sezonie zimowym, sprawność układu klimatyzacji może się nieco obniżyć. Utrzymanie maksymalnej sprawności układu oraz przedłużenie jego trwałości wymaga okresowego uruchamiania funkcji chłodzenia. Układ powinien przynajmniej raz w miesiącu zostać włączony na minutę, z silnikiem samochodu pracującym na biegu jałowym. Umożliwi to obieg czynnika chłodniczego oraz oleju i konserwację poszczególnych elementów układu klimatyzacji.

Jeżeli układ klimatyzacji wyposażony jest w filtry powietrza, wymagają one okresowego czyszczenia i wymiany zgodnie z planem obsługi okresowej, przedstawionym w rozdziale „PRZEGLĄDY I OBSŁUGA OKRESOWA".

(Wersje z czynnikiem chłodniczym R-1234yf)

INFORMACJA:

- *W samochodzie tym stosowany jest czynnik chłodniczy HFO-1234yf, popularnie zwany R-1234yf. Czynnik R-1234yf zastąpił w zastosowaniach motoryzacyjnych czynnik R-134a. Na rynku dostępne są również inne typy czynników chłodniczych, jednak w tym samochodzie należy stosować wyłącznie R-1234yf.*

DO UŻYTKU WEWNĘTRZNEGO

UWAGA
Użycie niewłaściwego czynnika chłodniczego może spowodować uszkodzenie układu klimatyzacji. Należy stosować wyłącznie czynnik R-1234yf. Nie należy mieszać ani zastępować R-1234yf innymi czynnikami chłodniczymi.

Antena radiowa

Typ A

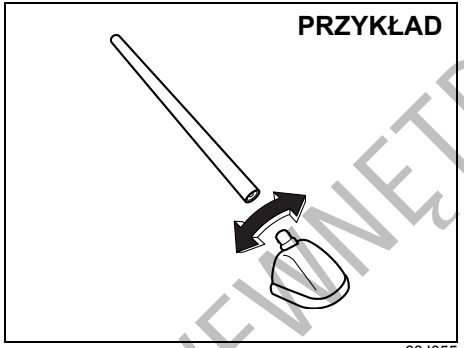

63J055

Typ B

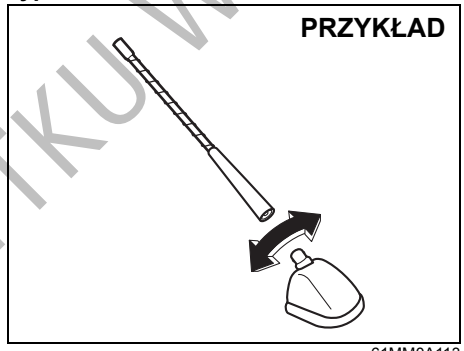

61MM0A113

Antena radiowa na dachu samochodu jest zdejmowana. W celu zdjęcia anteny należy ją wykręcać w kierunku przeciwnym do ruchu wskazówek zegara. W celu zamocowania anteny należy ją mocno wkręcić dłonią, obracając ją w kierunku przeciwnym.

UWAGA
W celu uniknięcia uszkodzenia anteny radiowej należy przestrzegać następujących zaleceń: **• Przed wjazdem do automatycznej myjni antenę należy zdjąć.** **• Jeżeli istnieje ryzyko zaczepienia anteną, np. przy wjeździe do niskiego garażu, lub przy zakładaniu na samochód plandeki ochronnej, antenę należy zdjąć.**

DO UŻYTKU WEWNĘTRZNEGO

Montaż urządzeń emitujących fale elektromagnetyczne

INFORMACJA:
Planując zamontowanie w tym samochodzie urządzenia emitującego fale elektromagnetyczne należy zapoznać się z informacjami podanymi pod hasłem „Zamontowanie radionadajnika" w końcowej części niniejszej instrukcji.

UWAGA

Nieprawidłowo zainstalowane przenośne środki łączności, takie jak telefon komórkowy czy radiotelefon (radio CB), a także inne urządzenia emitujące fale elektromagnetyczne mogą zakłócać działanie układu zapłonowego, co może negatywnie wpływać na osiągi samochodu. W celu uzyskania szczegółowych informacji należy zwrócić się do autoryzowanej stacji obsługi SUZUKI lub wykwalifikowanego mechanika samochodowego.

Korzystanie z funkcji zestawu multimedialnego

Nastawiony poziom głośności nie może zagrażać bezpieczeństwu jazdy

- Korzystanie z telefonu komórkowego wewnątrz lub w pobliżu samochodu podczas odtwarzania dźwięku może powodować jego zakłócenia i trzaski z głośników. Nie jest to objaw usterki.
- Działanie urządzeń nawigacyjnych i odtwarzających może ulegać zakłóceniu przez fale elektromagnetyczne emitowane przez niespełniające odpowiednich standardów źródła.
- Szczegółowe informacje o urządzeniach nawigacyjnych i odtwarzających podane są w ich instrukcjach obsługi.

⚠ OSTRZEŻENIE

Obsługa urządzeń nawigacyjnych i odtwarzających może powodować rozproszenie kierowcy, co grozi wypadkiem.
Nie należy obsługiwać urządzeń nawigacyjnych i odtwarzających podczas jazdy.

UWAGA

Długotrwałe korzystanie z urządzeń nawigacyjnych lub odtwarzających przy niepracującym silniku lub hybrydowym zespole napędowym grozi rozładowaniem akumulatora kwasowo-ołowiowego.
Nie należy zbyt długo korzystać z urządzeń nawigacyjnych lub odtwarzających przy niepracującym silniku lub hybrydowym zespole napędowym.

DO UŻYTKU WEWNĘTRZNEGO

Przyciski zdalnego sterowania radioodtwarzacza

Przyciski w kierownicy umożliwiają obsługę podstawowych funkcji radioodtwarzacza.
Zdalne sterowanie radioodtwarzacza działa, gdy przyciskiem rozruchu wybrany jest stan „ACC” lub „ON”.

- W zakresie obsługi danego urządzenia odtwarzającego lub nawigacyjnego należy kierować się wskazówkami podanymi w dołączonej do niego instrukcji.
- Sposób działania może być uzależniony od urządzenia odtwarzającego lub nawigacyjnego.

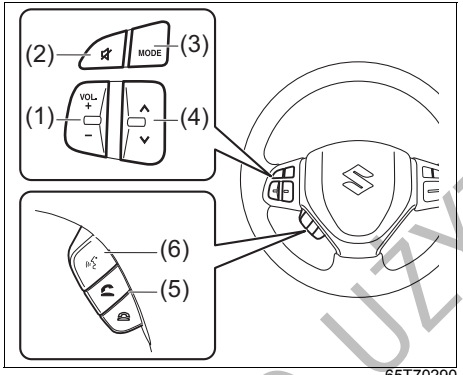

65T70290

(1) Przycisk regulacji głośności
(2) Przycisk wyciszania
(3) Przycisk „MODE”
(4) Przycisk przełączania
(5) Przycisk zdalnej obsługi telefonu
(6) Przycisk sterowania głosowego

Przycisk regulacji głośności (1)

Przyciskiem tym można zmieniać nastawioną głośność.

- W celu zwiększenia głośności nacisnąć po stronie „+”.
- W celu zmniejszenia głośności nacisnąć po stronie „–”.
- Głośność jest zwiększana lub zmniejszana dopóki przycisk nie zostanie zwolniony.

Przycisk wyciszania (2)

W celu wyciszenia dźwięku, nacisnąć przycisk (2).

Przycisk „MODE” (3)

Naciśnięciami tego przycisku można przełączać pomiędzy kolejnymi trybami odtwarzania (odbiór radiowy itd.).
Przyciskiem tym można również włączać niektóre urządzenia nawigacyjne lub odtwarzające.

Przycisk przełączania (4)

Naciśnięciami tego przycisku można przełączać pomiędzy odbieranymi stacjami radiowymi lub odtwarzanymi nagraniami, w zależności od aktualnego trybu pracy.

Przycisk zdalnej obsługi telefonu (5)

Przycisk ten umożliwia zdalną obsługę urządzeń z funkcją telefonu. Korzystanie z tej funkcji wymaga odpowiedniego skonfigurowania urządzenia. Szczegółowe informacje podane są w odrębnej instrukcji.

Przycisk sterowania głosowego (6)

Ma zastosowanie w przypadku urządzeń z funkcją rozpoznawania poleceń głosowych. Funkcja ta wymaga uprzedniego włączenia w danym urządzeniu.
W zakresie obsługi danego urządzenia odtwarzającego lub nawigacyjnego należy kierować się wskazówkami podanymi w dołączonej do niego instrukcji.

DO UŻYTKU WEWNĘTRZNEGO

NOTATKI

DO UŻYTKU WEWNĘTRZNEGO

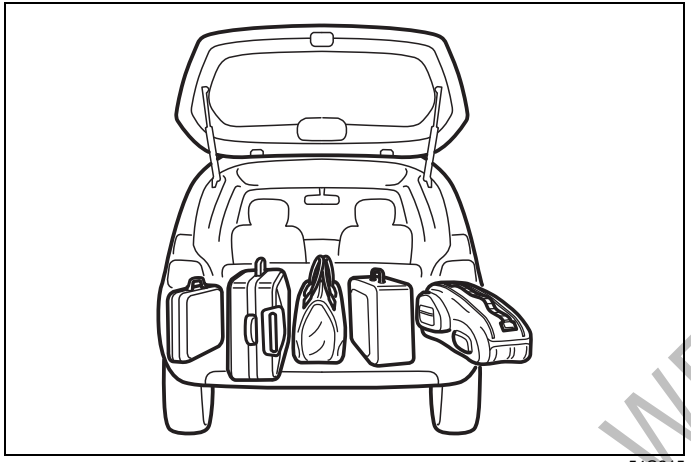

54G215

ZAŁADUNEK POJAZDU I JAZDA Z PRZYCZEPĄ

Załadunek pojazdu (wersje fabrycznie wyposażone w hak holowniczy) 8-1
Jazda z przyczepą 8-1

DO UŻYTKU WEWNĘTRZNEGO

Załadunek pojazdu (wersje fabrycznie wyposażone w hak holowniczy)

Samochód ten jest dostosowany do określonej ładowności. Ładowność determinowana jest przez dopuszczalny ciężar całkowity pojazdu (GVWR) oraz dopuszczalny nacisk osi (PAW) przedniej i tylnej. Dopuszczalny ciężar całkowity oraz dopuszczalne naciski osi podane są w rozdziale „DANE TECHNICZNE".

Dopuszczalny ciężar całkowity – Maksymalny dopuszczalny ciężar pojazdu z uwzględnieniem kierowcy, pasażerów, zamontowanego wyposażenia i przewożonego ładunku oraz nacisku pionowego dyszla przyczepy na hak holowniczy.
Dopuszczalny nacisk osi (przedniej i tylnej) – Maksymalny dopuszczalny ciężar przypadający na każdą z osi jezdnych samochodu.

Rzeczywisty ciężar załadowanego pojazdu oraz rzeczywiste naciski przedniej i tylnej osi można ustalić jedynie przez zważenie samochodu. Wyniki pomiarów należy porównać z dopuszczalnym ciężarem całkowitym oraz z dopuszczalnymi naciskami osi (przedniej oraz tylnej). Jeżeli ciężar całkowity pojazdu lub nacisk którejkolwiek z osi przekracza te wartości, należy zmniejszyć ładunek tak, aby nie przekraczać ładowności samochodu.

⚠ OSTRZEŻENIE

Nie należy przeciążać pojazdu. Ciężar całkowity pojazdu (suma ciężaru samochodu, kierowcy, pasażerów, zamontowanego wyposażenia i przewożonego ładunku oraz nacisku pionowego dyszla przyczepy na hak holowniczy) nie powinien przekraczać wartości dopuszczalnej. Nie należy tak rozkładać ładunku, aby nacisk przedniej lub tylnej osi przekraczał wartość dopuszczalną.

⚠ OSTRZEŻENIE

Przewożone ładunki należy rozkładać równomiernie. W celu uniknięcia ryzyka odniesienia obrażeń lub uszkodzenia samochodu należy zawsze zabezpieczać ładunek przed przemieszczaniem się przy gwałtownych manewrach samochodem. Cięższe przedmioty należy umieszczać na podłodze, możliwie najdalej w kierunku przodu pojazdu. Nie należy układać bagażu powyżej górnej krawędzi oparć siedzeń.

Jazda z przyczepą

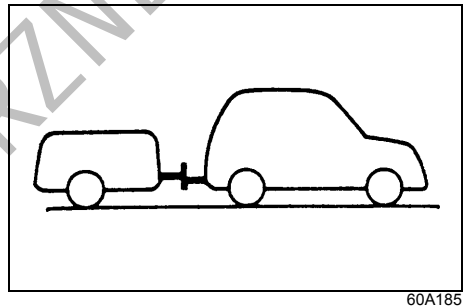

60A185

Holowanie przyczepy niekorzystnie wpływa na własności jezdne i trwałość samochodu, a ponadto powoduje zwiększone zużycie paliwa. Samochód ten jest przystosowany do holowania przyczepy o całkowitym ciężarze nieprzekraczającym niżej podanych wartości.

Dopuszczalny ciężar holowanej przyczepy
(przyczepa, ładunek + hak holowniczy)

Przyczepa z hamulcem:
- 1500 kG (wersja z silnikiem K14D)
- 1200 kG (wersja z silnikiem K15C)

Przyczepa bez hamulca:
- 600 kG (wersja z silnikiem K14D)
- 400 kG (wersja z silnikiem K15C)

DO UŻYTKU WEWNĘTRZNEGO

⚠ OSTRZEŻENIE

Jeżeli samochód wyposażony jest w układ reagowania przedkolizyjnego, przed przystąpieniem do holowania przyczepy układ ten należy wyłączyć, przytrzymując jego wyłącznik w pozycji wciśniętej. Ponadto podczas holowania nie używać adaptacyjnej kontroli prędkości jazdy. W przeciwnym razie niespodziewane zadziałanie układu grozi wypadkiem.

UWAGA

Holowanie przyczepy dodatkowo obciąża silnik, układ przeniesienia napędu oraz hamulce. Nie należy holować przyczepy podczas pierwszego 1000 km przebiegu pojazdu.

UWAGA

W przypadku automatycznej skrzyni biegów podczas długotrwałej jazdy z przyczepą pod stromą górę należy starać się robić przerwy w podróży, aby nie dopuścić do przegrzania lub uszkodzenia silnika bądź skrzyni biegów.

INFORMACJA:
W samochodzie wyposażonym w czujniki odległości wspomagające parkowanie, należy za pośrednictwem wyświetlacza informacyjnego przełączyć układ na tryb holowania przyczepy. W trybie tym nie funkcjonują czujniki narożne oraz czujnik centralny z tyłu samochodu. Szczegółowe informacje podane są pod hasłem „Wyświetlacz informacyjny" w rozdziale „ZESPÓŁ WSKAŹNIKÓW".

Haki holownicze

Należy stosować wyłącznie haki holownicze przeznaczone do zamocowania do podwozia tego pojazdu oraz wsporniki przytwierdzane do haka za pomocą śrub. Zalecane jest stosowanie oryginalnych haków holowniczych SUZUKI (dostępnych jako wyposażenie dodatkowe) lub ich odpowiedników.

⚠ OSTRZEŻENIE

Nie stosować haków holowniczych mocowanych do zderzaka lub tylnej osi jezdnej.

Jeżeli hak holowniczy przesłania którekolwiek ze świateł samochodu lub tablicę rejestracyjną, należy przestrzegać następujących zaleceń:

- Nie stosować haka holowniczego, którego nie można w łatwy sposób zdejmować bądź przestawiać.
- Gdy hak holowniczy nie jest wykorzystywany, powinien być zdjęty lub przestawiony w bezpieczną pozycję.

Łańcuchy zabezpieczające

Pomiędzy przyczepę i pojazd należy zawsze zakładać łańcuchy zabezpieczające. Łańcuchy zabezpieczające należy przekładać na przemian pod dyszlem przyczepy tak, aby zabezpieczyć go przed opadnięciem na drogę w przypadku wyczepienia się przyczepy. Łańcuchy zabezpieczające należy mocować zgodnie z zaleceniami producenta. Należy pozostawić tyle luzu, aby możliwe było wykonanie pełnego skrętu. Nie dopuszczać, aby łańcuchy zabezpieczające dotykały nawierzchni drogi.

⚠ OSTRZEŻENIE

Nie należy mocować łańcucha zabezpieczającego do zderzaka samochodu. Połączenia należy tak zabezpieczyć, aby się nie poluzowały.

DO UŻYKU WEWNĘTRZNEGO

Oświetlenie przyczepy

Należy upewnić się, czy oświetlenie przyczepy jest zgodne z obowiązującymi przepisami. Przed przystąpieniem do holowania należy zawsze sprawdzić poprawność działania wszystkich świateł przyczepy.

⚠ OSTRZEŻENIE

Nie należy podłączać oświetlenia przyczepy bezpośrednio do układu elektrycznego pojazdu. Może to spowodować uszkodzenie instalacji elektrycznej samochodu.

Hamulce

⚠ OSTRZEŻENIE

W przypadku użycia przyczepy z hamulcem należy postępować zgodnie z instrukcjami producenta. Nie podłączać hamulców przyczepy do układu hamulcowego tego samochodu oraz nie należy bezpośrednio zasilać instalacji elektrycznej przyczepy z układu elektrycznego tego samochodu.

Koła

⚠ OSTRZEŻENIE

W przypadku holowania przyczepy bardzo ważne jest, aby w oponach było prawidłowe ciśnienie. Opony samochodu powinny być napompowane do ciśnień podanych na tabliczce informacyjnej. Jeżeli na tabliczce informacyjnej podane są ciśnienia dla pojazdu załadowanego, opony należy napompować do tych wartości. Opony przyczepy powinny być napompowane do ciśnienia przewidzianego przez producenta przyczepy.

Lusterka wsteczne

Należy sprawdzić, czy lusterka wsteczne pojazdu są zgodne z przepisami dotyczącymi lusterek wstecznych pojazdów przystosowanych do holowania przyczep. Jeżeli tak nie jest, przed przystąpieniem do holowania przyczepy należy zamontować lusterka odpowiadające przepisom.

DO UŻYTKU WEWNĘTRZNEGO

Załadunek pojazdu i przyczepy

Prawidłowe załadowanie pojazdu i przyczepy wymaga znajomości sposobu pomiaru całkowitego ciężaru przyczepy oraz nacisku na hak holowniczy.

Całkowity ciężar przyczepy to ciężar własny przyczepy plus ciężar ładunku. Całkowity ciężar przyczepy można zmierzyć przez umieszczenie całkowicie załadowanej przyczepy na wadze do pojazdów.

Nacisk na hak holowniczy jest to siła skierowana do dołu, przenoszona przez dyszel przyczepy na hak holowniczy przy całkowicie załadowanej przyczepie oraz zaczepie znajdującym się na takiej wysokości, jak podczas holowania przyczepy. Siła ta może zostać zmierzona przy użyciu wagi łazienkowej.

Ciężar załadowanej przyczepy nie może przekraczać dopuszczalnej wartości.

Ładunek powinien być tak rozmieszczony na przyczepie, aby nacisk na hak holowniczy wynosił około 10% całkowitego ciężaru przyczepy, lecz nie przekraczał wartości dopuszczalnej 75 kG i był nie mniejszy niż 25 kG lub 4% całkowitego ciężaru przyczepy (w zależności od tego, która z tych dwóch wartości jest większa). Przed holowaniem należy zważyć przyczepę oraz zmierzyć nacisk na hak w celu sprawdzenia, czy ładunek został prawidłowo rozłożony.

⚠ OSTRZEŻENIE

Nieprawidłowy rozkład ładunku na przyczepie może stać się przyczyną złych własności trakcyjnych pojazdu oraz kołysania przyczepy. Ładunek powinien być tak rozmieszczony na przyczepie, aby nacisk na hak holowniczy wynosił około 10% całkowitego ciężaru przyczepy, lecz nie przekraczał wartości dopuszczalnej 75 kG i był nie mniejszy niż 25 kG lub 4% całkowitego ciężaru przyczepy (w zależności od tego, która z tych dwóch wartości jest większa). Ładunek powinien być zawsze odpowiednio zamocowany. Niespełnienie tych wymogów może być przyczyną wypadku drogowego.

⚠ OSTRZEŻENIE

Nie należy przeciążać samochodu ani przyczepy. Całkowity ciężar przyczepy nie może przekraczać wartości dopuszczalnej dla tego samochodu. Całkowity ciężar samochodu (suma ciężaru samochodu, kierowcy, pasażerów, zamontowanego wyposażenia, ładunku, haka i nacisku pionowego na hak) nie powinien przekraczać wartości dopuszczalnej podanej w rozdziale „DANE TECHNICZNE".

INFORMACJA:
Jedynie w przypadku holowania przyczepy dopuszczalny ciężar całkowity obciążonego pojazdu może zostać przekroczony o maksymalnie 60 kG (wersja z silnikiem K14D) lub 80 kG (wersja z silnikiem K15C), jeżeli pozwalają na to przepisy drogowe.

DO UŻYKU WEWNĘTRZNEGO

Dodatkowe przestrogi dotyczące holowania przyczepy

⚠ OSTRZEŻENIE

Przed przystąpieniem do holowania przyczepy należy zawsze podłączyć zasilanie oświetlenia przyczepy oraz łańcuchy zabezpieczające.

UWAGA

Ponieważ holowanie przyczepy dodatkowo obciąża pojazd, niezbędne jest przeprowadzanie przeglądów okresowych częściej, niż w normalnych warunkach eksploatacji. Należy stosować się do planu przeglądów zalecanego w przypadku trudnych warunków eksploatacji.

⚠ OSTRZEŻENIE

W czasie holowania przyczepy samochód ma zmienione własności jezdne. Dla bezpieczeństwa własnego oraz innych osób należy przestrzegać następujących środków ostrożności:

- **Przed przystąpieniem do holowania przyczepy w ruchu drogowym należy przećwiczyć skręcanie, zatrzymywanie się i cofanie. Nie należy holować przyczepy w ruchu ulicznym dopóki nie nabierze się pewności poradzenia sobie z pojazdem i przyczepą.**
- **Przestrzegać ograniczeń prędkości i nie przekraczać prędkości 80 km/h, gdy dozwolona prędkość jest wyższa.**
- **Nie jeździć z prędkością powodującą trzęsienie się lub kołysanie przyczepy. W przypadku zauważenia oznak trzęsienia się lub kołysania przyczepy należy zwolnić.**
- **Na drodze mokrej, śliskiej lub nierównej jechać z prędkością mniejszą niż na drodze suchej i gładkiej. Niedostosowanie prędkości do złych warunków drogowych może spowodować utratę panowania nad pojazdem.**

>>

⚠ OSTRZEŻENIE

cd.

- **Podczas cofania należy korzystać z pomocy drugiej osoby.**
- **Przewidywać wystarczającą odległość niezbędną do zatrzymania samochodu. Obciążenie przyczepą powoduje wydłużenie drogi hamowania. Na każde 16 km/h należy zwiększać odległość od pojazdu poprzedzającego o odcinek równy długości samochodu wraz z przyczepą. W przypadku nawierzchni śliskiej i mokrej odległość ta powinna być odpowiednio większa.**
- **Jeżeli przyczepa ma hamulce najazdowe, hamować należy stopniowo, w celu uniknięcia wypięcia sprzęgu wywołanego blokadą kół przyczepy.**
- **Zwalniać przed zakrętami oraz utrzymywać stałą prędkość podczas ich pokonywania. Zwalnianie i przyśpieszanie na zakrętach może spowodować utratę panowania nad pojazdem. Należy pamiętać, że niezbędny jest większy promień skrętu niż normalnie, ponieważ koła przyczepy będą jechały bliżej środka skrętu niż koła samochodu.**

>>

DO UŻYTKU WEWNĘTRZNEGO

⚠ OSTRZEŻENIE

cd.

- **Unikać gwałtownego przyśpieszania lub hamowania pojazdu. Nie wykonywać nagłych manewrów, jeżeli nie jest to konieczne.**
- **W przypadku bocznego wiatru należy zwolnić i być przygotowanym na działanie zawirowań od dużych pojazdów jadących z przeciwka.**
- **Zachować ostrożność przy wyprzedzaniu innych pojazdów. Przed zmianą pasa ruchu należy upewnić się, czy jest wystarczająca ilość miejsca na przyczepę. Manewr powinien być sygnalizowany z odpowiednim wyprzedzeniem.**
- **Przed zjazdem z długiego lub stromego wzniesienia zwolnić i zredukować bieg. Redukcja biegu podczas zjazdu jest niebezpieczna.**
- **Nie nadużywać hamulców. Może to spowodować ich przegrzanie i utratę skuteczności. Należy w jak największym stopniu wykorzystywać hamowanie silnikiem.**

>>

⚠ OSTRZEŻENIE

cd.

- **Ze względu na dodatkowe obciążenie spowodowane przyczepą, w upalne dni podczas jazdy pod górę może wystąpić przegrzanie silnika. Należy obserwować wskaźnik temperatury płynu w układzie chłodzenia silnika. W razie przegrzania silnika zjechać z drogi i zatrzymać się w bezpiecznym miejscu. Postępować zgodnie z zaleceniami podanymi pod hasłem „Gdy silnik ulegnie przegrzaniu” w rozdziale „SYTUACJE AWARYJNE”.**

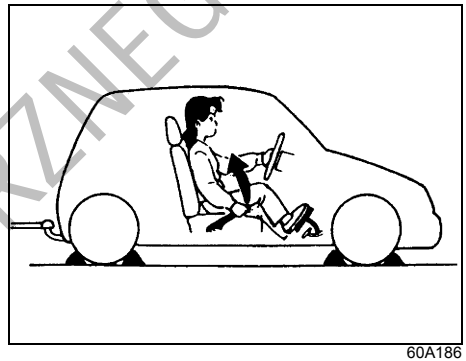

60A186

DO UŻYTKU WEWNĘTRZNEGO

⚠ OSTRZEŻENIE

Podczas parkowania pojazdu z przyczepą należy postępować zgodnie z następującą procedurą:

1) **Nacisnąć mocno pedał hamulca.**
2) **Przy wciśniętym pedale hamulca druga osoba powinna podłożyć kliny pod koła przyczepy i samochodu.**
3) **Powoli zwolnić hamulce, aby kliny przejęły obciążenie.**
4) **Uruchomić z pełną siłą hamulec postojowy**
5) **Mechaniczna skrzynia biegów – wyłączyć silnik, a następnie włączyć pierwszy lub wsteczny bieg.**
   Automatyczna bądź zautomatyzowana skrzynia biegów – przestawić dźwignię skrzyni biegów w położenie „P" i wyłączyć silnik lub hybrydowy zespół napędowy.

>>

⚠ OSTRZEŻENIE

cd.

Ruszanie po postoju:

1) **Wcisnąć pedał sprzęgła i uruchomić silnik. (Wersje z mechaniczną skrzynią biegów)**
2) **Włączyć bieg, zwolnić hamulec postojowy i powoli zjechać z klinów.**
3) **Zatrzymać samochód, wcisnąć i przytrzymać wciśnięty pedał hamulca.**
4) **Druga osoba powinna usunąć kliny spod kół przyczepy i samochodu.**

Punkty mocowania haka holowniczego

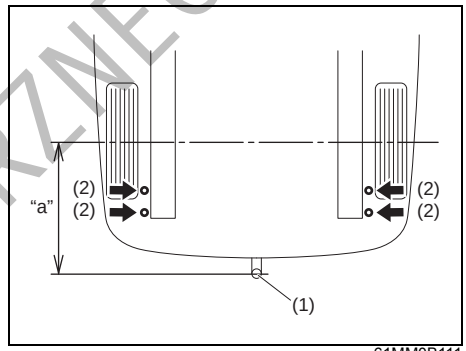

61MM0B111

(1) Maksymalny nacisk pionowy na zaczep holowniczy
(EU): 75 kG

Maksymalny dopuszczalny tylny zwis „a"
895 mm

(2) Punkty zamocowania haka holowniczego

DO UŻYTKU WEWNĘTRZNEGO

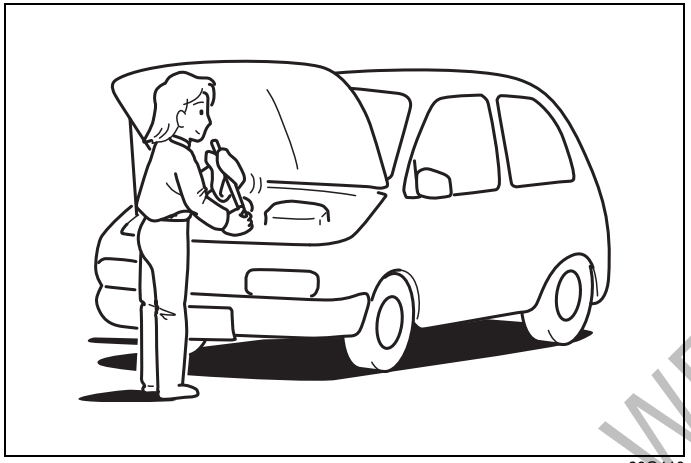

60G410

PRZEGLĄDY I OBSŁUGA OKRESOWA

Obsługa okresowa 9-2
Plan obsługi okresowej (dotyczy krajów UE i Izraela) - wersje z silnikiem K14D lub K15C 9-3
Obsługa zalecana w trudnych warunkach eksploatacji (dotyczy krajów UE i Izraela) - wersje z silnikiem K14D lub K15C 9-10
Pasek napędowy osprzętu silnika 9-15
Olej silnikowy i filtr oleju 9-15
Płyn w układzie chłodzenia silnika 9-21
Filtr powietrza 9-24
Świece zapłonowe 9-25
Olej przekładniowy 9-27
Sprzęgło 9-29
Hamulce 9-30
Kierownica 9-33
Opony 9-33
Akumulator 9-37
Bezpieczniki 9-40
Ustawianie świateł mijania 9-45
Wymiana żarówek 9-46
Pióra wycieraczek 9-53
Płyn do spryskiwaczy szyb 9-56
Układ klimatyzacji 9-57

DO UŻYTKU WEWNĘTRZNEGO

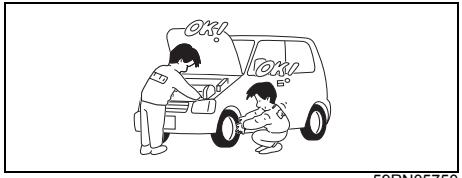

59RN05750

⚠ OSTRZEŻENIE

Wykonując czynności obsługowe przy samochodzie należy zachować jak najdalej idącą ostrożność, aby zapobiec nieszczęśliwemu wypadkowi. Oto kilka zaleceń, których należy szczególnie przestrzegać:

- **Przed przystąpieniem do jakichkolwiek prac związanych z instalacją elektryczną samochodu należy co najmniej 90 sekund wcześniej odłączyć akumulator, pozostawiając wyłącznik zapłonu w pozycji „LOCK" lub wybrany przyciskiem rozruchu stan „LOCK" (wyłączone zasilanie). Pozwoli to uniknąć uszkodzenia lub przypadkowego odpalenia poduszki powietrznej lub napinaczy pasów bezpieczeństwa. Nie należy dotykać żadnych elementów ani przewodów elektrycznych w układach poduszki powietrznej oraz napinaczy pasów bezpieczeństwa.**
  Przewody te są owinięte żółtą taśmą lub umieszczone w żółtej rurce, złącza są również żółte, co ułatwia ich rozpoznanie.

>>

⚠ OSTRZEŻENIE

cd.

- **Nie pozostawiać silnika pracującego w garażu lub w innych pomieszczeniach zamkniętych.**
- **Gdy silnik samochodu pracuje, należy trzymać ręce, ubranie, narzędzia itp. z dala od wentylatora i jego paska napędowego. Nieruchomy w danej chwili wentylator może nagle samoczynnie ruszyć.**
- **Jeśli konieczne jest wykonanie czynności serwisowych przy pracującym silniku, należy upewnić się, czy hamulec postojowy jest uruchomiony z pełną siłą, a dźwignia skrzyni biegów jest w położeniu neutralnym (mechaniczna skrzynia biegów) lub „P" (automatyczna skrzynia biegów).**
- **Podczas rozruchu i pracy silnika nie dotykać przewodów zapłonowych ani innych elementów układu zapłonowego, ponieważ grozi to porażeniem elektrycznym.**
- **Należy zachować ostrożność, aby nie dotknąć gorących elementów układu wydechowego, takich jak kolektor, rury czy tłumiki.**
- **Nie palić ani nie dopuszczać iskier lub płomieni w pobliże paliwa lub akumulatora. Występują tam palne gazy.**

>>

⚠ OSTRZEŻENIE

cd.

- **Żadna część ciała nie powinna znajdować się pod samochodem, jeśli wsparty jest on tylko na przenośnym podnośniku, dostarczanym z pojazdem.**
- **Należy uważać, aby przypadkowo nie zewrzeć biegunów akumulatora.**
- **Zużyty olej, płyn chłodzący oraz inne materiały eksploatacyjne należy zabezpieczyć przed dostępem dzieci i zwierząt domowych. Zużytych płynów należy pozbyć się w sposób zgodny z przepisami. Nie wylewać ich na ziemię, do kanalizacji itp.**
- **Przy uzupełnianiu oleju silnikowego, płynu hamulcowego i płynu chłodzącego nie dopuszczać do ich rozlania. Pozostałości tych płynów na pobliskich elementach mogą być przyczyną pożaru lub awarii.**

DO UŻYTKU WEWNĘTRZNEGO

Obsługa okresowa

Zamieszczone dalej tabele przedstawiają harmonogram okresowej obsługi technicznej samochodu. Podano w nim w kilometrach i miesiącach, kiedy należy wykonać przegląd, regulację, smarowanie i inne czynności obsługowe. Jeżeli eksploatacja pojazdu zazwyczaj odbywa się w trudnych warunkach, odstępy międzyobsługowe powinny ulec skróceniu (patrz: „Obsługa zalecana w trudnych warunkach eksploatacji").

⚠ OSTRZEŻENIE

Firma SUZUKI zaleca, aby czynności obsługowe oznaczone gwiazdką (*) wykonywała autoryzowana stacja obsługi SUZUKI lub doświadczony mechanik samochodowy. Posiadając pewne kwalifikacje i korzystając ze wskazówek podanych w tym rozdziale można wykonać samodzielnie te czynności obsługowe, które nie są oznaczone. Jednak w razie jakichkolwiek wątpliwości co do umiejętności prawidłowego wykonania którejkolwiek z nieoznaczonych gwiazdką czynności, należy zlecić jej wykonanie autoryzowanej stacji obsługi SUZUKI lub specjalistycznemu warsztatowi.

UWAGA

Za każdym razem, gdy zajdzie potrzeba wymiany jakiegokolwiek elementu w samochodzie, zaleca się użycie wyłącznie oryginalnych części zamiennych SUZUKI.

DO UŻYTKU WEWNĘTRZNEGO

Plan obsługi okresowej (dotyczy krajów UE i Izraela) - wersje z silnikiem K14D lub K15C

„W" : Wymiana
„P" : Przegląd lub sprawdzenie i w razie potrzeby naprawa bądź wymiana

INFORMACJA:
Tabela obejmuje czynności obsługi technicznej w okresie do 240000 km przebiegu. Dla przebiegów większych należy zachować analogiczne odstępy pomiędzy przeglądami okresowymi.

INFORMACJA:
- ***Klasa 1: silnik K14D***
- ***Klasa 2: silnik K15C***

DO UŻYTKU WEWNĘTRZNEGO

Termin: O terminie rozstrzyga stan licznika przebiegu lub liczba miesięcy, jakie upłynęły od poprzedniego przeglądu – w zależności od tego, który z tych warunków zostanie przekroczony wcześniej.			km (x1000)	20	40	60	80	100	120
			miesiące	12	24	36	48	60	72
SILNIK									
*1-1. Pasek napędowy osprzętu silnika	[Klasa 1, 2] Sprawdzenie naciągu, sprawdzenie stanu, *wymiana			P	P	P	W	P	P
1-2. Olej silnikowy i filtr oleju	[Klasa 1] Olej z klasyfikacją ACEA lub oryginalny olej SUZUKI (#1,2)			Termin wymiany sygnalizowany za pomocą odpowiedniej lampki w zespole wskaźników lub komunikatu na wyświetlaczu. Jeżeli wcześniej nie zaświeci się lampka lub nie pojawi się komunikat, wymieniać co 20000 km lub co 12 miesięcy. Wskazówki podane są pod hasłem „Lampka sygnalizacyjna konieczności wymiany oleju” lub „Wyświetlacz informacyjny” w rozdziale „ZESPÓŁ WSKAŹNIKÓW”.					
	[Klasa 1] Pozostałe oleje (#1,2)			Termin wymiany sygnalizowany za pomocą odpowiedniej lampki w zespole wskaźników lub komunikatu na wyświetlaczu. Jeżeli wcześniej nie zaświeci się lampka lub nie pojawi się komunikat, wymieniać co 15000 km lub co 12 miesięcy. Wskazówki podane są pod hasłem „Lampka sygnalizacyjna konieczności wymiany oleju” lub „Wyświetlacz informacyjny” w rozdziale „ZESPÓŁ WSKAŹNIKÓW”.					
	[Klasa 2] Olej z klasyfikacją ACEA lub oryginalny olej SUZUKI (#1,2)			W	W	W	W	W	W
				Szczegółowe informacje podane są pod hasłem „Wyświetlacz informacyjny” w rozdziale „ZESPÓŁ WSKAŹNIKÓW”.					
	[Klasa 2] Pozostałe oleje (#1,2)			Wymiana co 15000 km lub 12 miesięcy. Szczegółowe informacje podane są pod hasłem „Wyświetlacz informacyjny” w rozdziale „ZESPÓŁ WSKAŹNIKÓW”.					
1-3. Płyn w układzie chłodzenia silnika	SUZUKI LLC: Super (niebieski) (#3)	Pierwsza:		Wymiana przy 160000 km lub 96 miesiącach.					
		Następnie:		Wymiana co 80000 km lub 48 miesięcy.					
	SUZUKI LLC: Standard (zielony)			Wymiana co 40000 km lub 36 miesięcy.					
*1-4. Układ wydechowy (oprócz reaktora katalitycznego)				–	P	–	P	–	P
UKŁAD ZAPŁONOWY									
2-1. Świece zapłonowe	[Klasa 1] Irydowe			–	–	W	–	–	W
	[Klasa 2] Irydowe			Wymiana co 100000 km lub 84 miesięcy.					
UKŁAD ZASILANIA									
3-1. Wkład filtra powietrza	Nawierzchnie utwardzone			Przegląd co 20000 km lub 12 miesięcy. Wymiana co 40000 km lub 36 miesięcy.					
	Nawierzchnie pyliste			Patrz: „Obsługa zalecana w trudnych warunkach eksploatacji”.					
*3-2. Przewody paliwowe				–	P	–	P	–	P
*3-3. Zbiornik paliwa				–	P	–	P	–	P

#1: Dodatkowe informacje pod hasłem „Olej silnikowy i filtr oleju” w tym rozdziale.
#2: W przypadku wymiany oleju z klasyfikacją ACEA lub oryginalnego oleju SUZUKI na inny produkt konieczna jest zmiana ustawień dla układu monitorującego termin wymiany oleju. Szczegółowe informacje podane są pod hasłem „Lampka sygnalizacyjna konieczności wymiany oleju” w rozdziale „PRZED ROZPOCZĘCIEM JAZDY”.

DO UŻYTKU WEWNĘTRZNEGO

#3: Poziom płynu w układzie chłodzenia silnika powinien być sprawdzany w ramach czynności obsługi codziennej, opisanych w rozdziale „UŻYTKOWANIE POJAZDU”.
W przypadku wymiany płynu na inny niż SUZUKI LLC Super (niebieski), obowiązuje terminarz podany dla płynu SUZUKI LLC Standard (zielony). (Wymiana co 40000 km lub 36 miesięcy.)

DO UŻYTKU WEWNĘTRZNEGO

Termin: O terminie rozstrzyga stan licznika przebiegu lub liczba miesięcy, jakie upłynęły od poprzedniego przeglądu – w zależności od tego, który z tych warunków zostanie przekroczony wcześniej.			km (x1000)	140	160	180	200	220	240
			miesiące	84	96	108	120	132	144
SILNIK									
*1-1. Pasek napędowy osprzętu silnika	[Klasa 1, 2] Sprawdzenie naciągu, sprawdzenie stanu, *wymiana			P	W	P	P	P	W
1-2. Olej silnikowy i filtr oleju	[Klasa 1] Olej z klasyfikacją ACEA lub oryginalny olej SUZUKI (#1,2)			Termin wymiany sygnalizowany za pomocą odpowiedniej lampki w zespole wskaźników lub komunikatu na wyświetlaczu. Jeżeli wcześniej nie zaświeci się lampka lub nie pojawi się komunikat, wymieniać co 20000 km lub co 12 miesięcy. Wskazówki podane są pod hasłem „Lampka sygnalizacyjna konieczności wymiany oleju” lub „Wyświetlacz informacyjny” w rozdziale „ZESPÓŁ WSKAŹNIKÓW”.					
	[Klasa 1] Pozostałe oleje (#1,2)			Termin wymiany sygnalizowany za pomocą odpowiedniej lampki w zespole wskaźników lub komunikatu na wyświetlaczu. Jeżeli wcześniej nie zaświeci się lampka lub nie pojawi się komunikat, wymieniać co 15000 km lub co 12 miesięcy. Wskazówki podane są pod hasłem „Lampka sygnalizacyjna konieczności wymiany oleju” lub „Wyświetlacz informacyjny” w rozdziale „ZESPÓŁ WSKAŹNIKÓW”.					
	[Klasa 2] Olej z klasyfikacją ACEA lub oryginalny olej SUZUKI (#1,2)			W	W	W	W	W	W
				Szczegółowe informacje podane są pod hasłem „Wyświetlacz informacyjny” w rozdziale „ZESPÓŁ WSKAŹNIKÓW”.					
	[Klasa 2] Pozostałe oleje (#1,2)			Wymiana co 15000 km lub 12 miesięcy. Szczegółowe informacje podane są pod hasłem „Wyświetlacz informacyjny” w rozdziale „ZESPÓŁ WSKAŹNIKÓW”.					
1-3. Płyn w układzie chłodzenia silnika	SUZUKI LLC: Super (niebieski) (#3)	Pierwsza:		Wymiana przy 160000 km lub 96 miesiącach.					
		Następnie:		Wymiana co 80000 km lub 48 miesięcy.					
	SUZUKI LLC: Standard (zielony)			Wymiana co 40000 km lub 36 miesięcy.					
*1-4. Układ wydechowy (oprócz reaktora katalitycznego)				–	P	–	P	–	P
UKŁAD ZAPŁONOWY									
2-1. Świece zapłonowe	[Klasa 1] Irydowe			–	–	W	–	–	W
	[Klasa 2] Irydowe			Wymiana co 100000 km lub 84 miesięcy.					
UKŁAD ZASILANIA									
3-1. Wkład filtra powietrza	Nawierzchnie utwardzone			Przegląd co 20000 km lub 12 miesięcy. Wymiana co 40000 km lub 36 miesięcy.					
	Nawierzchnie pyliste			Patrz: „Obsługa zalecana w trudnych warunkach eksploatacji”.					
*3-2. Przewody paliwowe				–	P	–	P	–	P
*3-3. Zbiornik paliwa				–	P	–	P	–	P

#1: Dodatkowe informacje pod hasłem „Olej silnikowy i filtr oleju” w tym rozdziale.
#2: W przypadku wymiany oleju z klasyfikacją ACEA lub oryginalnego oleju SUZUKI na inny produkt konieczna jest zmiana ustawień dla układu monitorującego termin wymiany oleju. Szczegółowe informacje podane są pod hasłem „Lampka sygnalizacyjna konieczności wymiany oleju” w rozdziale „PRZED ROZPOCZĘCIEM JAZDY”.

DO UŻYTKU WEWNĘTRZNEGO

#3: Poziom płynu w układzie chłodzenia silnika powinien być sprawdzany w ramach czynności obsługi codziennej, opisanych w rozdziale „UŻYTKOWANIE POJAZDU”.
W przypadku wymiany płynu na inny niż SUZUKI LLC Super (niebieski), obowiązuje terminarz podany dla płynu SUZUKI LLC Standard (zielony). (Wymiana co 40000 km lub 36 miesięcy.)

DO UŻYTKU WEWNĘTRZNEGO

Termin: O terminie rozstrzyga stan licznika przebiegu lub liczba miesięcy, jakie upłynęły od poprzedniego przeglądu – w zależności od tego, który z tych warunków zostanie przekroczony wcześniej.	km (x1000)	20	40	60	80	100	120
	miesiące	12	24	36	48	60	72
UKŁAD OGRANICZAJĄCY EMISJĘ ZANIECZYSZCZEŃ							
*4-1. Zawór PCV		–	–	–	P	–	–
*4-2. Układ odprowadzania oparów paliwa		–	–	–	–	–	P
HAMULCE							
*5-1. Tarcze i klocki hamulcowe		P	P	P	P	P	P
*5-2. Przewody hamulcowe		–	P	–	P	–	P
*5-3. Pedał hamulca		P	P	P	P	P	P
*5-4. Płyn hamulcowy (#4)		P	W	P	W	P	W
5-5. Dźwignia i cięgła hamulca postojowego Sprawdzenie, *Regulacja (tylko po pierwszych 20000 km)		P	–	–	–	–	–
PODWOZIE I NADWOZIE							
*6-1. Pedał sprzęgła		P	P	P	P	P	P
*6-2. Płyn w układzie hydraulicznym sprzęgła (#4)		P	W	P	W	P	W
6-3. Opony, tarcze kół		P	P	P	P	P	P
*6-4. Łożyska kół		–	P	–	P	–	P
*6-5. Osłony gumowe półosi napędowych / Wały napędowe (4WD)		–	P	–	P	–	P
*6-6. Układ zawieszenia		–	P	–	P	–	P
*6-7. Układ kierowniczy		–	P	–	P	–	P
*6-8. Olej w mechanicznej skrzyni biegów Oryginalny olej przekładniowy Suzuki „SUZUKI GEAR OIL 75W”		–	P	–	P	–	P
Olej przekładniowy inny niż „SUZUKI GEAR OIL 75W”		–	W	–	W	–	W
*6-9. Olej w zautomatyzowanej skrzyni biegów Oryginalny olej przekładniowy Suzuki „SUZUKI GEAR OIL 75W”		–	P	–	P	–	P
Olej przekładniowy inny niż „SUZUKI GEAR OIL 75W”		–	W	–	W	–	W
*6-10. Automatyczna skrzynia biegów Sprawdzenie wycieków płynu		–	P	–	P	–	P
*6-11. Olej w skrzynce rozdzielczej (4WD)		Przegląd co 40000 km lub 24 miesięcy. Wymiana co 160000 km lub 120 miesięcy.					
*6-12. Olej w tylnym mechanizmie różnicowym (4WD)		Przegląd co 40000 km lub 24 miesięcy. Wymiana co 160000 km lub 120 miesięcy.					
6-13. Wszystkie zatrzaski, zawiasy i zamki		–	P	–	P	–	P
*6-14. Wkład filtrujący powietrze w układzie klimatyzacji (w niektórych wersjach)		–	P	W	–	P	W

#4: Układ hydrauliczny sprzęgła ma wspólny zbiornik płynu z układem hamulcowym.

⚠ OSTRZEŻENIE

Amortyzatory w układzie zawieszenia napełnione są sprężonym gazem. Nie należy ich rozmontowywać ani wrzucać do ognia. Nie należy ich przetrzymywać w pobliżu źródeł ciepła. Przed ich złomowaniem należy w bezpieczny sposób uwolnić znajdujący się w nich gaz. Czynność tę należy powierzyć autoryzowanej stacji obsługi SUZUKI.

DO UŻYTKU WEWNĘTRZNEGO

Termin: O terminie rozstrzyga stan licznika przebiegu lub liczba miesięcy, jakie upłynęły od poprzedniego przeglądu – w zależności od tego, który z tych warunków zostanie przekroczony wcześniej.	km (x1000)	140	160	180	200	220	240
	miesiące	84	96	108	120	132	144
UKŁAD OGRANICZAJĄCY EMISJĘ ZANIECZYSZCZEŃ							
*4-1. Zawór PCV		–	P	–	–	–	P
*4-2. Układ odprowadzania oparów paliwa		–	–	–	–	–	P
HAMULCE							
*5-1. Tarcze i klocki hamulcowe		P	P	P	P	P	P
*5-2. Przewody hamulcowe		–	P	–	P	–	P
*5-3. Pedał hamulca		P	P	P	P	P	P
*5-4. Płyn hamulcowy (#4)		P	W	P	W	P	W
5-5. Dźwignia i cięgła hamulca postojowego Sprawdzenie, *Regulacja (tylko po pierwszych 20000 km)		–	–	–	–	–	–
PODWOZIE I NADWOZIE							
*6-1. Pedał sprzęgła		P	P	P	P	P	P
*6-2. Płyn w układzie hydraulicznym sprzęgła (#4)		P	W	P	W	P	W
6-3. Opony, tarcze kół		P	P	P	P	P	P
*6-4. Łożyska kół		–	P	–	P	–	P
*6-5. Osłony gumowe półosi napędowych / Wały napędowe (4WD)		–	P	–	P	–	P
*6-6. Układ zawieszenia		–	P	–	P	–	P
*6-7. Układ kierowniczy		–	P	–	P	–	P
*6-8. Olej w mechanicznej skrzyni biegów Oryginalny olej przekładniowy Suzuki „SUZUKI GEAR OIL 75W”		–	P	–	P	–	P
Olej przekładniowy inny niż „SUZUKI GEAR OIL 75W”		–	W	–	W	–	W
*6-9. Olej w zautomatyzowanej skrzyni biegów Oryginalny olej przekładniowy Suzuki „SUZUKI GEAR OIL 75W”		–	P	–	P	–	P
Olej przekładniowy inny niż „SUZUKI GEAR OIL 75W”		–	W	–	W	–	W
*6-10. Automatyczna skrzynia biegów Sprawdzenie wycieków płynu		–	P	–	P	–	P
*6-11. Olej w skrzynce rozdzielczej (4WD)		Przegląd co 40000 km lub 24 miesięcy. Wymiana co 160000 km lub 120 miesięcy.					
*6-12. Olej w tylnym mechanizmie różnicowym (4WD)		Przegląd co 40000 km lub 24 miesięcy. Wymiana co 160000 km lub 120 miesięcy.					
6-13. Wszystkie zatrzaski, zawiasy i zamki		–	P	–	P	–	P
*6-14. Wkład filtrujący powietrze w układzie klimatyzacji (w niektórych wersjach)		–	P	W	–	P	W

#4: Układ hydrauliczny sprzęgła ma wspólny zbiornik płynu z układem hamulcowym.

INFORMACJA:
4WD: Wersja z napędem na dwie osie jezdne

DO UŻYTKU WEWNĘTRZNEGO

Obsługa zalecana w trudnych warunkach eksploatacji (dotyczy krajów UE i Izraela) - wersje z silnikiem K14D lub K15C

Harmonogram określony w zamieszczonej dalej tabeli należy stosować, jeśli pojazd jest zwykle użytkowany w warunkach odpowiadających co najmniej jednej z następujących sytuacji:
- Jazda przeważnie na odcinkach do 6 km.
- Jazda przeważnie na odcinkach do 16 km przy ujemnej temperaturze otoczenia.
- Częsta praca silnika na biegu jałowym lub powolna jazda w gęstym ruchu ulicznym.
- Jazda przy bardzo niskich temperaturach i/lub drogami posypanymi solą.
- Jazda po nierównych i/lub błotnistych drogach.
- Jazda w warunkach znacznego zapylenia.
- Częsta jazda z dużą prędkością lub z wysokimi prędkościami obrotowymi silnika.
- Holowanie przyczepy (jeżeli jest dozwolone).

Harmonogram ten obowiązuje również w przypadku, gdy samochód jest wykorzystywany jako radiowóz lub taksówka, do świadczenia usług kurierskich bądź do wykonywania innej działalności komercyjnej.

INFORMACJA:
- ***Klasa 1: silnik K14D***
- ***Klasa 2: silnik K15C***

DO UŻYTKU WEWNĘTRZNEGO

Termin: O terminie rozstrzyga stan licznika przebiegu lub liczba miesięcy, jakie upłynęły od poprzedniego przeglądu – w zależności od tego, który z tych warunków zostanie przekroczony wcześniej.		km (x1000)	10	20	30	40	50	60
		miesiące	6	12	18	24	30	36
SILNIK								
*1-1. Pasek napędowy osprzętu silnika	[Klasa 1,2] Sprawdzenie naciągu, sprawdzenie stanu, *wymiana		P	P	P	W	P	P
1-2. Olej silnikowy i filtr oleju (#1)	[Klasa 1] (#1)		Wymiana co 7500 km lub 6 miesięcy. Wskazówki podane są pod hasłem „Lampka sygnalizacyjna konieczności wymiany oleju” lub „Wyświetlacz informacyjny” w rozdziale „ZESPÓŁ WSKAŹNIKÓW”.					
	[Klasa 2] Olej z klasyfikacją ACEA lub oryginalny olej SUZUKI (#1,2,3)		W	W	W	W	W	W
			Szczegółowe informacje podane są pod hasłem „Wyświetlacz informacyjny” w rozdziale „ZESPÓŁ WSKAŹNIKÓW”.					
	[Klasa 2] Pozostałe oleje (#1,2,3)		Wymiana co 7500 km lub 6 miesięcy.Szczegółowe informacje podane są pod hasłem „Wyświetlacz informacyjny” w rozdziale „ZESPÓŁ WSKAŹNIKÓW”.					
1-3. Płyn w układzie chłodzenia silnika	SUZUKI LLC: Super (niebieski) (#4)	Pierwsza:	Wymiana przy 160000 km lub 96 miesiącach.					
		Następnie:	Wymiana co 80000 km lub 48 miesięcy.					
	SUZUKI LLC: Standard (zielony)		Wymiana co 40000 km lub 36 miesięcy.					
*1-4. Układ wydechowy (oprócz reaktora katalitycznego)			–	–	–	P	–	–
UKŁAD ZAPŁONOWY								
2-1. Świece zapłonowe	Irydowe		Wymiana co 30000 km lub 24 miesięcy.					
UKŁAD ZASILANIA								
3-1. Wkład filtra powietrza*1			Przegląd co 2500 km. Wymiana co 30000 km lub 24 miesięcy.					
*3-2. Przewody paliwowe			–	–	–	P	–	–
*3-3. Zbiornik paliwa			–	–	–	P	–	–
UKŁAD OGRANICZAJĄCY EMISJĘ ZANIECZYSZCZEŃ								
*4-1. Zawór PCV			Przegląd co 80000 km lub 48 miesięcy.					
*4-2. Układ odprowadzania oparów paliwa			–	–	–	–	–	–

#1: Dodatkowe informacje pod hasłem „Olej silnikowy i filtr oleju” w tym rozdziale.
#2: W przypadku trudnych warunków eksploatacji konieczna jest zmiana ustawień dla układu monitorującego termin wymiany oleju. Szczegółowe informacje podane są pod hasłem „Lampka sygnalizacyjna konieczności wymiany oleju” w rozdziale „PRZED ROZPOCZĘCIEM JAZDY”.
#3: W przypadku wymiany oleju z klasyfikacją ACEA lub oryginalnego oleju SUZUKI na inny produkt konieczna jest zmiana ustawień dla układu monitorującego termin wymiany oleju. Szczegółowe informacje podane są pod hasłem „Lampka sygnalizacyjna konieczności wymiany oleju” w rozdziale „PRZED ROZPOCZĘCIEM JAZDY”.
#4: Poziom płynu w układzie chłodzenia silnika powinien być sprawdzany w ramach czynności obsługi codziennej, opisanych w rozdziale „UŻYTKOWANIE POJAZDU”.
W przypadku wymiany płynu na inny niż SUZUKI LLC Super (niebieski), obowiązuje terminarz podany dla płynu SUZUKI LLC Standard (zielony). (Wymiana co 40000 km lub 36 miesięcy.)

DO UŻYTKU WEWNĘTRZNEGO

Termin: O terminie rozstrzyga stan licznika przebiegu lub liczba miesięcy, jakie upłynęły od poprzedniego przeglądu – w zależności od tego, który z tych warunków zostanie przekroczony wcześniej.		km (x1000)	70	80	90	100	110	120
		miesiące	42	48	54	60	66	72
SILNIK								
*1-1. Pasek napędowy osprzętu silnika	[Klasa 1,2] Sprawdzenie naciągu, sprawdzenie stanu, *wymiana		P	W	P	P	P	W
1-2. Olej silnikowy i filtr oleju (#1)	[Klasa 1] (#1)		Wymiana co 7500 km lub 6 miesięcy. Wskazówki podane są pod hasłem „Lampka sygnalizacyjna konieczności wymiany oleju” lub „Wyświetlacz informacyjny” w rozdziale „ZESPÓŁ WSKAŹNIKÓW”.					
	[Klasa 2] Olej z klasyfikacją ACEA lub oryginalny olej SUZUKI (#1,2,3)		W	W	W	W	W	W
			Szczegółowe informacje podane są pod hasłem „Wyświetlacz informacyjny” w rozdziale „ZESPÓŁ WSKAŹNIKÓW”.					
	[Klasa 2] Pozostałe oleje (#1,2,3)		Wymiana co 7500 km lub 6 miesięcy. Szczegółowe informacje podane są pod hasłem „Wyświetlacz informacyjny” w rozdziale „ZESPÓŁ WSKAŹNIKÓW”.					
1-3. Płyn w układzie chłodzenia silnika	SUZUKI LLC: Super (niebieski) (#4)	Pierwsza:	Wymiana przy 160000 km lub 96 miesiącach.					
		Następnie:	Wymiana co 80000 km lub 48 miesięcy.					
	SUZUKI LLC: Standard (zielony)		Wymiana co 40000 km lub 36 miesięcy.					
*1-4. Układ wydechowy (oprócz reaktora katalitycznego)			–	P	–	–	–	P
UKŁAD ZAPŁONOWY								
2-1. Świece zapłonowe	Irydowe		Wymiana co 30000 km lub 24 miesięcy.					
UKŁAD ZASILANIA								
3-1. Wkład filtra powietrza*1			Przegląd co 2500 km. Wymiana co 30000 km lub 24 miesięcy.					
*3-2. Przewody paliwowe			–	P	–	–	–	P
*3-3. Zbiornik paliwa			–	P	–	–	–	P
UKŁAD OGRANICZAJĄCY EMISJĘ ZANIECZYSZCZEŃ								
*4-1. Zawór PCV			Przegląd co 80000 km lub 48 miesięcy.					
*4-2. Układ odprowadzania oparów paliwa			–	–	–	–	–	P

#1: Dodatkowe informacje pod hasłem „Olej silnikowy i filtr oleju” w tym rozdziale.
#2: W przypadku trudnych warunków eksploatacji konieczna jest zmiana ustawień dla układu monitorującego termin wymiany oleju. Szczegółowe informacje podane są pod hasłem „Lampka sygnalizacyjna konieczności wymiany oleju” w rozdziale „PRZED ROZPOCZĘCIEM JAZDY”.
#3: W przypadku wymiany oleju z klasyfikacją ACEA lub oryginalnego oleju SUZUKI na inny produkt konieczna jest zmiana ustawień dla układu monitorującego termin wymiany oleju. Szczegółowe informacje podane są pod hasłem „Lampka sygnalizacyjna konieczności wymiany oleju” w rozdziale „PRZED ROZPOCZĘCIEM JAZDY”.
#4: Poziom płynu w układzie chłodzenia silnika powinien być sprawdzany w ramach czynności obsługi codziennej, opisanych w rozdziale „UŻYTKOWANIE POJAZDU”.
W przypadku wymiany płynu na inny niż SUZUKI LLC Super (niebieski), obowiązuje terminarz podany dla płynu SUZUKI LLC Standard (zielony). (Wymiana co 40000 km lub 36 miesięcy.)

DO UŻYTKU WEWNĘTRZNEGO

Termin: O terminie rozstrzyga stan licznika przebiegu lub liczba miesięcy, jakie upłynęły od poprzedniego przeglądu – w zależności od tego, który z tych warunków zostanie przekroczony wcześniej.		km (x1000)	10	20	30	40	50	60
		miesiące	6	12	18	24	30	36
HAMULCE								
*5-1. Tarcze i klocki hamulcowe			–	P	–	P	–	P
*5-2. Przewody hamulcowe			–	–	–	P	–	–
*5-3. Pedał hamulca			–	P	–	P	–	P
*5-4. Płyn hamulcowy (#5)			–	P	–	W	–	P
5-5. Dźwignia i cięgła hamulca postojowego	Sprawdzenie, *Regulacja (tylko po pierwszych 20000 km)		–	P	–	–	–	–
PODWOZIE I NADWOZIE								
*6-1. Pedał sprzęgła			–	P	–	P	–	P
*6-2. Płyn w układzie hydraulicznym sprzęgła (#5)			–	P	–	W	–	P
6-3. Opony, tarcze kół			–	P	–	P	–	P
*6-4. Łożyska kół			–	P	–	P	–	P
*6-5. Osłony gumowe półosi napędowych			–	P	–	P	–	P
*6-6. Wały napędowe (4WD)			–	P	–	P	–	P
*6-7. Układ zawieszenia			–	–	–	P	–	–
*6-8. Układ kierowniczy			–	–	–	P	–	–
*6-9. Olej w mechanicznej skrzyni biegów	Oryginalny olej przekładniowy Suzuki „SUZUKI GEAR OIL 75W”		–	P	–	P	–	P
	Olej przekładniowy inny niż „SUZUKI GEAR OIL 75W”		–	W	–	W	–	W
*6-10. Olej w zautomatyzowanej skrzyni biegów	Oryginalny olej przekładniowy Suzuki „SUZUKI GEAR OIL 75W”		–	P	–	P	–	P
	Olej przekładniowy inny niż „SUZUKI GEAR OIL 75W”		–	W	–	W	–	W
*6-11. Automatyczna skrzynia biegów	Sprawdzenie wycieków płynu		–	–	–	P	–	–
*6-12. Olej w skrzynce rozdzielczej (4WD)			–	P	–	P	–	P
*6-13. Olej w tylnym mechanizmie różnicowym (4WD)			–	P	–	P	–	P
6-14. Wszystkie zatrzaski, zawiasy i zamki			–	–	–	P	–	–
*6-15. Wkład filtrujący powietrze w układzie klimatyzacji (w niektórych wersjach)*2			–	P	–	P	–	W

#5: Układ hydrauliczny sprzęgła ma wspólny zbiornik płynu z układem hamulcowym.

⚠ OSTRZEŻENIE

Amortyzatory w układzie zawieszenia napełnione są sprężonym gazem. Nie należy ich rozmontowywać ani wrzucać do ognia. Nie należy ich przetrzymywać w pobliżu źródeł ciepła. Przed ich złomowaniem należy w bezpieczny sposób uwolnić znajdujący się w nich gaz. Czynność tę należy powierzyć autoryzowanej stacji obsługi SUZUKI.

DO UŻYTKU WEWNĘTRZNEGO

Termin: O terminie rozstrzyga stan licznika przebiegu lub liczba miesięcy, jakie upłynęły od poprzedniego przeglądu – w zależności od tego, który z tych warunków zostanie przekroczony wcześniej.	km (x1000)	70	80	90	100	110	120
	miesiące	42	48	54	60	66	72
HAMULCE							
*5-1. Tarcze i klocki hamulcowe		–	P	–	P	–	P
*5-2. Przewody hamulcowe		–	P	–	–	–	P
*5-3. Pedał hamulca		–	P	–	P	–	P
*5-4. Płyn hamulcowy (#5)		–	W	–	P	–	W
5-5. Dźwignia i cięgła hamulca postojowego Sprawdzenie, *Regulacja (tylko po pierwszych 20000 km)		–	–	–	–	–	–
PODWOZIE I NADWOZIE							
*6-1. Pedał sprzęgła		–	P	–	P	–	P
*6-2. Płyn w układzie hydraulicznym sprzęgła (#5)		–	W	–	P	–	W
6-3. Opony, tarcze kół		–	P	–	P	–	P
*6-4. Łożyska kół		–	P	–	P	–	P
*6-5. Osłony gumowe półosi napędowych		–	P	–	P	–	P
*6-6. Wały napędowe (4WD)		–	P	–	P	–	P
*6-7. Układ zawieszenia		–	P	–	–	–	P
*6-8. Układ kierowniczy		–	P	–	–	–	P
*6-9. Olej w mechanicznej skrzyni biegów	Oryginalny olej przekładniowy Suzuki „SUZUKI GEAR OIL 75W”	–	W	–	P	–	P
	Olej przekładniowy inny niż „SUZUKI GEAR OIL 75W”	–	W	–	W	–	W
*6-10. Olej w zautomatyzowanej skrzyni biegów	Oryginalny olej przekładniowy Suzuki „SUZUKI GEAR OIL 75W”	–	W	–	P	–	P
	Olej przekładniowy inny niż „SUZUKI GEAR OIL 75W”	–	W	–	W	–	W
*6-11. Automatyczna skrzynia biegów	Sprawdzenie wycieków płynu	–	P	–	–	–	P
*6-12. Olej w skrzynce rozdzielczej (4WD)		–	W	–	P	–	P
*6-13. Olej w tylnym mechanizmie różnicowym (4WD)		–	W	–	P	–	P
6-14. Wszystkie zatrzaski, zawiasy i zamki		–	P	–	–	–	P
*6-15. Wkład filtrujący powietrze w układzie klimatyzacji (w niektórych wersjach)*2		–	P	–	P	–	W

#5: Układ hydrauliczny sprzęgła ma wspólny zbiornik płynu z układem hamulcowym.

INFORMACJA:
4WD: Wersja z napędem na dwie osie jezdne

INFORMACJA:
Tabela obejmuje czynności obsługi technicznej w okresie do 120000 km przebiegu.
Dla przebiegów większych należy zachować analogiczne odstępy pomiędzy przeglądami okresowymi.
**1 Gdy samochód jest eksploatowany w warunkach znacznego zapylenia, konieczne jest częstsze sprawdzanie.*
**2 Konieczne może być częstsze czyszczenie, gdy wskazuje na to zmniejszony wydatek nawiewu powietrza.*

DO UŻYTKU WEWNĘTRZNEGO

Pasek napędowy osprzętu silnika

⚠ OSTRZEŻENIE

Gdy silnik pracuje, należy ręce, ubranie, narzędzia itp. trzymać z dala od wentylatora chłodnicy i pasków napędowych.

Pasek napędowy powinien mieć właściwy naciąg. Zbyt luźny pasek powoduje niedostateczne ładowanie akumulatora, przegrzewanie się silnika, nieprawidłowe działanie wspomagania w układzie kierowniczym i pogorszenie sprawności układu klimatyzacji, a także szybciej się zużywa. Wielkość ugięcia paska naciśniętego kciukiem pośrodku odcinka pomiędzy kołami pasowymi powinna mieścić się w granicach podanych na ilustracji.

Należy również sprawdzać, czy pasek nie jest uszkodzony.

Wymianę lub regulację naciągu paska należy zlecić autoryzowanej stacji obsługi SUZUKI lub specjalistycznemu warsztatowi.

Wersje z silnikiem K14D lub K15C
Ponieważ wymagane są specjalne procedury postępowania oraz specjalne materiały i narzędzia, zaleca się powierzenie tej czynności autoryzowanej stacji obsługi SUZUKI lub specjalistycznemu warsztatowi.

Olej silnikowy i filtr oleju

Właściwy olej

Wersje z silnikiem K14D

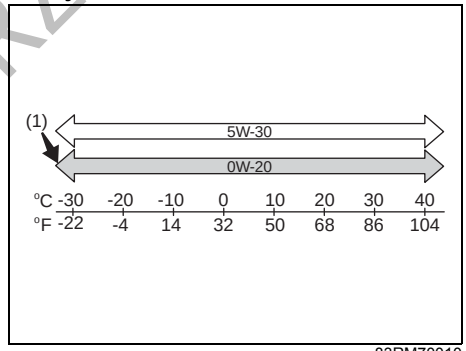

83RM70010

(1) Zalecany

Stosowany olej silnikowy powinien spełniać wymogi jakościowe następujących klasyfikacji:
- ACEA A1/B1, A3/B3, A3/B4, A5/B5
- API SL, SM, SN, SP
- ILSAC GF-6

Właściwą lepkość oleju dobiera się według powyższego schematu.

Zalecane jest stosowanie oleju o lepkości SAE 0W-20 (1), który zapewnia odpowiednio niskie zużycie paliwa i dobre własności rozruchowe w niskich temperaturach.

DO UŻYTKU WEWNĘTRZNEGO

INFORMACJA:
- *Długość okresu między wymianami zależy od rodzaju użytego oleju silnikowego. Szczegółowe informacje podane są w odpowiednim „Planie obsługi okresowej" zamieszczonym w tym rozdziale.*
- *Dla krajów europejskich:*
  SUZUKI wysoce zaleca stosowanie oleju silnikowego marki ECSTAR. Produkty ECSTAR zostały specjalnie opracowane do samochodów SUZUKI i przyczyniają się do utrzymania ich w doskonałej sprawności technicznej oraz uzyskania satysfakcjonujących doznań z jazdy.
  Oprócz krajów europejskich:
  Zalecane jest stosowanie oryginalnego oleju SUZUKI. Produkt ten można nabyć w autoryzowanej stacji obsługi SUZUKI.

Wersja z silnikiem K15C

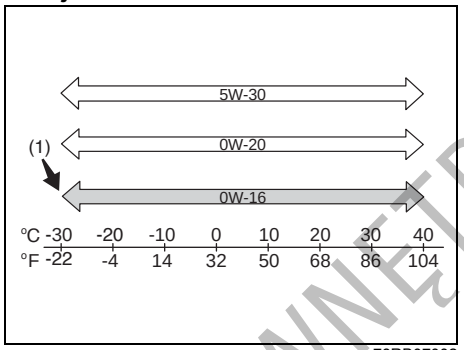

78RB07002

(1) Zalecany

Stosowany olej silnikowy powinien spełniać wymogi jakościowe następujących klasyfikacji:
- ACEA A1/B1, A3/B3, A3/B4, A5/B5
- API SL, SM, SN, SP
- ILSAC GF-6

Właściwą lepkość oleju dobiera się według powyższego schematu.

Zalecane jest stosowanie oleju o lepkości SAE 0W-16 (1), który zapewnia odpowiednio niskie zużycie paliwa i dobre własności rozruchowe w niskich temperaturach.

INFORMACJA:
- *Długość okresu między wymianami zależy od rodzaju użytego oleju silnikowego. Szczegółowe informacje podane są w odpowiednim „Planie obsługi okresowej" zamieszczonym w tym rozdziale.*
- *SUZUKI wysoce zaleca stosowanie oleju silnikowego marki ECSTAR. Produkty ECSTAR zostały specjalnie opracowane do samochodów SUZUKI i przyczyniają się do utrzymania ich w doskonałej sprawności technicznej oraz uzyskania satysfakcjonujących doznań z jazdy.*

DO UŻYTKU WEWNĘTRZNEGO

Sprawdzanie poziomu oleju

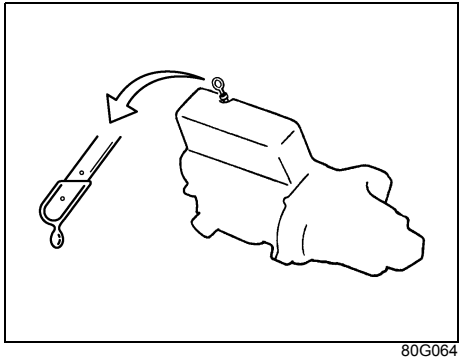

80G064

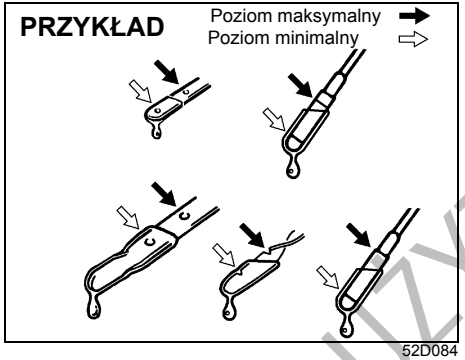

52D084

Dla zachowania właściwego smarowania silnika istotne jest utrzymanie prawidłowego poziomu oleju silnikowego. Poziom oleju sprawdza się w samochodzie stojącym w poziomym miejscu. Pomiar w samochodzie stojącym na pochyłości może być niedokładny. Poziom oleju należy sprawdzać albo przed uruchomieniem silnika, albo co najmniej 5 minut po jego zatrzymaniu.

Wyciągnąć miarkę poziomu oleju, zetrzeć olej czystą szmatką, wsunąć miarkę do oporu do silnika i ponownie wyciągnąć. Ślad oleju na miarce powinien sięgać do miejsca pomiędzy zaznaczoną górną i dolną granicą. Jeśli poziom oleju jest bliski dolnej granicy, należy dodać oleju w takiej ilości, aby sięgał górnej granicy.

UWAGA
Nieprzestrzeganie obowiązku regularnego sprawdzania poziomu oleju w silniku może doprowadzić do poważnego uszkodzenia silnika na skutek niedostatecznego smarowania.

1) Gdy zaświeci się lampka ostrzegawcza filtra cząstek stałych, należy jechać z prędkością co najmniej 50 km/h przez co najmniej 25 minut, aby nastąpiła prawidłowa regeneracja filtra. Szczegółowe informacje podane są pod hasłem „Filtr cząstek stałych w układzie wydechowym” w rozdziale „UŻYTKOWANIE POJAZDU”.
2) Gdy błyska lampka sygnalizacyjna konieczności wymiany oleju silnikowego, należy wymienić olej w silniku wraz z jego filtrem, a następnie przywrócić stan początkowy układu monitorującego. W celu przywrócenia stanu początkowego układu monitorującego należy zwrócić się do autoryzowanej stacji obsługi SUZUKI lub specjalistycznego warsztatu.

Gdy poziom oleju sięga powyżej znaku MAX na miarce, należy zwrócić się do autoryzowanej stacji obsługi SUZUKI lub specjalistycznego warsztatu.

DO UŻYTKU WEWNĘTRZNEGO

Uzupełnianie oleju

PRZYKŁAD

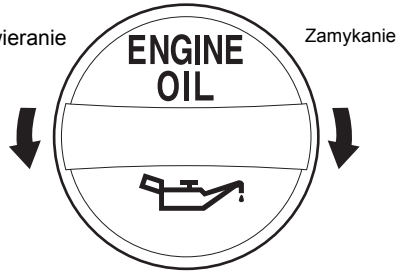

74SB20801

Zdjąć zakrętkę wlewu oleju i powoli wlewać olej przez otwór wlewowy, aż do osiągnięcia górnej kreski na miarce. Należy uważać, aby nie wlać zbyt dużo oleju, ponieważ jest to niemal równie szkodliwe jak jego niedobór. Następnie należy uruchomić silnik i pozostawić przez minutę na biegu jałowym. Wyłączyć silnik, odczekać około 5 minut i ponownie sprawdzić poziom oleju.

Wymiana oleju silnikowego i filtra oleju

Olej silnikowy należy spuścić, gdy silnik jest gorący.

PRZYKŁAD

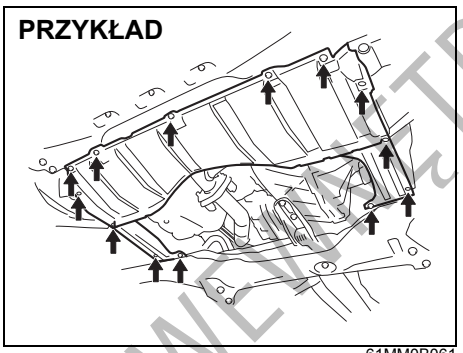

61MM0B061

1) Wykręcić odpowiednie wkręty i śruby, a następnie zdjąć dolną osłonę silnika.

PRZYKŁAD

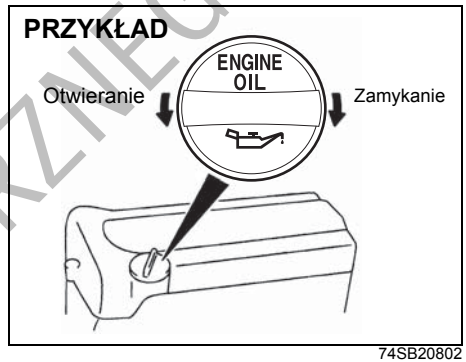

74SB20802

2) Zdjąć zakrętkę wlewu oleju.
3) Umieścić pod korkiem otworu spustowego oleju naczynie na zużyty olej.
4) Odkręcić korek za pomocą klucza i spuścić olej.

⚠ PRZESTROGA

Temperatura oleju w silniku może być na tyle wysoka, że przy luzowaniu korka spustowego można poparzyć sobie palce. Należy odczekać, aż korek ostygnie w stopniu wystarczającym, by można go chwycić nieosłoniętą dłonią.

DO UŻYTKU WEWNĘTRZNEGO

PRZYKŁAD

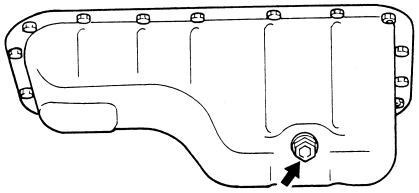

60G306

Moment dokręcenia korka otworu spustowego
35 Nm (3,6 kGm)

⚠ OSTRZEŻENIE

Nowy i przepracowany olej może być niebezpieczny. Połknięcie oleju przez dzieci lub zwierzęta domowe jest dla nich szkodliwe. Nowe i używane filtry oleju należy trzymać z dala od dzieci i zwierząt.
Stwierdzono, że długi kontakt z używanym olejem silnikowym wywołuje u zwierząt laboratoryjnych nowotwory skóry.
Krótki kontakt z używanym olejem może powodować podrażnienia skóry.

>>

⚠ OSTRZEŻENIE

cd.
W celu ograniczenia do minimum kontaktu z olejem, należy do wymiany oleju założyć koszulę z długimi rękawami oraz nieprzemakalne rękawice (np. takie jak do zmywania).
W przypadku zetknięcia się skóry z olejem, należy miejsce to obficie zmyć wodą z mydłem.
Ubrania i tkaniny poplamione olejem wyprać.
Przepracowany olej i filtry należy oddać do ponownego przetworzenia lub składować w odpowiednim do tego celu miejscu.

5) Wkręcić z powrotem korek otworu spustowego wraz z nową podkładką. Przy użyciu klucza dynamometrycznego dociągnąć odpowiednim momentem obrotowym.

INFORMACJA:
(Wersje wyposażone w lampkę sygnalizacyjną konieczności wymiany oleju silnikowego)
- *Po wymianie oleju silnikowego konieczne jest ponowne zainicjowanie układu monitorującego (bez względu na to, czy lampka błyskała), aby mógł on w prawidłowy sposób zasygnalizować kolejny termin wymiany oleju. W tym celu należy zwrócić się do autoryzowanej stacji obsługi Suzuki lub specjalistycznego warsztatu. Wskazówki dotyczące samodzielnego wykonania tej operacji podane są pod hasłem „Ustawienia funkcyjne" w punkcie „Wyświetlacz informacyjny" rozdziału „ZESPÓŁ WSKAŹNIKÓW".*
- *Szczegółowe informacje o lampce sygnalizacyjnej konieczności wymiany oleju silnikowego podane są pod hasłem „Lampka sygnalizacyjna konieczności wymiany oleju" w rozdziale „ZESPÓŁ WSKAŹNIKÓW".*

DO UŻYKU WEWNĘTRZNEGO

Wymiana filtra oleju

1) Za pomocą klucza do filtrów wykręcić filtr, obracając go w kierunku przeciwnym do ruchu wskazówek zegara, a następnie wyjąć go.
2) Czystą szmatką wytrzeć powierzchnię silnika w okolicy gniazda filtra oleju.
3) Nanieść niewielką ilość oleju silnikowego na uszczelkę nowego filtra oleju.
4) Wkręcić nowy filtr ręką, aż do zetknięcia się uszczelki z powierzchnią silnika.

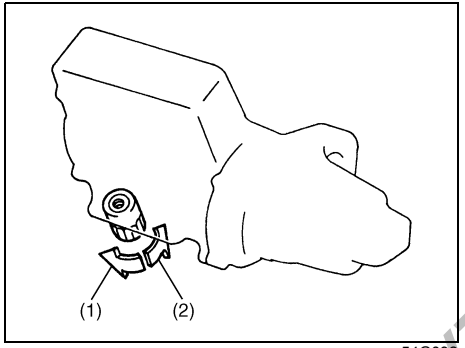

54G092

(1) Wykręcanie
(2) Wkręcanie

Wkręcanie filtra (widok od strony górnej powierzchni filtra)

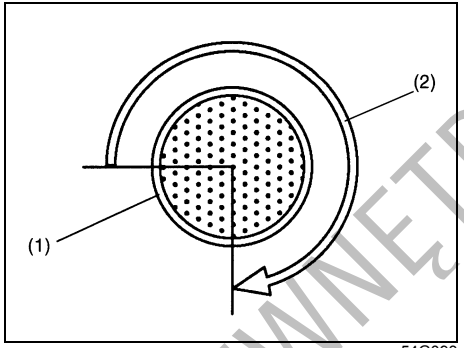

54G093

(1) Filtr oleju
(2) 3/4 obrotu

UWAGA
Dla właściwego dokręcenia filtra oleju istotne jest dokładne ustalenie położenia, w którym uszczelka zetknie się z płaszczyzną przylegania.

5) Dokręcić filtr za pomocą klucza do filtrów o podany kąt obrotu od położenia zetknięcia z powierzchnią przylegania (lub dociągnąć odpowiednim momentem).

   Moment dokręcenia filtra oleju
   3/4 obrotu lub
   14 Nm (1,4 kGm)

UWAGA
Filtr należy dokręcić na tyle mocno, aby nie było wycieków oleju, lecz nie przekraczać zalecanej siły.

DO UŻYTKU WEWNĘTRZNEGO

Wlewanie oleju i sprawdzenie wycieków

1) Przez otwór wlewowy wlać olej i założyć korek wlewu.
   Objętość oleju do wymiany podana jest pod hasłem „Pojemności" w rozdziale „DANE TECHNICZNE".
2) Uruchomić silnik i uważnie sprawdzić, czy nie ma wycieków spod filtra i korka otworu spustowego. Przez co najmniej 5 minut utrzymywać silnik pracujący ze zmienną prędkością obrotową.
3) Wyłączyć silnik i odczekać około 5 minut. Skontrolować poziom oleju i w razie potrzeby uzupełnić. Sprawdzić ponownie, czy nie ma wycieków.

UWAGA

- **Przy wymianie filtra oleju zaleca się stosowanie oryginalnych filtrów SUZUKI. Decydując się na użycie filtrów innych producentów należy upewnić się, czy są odpowiedniej jakości i przestrzegać zaleceń producenta.**
- **Wycieki oleju spod filtra oleju lub korka spustowego wskazują na nieprawidłowe zamontowanie filtra lub uszkodzenie uszczelki. Jeśli stwierdzony zostanie wyciek lub powstaną wątpliwości co do prawidłowości dociągnięcia filtra, należy zlecić autoryzowanej stacji obsługi SUZUKI lub specjalistycznemu warsztatowi sprawdzenie samochodu.**

Płyn w układzie chłodzenia silnika

Dobór płynu chłodzącego

UWAGA

Płyn chłodzący: SUZUKI LLC Super (niebieski);
Płyn ten jest gotowym do użycia roztworem o odpowiednim stężeniu. Nie należy dodatkowo rozcieńczać go wodą, ponieważ grozi to jego zamarznięciem i/lub przegrzaniem silnika.

W celu zachowania odpowiednich osiągów i trwałości silnika należy stosować oryginalny płyn SUZUKI do układów chłodzenia silnika lub jego zamiennik.

INFORMACJA:
W przypadku wymiany płynu na inny niż SUZUKI LLC Super (niebieski), obowiązuje terminarz podany dla płynu SUZUKI LLC Standard (zielony), przedstawiony w „Planie obsługi okresowej" zamieszczonym w tym rozdziale.

Tego typu płyn jest najbardziej odpowiedni, ponieważ:
- Pomaga utrzymać odpowiednią temperaturę silnika.
- Ma odpowiednio niską temperaturę krzepnięcia i wysoką temperaturę wrzenia.

DO UŻYTKU WEWNĘTRZNEGO

• Zapewnia odpowiednią ochronę przed korozją.

Zastosowanie niewłaściwego płynu może spowodować uszkodzenie układu chłodzenia silnika. Autoryzowana stacja obsługi SUZUKI lub specjalistyczny warsztat służy pomocą przy doborze właściwego płynu chłodzącego.

UWAGA

W celu uniknięcia uszkodzenia układu chłodzenia silnika należy:

- **Stosować wyłącznie wysokiej jakości bezkrzemianowy płyn niskokrzepnący na bazie glikolu etylenowego, rozcieńczony w odpowiedniej proporcji wodą.**
- **Koncentrat płynu niskokrzepnącego powinien być rozcieńczony wodą destylowaną w proporcji 50 na 50. W żadnym wypadku nie należy przekraczać proporcji 70 części koncentratu na 30 części wody destylowanej, ponieważ przy wyższych stężeniach może dochodzić do przegrzewania się silnika.**
- **Za wyjątkiem płynu SUZUKI LLC Super (niebieski), do układu chłodzenia silnika nie należy wlewać zarówno koncentratu nierozcieńczonego, jak i samej wody.**
- **Nie stosować żadnych dodatków ani inhibitorów. Mogą one nie być przystosowane do układu chłodzenia silnika w tym samochodzie.**
- **Nie mieszać ze sobą różnych rodzajów bazowych cieczy niskokrzepnących, ponieważ może to doprowadzić do przedwczesnego zużycia uszczelnień, przegrzewania się silnika oraz poważnego uszkodzenia zespołu napędowego.**

Sprawdzanie poziomu płynu

Poziom płynu sprawdza się w zbiorniku wyrównawczym, a nie w chłodnicy. Gdy silnik jest zimny, poziom płynu powinien znajdować się pomiędzy znakami „FULL" i „LOW".

Uzupełnianie płynu

⚠ OSTRZEŻENIE

Połknięcie płynu przeznaczonego do układu chłodzenia silnika stwarza poważne zagrożenie dla zdrowia lub życia. Wdychanie oparów cieczy chłodzącej lub dostanie się jej oczu grozi poważnymi obrażeniami.

- **W razie połknięcia nie należy wywoływać wymiotów, lecz natychmiast skontaktować się z lekarzem.**
- **Unikać wdychania oparów płynu. W razie zaistnienia takiego przypadku należy natychmiast wyjść na świeże powietrze.**
- **W razie dostania się płynu do oczu należy je przemyć wodą i zwrócić się o pomoc medyczną.**
- **Po kontakcie z płynem należy dokładnie umyć dłonie.**
- **Należy go zabezpieczyć przed dostępem dzieci i zwierząt domowych.**

DO UŻYTKU WEWNĘTRZNEGO

UWAGA

Płyn chłodzący: SUZUKI LLC Super (niebieski);
Płyn ten jest gotowym do użycia roztworem o odpowiednim stężeniu. Nie należy dodatkowo rozcieńczać go wodą, ponieważ grozi to jego zamarznięciem i/lub przegrzaniem silnika.

UWAGA

Płyn chłodzący: SUZUKI LLC Standard (zielony);
- **Należy stosować 50% roztwór wodny płynu niskokrzepnącego.**
- **Dla temperatur poniżej -35°C można użyć większych stężeń płynu, nie przekraczając jednak 60% i stosując się do instrukcji na opakowaniu płynu niskokrzepnącego.**

Wersja z silnikiem K15C

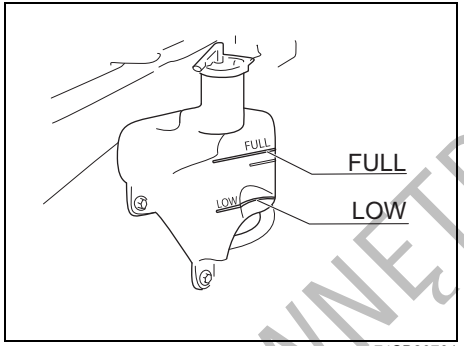

74SB20701

Jeśli poziom płynu jest poniżej znaku „LOW”, należy dolać płynu. W tym celu należy zdjąć zakrętkę zbiornika wyrównawczego i dolać płynu, aż do osiągnięcia poziomu „FULL”. Nigdy nie napełniać zbiornika wyrównawczego powyżej znaku „FULL”.

UWAGA

Korek zbiornika płynu chłodzącego należy nakładać w ten sposób, aby oznaczenie na nim odpowiadało oznaczeniu na zbiorniku. W przeciwnym razie może dojść do wycieku płynu.

Wersja z silnikiem K14D

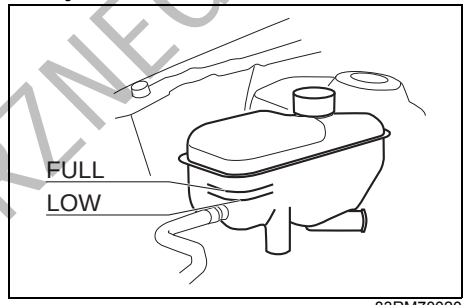

83RM70020

⚠ OSTRZEŻENIE

Gdy temperatura płynu w układzie chłodzenia silnika jest wysoka, zdejmowanie zakrętki zbiornika wyrównawczo-odgazowującego jest niebezpieczne, ponieważ pod wpływem wysokiego ciśnienia może zostać wypchnięty parzący płyn i para. Przed zdjęciem zakrętki należy odczekać, aż temperatura płynu obniży się.

Jeśli poziom płynu jest poniżej znaku „LOW”, należy dolać płynu. W tym celu, gdy silnik jest zimny należy powoli odkręcić zakrętkę w kierunku przeciwnym do ruchu wskazówek zegara, stopniowo uwalniając nadciśnienie. Dolać płynu aż do osiągnięcia poziomu „FULL”. Nigdy nie napełniać zbiornika powyżej tego znaku.

DO UŻYTKU WEWNĘTRZNEGO

Wymiana płynu chłodzącego

Ponieważ wymagane są specjalne procedury postępowania, zalecane jest powierzenie tej czynności autoryzowanej stacji obsługi SUZUKI lub specjalistycznemu warsztatowi.

Filtr powietrza

Zanieczyszczony filtr powietrza powoduje wzrost oporów w układzie dolotowym i w efekcie spadek mocy silnika oraz zwiększone zużycie paliwa.

Wersja z silnikiem K14D

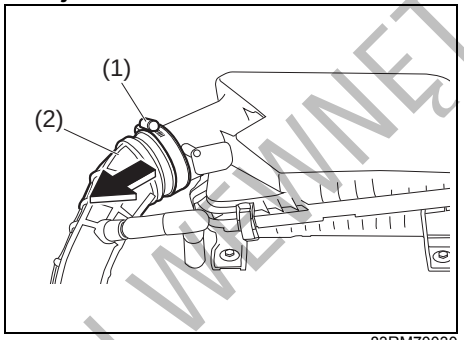

83RM70030

1) Poluzować śrubę (1) i zsunąć kanał dolotowy (2).

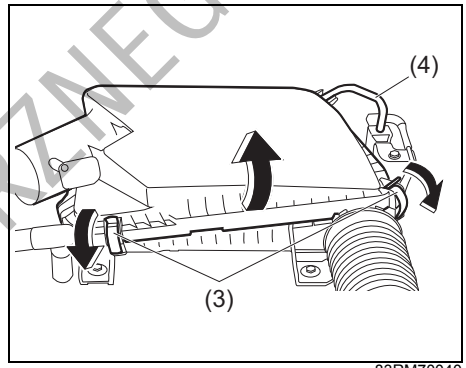

83RM70040

2) W celu wyjęcia wkładu filtrującego należy zluzować boczne zaciski obudowy filtra (3) i zdjąć pokrywę filtra. Jeżeli wkład filtrujący jest zabrudzony, należy go wymienić na nowy. Nie dopuścić do odłączenia przewodu elastycznego (4).
3) Zamocować z powrotem pokrywę obudowy filtra powietrza i dokładnie zacisnąć boczne zaciski mocujące.
4) Nasunąć kanał dolotowy (2). Dokładnie dokręcić śrubę (1).

DO UŻYTKU WEWNĘTRZNEGO

Wersja z silnikiem K15C

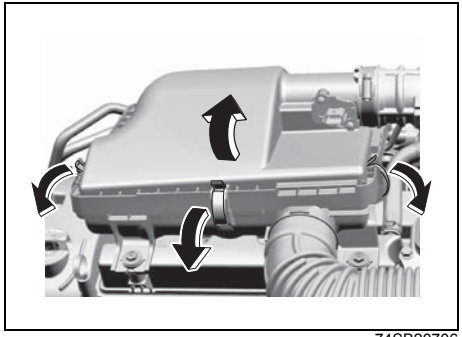

74SB20706

1) W celu wyjęcia wkładu filtrującego należy zluzować boczne i środkowe zaciski obudowy filtra i zdjąć pokrywę filtra. Jeżeli wkład filtrujący jest zabrudzony, należy go wymienić na nowy.
2) Dokładnie zacisnąć boczne i środkowe zaciski

Świece zapłonowe

Wymiana i sprawdzenie świec zapłonowych

Wersje z silnikiem K14D
Ponieważ wymagane są specjalne procedury postępowania oraz specjalne materiały i narzędzia, zaleca się powierzenie tej czynności autoryzowanej stacji obsługi SUZUKI lub specjalistycznemu warsztatowi.

Wersje z silnikiem K15C
W celu uzyskania dostępu do świec zapłonowych, należy:
1) Wyciągnąć do góry filtr powietrza.

PRZYKŁAD

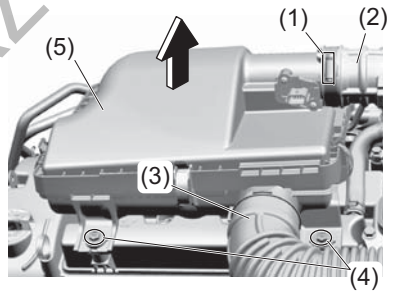

65T90180

- Poluzować śrubę (1) i ściągnąć przewód wylotowy (2), ściągnąć przewód wlotowy (3), wykręcić śruby (4) i wyciągnąć filtr powietrza (5) pionowo do góry.

DO UŻYTKU WEWNĘTRZNEGO

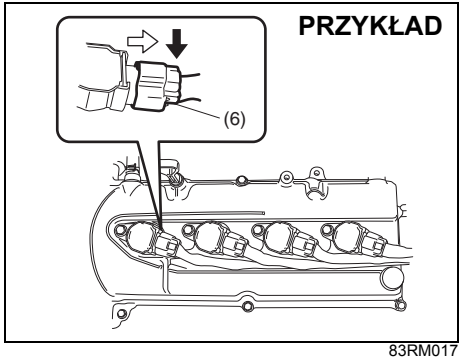

83RM017

2) W razie potrzeby rozłączyć złącze (6), naciskając dźwignię zatrzasku.
3) Wykręcić wkręty.
4) Wyciągnąć cewki zapłonowe.

INFORMACJA:
Należy pamiętać o prawidłowym umieszczeniu przewodów, połączeniu złączy elektrycznych, nałożeniu uszczelki filtra powietrza oraz podkładek.

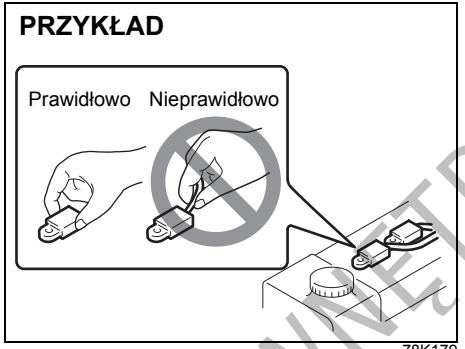

78K179

UWAGA

- **Odłączając cewki zapłonowe nie ciągnąć za przewody. Ciągnięcie za przewód może spowodować jego uszkodzenie.**
- **Nie należy dotykać elektrody środkowej irydowych lub platynowych świec zapłonowych, ponieważ można ją łatwo uszkodzić.**

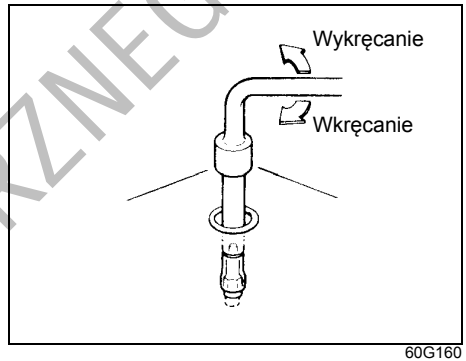

60G160

UWAGA

- **Świece zapłonowe należy dla ochrony gwintu wkręcić palcami, po czym dociągnąć kluczem dynamometrycznym momentem 18 Nm (1,8 kGm). Gdy świece są wyjęte, należy uważać, aby przez otwory świec do wnętrza silnika nie dostały się zanieczyszczenia.**
- **Nie stosować świec o niewłaściwym gwincie.**

DO UŻYTKU WEWNĘTRZNEGO

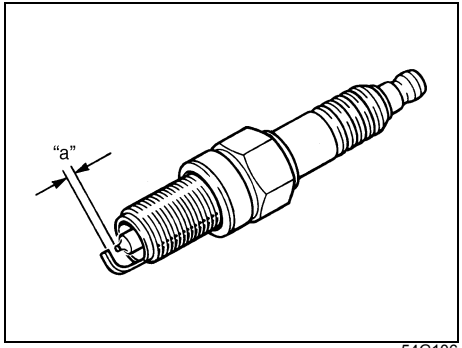

54G106

Odstęp elektrod świecy zapłonowej „a":

Wersje z silnikiem K15C:
ILZKR6Q11
1,0 – 1,1 mm

UWAGA

Wymieniając świece zapłonowe należy używać marki i typu właściwych dla danego pojazdu. Właściwe świece podane są w rozdziale „DANE TECHNICZNE" na końcu książki. Użycie świec zapłonowych innych producentów należy skonsultować z autoryzowaną stacją obsługi SUZUKI lub specjalistycznym warsztatem.

Olej przekładniowy

Olej w mechanicznej skrzyni biegów / Olej w zautomatyzowanej skrzyni biegów / Olej w skrzynce rozdzielczej (4WD) / Olej w tylnym mechanizmie różnicowym (4WD)

Do uzupełniania należy zawsze stosować olej przekładniowy odpowiedniego gatunku i lepkości, dobrany zgodnie z przedstawionym schematem.

Do mechanicznej bądź zautomatyzowanej skrzyni biegów szczególnie zalecane jest stosowanie oleju przekładniowego „SUZUKI GEAR OIL 75W".

Olej w mechanicznej skrzyni biegów / Olej w zautomatyzowanej skrzyni biegów

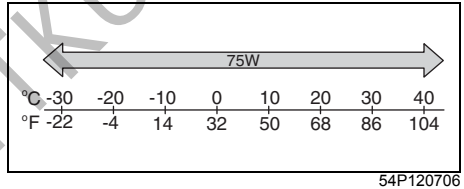

54P120706

Do skrzynki rozdzielczej i tylnego mechanizmu różnicowego (w wersjach 4WD) szczególnie zalecane jest stosowanie oleju przekładniowego „SUZUKI GEAR OIL 75W-85".

Olej w skrzynce rozdzielczej (4WD)
Olej w tylnym mechanizmie różnicowym (4WD)

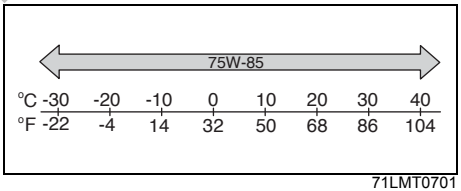

71LMT0701

DO UŻYTKU WEWNĘTRZNEGO

Sprawdzanie poziomu oleju przekładniowego

**Sześciostopniowa mechaniczna skrzynia biegów /
Zautomatyzowana skrzynia biegów**

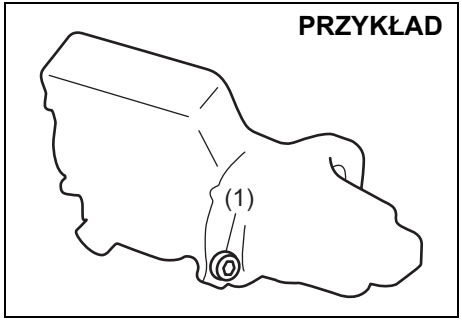

54P120701a

(1) Korek otworu wlewowego i kontrolnego

Skrzynka rozdzielcza (wersje 4WD)

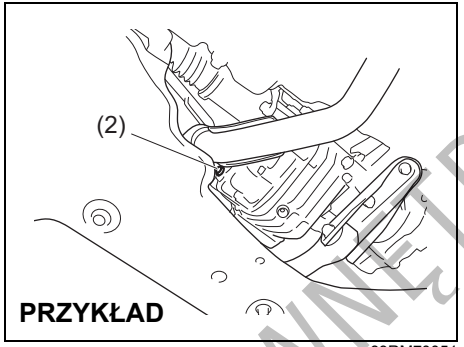

83RM70051

(2) Korek otworu wlewowego i kontrolnego

Tylny mechanizm różnicowy (4WD)

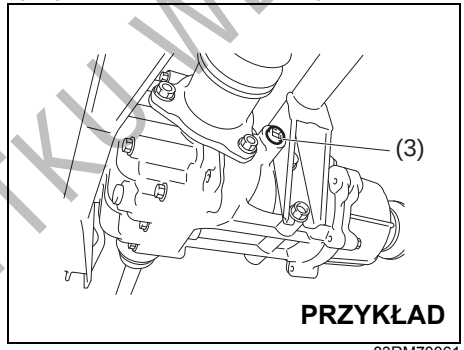

83RM70061

(3) Korek otworu wlewowego i kontrolnego

W celu sprawdzenia poziomu oleju przekładniowego należy wykonać następujące czynności:

1) Zaparkować samochód w płaskim, poziomym miejscu i uruchomić hamulec postojowy. Następnie wyłączyć silnik.
2) Wykręcić korek otworu wlewowego i kontrolnego oleju.

Mechaniczna skrzynia biegów:

3) Jeżeli olej wydostaje się przez otwór wlewowy, jego poziom jest prawidłowy. Wkręcić korek otworu wlewowego. Jeżeli poziom oleju jest niższy, dolać oleju przez otwór wlewowy, aż się przeleje.

Skrzynka rozdzielcza i tylny mechanizm różnicowy:

3) Sięgnąć palcem w głąb otworu. Jeśli poziom oleju dochodzi do dolnego brzegu otworu, ilość oleju jest właściwa i można wkręcić korek z powrotem.
4) Gdy poziom oleju jest zbyt niski, należy przez otwór (2) lub (3) dolać oleju przekładniowego, aż jego poziom osiągnie dolny brzeg otworu. Następnie wkręcić korek.

Moment dokręcenia korka otworu wlewowego i kontrolnego

**Mechaniczna skrzynia biegów /
Zautomatyzowana skrzynia biegów (1):
27 Nm (2,7 kGm)**

**Skrzynka rozdzielcza (2):
27 Nm (2,7 kGm)**

**Tylny mechanizm różnicowy (3):
23 Nm (2,3 kGm)**

DO UŻYTKU WEWNĘTRZNEGO

⚠ PRZESTROGA

Po jeździe temperatura oleju może być na tyle wysoka, aby spowodować oparzenie. Przed przystąpieniem do kontroli poziomu oleju należy odczekać, aż korek ostygnie w stopniu wystarczającym, by można go chwycić nieosłoniętą dłonią.

UWAGA

Wkręcając korek należy, w celu zabezpieczenia przed wyciekami, zastosować następującą masę uszczelniającą lub jej odpowiednik.

SUZUKI Bond No. „1217G"

Wymiana oleju przekładniowego

Ponieważ wymagane są specjalne procedury postępowania oraz specjalne materiały i narzędzia, zaleca się powierzenie tej czynności autoryzowanej stacji obsługi SUZUKI lub specjalistycznemu warsztatowi.

Sprzęgło

Pedał sprzęgła

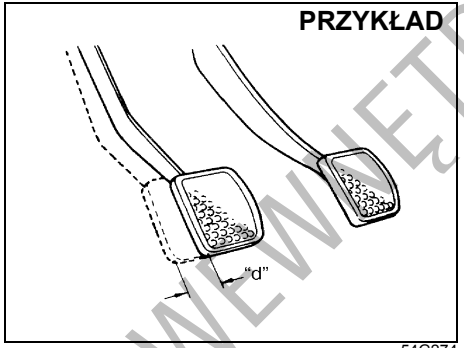

54G274

Skok jałowy pedału sprzęgła „d": Maks. 10 mm

Skok jałowy pedału sprzęgła sprawdza się przez pomiar odległości, jaką pokona przyciśnięty ręką pedał zanim będzie wyczuwalny lekki opór. Skok jałowy pedału sprzęgła powinien mieścić się w zalecanych granicach. Gdy skok jałowy pedału sprzęgła nie mieści się w powyższym zakresie lub wyczuwalne jest szarpanie sprzęgła przy pełnym wciśnięciu pedału, należy zlecić autoryzowanej stacji obsługi SUZUKI lub specjalistycznemu warsztatowi sprawdzenie sprzęgła.

Płyn w układzie hydraulicznym sprzęgła

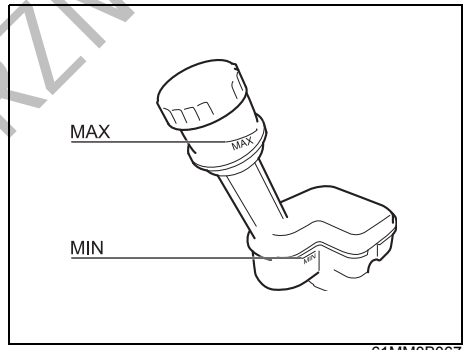

61MM0B067

Poziom płynu w układzie hydraulicznym sprzęgła sprawdza się w zbiorniczku w komorze silnika.
Poziom płynu powinien znajdować się pomiędzy liniami „MAX" i „MIN". Od czasu do czasu należy sprawdzić czy pedał działa bez zacięć.
Układ hydrauliczny sprzęgła ma wspólny zbiornik płynu z układem hamulcowym. Szczegółowe informacje o płynie w układzie hydraulicznym sprzęgła podane są pod hasłem „Hamulce" w tym rozdziale.

DO UŻYTKU WEWNĘTRZNEGO

UWAGA

Układ hydrauliczny sprzęgła ma wspólny zbiornik płynu z układem hamulcowym. Poziom płynu hydraulicznego bliski kreski „MIN" może oznaczać nieszczelność układu lub zużycie okładzin ciernych sprzęgła. Należy niezwłocznie zlecić autoryzowanej stacji obsługi SUZUKI sprawdzenie samochodu.

Hamulce

Płyn hamulcowy

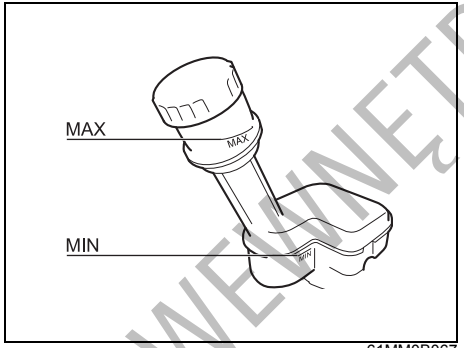

61MM0B067

Poziom płynu hamulcowego sprawdza się przez obserwację zbiorniczka w komorze silnika. Poziom płynu powinien znajdować się pomiędzy liniami „MAX" i „MIN".

⚠ OSTRZEŻENIE

- **Nieprzestrzeganie poniższych zaleceń grozi odniesieniem obrażeń lub poważną awarią układu hamulcowego.**
  - **Jeśli płyn hamulcowy w zbiorniczku spadnie poniżej określonego poziomu, zapala się lampka ostrzegawcza w zespole wskaźników (przy pracującym silniku i całkowicie zluzowanym hamulcu postojowym). Gdy lampka się zaświeci, należy natychmiast zlecić autoryzowanej stacji obsługi SUZUKI sprawdzenie układu hamulcowego.**
  - **Szybka utrata płynu wskazuje na nieszczelność w układzie hamulcowym. W takim przypadku należy niezwłocznie zlecić autoryzowanej stacji obsługi SUZUKI sprawdzenie układu hamulcowego.**
  - **Nie należy używać innego płynu niż płyn hamulcowy typu SAE J1704 lub DOT4. Nie używać płynu regenerowanego lub przechowywanego w starych bądź otwartych pojemnikach. Szczególnie ważne jest, aby obce ciała ani inne ciecze nie dostały się do zbiorniczka płynu hamulcowego.**

>>

DO UŻYTKU WEWNĘTRZNEGO

⚠ OSTRZEŻENIE

cd.

- **W przypadku połknięcia płyn hamulcowy jest szkodliwy dla zdrowia, a nawet śmiertelnie trujący. Jest on również niebezpieczny w kontakcie ze skórą lub gdy dostanie się do oczu. W razie połknięcia nie należy wywoływać wymiotów i natychmiast skontaktować się z lekarzem. W razie dostania się płynu do oczu należy je przemyć wodą i zwrócić się o pomoc medyczną. Po kontakcie z płynem należy dokładnie umyć dłonie. Płyn może być trujący dla zwierząt. Należy go zabezpieczyć przed dostępem dzieci i zwierząt domowych.**

UWAGA

- **Poziom płynu hamulcowego bliski kreski „MIN" może oznaczać zużycie okładzin ciernych lub nieszczelność układu. W takim przypadku należy zlecić autoryzowanej stacji obsługi SUZUKI sprawdzenie układu hamulcowego.**
- **Płyn hamulcowy uszkadza pokrycia lakierowe. Przy dopełnianiu zbiorniczka należy zachować ostrożność.**

INFORMACJA:

- *Poziom płynu hamulcowego stopniowo obniża się w miarę zużycia okładzin ciernych hamulców.*
- *Z biegiem czasu płyn hamulcowy absorbuje wilgoć, a wysoka zawartość w nim wody może powodować korki parowe lub doprowadzić do awarii układu hamulcowego. Płyn hamulcowy wymaga regularnej wymiany, zgodnie z zamieszczonym w niniejszej instrukcji planem obsługi okresowej.*

Pedał hamulca

Sprawdzić, czy naciśnięty pedał hamulca zatrzymuje się na stałej wysokości, bez „miękkiego" zapadania się. Jeżeli nie, należy zlecić autoryzowanej stacji obsługi Suzuki lub specjalistycznemu warsztatowi sprawdzenie układu hamulcowego. W razie wątpliwości, czy pedał ma stałą wysokość, można to sprawdzić w opisany niżej sposób.

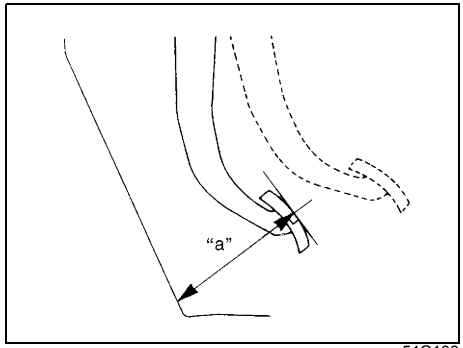

54G108

Minimalna odległość pedału od wykładziny podłogowej „a":
Wersja z kierownicą po lewej stronie: 49 mm
Wersja z kierownicą po prawej stronie: 59 mm

DO UŻYTKU WEWNĘTRZNEGO

Gdy silnik pracuje, zmierzyć odległość od wykładziny podłogowej pedału hamulca, naciśniętego siłą ok. 30 kG. Minimalna wymagana odległość podana jest powyżej. Ponieważ układ hamulcowy jest samonastawny, nie zachodzi potrzeba regulacji.
Jeśli zmierzona odległość pomiędzy pedałem a wykładziną podłogową jest mniejsza niż wymagana, należy dokonać sprawdzenia pojazdu w autoryzowanej stacji obsługi SUZUKI lub specjalistycznym warsztacie.

INFORMACJA:
Przy pomiarze odległości pomiędzy pedałem a podłogą należy uwzględnić grubość dywaników.

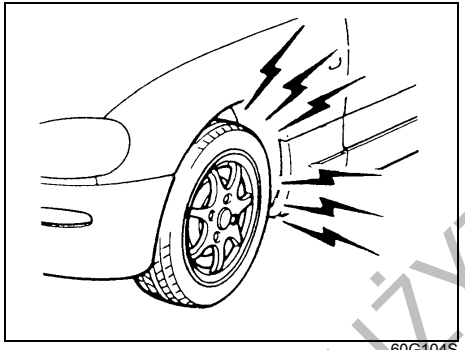
60G104S

⚠ OSTRZEŻENIE

Zużycie okładzin ciernych hamulców sięgające poniżej ich minimalnej grubości sygnalizowane jest piskliwym dźwiękiem podczas hamowania.
W razie usłyszenia takiego dźwięku należy niezwłocznie zlecić autoryzowanej stacji obsługi SUZUKI lub specjalistycznemu warsztatowi sprawdzenie samochodu.
Kontynuowanie jazdy w tym stanie stwarza ryzyko wypadku.

⚠ PRZESTROGA

W przypadku wystąpienia jednego z poniższych problemów w układzie hamulcowym, należy natychmiast zlecić jego sprawdzenie autoryzowanej stacji obsługi SUZUKI lub specjalistycznemu warsztatowi.
- **Słaba skuteczność hamulców**
- **Nierówne hamowanie (hamulce nie działają jednakowo na wszystkie koła)**
- **Nadmierny skok pedału**
- **Blokowanie się hamulców**

Dźwignia hamulca postojowego

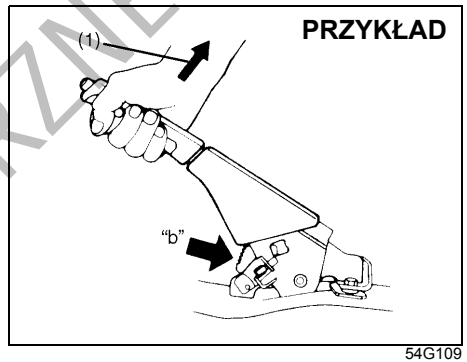

54G109

Liczba zębów zapadki „b":
4 – 9
Siła zaciągnięcia dźwigni (1):
200 N (20 kG)

Prawidłową regulację hamulca postojowego sprawdza się licząc odgłosy zapadki w czasie powolnego zaciągania hamulca, aż do pełnego jego zadziałania. Dźwignia hamulca powinna zatrzymać się w określonym powyżej przedziale zębów zapadki, przy czym tylne koła powinny zostać całkowicie unieruchomione. Jeśli hamulec nie jest prawidłowo wyregulowany lub nie zostaje całkowicie zwolniony mimo pełnego cofnięcia dźwigni, należy dokonać jego kontroli i/lub regulacji w autoryzowanej stacji obsługi SUZUKI lub specjalistycznym warsztacie.

DO UŻYTKU WEWNĘTRZNEGO

Tarcze hamulcowe

Hamulce	Grubość graniczna
Przednie	20,0 mm
Tylne	8,0 mm

Jeżeli zmierzona grubość lub średnica wewnętrzna w miejscu największego zużycia przekracza podane wyżej wartości graniczne, dany element należy wymienić na nowy. Pomiar ten wymaga demontażu hamulców oraz użycia mikrometru, co powinno być wykonane zgodnie ze wskazówkami podanymi w instrukcji serwisowej lub w publikowanych na stronie internetowej informacjach technicznych.

Kierownica

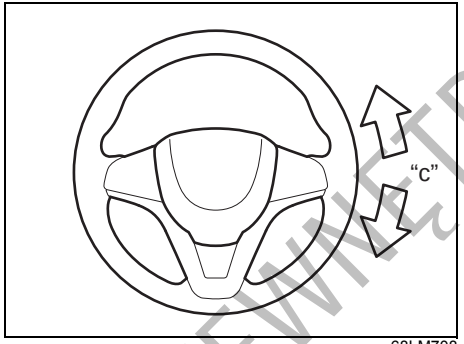

68LM708

Luz na kole kierownicy „c”:
0 – 30 mm

Luz kierownicy sprawdza się mierząc na jej obwodzie odległość pomiędzy punktami lekkiego oporu przy jej delikatnym obracaniu w lewo i w prawo. Luz powinien mieścić się w podanych granicach.

Sprawdzenia, czy kierownica obraca się łatwo i równomiernie bez szarpania, dokonuje się przez jej obracanie w prawo i w lewo do skrajnych położeń podczas powolnej jazdy na otwartej przestrzeni. Jeśli luz nie mieści się w powyższym zakresie lub stwierdzona zostanie inna usterka, układ musi zostać sprawdzony przez autoryzowaną stację obsługi SUZUKI lub specjalistyczny warsztat.

Opony

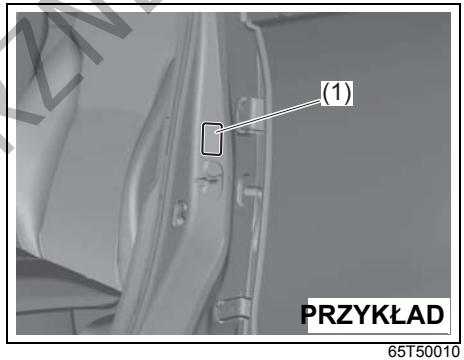

65T50010

Właściwe wartości ciśnienia w oponach kół przednich i tylnych podane są na naklejce informacyjnej (1). Zarówno w przednich, jak i tylnych kołach ciśnienie powinno być zgodne z zalecanym.
Należy zauważyć, że podane wartości ciśnień nie dotyczą dojazdowego koła zapasowego.

INFORMACJA:
Ciśnienie w ogumieniu może zmieniać się na skutek zmian temperatury otoczenia, ciśnienia atmosferycznego lub temperatury opony w trakcie jazdy. W celu ograniczenia możliwości zaświecenia się lampki ostrzegawczej niskiego ciśnienia w ogumieniu (w niektórych wersjach) na skutek normalnych zmian temperatury otoczenia i ciśnie-

DO UŻYTKU WEWNĘTRZNEGO

nia atmosferycznego, sprawdzanie i korygowanie ciśnienia w oponach powinno być wykonywane, gdy są one zimne. Przy sprawdzaniu bezpośrednio po przerwaniu jazdy, opony mogą wykazywać prawidłowe ciśnienie, lecz gdy ostygną, jego wartość może spaść poniżej nominalnej. Podobny efekt może wystąpić, gdy po napełnieniu opon do zalecanego ciśnienia w ciepłym garażu samochód wyjedzie na zewnątrz i znajdzie się w warunkach niskiej temperatury. W przypadku korygowania ciśnienia w oponach wykonywanego w garażu, w którym jest cieplej niż na zewnątrz, na każde 0,8°C różnicy temperatur pomiędzy garażem a otoczeniem należy dodać 1 kPa do zalecanej wartości ciśnienia w zimnej oponie.

Sprawdzanie opon

Opony pojazdu należy sprawdzać okresowo, wykonując następujące czynności:

1) Zmierzyć ciśnienie powietrza manometrem do opon. W razie potrzeby doprowadzić do stanu prawidłowego. Nie należy zapominać o kole zapasowym.

⚠ OSTRZEŻENIE

- **Ciśnienie w oponach powinno być sprawdzane, gdy są one zimne, inaczej wskazania będą nieprawidłowe.**
- **Podczas pompowania koła należy od czasu do czasu sprawdzać ciśnienie, aż do osiągnięcia właściwej wartości.**
- **Opony nie powinny nigdy pozostawać napompowane do zbyt niskiej lub zbyt wysokiej wartości ciśnienia.**
  Zbyt niskie ciśnienie może spowodować nienormalną charakterystykę sterowności lub przesunięcie obręczy względem krawędzi opony, co może stać się przyczyną wypadku lub uszkodzenia opony albo obręczy koła.
  Nadmierne ciśnienie może spowodować rozerwanie opony, stwarzając zagrożenie odniesienia obrażeń ciała. Może ono też niekorzystnie wpłynąć na charakterystykę sterowności i doprowadzić do wypadku.

PRZYKŁAD

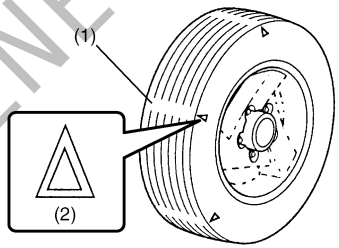

54G136

(1) Wskaźnik zużycia bieżnika
(2) Znacznik położenia wskaźnika

2) Sprawdzić, czy głębokość rowka bieżnika przekracza 1,6 mm. Dla ułatwienia kontroli opony mają wprasowane wskaźniki zużycia. Gdy wskaźniki zużycia ukażą się na powierzchni bieżnika, głębokość bieżnika wynosi 1,6 mm lub mniej i opona wymaga wymiany.
3) Poszukać śladów nieprawidłowego zużycia, pęknięć i uszkodzeń. Opony z pęknięciami lub innymi uszkodzeniami powinny zostać wymienione. Jeśli opona wykazuje nietypowe zużycie, należy dokonać jej kontroli w autoryzowanej stacji obsługi SUZUKI lub specjalistycznym warsztacie.

DO UŻYTKU WEWNĘTRZNEGO

⚠ PRZESTROGA

Uderzenia w krawężniki i jazda po kamieniach grożą uszkodzeniem opony oraz mogą niekorzystnie wpłynąć na geometrię ustawienia kół pojazdu. Opony i geometria ustawienia kół powinny być regularnie sprawdzane przez autoryzowaną stację obsługi SUZUKI lub specjalistyczny warsztat.

4) Sprawdzić, czy nie są poluzowane śruby mocujące koła.
5) Sprawdzić, czy w opony nie są wbite gwoździe, kamienie lub inne obiekty.

⚠ OSTRZEŻENIE

- **Samochód ten jest wyposażony w opony jednakowego typu i rozmiaru. Jest to istotne dla zachowania właściwej kierowalności i własności jezdnych pojazdu. Nigdy nie należy mieszać opon różnych typów i wymiarów w tym samym pojeździe. Wymiary i typy stosowanych opon powinny być zgodne z zatwierdzonymi przez SUZUKI jako standardowe lub opcjonalne wyposażenie pojazdu.**
- **Zastąpienie oryginalnych kół i opon pojazdu niektórymi rodzajami tego typu produktów dostępnych na rynku może spowodować istotną zmianę własności jezdnych i sterowności samochodu.**
- **Należy używać wyłącznie zestawień kół i opon zatwierdzonych przez SUZUKI jako standardowe lub opcjonalne wyposażenie tego pojazdu.**

UWAGA

Zastąpienie oryginalnych opon ogumieniem o innym rozmiarze może spowodować fałszywe odczyty prędkościomierza i licznika przebiegu. Przed zakupem ogumienia o innych wymiarach niż oryginalne opony należy taką ewentualność skonsultować w autoryzowanej stacji obsługi SUZUKI lub specjalistycznym warsztacie.

UWAGA

W przypadku wersji z napędem na obie osie jezdne (4WD) wszystkie cztery opony muszą być jednakowego rozmiaru i pochodzić od tego samego producenta, inaczej może dojść do uszkodzenia układu przeniesienia napędu.

DO UŻYTKU WEWNĘTRZNEGO

Przekładanie kół

Przekładanie 4 kół

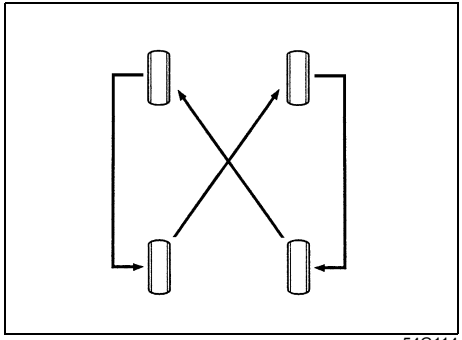

54G114

W celu uniknięcia nierównomiernego zużycia bieżnika oraz wydłużenia trwałości opon należy okresowo przekładać koła zgodnie z odpowiednim schematem pokazanym na ilustracjach. Operacja ta powinna być wykonywana co 10000 km. Po przełożeniu należy doprowadzić ciśnienie w oponach kół przednich i tylnych do wartości zgodnej z danymi na naklejce informacyjnej.

Dojazdowe koło zapasowe (w niektórych wersjach)

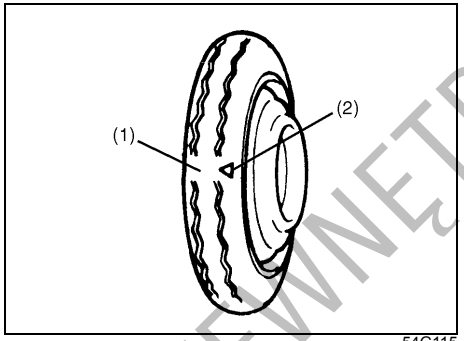

54G115

(1) Wskaźnik zużycia bieżnika
(2) Znacznik położenia wskaźnika

Samochód ten może być wyposażony w małogabarytowe (tzw. dojazdowe) koło zapasowe. Pozwala ono zaoszczędzić miejsce w bagażniku, a jego mniejsza masa ułatwia instalację w przypadku przebicia opony. Koło takie przeznaczone jest wyłącznie do czasowego użycia w sytuacji awaryjnej, na czas naprawy lub do chwili wymiany normalnej opony na nową. Ciśnienie w kole zapasowym należy sprawdzać przynajmniej raz na miesiąc. Do tego celu należy używać dobrej jakości manometru. Ciśnienie powinno wynosić 420 kPa. Równocześnie należy sprawdzić pewność jego zamocowania. W razie potrzeby dokręcić śrubę mocującą.

Nie należy zakładać jednocześnie dwóch lub więcej dojazdowych kół zapasowych.

⚠ OSTRZEŻENIE

Dojazdowe koło zapasowe przeznaczone jest wyłącznie do czasowego użycia, w sytuacjach awaryjnych. Przedłużone używanie dojazdowego koła zapasowego może doprowadzić do uszkodzenia jego opony i utraty panowania nad pojazdem. Używając tego koła należy zawsze zachować następujące środki ostrożności:

- **Pamiętać o zmienionych własnościach jezdnych samochodu z założonym kołem dojazdowym.**
- **Nie przekraczać prędkości 80 km/h.**
- **Jak najszybciej zastąpić dojazdowe koło zapasowe zwykłym kołem.**
- **Pamiętać o obniżonym prześwicie podwozia samochodu z założonym kołem dojazdowym.**
- **Zalecane ciśnienie w dojazdowym kole zapasowym wynosi 420 kPa.**
- **Nie zakładać na to koło łańcuchów. W razie potrzeby założenia łańcuchów na koła należy przełożyć koła w taki sposób, aby na przedniej osi jezdnej znalazły się zwykłe koła.**
- **Bieżnik małogabarytowego koła zapasowego ma znacznie krótszą żywotność niż w normalnej oponie. Gdy pokaże się wskaźnik zużycia bieżnika, oponę należy natychmiast wymienić.**

>>

DO UŻYTKU WEWNĘTRZNEGO

⚠ OSTRZEŻENIE

cd.
- **W razie wymiany małogabarytowej opony należy użyć opony o takiej samej budowie i takim samym rozmiarze, jak zamontowana fabrycznie.**
- **Nie zakładać małogabarytowego koła zapasowego na przednią oś jezdną. W razie przebicia opony przedniego koła należy na jego miejsce przełożyć koło tylne, a w miejsce tylnego założyć małogabarytowe koło zapasowe.**

Akumulator

Samochód ten może być wyposażony w następujące rodzaje akumulatorów:
- Akumulator kwasowo-ołowiowy (wszystkie wersje):
  Służy do zasilania elektrycznego podzespołów mechanicznych.
- Akumulator litowo-jonowy (tylko wersje z układem ENG A-STOP):
  Służy do zasilania urządzeń elektrycznych.

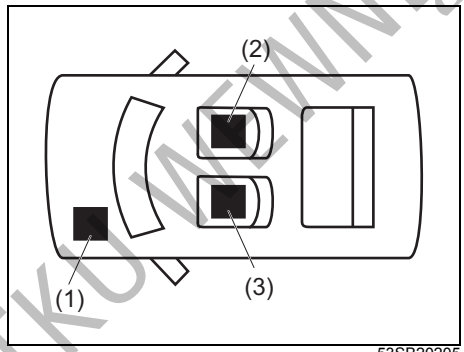

53SB20205

(1) Akumulator kwasowo-ołowiowy
(2) Akumulator litowo-jonowy
(3) Przetwornica napięcia

W celu uniknięcia nieprawidłowego postępowania z akumulatorem, należy uważnie zapoznać się z informacjami podanymi w punktach „Akumulator kwasowo-ołowiowy” oraz „Akumulator litowo-jonowy”.

- Akumulatory kwasowo-ołowiowe i litowo-jonowe ulegają stopniowemu samoistnemu rozładowaniu. W celu uniknięcia ryzyka ich całkowitego rozładowania, samochód powinien przynajmniej raz w miesiącu jeździć przez co najmniej 30 minut, co umożliwi uzupełnienie zgromadzonej w nich energii elektrycznej.

Akumulator kwasowo-ołowiowy

⚠ OSTRZEŻENIE

- **Akumulatory wytwarzają palny gaz – wodór. Nie należy dopuszczać do występowania płomienia lub iskier w pobliżu akumulatora, gdyż grozi to wybuchem. Pracując w pobliżu akumulatora nie należy palić.**
- **Kontrolując lub obsługując akumulator należy zdjąć zacisk przewodu z bieguna ujemnego. Należy uważać, aby nie spowodować zwarcia przez przypadkowe zetknięcie się metalowego przedmiotu jednocześnie z biegunem akumulatora i pojazdem.**
- **Aby samemu nie zostać poszkodowanym i nie uszkodzić pojazdu lub akumulatora, w razie konieczności rozruchu pojazdu z obcego źródła prądu należy przestrzegać zaleceń podanych w instrukcji rozruchu awaryjnego w rozdziale „SYTUACJE AWARYJNE”.**

>>

DO UŻYTKU WEWNĘTRZNEGO

⚠ OSTRZEŻENIE

cd.

- **Znajdujący się we wnętrzu akumulatora roztwór kwasu siarkowego może spowodować utratę wzroku lub poważne oparzenia. Stosować odpowiednią ochronę oczu i dłoni. W razie dostania się elektrolitu do oczu lub na skórę, przemyć miejsce obfitą ilością wody i skorzystać z pomocy lekarskiej. Zabezpieczyć akumulator przed dostępem dzieci.**

UWAGA

Jeżeli samochód ten jest wyposażony w układ automatycznego wstrzymywania pracy silnika ENG A-STOP, zamontowany w nim akumulator kwasowo-ołowiowy jest specjalnego typu, który wymaga przestrzegania podanych niżej zaleceń. Nieprzestrzeganie ich może doprowadzić do usterki układu lub skrócenia żywotności akumulatora.

- **W razie konieczności wymiany, należy zastosować wyłącznie akumulator zalecanego typu. (Nie stosować akumulatora innego typu.)**
- **Nie zasilać dodatkowych urządzeń elektrycznych bezpośrednio z biegunów akumulatora.**

PRZYKŁAD

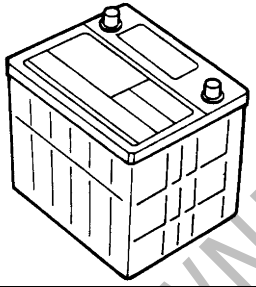

52KM160

Zamontowany w tym samochodzie akumulator bezobsługowy nie wymaga uzupełniania wody destylowanej. Jednak należy okresowo sprawdzać stan ogólny akumulatora oraz czy na jego biegunach i uchwycie mocującym nie występuje korozja. Korodujące miejsce należy oczyścić ostrą szczotką i wodnym roztworem amoniaku lub sody oczyszczonej. Następnie zmyć czystą wodą.

W razie postoju samochodu trwającego miesiąc lub dłużej należy odłączyć przewód od ujemnego bieguna, ograniczając w ten sposób rozładowanie akumulatora.

Wymiana akumulatora

PRZYKŁAD

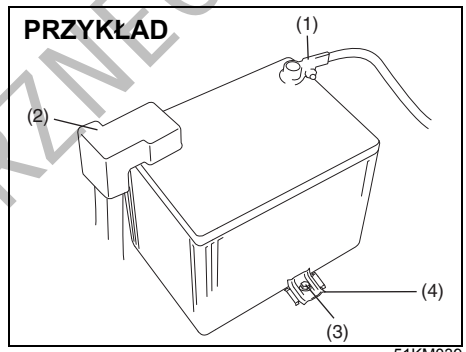

51KM039

W celu wymontowania akumulatora:

1) Odłączyć zacisk ujemny (1).
2) Odłączyć zacisk dodatni (2).
3) Wykręcić wkręt wspornika (3) i wyjąć wspornik (4).
4) Wyjąć akumulator.

W celu zamontowania akumulatora:

1) Wykonać w odwrotnej kolejności czynności związane z wymontowaniem akumulatora.
2) Mocno dociągnąć wkręt wspornika oraz zaciski przewodów elektrycznych.

DO UŻYTKU WEWNĘTRZNEGO

INFORMACJA:
- *Odłączenie akumulatora od instalacji powoduje wyzerowanie ustawień niektórych funkcji i/lub ich wyłączenie.*
  Po podłączeniu akumulatora funkcje te wymagać będą ponownej kalibracji.
- *Po obróceniu wyłącznika zapłonu do pozycji „LOCK" lub przełączeniu przyciskiem rozruchu w stan „LOCK" (wyłączone zasilanie) przynajmniej przez jedną minutę nie należy odłączać zacisków akumulatora.*
- *Wersja z silnikiem K14D:*
  Przez 10 sekund od podłączenia akumulatora kwasowo-ołowiowego nie należy włączać zapłonu. W przypadku włączenia zapłonu przed upływem 10 sekund, zacznie błyskać lampka kontrolna wyłączenia funkcji automatycznego wstrzymywania pracy silnika i funkcja ta może nie działać prawidłowo. Należy wtedy obrócić wyłącznik zapłonu do pozycji „LOCK" lub przyciskiem rozruchu wybrać stan „LOCK" (wyłączone zasilanie), odczekać co najmniej 90 sekund i ponownie włączyć zapłon. Jeżeli mimo wykonania powyższych czynności lampka kontrolna wyłączenia funkcji automatycznego wstrzymywania pracy silnika nie zgaśnie, należy zlecić autoryzowanej stacji obsługi SUZUKI lub specjalistycznemu warsztatowi sprawdzenie samochodu.

⚠ OSTRZEŻENIE

Akumulator samochodowy zawiera substancje toksyczne, między innymi kwas siarkowy i ołów. Mogą one mieć negatywny wpływ na środowisko naturalne oraz ludzkie zdrowie. Zużytego akumulatora należy pozbyć się w sposób zgodny z przepisami, umożliwiając jego recykling. Nie wyrzucać go do zwykłego pojemnika na odpady domowe. Wymontowanego akumulatora nie należy przechylać, ponieważ może to spowodować wyciek kwasu siarkowego, grożąc poparzeniem.

UWAGA

- **Układ sterujący silnika pracuje jeszcze przez chwilę po jego wyłączeniu. Dlatego po obróceniu wyłącznika zapłonu do pozycji „LOCK" bądź wybraniu przyciskiem rozruchu stanu „LOCK" (wyłączone zasilanie), należy poczekać z odłączeniem zacisków akumulatora dłużej niż jedną minutę.**
- **Wersje z silnikiem K14D:**
  Nie odłączać zacisku akumulatora przed upływem co najmniej 3 minut od wyłączenia zapłonu lub przełączenia przyciskiem rozruchu w stan „LOCK" (wyłączone zasilanie). Odłączenie akumulatora przed upływem 3 minut grozi uszkodzeniem układu hybrydowego SHVS.

(Etykieta na obudowie akumulatora)

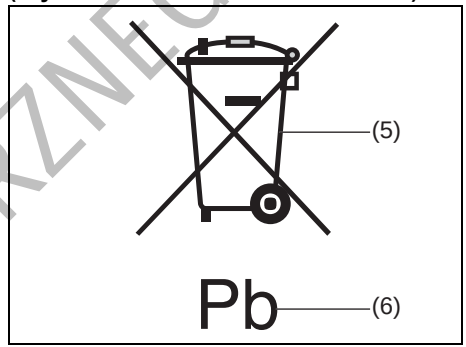

51KM042

(5) Przekreślony symbol pojemnika na odpady
(6) Symbol chemiczny ołowiu

Umieszczony na etykiecie akumulatora przekreślony symbol pojemnika na odpady (5) oznacza, że zużyty akumulator nie może być składowany razem ze zwykłymi odpadami domowymi.
Symbol chemiczny ołowiu „Pb" (6) oznacza, że akumulator zawiera więcej niż 0,004% ołowiu.

Zapewnienie właściwej utylizacji i recyklingu zużytych akumulatorów pozwoli ograniczyć potencjalne zagrożenia dla środowiska naturalnego i zdrowia ludzkiego, wynikające z nieodpowiedniego postępowania ze zużytym produktem. Odzysk materiałów przyczynia się do ochrony zasobów naturalnych. Szczegółowymi

DO UŻYTKU WEWNĘTRZNEGO

informacjami na temat utylizacji i recyklingu zużytych baterii oraz akumulatorów służy autoryzowana stacja obsługi SUZUKI lub specjalistyczny warsztat.

Akumulator litowo-jonowy (w niektórych wersjach)

Akumulator ten stanowi wyposażenie wyłącznie wersji z funkcją automatycznego wstrzymywania pracy silnika i jest umieszczony pod prawym przednim fotelem.

- Akumulator litowo-jonowy jest bezobsługowy. Jednak w celu uniknięcia ryzyka jego całkowitego rozładowania, samochód powinien przynajmniej raz w miesiącu jeździć przez co najmniej 30 minut.
- W przypadku konieczności wymiany lub złomowania akumulatora litowo-jonowego należy zwrócić się do autoryzowanej stacji obsługi SUZUKI lub specjalistycznego warsztatu.

⚠ OSTRZEŻENIE

Ponieważ niewłaściwe postępowanie z akumulatorem litowo-jonowym stwarza ryzyko pożaru lub porażenia elektrycznego, należy przestrzegać podanych niżej zaleceń.

- **Nie wymontowywać ani nie rozmontowywać tego akumulatora.**
- **Nie dopuszczać do jego zamoczenia.**
- **Nie narażać go na uderzenia.**
- **Nie opierać ani nie kłaść na nim żadnych przedmiotów.**
- **Nie wyjmować jego zacisków ani nie zasilać z nich żadnych urządzeń elektrycznych.**

Bezpieczniki

W samochodzie tym występują trzy rodzaje bezpieczników:

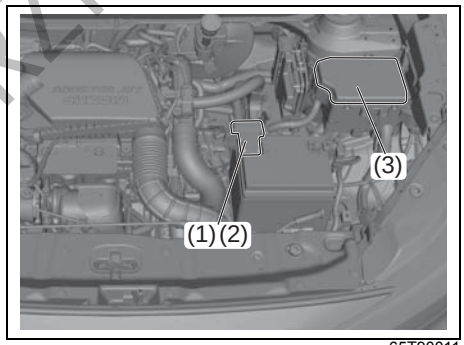

65T90011

Bezpiecznik główny (1)
Bezpiecznik główny pobiera prąd bezpośrednio z akumulatora.

Bezpieczniki grupowe (2)
Bezpieczniki grupowe umieszczone są między bezpiecznikiem głównym a bezpiecznikami indywidualnymi i zabezpieczają grupy urządzeń.

Bezpieczniki indywidualne (3)
Bezpieczniki indywidualne zabezpieczają poszczególne obwody elektryczne.

DO UŻYTKU WEWNĘTRZNEGO

Do wyjmowania bezpieczników służą specjalne szczypce, umieszczone w skrzynce bezpieczników.

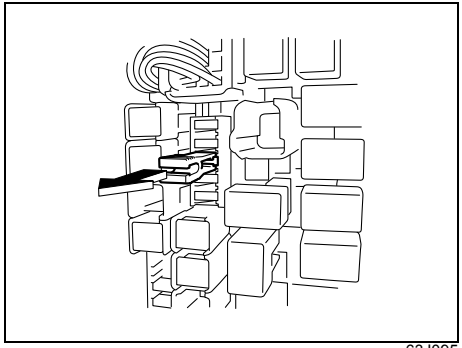

63J095

Bezpieczniki w komorze silnikowej

Skrzynka bezpieczników głównych

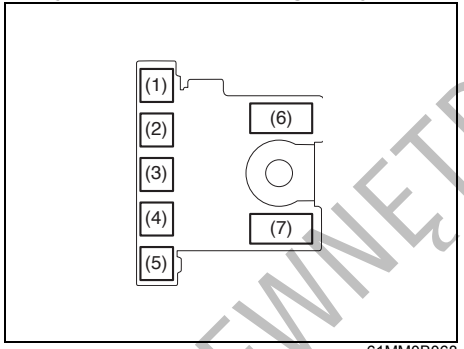

61MM0B068

Skrzynka przekaźników

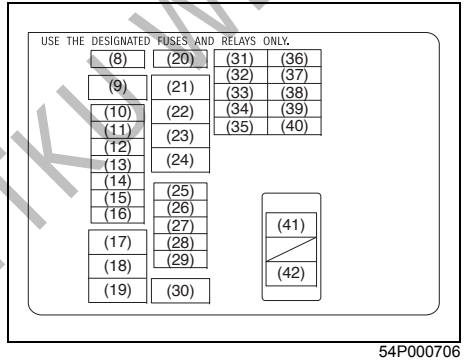

54P000706

Skrzynka bezpieczników nr 1

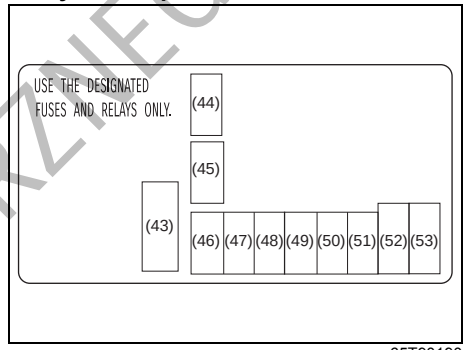

65T90190

Skrzynka bezpieczników nr 2

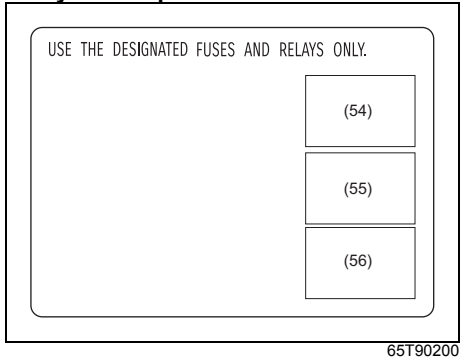

65T90200

DO UŻYTKU WEWNĘTRZNEGO

BEZPIECZNIK GŁÓWNY LUB GRUPOWY		
(1)	50 A	FL7[*1]
	100 A	FL7[*2*3]
(2)	50 A	FL6[*1]
	60 A	FL6[*2*3]
(3)	100 A	FL5
(4)	80 A	FL4
(5)	100 A	FL3
(6)	120 A	FL2[*1*2*3]
(7)	175 A	FL1[*2*3]
	–	Puste miejsce[*1]
(8)	30 A	Zasilanie rezerwowe[*2*3]
	–	Puste miejsce[*1]
(9)	50 A	Wyłącznik zapłonu 2[*1]
	–	Puste miejsce[*2*3]
(10)	20 A	Światła przeciwmgielne przednie
(11)	20 A	Reflektor 2[*1]
	20 A	Sprężarka[*2*3]
(12)	20 A	Reflektor 3[*1]
	10 A	Pompa cieczy chłodzącej[*2*3]
(13)	15 A	T/M[*1]
	–	Puste miejsce[*2*3]
(14)	20 A	Reflektor[*1]
	15 A	Wentylator akumulatora[*2*3]
(15)	30 A	Zasilanie rezerwowe
(16)	10 A	Sterownik[*1]
	–	Puste miejsce[*2*3]
(17)	40 A	Wyłącznik zapłonu
(18)	40 A	Silnik układu ESP®[*1]
	–	Puste miejsce[*2*3]
(19)	30 A	Rozrusznik
(20)	–	Puste miejsce
(21)	40 A	Wtrysk paliwa[*1]
	–	Puste miejsce[*2*3]
(22)	30 A	Wentylator chłodnicy
(23)	40 A	Pompa podciśnieniowa[*2*3]
	–	Puste miejsce[*1]
(24)	30 A	Pompa T/M[*2*3]
	–	Puste miejsce[*1]
(25)	20 A	Wtrysk paliwa[*2*4]
	–	Puste miejsce[*1]
(26)	20 A	Układ zmiennych faz rozrządu VVT[*1]
	10 A	Napęd hybrydowy[*2*3]
(27)	20 A	Pompa paliwowa[*1]
	–	Puste miejsce[*2*3]
(28)	10 A	Sprężarka[*1]
	10 A	T/M[*2*3]
(29)	25 A	Moduł sterujący układu ESP®[*1]
	7,5 A	T/M2[*2*3]
(30)	30 A	Dmuchawa
(31)	–	Puste miejsce
(32)	–	Puste miejsce
(33)	7,5 A	Obwód sterujący rozrusznika
(34)	10 A	Reflektor lewy
(35)	10 A	Światło drogowe (lewe)
(36)	10 A	Wtrysk paliwa[*1]
	–	Puste miejsce[*2*3]
(37)	20 A	INJ DRV[*1]
	–	Puste miejsce[*2*3]
(38)	10 A	Wtrysk paliwa 2[*1]
	–	Puste miejsce[*2*3]
(39)	10 A	Reflektor prawy
(40)	10 A	Światło drogowe (prawe)
(41)	50 A	Blok połączeń[*2*3]
	–	Puste miejsce[*1]

DO UŻYTKU WEWNĘTRZNEGO

(42)	50 A	Wyłącznik zapłonu 2*2*3
	–	Puste miejsce*1
(43)	80 A	Wspomaganie w układzie kierowniczym*2*3
(44)	7,5 A	Sygnał podciśnienia 2*2*3
(45)	7,5 A	Sygnał podciśnienia*2*3
(46)	10 A	Napęd hybrydowy 2*2*3
(47)	10 A	Zespół wskaźników 2*2*3
(48)	20 A	Reflektor*2*3
(49)	20 A	Reflektor 2*2*3
(50)	20 A	Reflektor 3*2*3
(51)	25 A	Układ ABS 2*2*3
(52)	40 A	Układ ABS*2*3
(53)	40 A	Zasilanie rezerwowe 3*2*3
(54)	30 A	Pomocnicza nagrzewnica 2*3
(55)	30 A	Pomocnicza nagrzewnica 3*3
(56)	30 A	Pomocnicza nagrzewnica*3

*1: Wersje z silnikiem K14D
*2: Wersje z silnikiem K15C (wersje z kierownicą po prawej stronie)
*3: Wersje z silnikiem K15C (wersje z kierownicą po lewej stronie)

Bezpiecznik główny, bezpieczniki grupowe oraz niektóre z bezpieczników indywidualnych umieszczone są w komorze silnikowej. W razie przepalenia się bezpiecznika głównego nie będzie działał żaden układ elektryczny. Przepalenie się bezpiecznika grupowego uniemożliwi funkcjonowanie wszystkich urządzeń w danej grupie. Przy wymianie bezpiecznika głównego lub grupowego należy użyć oryginalnej części zamiennej SUZUKI.
Do wyjmowania bezpieczników służą specjalne szczypce, umieszczone w skrzynce bezpieczników. Na wewnętrznej stronie pokrywy skrzynki podane są prądy znamionowe każdego z bezpieczników.

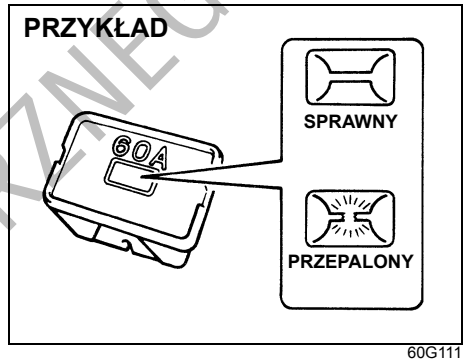

60G111

⚠ OSTRZEŻENIE

W przypadku przepalenia się bezpiecznika głównego lub grupowego należy dokonać przeglądu pojazdu w autoryzowanej stacji obsługi SUZUKI lub specjalistycznym warsztacie. Zawsze należy używać oryginalnej części zamiennej SUZUKI. Nigdy nie należy używać materiałów zastępczych, takich jak drut, nawet do naprawy tymczasowej, gdyż może to spowodować poważne uszkodzenie, a nawet pożar.

INFORMACJA:
Należy dbać, aby w skrzynce bezpieczników zawsze znajdowały się bezpieczniki zapasowe.

DO UŻYTKU WEWNĘTRZNEGO

Bezpieczniki pod deską rozdzielczą



65T90020

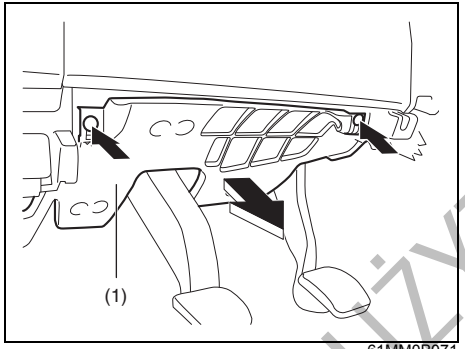

61MM0B071

INFORMACJA:
W celu uzyskania dostępu do bezpieczników należy wykręcić wkręty mocujące i zdjąć osłonę (1).

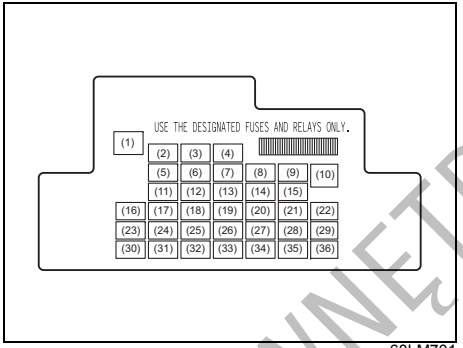

68LM701

BEZPIECZNIK GRUPOWY		
(1)	30 A	Pasek napędowy
(2)	20 A	Wyłącznik czasowy w układzie elektrycznego sterowania szyb
(3)	15 A	Blokada kierownicy
(4)	20 A	Ogrzewanie szyby tylnej
(5)	20 A	Okno dachowe
(6)	10 A	Światła do jazdy dziennej
(7)	10 A	Ogrzewanie lusterek wstecznych
(8)	7,5 A	Obwód sterujący rozrusznika
(9)	15 A	Gniazdo elektryczne 2
(10)	30 A	Elektryczne sterowanie szyb
(11)	10 A	Światła awaryjne
(12)	7,5 A	Moduł nadwozia BCM
(13)	15 A	Cewka zapłonowa
(14)	10 A	Moduł sterujący układu ABS
(15)	15 A	Gniazdo elektryczne
(16)	10 A	Sterownik układu automatycznego wstrzymywania pracy silnika
(17)	15 A	Sygnał dźwiękowy
(18)	10 A	Światła hamowania
(19)	10 A	Poduszka powietrzna
(20)	10 A	Światło cofania
(21)	15 A	Wycieraczki / Spryskiwacze
(22)	30 A	Wycieraczka szyby czołowej
(23)	10 A	Oświetlenie wnętrza
(24)	15 A	4WD
(25)	7,5 A	Światło przeciwmgielne tylne prawe
(26)	–	Puste miejsce
(27)	7,5 A	Obwód sterujący wyłącznika zapłonu-1
(28)	15 A	Radioodtwarzacz 2

DO UŻYTKU WEWNĘTRZNEGO

(29)	10 A	Gniazdo elektryczne 3*1
	10 A	Oświetlenie wnętrza 2*2
(30)	15 A	Radioodtwarzacz
(31)	10 A	Światła pozycyjne tylne
(32)	20 A	Złącze diagnostyczne
(33)	7,5 A	Automatycznej kontroli prędkości jazdy
(34)	10 A	Zespół wskaźników
(35)	7,5 A	Obwód sterujący wyłącznika zapłonu-2
(36)	20 A	Podgrzewanie foteli

*1: Wersja z silnikiem K14D
*2: Wersja z silnikiem K15C

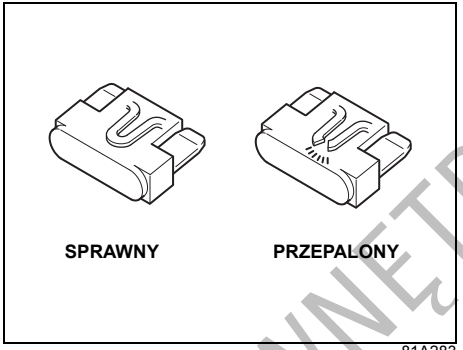

81A283

⚠ OSTRZEŻENIE

Przepalony bezpiecznik należy zawsze zastępować bezpiecznikiem o właściwym prądzie znamionowym. Nigdy nie należy używać materiałów zastępczych, takich jak folia aluminiowa czy drut. Jeśli wymieniony bezpiecznik w krótkim czasie przepali się, może to oznaczać poważniejszą usterkę elektryczną. Należy niezwłocznie zlecić autoryzowanej stacji obsługi SUZUKI lub specjalistycznemu warsztatowi sprawdzenie samochodu.

Ustawianie świateł mijania

Ze względu na wysoki stopień skomplikowania, operację tę należy zlecać autoryzowanej stacji obsługi SUZUKI lub specjalistycznemu warsztatowi.

DO UŻYTKU WEWNĘTRZNEGO

Wymiana żarówek

⚠ PRZESTROGA

- **Żarówki mogą być na tyle gorące, by spowodować oparzenia palców. Dotyczy to szczególnie żarówek halogenowych reflektorów. Żarówki należy wymieniać, gdy są zimne.**
- **Żarówki przednich reflektorów są wypełnione sprężonym gazem halogenowym. W przypadku ich upuszczenia lub podgrzania mogą rozerwać się i spowodować obrażenia ciała. Należy je traktować ostrożnie.**
- **W celu uniknięcia skaleczenia przez ostre krawędzie nadwozia, do wymiany żarówek należy nałożyć rękawiczki i osłonić ramiona długimi rękawami.**

UWAGA

- **Tłuszcze przeniesione ze skóry rąk mogą spowodować przegrzanie się i rozerwanie żarówek halogenowych, gdy zostaną zapalone. Nowe żarówki należy chwytać przez czystą szmatkę.**
- **Częsta wymiana żarówek wskazuje na potrzebę przeglądu układu elektrycznego. Powinna tego dokonać autoryzowana stacja obsługi SUZUKI lub specjalistyczny warsztat.**

INFORMACJA:
Podczas jazdy w deszczu lub po umyciu samochodu wewnętrzne powierzchnie kloszy lamp, np. reflektorów lub tylnych świateł zespolonych, mogą ulegać zaparowaniu bądź może na nich skroplić się wilgoć. Jest to zjawisko przejściowe, występujące na skutek różnic temperatur pomiędzy wnętrzem tych świateł a ich powierzchnią zewnętrzną. (Podobnie jak w przypadku zaparowywania szyb w deszczowy dzień.)
Ponadto gromadzące się na krawędziach kloszy krople wody mogą sprawiać wrażenie, że woda dostała się do ich wnętrza. Jest to zjawisko przejściowe, wynikające z przywierania wody do ich zewnętrznych powierzchni. Opisane powyżej zjawiska nie sygnalizują usterki samochodu.
Jednak w przypadku zgromadzenia się wody wewnątrz świateł lub pojawienia się dużych kropel na wewnętrznych powierzchniach ich kloszy, należy zlecić autoryzowanej stacji obsługi SUZUKI lub specjalistycznemu warsztatowi sprawdzenie samochodu.

Światła typu nierozbieralnego

Lampy wyszczególnionych poniżej świateł są nierozbieralne, co uniemożliwia wymianę elementu świetlnego. W razie jego niesprawności konieczna jest wymiana całej lampy. Wymianę tę należy powierzyć autoryzowanej stacji obsługi SUZUKI lub specjalistycznemu warsztatowi.

- Reflektor
- Światło pozycyjne tylne/hamowania
- Kierunkowskazy boczne / światła awaryjne w błotnikach lub w zewnętrznych lusterkach wstecznych (w zależności od wersji)
- Światło pozycyjne przednie
- Światła do jazdy dziennej
- Oświetlenie tablicy rejestracyjnej (diodowe)
  (w niektórych wersjach)
- Dodatkowe światło hamowania
- Światła przeciwmgielne przednie (diodowe) (w niektórych wersjach)

Reflektory diodowe

Ponieważ wymagane są specjalne procedury postępowania, zaleca się powierzenie wymiany autoryzowanej stacji obsługi SUZUKI lub specjalistycznemu warsztatowi.

DO UŻYTKU WEWNĘTRZNEGO

Kierunkowskaz boczny (w niektórych wersjach)

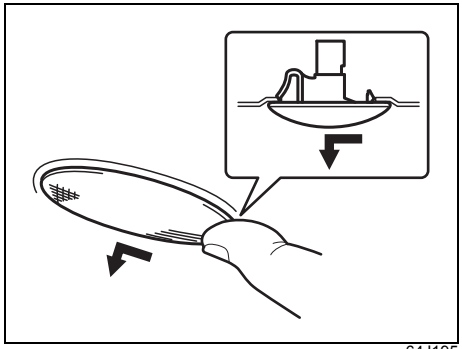

64J195

Żarówki są zespolone z lampką i wraz z nią wymieniane. Przesunąć palcem lampkę w lewo i wyjąć.

Kierunkowskaz przedni / Światło przeciwmgielne przednie (w niektórych wersjach)

W przypadku diodowych świateł przeciwmgielnych przednich (w niektórych wersjach), zalecane jest zwrócenie się do autoryzowanej stacji obsługi SUZUKI, ponieważ wymagane są specjalne procedury postępowania.

1) Uruchomić silnik samochodu. W celu ułatwienia dostępu, skręcić koła w kierunku przeciwnym w stosunku do strony, po której wymieniana jest żarówka światła przeciwmgielnego. Następnie wyłączyć silnik lub hybrydowy zespół napędowy.

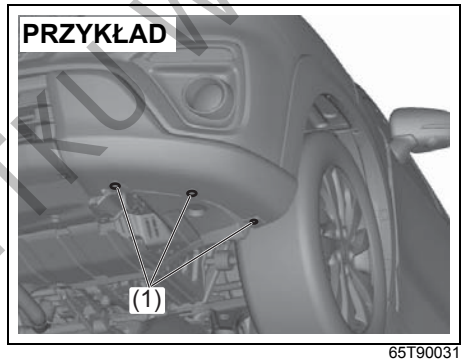

65T90031

2) Wyjąć zatrzaski mocujące (1).

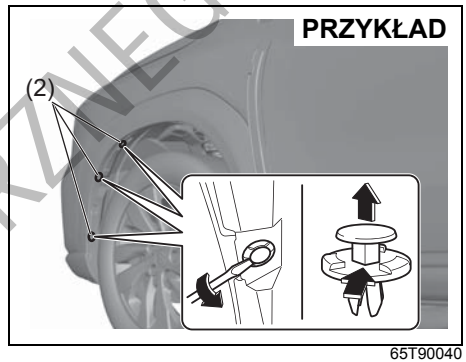

65T90040

3) Wyjąć zatrzaski (2), podważając je płaską końcówką śrubokręta, jak pokazano na rysunku.

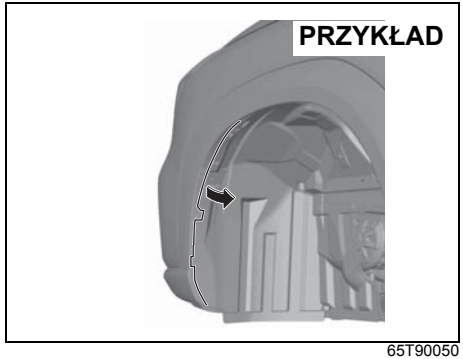

65T90050

4) Odchylić fragment osłony po wewnętrznej stronie błotnika.

DO UŻYTKU WEWNĘTRZNEGO

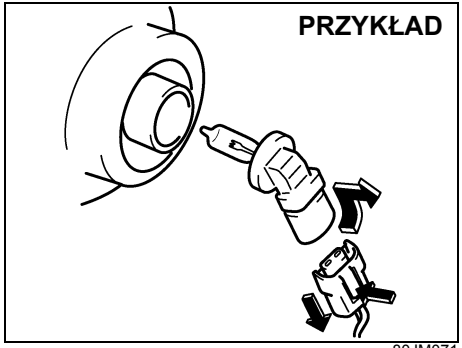

80JM071

5) Naciskając blokadę, odłączyć złącze elektryczne.

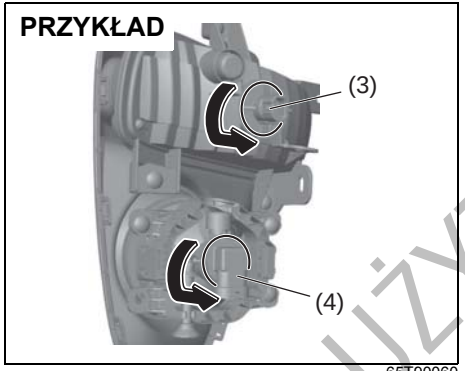

65T90060

(3) Kierunkowskaz przedni
(4) Światło przeciwmgielne przednie

6) Wyjąć oprawę żarówki, obracając ją w kierunku przeciwnym do ruchu wskazówek zegara.

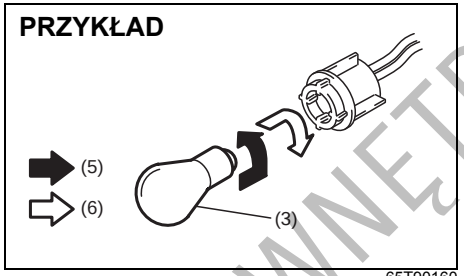

65T90160

(5) Wyjmowanie
(6) Wkładanie

7) Aby wyjąć żarówkę kierunkowskazu przedniego (3) z oprawki, należy ją wcisnąć i obrócić w kierunku przeciwnym do ruchu wskazówek zegara. W celu włożenia nowej żarówki należy ją wcisnąć i obrócić w kierunku zgodnym z ruchem wskazówek zegara.

Tylne światła zespolone

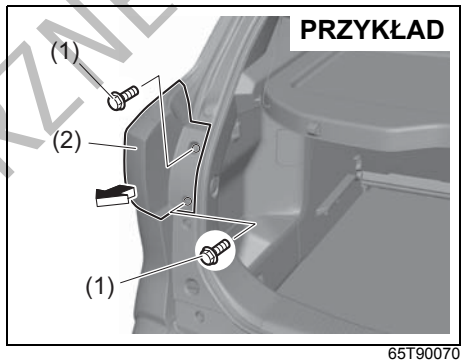

65T90070

1) Wykręcić wkręty (1) i wyciągnąć lampę (2) do tyłu.

DO UŻYTKU WEWNĘTRZNEGO

PRZYKŁAD

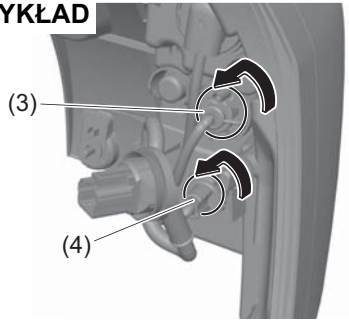

65T90080

2) W celu wyjęcia z tylnej lampy oprawy żarówki kierunkowskazu (3) lub oprawy żarówki światła cofania (4) należy ją obrócić w lewo i wyciągnąć.

PRZYKŁAD

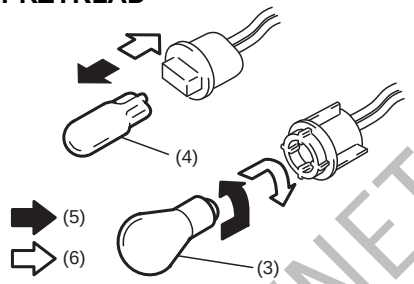

65T90090

(5) Wyjmowanie
(6) Wkładanie

3) W celu wyjęcia z tylnej lampy żarówki kierunkowskazu (3) lub żarówki światła cofania (4) należy ją wcisnąć w gniazdo i obrócić w lewo. W celu włożenia nowej żarówki należy ją wcisnąć i obrócić w kierunku zgodnym z ruchem wskazówek zegara.

PRZYKŁAD

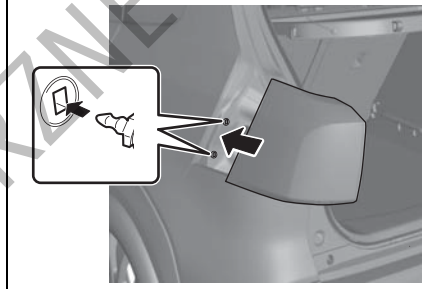

65T90100

INFORMACJA:
Zamocowując lampę, należy ją prawidłowo osadzić w zaczepach.

DO UŻYTKU WEWNĘTRZNEGO

Oświetlenie tablicy rejestracyjnej (w niektórych wersjach)

Lampki żarówkowe

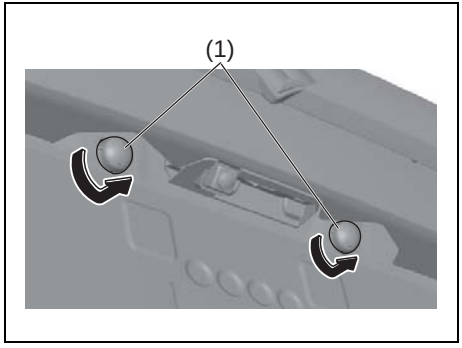

65T90110

1) Obrócić w kierunku przeciwnym do ruchu wskazówek zegara i zdjąć klosz lampki (1).

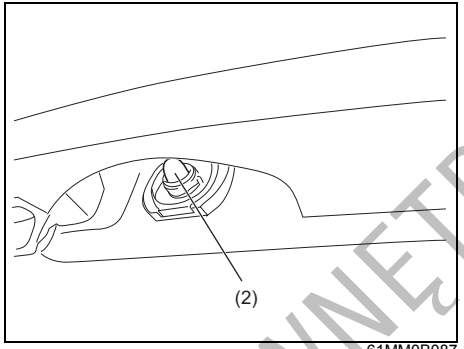

61MM0B087

2) Aby wyjąć lub włożyć żarówkę oświetlenia tablicy rejestracyjnej (2), należy ją odpowiednio wyciągnąć lub wcisnąć na miejsce.

Światło przeciwmgielne tylne (w niektórych wersjach)

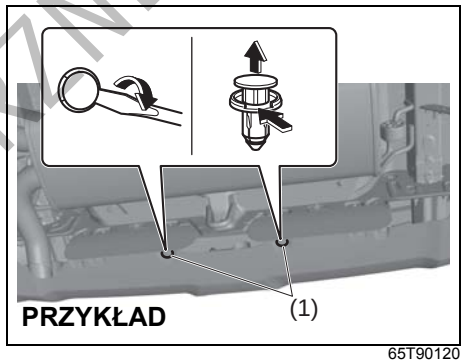

65T90120

1) Przy użyciu śrubokręta z płaską końcówką wyjąć zatrzaski (1), jak pokazano na ilustracji.

DO UŻYTKU WEWNĘTRZNEGO

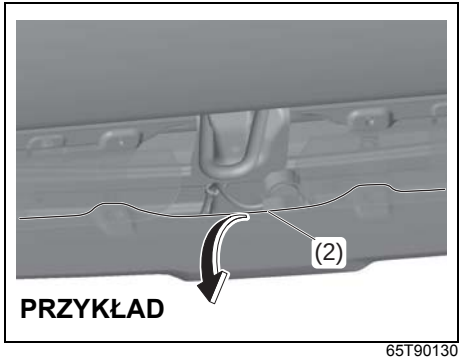

65T90130

2) Odchylić dłonią tylny zderzak (2), jak pokazano na ilustracji.

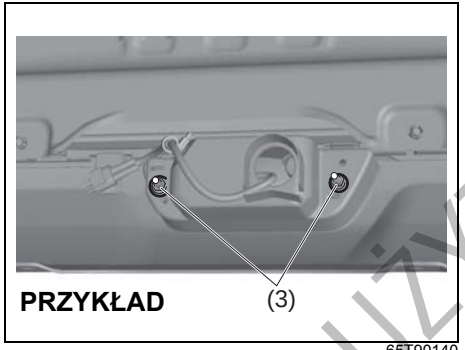

65T90140

3) Odkręcić nakrętki (3) i wypchnąć tylne światło przeciwmgielne do tyłu.

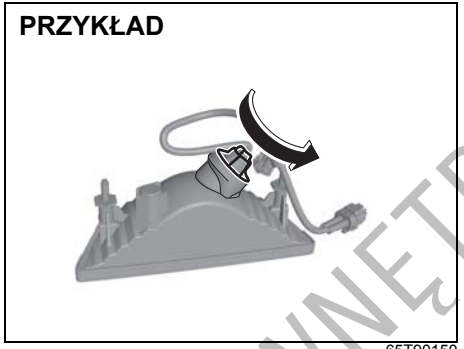

65T90150

4) Obrócić w kierunku przeciwnym do ruchu wskazówek zegara i wyjąć oprawę żarówki.

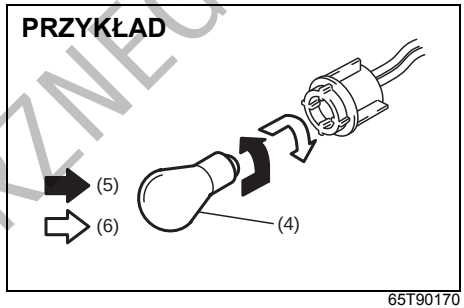

65T90170

(5) Wyjmowanie
(6) Wkładanie

5) Aby wyjąć żarówkę tylnego światła przeciwmgielnego (4) z oprawki, należy ją wcisnąć i obrócić w kierunku przeciwnym do ruchu wskazówek zegara. W celu włożenia nowej żarówki należy ją wcisnąć i obrócić w kierunku zgodnym z ruchem wskazówek zegara.

DO UŻYTKU WEWNĘTRZNEGO

Oświetlenie wnętrza

Posługując się płaskim śrubokrętem zabezpieczonym miękką szmatką podważyć i zdjąć klosz lampy jak pokazano na rysunku. Ponowna instalacja klosza dokonywana jest przez jego wciśnięcie.

Przednia lampka oświetlenia kabiny (bez schowka w górnej konsoli)

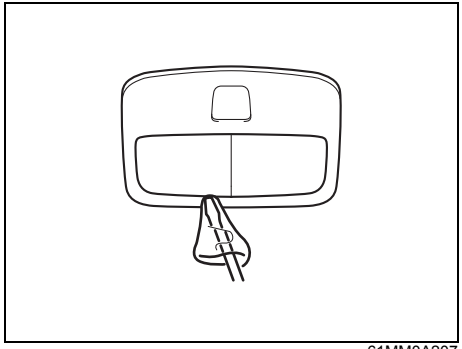

61MM0A207

Przednia lampka oświetlenia kabiny (ze schowkiem w górnej konsoli)

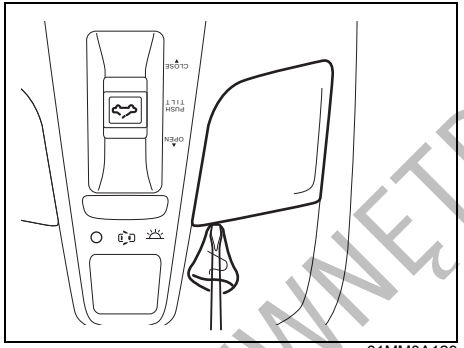

61MM0A129

Środkowa lampka oświetlenia kabiny (bez okna dachowego)

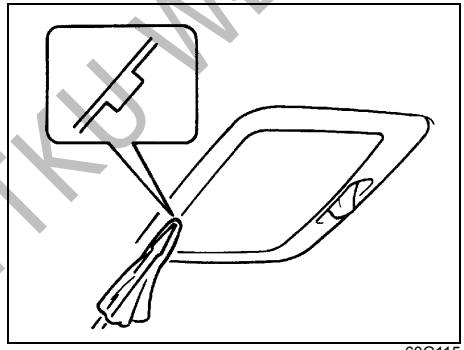

60G115

Środkowa lampka oświetlenia kabiny (z oknem dachowym)

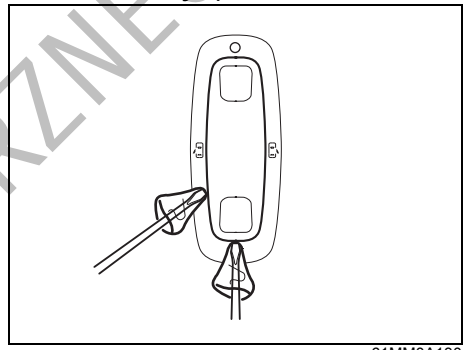

61MM0A130

Lampka oświetlenia bagażnika (w niektórych wersjach)

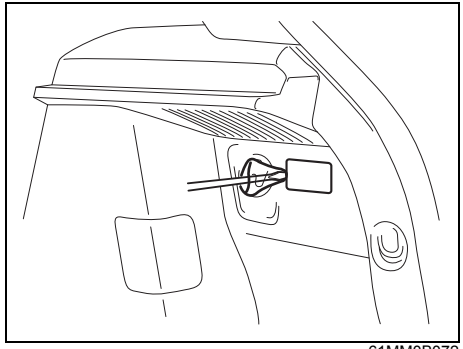

61MM0B072

DO UŻYTKU WEWNĘTRZNEGO

Lampka oświetlenia schowka podręcznego (w niektórych wersjach)

Ze względu na wymagane specjalne procedury postępowania, zalecane jest zlecenie wymiany żarówki autoryzowanej stacji obsługi SUZUKI lub specjalistycznemu warsztatowi.

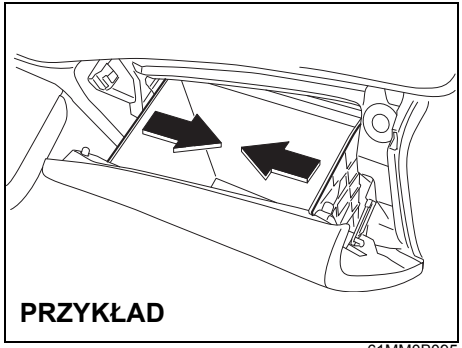

61MM0B095

1) Naciskając obie ściany boczne schowka do wewnątrz, zwolnić go z zaczepów.

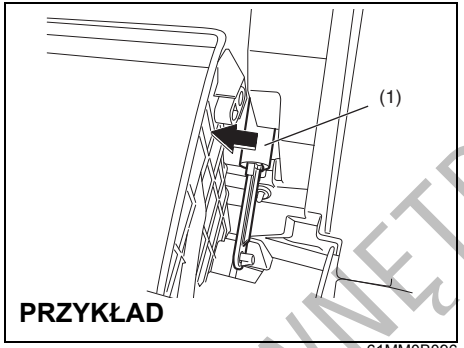

61MM0B096

2) Naciskając w lewo amortyzator (1), wyjąć schowek.

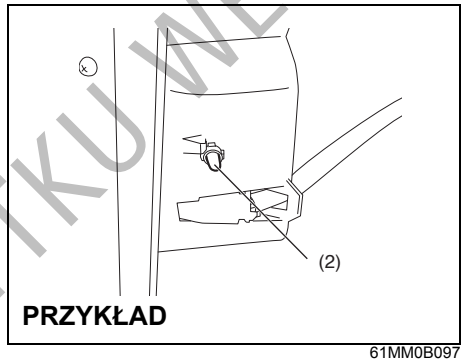

61MM0B097

3) Aby wyjąć lub włożyć żarówkę oświetlenia schowka podręcznego (2), należy ją odpowiednio wyciągnąć lub wcisnąć na miejsce.

Pióra wycieraczek

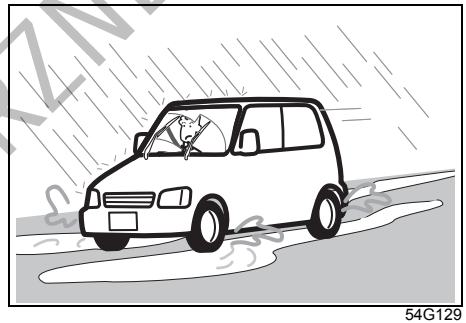

54G129

Gdy pióra wycieraczek ulegną uszkodzeniu, zaczną się kruszyć lub zostawiać smugi na szybie, należy je wymienić.

W celu zamontowania nowych piór wycieraczek należy postępować w sposób opisany poniżej.

UWAGA
Aby uniknąć zarysowania lub pęknięcia szyby, nie należy dopuszczać do uderzenia w szybę ramieniem wycieraczki bez pióra.

DO UŻYTKU WEWNĘTRZNEGO

INFORMACJA:
Niektóre pióra wycieraczek mogą różnić się od opisanych w tym miejscu, co jest uzależnione od specyfikacji danego samochodu. W takim przypadku należy skontaktować się z autoryzowaną stacją obsługi SUZUKI lub specjalistycznym warsztatem w celu ustalenia właściwego sposobu wymiany.

Wycieraczki szyby czołowej:

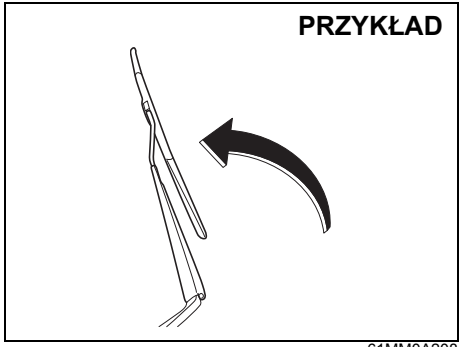

61MM0A208

1) Odciągnąć ramię wycieraczki od szyby.

INFORMACJA:
Podnosząc ramiona obu wycieraczek przedniej szyby, należy zacząć od umieszczonego po stronie kierowcy.
Przy ich składaniu należy zacząć od wycieraczki po stronie pasażera.
W przeciwnym razie może dojść do kolizji ramion wycieraczek.

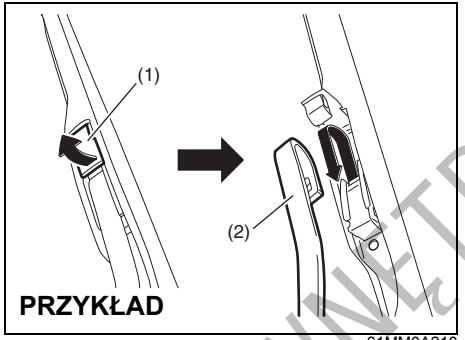

61MM0A210

2) Zwolnić blokadę (1), wysunąć i zdjąć pióro wycieraczki z ramienia (2), jak pokazano na ilustracji.

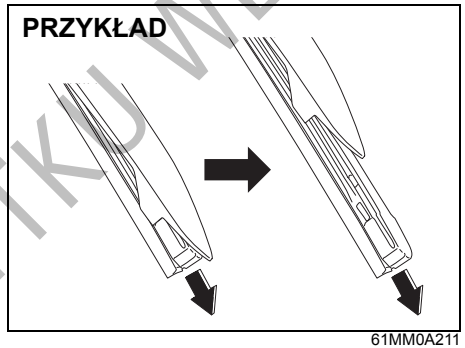

61MM0A211

3) Uwolnić element gumowy pióra wycieraczki, mocno pociągając jego zablokowany koniec, a następnie wysunąć go z ramki, jak pokazano na ilustracji.

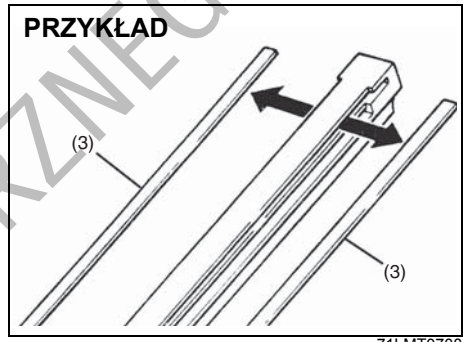

71LMT0708

(3) Element ustalający

4) Jeżeli nowe pióro wycieraczki nie ma dwóch metalowych elementów ustalających (3), należy przenieść je ze starego pióra.

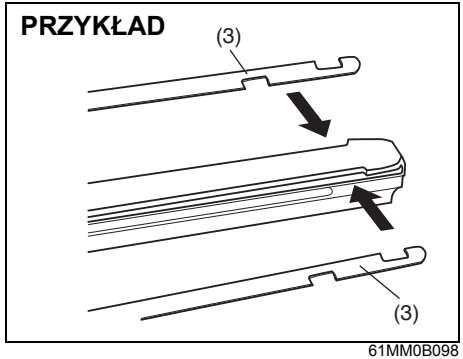

61MM0B098

DO UŻYTKU WEWNĘTRZNEGO

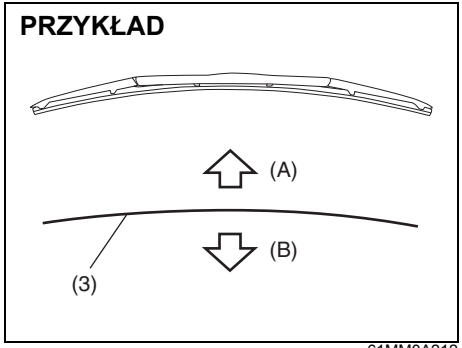

61MM0A212

(A) Do góry
(B) Na dół

INFORMACJA:
Elementy ustalające (3) należy umieszczać w sposób pokazany na powyższych ilustracjach.

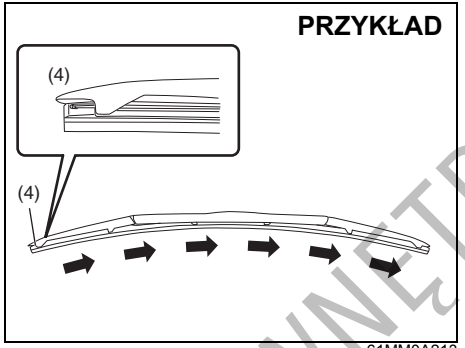

61MM0A213

(4) Zablokowany koniec

5) Zainstalować nowy element gumowy pióra wycieraczki w porządku odwrotnym do demontażu, zablokowanym końcem (4) w kierunku ramienia wycieraczki.
   Należy sprawdzić, czy element gumowy został prawidłowo uchwycony przez wszystkie zaczepy. Zablokować końcówkę elementu gumowego.
6) Założyć pióro wycieraczki na ramię tak, aby zatrzask pewnie uchwycił ramię.

INFORMACJA:
Zablokowany koniec pióra wycieraczki powinien być po stronie kierowcy. Podczas działania wycieraczki jej pióro może się przesuwać.

Wycieraczka szyby tylnej:

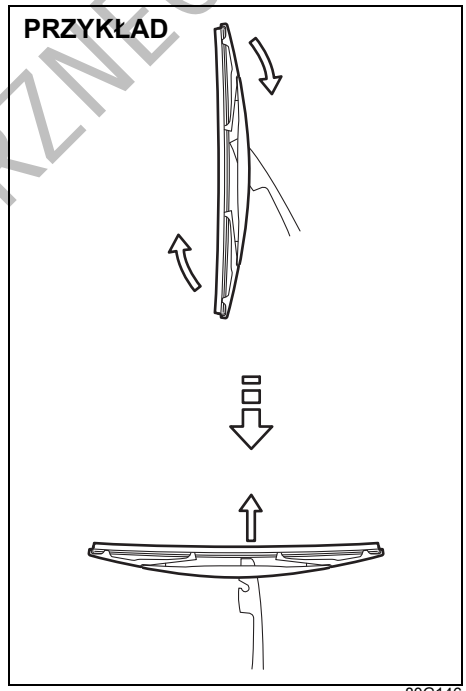

80G146

1) Odciągnąć ramię wycieraczki od szyby.
2) Zdjąć wycieraczkę z ramienia, jak pokazano na rysunku.
3) Zsunąć element gumowy z ramki pióra wycieraczki, jak pokazano na rysunku.

DO UŻYTKU WEWNĘTRZNEGO

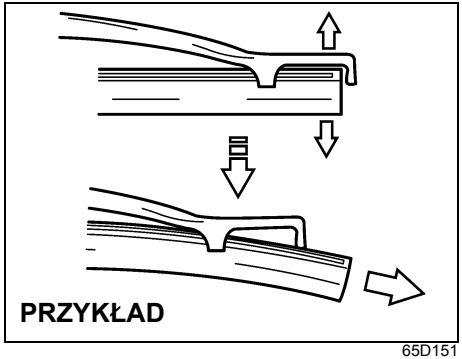

65D151

INFORMACJA:
Nie należy zbyt mocno odginać końcówki ramki pióra wycieraczki, ponieważ może to spowodować jej złamanie.

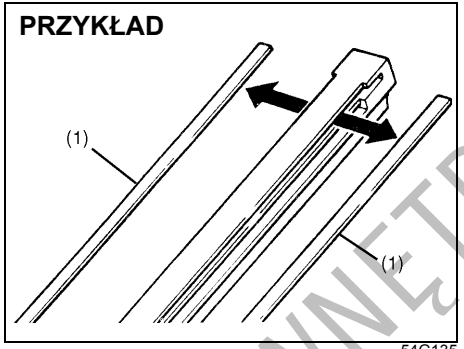

54G135

(1) Element ustalający

4) Jeżeli nowe pióro wycieraczki nie ma dwóch metalowych elementów ustalających, należy przenieść je ze starego pióra.
5) Zainstalować nowy element gumowy pióra wycieraczki w kolejności odwrotnej do demontażu.
   Należy sprawdzić, czy element gumowy został prawidłowo uchwycony przez wszystkie zaczepy.
6) Założyć pióro wycieraczki na ramię tak, aby zatrzask pewnie uchwycił ramię.

Płyn do spryskiwaczy szyb

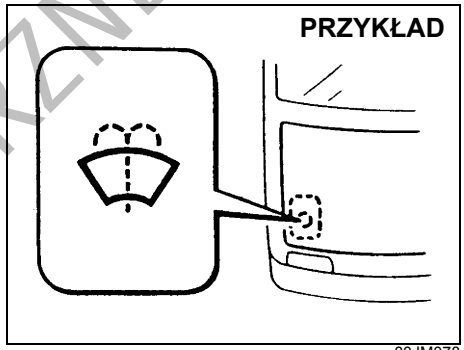

80JM078

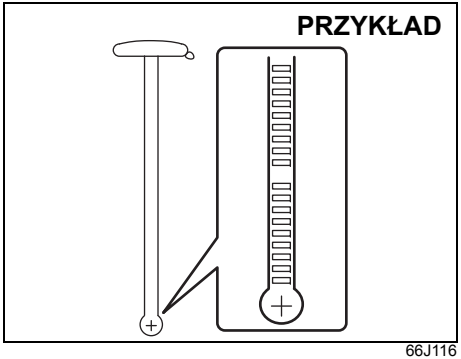

66J116

DO UŻYTKU WEWNĘTRZNEGO

Pojemność zbiornika płynu do spryskiwaczy szyb:
2,5 L

Sprawdzić, czy w zbiorniku jest płyn zmywający, patrząc na wskaźnik doczepiony do korka wlewu. Gdy zbiornik jest niemal pusty, uzupełnić płyn. Należy stosować dobrej jakości płyn do spryskiwaczy szyb, w razie potrzeby rozcieńczając wodą.

⚠ OSTRZEŻENIE

Nie używać jako płynu do spryskiwaczy szyb roztworu przeznaczonego do układu chłodzenia silnika. Po rozpyleniu na szybie może on spowodować ograniczenie widoczności, a ponadto może uszkodzić powłoki lakierowe.

UWAGA

Gdy w zbiorniku nie ma płynu, próba uruchomienia spryskiwaczy może spowodować uszkodzenie silnika elektrycznego pompki.

Układ klimatyzacji

Po dłuższym okresie nieużywania, np. po sezonie zimowym, sprawność układu klimatyzacji może się nieco obniżyć. Utrzymanie maksymalnej sprawności układu oraz przedłużenie jego trwałości wymaga okresowego uruchamiania funkcji chłodzenia. Układ powinien przynajmniej raz w miesiącu zostać włączony na minutę, z silnikiem samochodu pracującym na biegu jałowym. Umożliwi to obieg czynnika chłodniczego oraz oleju i konserwację poszczególnych elementów układu klimatyzacji.

Wymiana wkładu filtrującego powietrze w układzie klimatyzacji

Ze względu na wymagane specjalne procedury postępowania, zalecane jest zlecenie wymiany wkładu filtrującego powietrze w układzie klimatyzacji autoryzowanej stacji obsługi SUZUKI lub specjalistycznemu warsztatowi.

1) W celu uzyskania dostępu do filtra w układzie klimatyzacji konieczne jest wyjęcie schowka w desce rozdzielczej. Wskazówki podane są w punkcie opisującym wymianę żarówki oświetlenia schowka podręcznego w tym rozdziale.

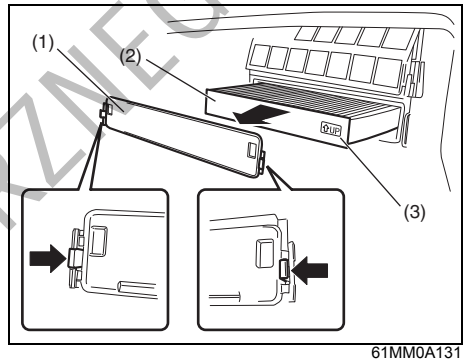

61MM0A131

2) Zdjąć osłonę (1) i wyciągnąć wkład filtrujący (2).

INFORMACJA:
Nowy wkład filtrujący należy umieścić w taki sposób, aby strzałka obok napisu „UP” (3) była skierowana do góry.

DO UŻYTKU WEWNĘTRZNEGO

SYTUACJE AWARYJNE

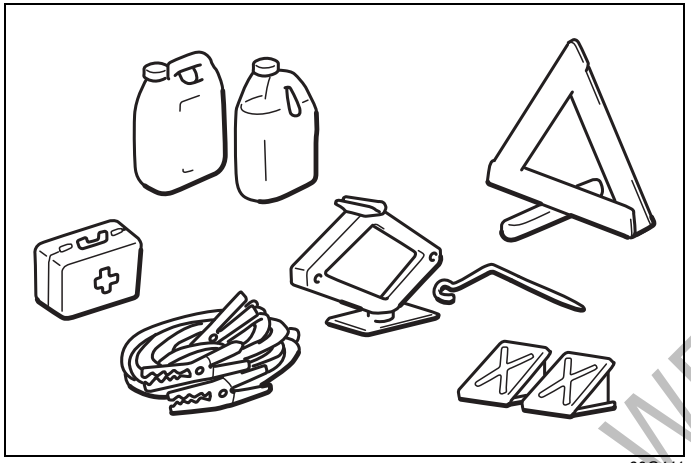

60G411

Holowanie tego samochodu 10-1
Zaczepy podwoziowe 10-2
Narzędzia do zmiany koła 10-6
Podnoszenie samochodu 10-7
Zestaw naprawczy do ogumienia (w niektórych wersjach) 10-12
Uruchamianie silnika z obcego źródła prądu 10-16
Rozładowanie akumulatora 10-17
Przebicie opony podczas jazdy 10-18
Problem z silnikiem: nie działa rozrusznik 10-18
Problem z silnikiem: nie daje się uruchomić 10-18
Problem z silnikiem: przegrzanie 10-19

DO UŻYTKU WEWNĘTRZNEGO

Holowanie tego samochodu

Gdy zajdzie konieczność wzięcia tego samochodu na hol, należy skontaktować się ze specjalistyczną służbą. Szczegółowe wskazówki odnośnie holowania można uzyskać w autoryzowanej stacji obsługi Suzuki.

⚠ OSTRZEŻENIE

Jeżeli samochód wyposażony jest w układ reagowania przedkolizyjnego, przed przystąpieniem do holowania tego samochodu z pracującym silnikiem układ ten należy wyłączyć, przytrzymując jego wyłącznik w pozycji wciśniętej. W przeciwnym razie niespodziewane zadziałanie układu grozi wypadkiem.

UWAGA

Należy przestrzegać poniższych zaleceń dotyczących holowania tego samochodu.

- **Do holowania należy używać właściwego sprzętu i przestrzegać odpowiednich procedur postępowania. W przeciwnym wypadku istnieje ryzyko uszkodzenia pojazdu.**
- **W przypadku wykorzystania zaczepu podwoziowego, samochód ten może być holowany jedynie po utwardzonej nawierzchni, na krótkim odcinku i z niewielką prędkością.**

Automatyczna skrzynia biegów z napędem na jedną oś (2WD)

Wersje z automatyczną skrzynią biegów mogą być holowane jednym z następujących sposobów:

1) Za przód, z uniesionymi przednimi kołami i tylnymi na jezdni. Przed rozpoczęciem holowania należy zwolnić hamulec postojowy.
2) Za tył, z uniesionymi tylnymi kołami i przednimi kołami na wózku holowniczym.

UWAGA

Holowanie z przednimi kołami na jezdni samochodu z napędem na jedną oś (2WD) wyposażonego w automatyczną skrzynię biegów grozi uszkodzeniem skrzyni biegów.

Mechaniczna skrzynia biegów z napędem na jedną oś (2WD)

Wersje z mechaniczną skrzynią biegów mogą być holowane jednym z następujących sposobów:

1) Za przód, z uniesionymi przednimi kołami i tylnymi na jezdni. Przed rozpoczęciem holowania należy zwolnić hamulec postojowy.
2) Jeżeli układ kierowniczy i układ przeniesienia napędu są sprawne, samochód może być holowany do tyłu, z uniesionymi tylnymi kołami i przednimi na jezdni. Przed rozpoczęciem holowania dźwignia zmiany biegów powinna zostać ustawiona w położeniu neutralnym, kierownica odblokowana (w wersji bez elektronicznego kluczyka – wyłącznik zapłonu w pozycji „ACC”, a w wersji z systemem elektronicznego kluczyka – przyciskiem rozruchu wybrany stan „ACC”), z nałożoną specjalistyczną blokadą, stosowaną przez służby holownicze.

UWAGA

Blokada kierownicy nie jest wystarczająco mocna, aby wytrzymać wstrząsy przenoszące się od przednich kół podczas holowania. Przed przystąpieniem do holowania tego samochodu należy zwolnić blokadę kierownicy.

DO UŻYTKU WEWNĘTRZNEGO

Wersje z napędem na dwie osie (4WD)

Wersje te mogą być holowane jednym z następujących sposobów:

1) Ze wszystkimi czterema kołami na platformie transportowej.
2) Z uniesionymi przednimi bądź tylnymi kołami i pozostałymi kołami na wózku holowniczym.

UWAGA
Holowanie z czterema kołami na jezdni wersji z automatyczną skrzynią biegów i napędem na obie osie jezdne grozi uszkodzeniem skrzyni biegów i/lub układu przeniesienia napędu.

Zaczepy podwoziowe

Zaczepy podwoziowe nie są przeznaczone do holowania innego pojazdu. Holowanie tego samochodu powinno być wykonywane przez specjalistyczną pomoc drogową.
W razie konieczności awaryjnego holowania tego samochodu należy zapoznać się z zamieszczonymi w tym miejscu informacjami.

⚠ OSTRZEŻENIE

Przy korzystaniu z zaczepów podwoziowych należy stosować się do poniższych zaleceń. Ewentualne pęknięcie lub wyłamanie zaczepu grozi spowodowaniem poważnych obrażeń ciała lub uszkodzeń mechanicznych:

- **Nie wykorzystywać zaczepów podwoziowych do holowania innego pojazdu.**
- **Nie dopuszczać do nadmiernego obciążania zaczepu, unikając szarpnięć i innych gwałtownych manewrów oraz wykorzystywania go do wyciągania tego samochodu z głębokiego śniegu, błota bądź piachu.**

W tego typu sytuacjach zalecane jest skorzystanie z pomocy specjalistycznych służb.

Z przodu

PRZYKŁAD

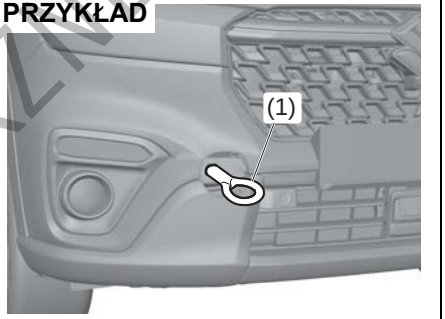

65T10010

Z przodu samochodu znajduje się zaczep (1) przeznaczony do wykorzystywania wyłącznie w sytuacjach awaryjnych.

UWAGA
Nie wywierać nadmiernej siły, aby nie uszkodzić paska zaślepki.

INFORMACJA:
Zalecane jest umocowanie zaślepki taśmą, aby uniknąć jej uszkodzenia podczas holowania.

DO UŻYTKU WEWNĘTRZNEGO

Sposób zamocowania zaczepu (1) przedstawiony jest poniżej.

PRZYKŁAD

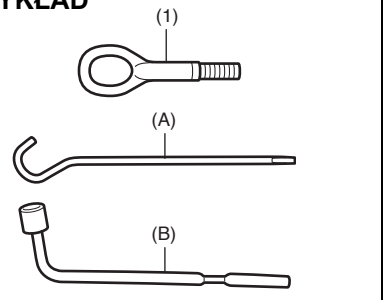

61MM0B039

1) Wyjąć zaczep podwoziowy (1), korbę podnośnika (A) oraz klucz do kół (B) przechowywane w przestrzeni bagażowej.

PRZYKŁAD

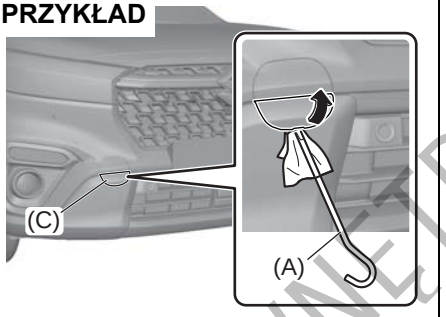

65T10022

2) Podważyć i wypchnąć dolną zaślepkę (C) końcówką korby podnośnika (A) owiniętą miękkim materiałem, uzyskując szczelinę, jak pokazano na rysunku.

PRZYKŁAD

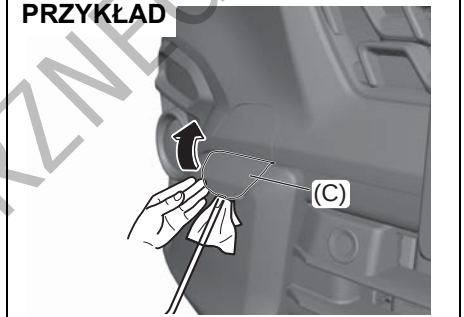

65T10110

3) Wsunąć palce w szczelinę pod dolną zaślepką (C), aby ją wyjąć.

PRZYKŁAD

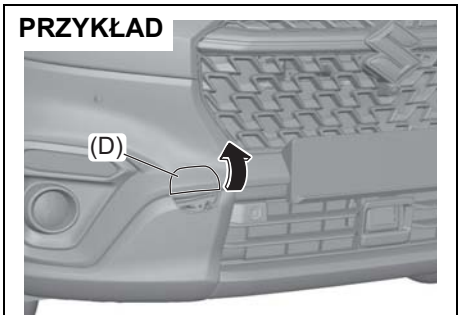

65T10030

4) Wyjąć górną zaślepkę (D), jak pokazano na ilustracji.

DO UŻYTKU WEWNĘTRZNEGO

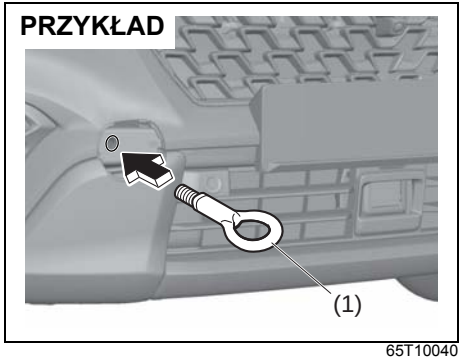

65T10040

5) Wkręcić ręką zaczep podwoziowy (1).

INFORMACJA:
Zalecane jest umocowanie zaślepki taśmą, aby uniknąć jej uszkodzenia podczas holowania.

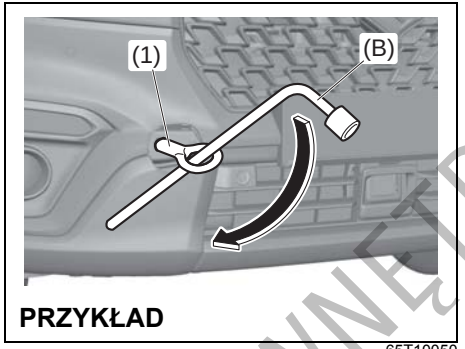

65T10050

6) Przy użyciu klucza do kół (B) mocno dokręcić zaczep podwoziowy (1), obracając go w kierunku zgodnym z ruchem wskazówek zegara.

Przy demontowaniu zaczepu podwoziowego (1) należy powyższe czynności wykonać w odwrotnej kolejności.

UWAGA
Nie należy wykorzystywać zaczepu (1) do celów transportowych drogą lądową lub morską, ponieważ grozi to uszkodzeniem samochodu.

Z tyłu

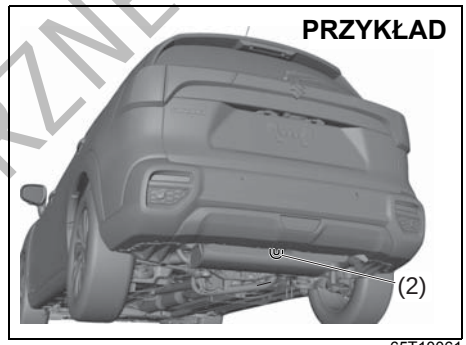

65T10061

Z tyłu samochodu znajduje się zaczep (2) przeznaczony do wykorzystywania wyłącznie w sytuacjach awaryjnych lub w przypadku transportu tego samochodu drogą morską.

DO UŻYTKU WEWNĘTRZNEGO

Pozostałe zaczepy podwoziowe

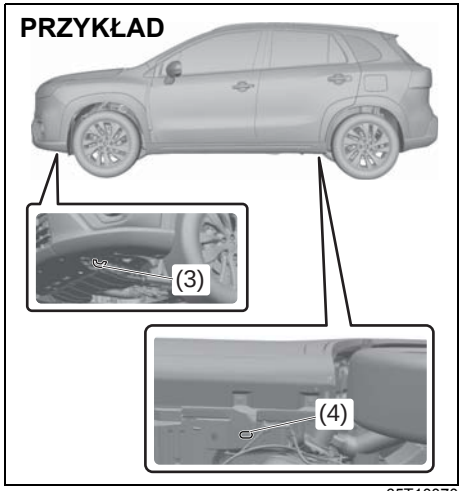

65T10070

Otwory (4) przeznaczone są do wykorzystywania wyłącznie w przypadku transportu tego samochodu drogą lądową. Zaczepy (3) przeznaczone są do wykorzystywania wyłącznie w przypadku transportu tego samochodu drogą morską.

⚠ OSTRZEŻENIE

Zaczepów podwoziowych (3) oraz otworów (4) nie należy wykorzystywać do holowania. Ewentualne pęknięcie lub wyłamanie zaczepu bądź rozerwanie otworu w podwoziu grozi spowodowaniem poważnych obrażeń ciała lub uszkodzeń mechanicznych.

Holowanie z użyciem holu elastycznego

1) Hol powinien być zaczepiony do pojazdu holującego i holowanego w miarę możliwości symetrycznie.

2) Uruchomić i pozostawić pracujący silnik lub hybrydowy zespół napędowy.
   - Jeżeli silnik lub hybrydowy zespół napędowy nie daje się uruchomić, przełączyć przyciskiem rozruchu w stan inny niż „LOCK” (wyłączone zasilanie).
   - Poruszając kierownicą w obie strony sprawdzić, czy nastąpiło zwolnienie jej blokady.
   - W wersji z układem reagowania przedkolizyjnego, przed przystąpieniem do holowania tego samochodu z włączonym zapłonem należy wyłączyć ten układ odpowiednim przyciskiem.

! OSTRZEŻENIE

Kierowanie tym samochodem przy niepracującym silniku lub hybrydowym zespole napędowym stwarza ryzyko wypadku.
Należy przestrzegać poniższych zaleceń dotyczących holowania tego samochodu z użyciem holu elastycznego.
- **Nie przełączać przyciskiem rozruchu w stan „LOCK” (wyłączone zasilanie). Spowodowałoby to zablokowanie kierownicy i utratę możliwości skręcania.**
- **Brak wspomagania w układzie hamulcowym powoduje, że pedał hamulca wymaga naciskania z większą niż zwykle siłą.**
- **Brak wspomagania w układzie kierowniczym powoduje, że kierownica stawia zwiększony opór przy obracaniu.**

UWAGA

Niezwolniona blokada kierownicy uniemożliwia kierowanie, co grozi wypadkiem.
Jeżeli z powodu awarii lub rozładowania akumulatora kwasowo-ołowiowego nie jest możliwe zwolnienie blokady kierownicy, należy zrezygnować z holowania z użyciem holu elastycznego.

DO UŻYTKU WEWNĘTRZNEGO

3) Ustawić dźwignię skrzyni biegów w położeniu „N”.

INFORMACJA:
- *Jeżeli przestawienie dźwigni skrzyni biegów w położenie „N” nie jest możliwe, należy zrezygnować z holowania z użyciem holu elastycznego. Należy zwrócić się do autoryzowanej stacji obsługi SUZUKI lub profesjonalnych służb.*
- *Jeżeli z powodu awarii lub rozładowania akumulatora kwasowo-ołowiowego nie jest możliwe przestawienie dźwigni skrzyni biegów z położenia „P” mimo pracującego silnika lub hybrydowego zespołu napędowego i wciśniętego pedału hamulca, blokadę dźwigni skrzyni biegów można skasować według wskazówek podanych pod hasłem „Gdy nie można przestawić dźwigni automatycznej skrzyni biegów z położenia »P«” w rozdziale „UŻYTKOWANIE POJAZDU”.*

4) W trakcie holowania pilnować, aby hol elastyczny był stale napięty. W celu uniknięcia kolizji należy obserwować światła hamowania pojazdu holującego.
   - Oznakować holowany samochód trójkątem ostrzegawczym zgodnie z obowiązującymi przepisami.

! OSTRZEŻENIE

Długotrwałe naciskanie pedału hamulca, np. podczas jazdy w dół wzniesienia, może doprowadzić do przegrzania hamulców, grożące utratą ich skuteczności.
Hol elastyczny nie nadaje się do stosowania na długich lub stromych zjazdach. Należy wtedy skorzystać ze specjalistycznej pomocy drogowej.

UWAGA

- **Silne szarpnięcie zaczepu holowniczego lub holu, np. przy zbyt gwałtownym ruszaniu, grozi uszkodzeniem tego zaczepu lub nadwozia samochodu.**
  Nie należy narażać zaczepu holowniczego ani holu na szarpnięcia, np. przy zbyt gwałtownym ruszaniu.
  Nie przyspieszać w sposób gwałtowny.
- **Holowanie za pomocą holu elastycznego stosować tylko w ostateczności i wyłącznie na drogach utwardzonych. W celu ochrony mechanizmów skrzyni biegów nie przekraczać prędkości jazdy 30 km/h i dystansu 30 km.**

Narzędzia do zmiany koła

PRZYKŁAD

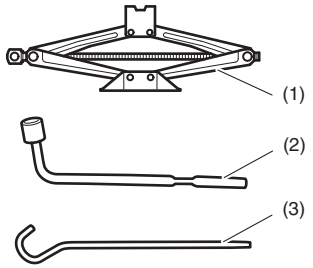

61MM0B100

(1) Podnośnik (w niektórych wersjach)
(2) Klucz do kół
(3) Korba podnośnika

Narzędzia do zmiany koła przechowywane są w przestrzeni bagażowej.
Opis pod hasłem „W bagażniku” w rozdziale „ILUSTROWANY SPIS TREŚCI”.

DO UŻYTKU WEWNĘTRZNEGO

⚠ OSTRZEŻENIE

Po użyciu należy narzędzia do zmiany koła umocować dla bezpieczeństwa na swoich miejscach, aby w razie wypadku nie stanowiły dodatkowego zagrożenia.

⚠ PRZESTROGA

Podnośnik służy wyłącznie do zmiany kół. Przed użyciem podnośnika należy zapoznać się ze wskazówkami dotyczącymi podnoszenia pojazdu, podanymi w tym rozdziale.

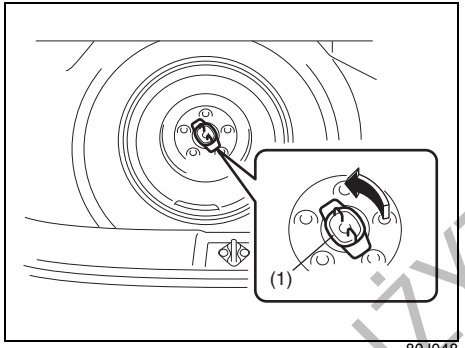

80J048

W celu wyjęcia koła zapasowego (w niektórych wersjach) należy wykręcić śrubę motylkową (1), obracając ją w kierunku przeciwnym do ruchu wskazówek zegara.

Podnoszenie samochodu

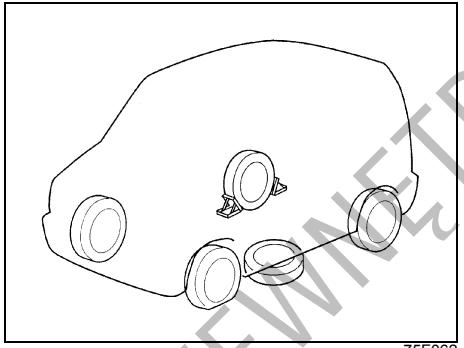

75F062

1) Ustawić samochód w miejscu o poziomym i twardym podłożu.
2) Uruchomić z pełną siłą hamulec postojowy i ustawić dźwignię skrzyni biegów w położeniu „P” (automatyczna skrzynia biegów) lub „R” (mechaniczna skrzynia biegów).

⚠ OSTRZEŻENIE

- **W przypadku automatycznej skrzyni biegów ustawić jej dźwignię w położeniu „P” (parkowanie), a w przypadku mechanicznej skrzyni biegów – w położeniu „R” (bieg wsteczny).**

>>

⚠ OSTRZEŻENIE

cd.

- **Nie podnosić samochodu z dźwignią skrzyni biegów w położeniu „N” (neutralnym). W przeciwnym razie może dojść do wypadku w wyniku utraty stabilności podnośnika.**

3) Włączyć światła awaryjne, jeśli w pobliżu jest ruch drogowy.
4) Podłożyć kliny przed i za kołem skośnie przeciwległym do podnoszonego.
5) Na wypadek zsunięcia się samochodu z podnośnika umieścić zapasowe koło pod samochodem w pobliżu zmienianego koła w sposób pokazany na ilustracji.

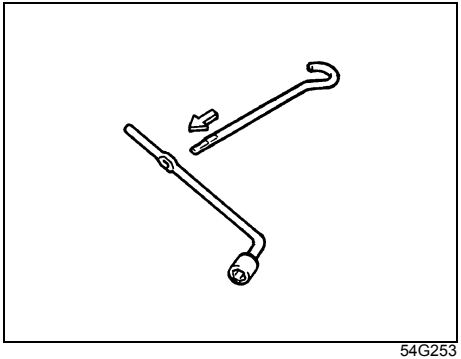

54G253

DO UŻYTKU WEWNĘTRZNEGO

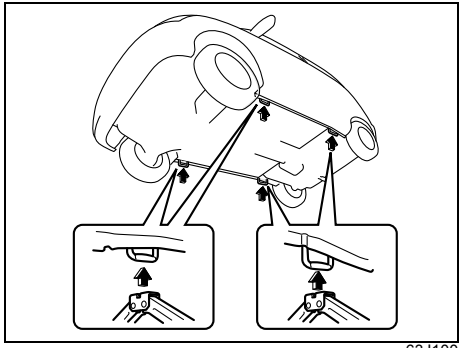

63J100

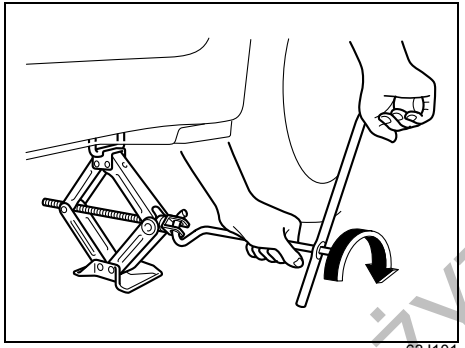

63J101

6) Ustawić podnośnik pionowo, jak pokazano na ilustracji, i obracając rękojeść w kierunku zgodnym z ruchem wskazówek zegara unosić go do chwili, gdy wyprofilowanie w głowicy podnośnika obejmie specjalny element w podwoziu samochodu.

7) Powoli i płynnie podnosić pojazd, aż do chwili, gdy opona oderwie się od podłoża. Nie podnosić samochodu wyżej niż jest to konieczne.

⚠ OSTRZEŻENIE

Ześlizgnięcie się podnośnika grozi przygnieceniem przez samochód i odniesieniem poważnych obrażeń. Ponadto samochód może zacząć się przemieszczać, co grozi wypadkiem. Przy podnoszeniu samochodu należy przestrzegać poniższych zaleceń.

- **Podnosić samochód w miejscu o twardym i poziomym podłożu.**
- **Podnośnika fabrycznego używać wyłącznie do zmiany koła bądź tymczasowej naprawy przebicia opony.**
- **Używać podnośnika stanowiącego fabryczne wyposażenie tego samochodu i nie stosować podnośnika z innego pojazdu. Podobnie nie używać podnośnika stanowiącego fabryczne wyposażenie tego samochodu do podnoszenia innego pojazdu.**

>>

⚠ OSTRZEŻENIE

cd.

- **Przystawić podnośnik do wyznaczonego do tego celu miejsca. Przyłożenie podnośnika w punkcie innym niż wyznaczony do podnoszenia grozi jego ześlizgnięciem się i uszkodzeniem samochodu.**
- **Nie podnosić samochodu wyżej niż jest to konieczne.**
- **Nie wsuwać się pod samochód wsparty na podnośniku, nie uruchamiać w nim silnika lub hybrydowego zespołu napędowego ani nie kołysać jego nadwoziem.**
- **Nie dopuszczać do przyciśnięcia żadnego obiektu na podnośniku lub pod nim.**
- **Nie podnosić samochodu za pomocą więcej niż jednego podnośnika (np. w celu zmiany kilku kół na raz).**

DO UŻYTKU WEWNĘTRZNEGO

Podnoszenie samochodu za pomocą podnośnika warsztatowego

- Podnośnik warsztatowy powinien być przyłożony do jednego z poniżej wskazanych punktów.
- Podniesiony samochód należy we wskazanych poniżej punktach podeprzeć stojakami podporowymi (dostępnymi w handlu).

⚠ OSTRZEŻENIE

Ze względu na ryzyko uszkodzenia samochodu lub wypadku należy przestrzegać poniższych zaleceń.

- **Głowicę podnośnika przystawiać wyłącznie we wskazanych na ilustracjach miejscach wyznaczonych do tego celu.**
- **Do zabezpieczenia podniesionego samochodu użyć stojaka podporowego.**
- **W przypadku podnoszenia samego przodu lub tyłu samochodu, pod koło pozostające na podłożu podłożyć z obu stron kliny.**

Przedni punkt przyłożenia podnośnika warsztatowego (1)

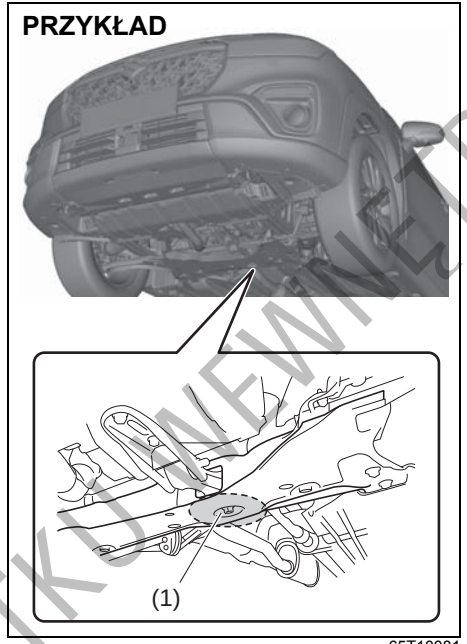

65T10081

Tylny punkt przyłożenia podnośnika warsztatowego (2)

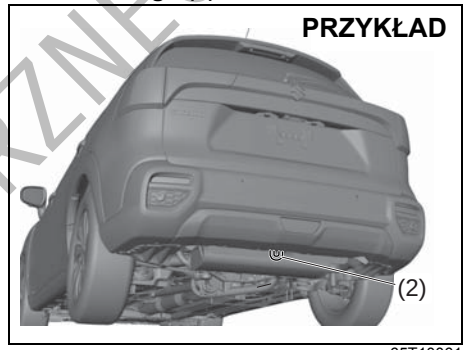

65T10061

Punkt przyłożenia stojaka podporowego (3) lub podnośnika dwukolumnowego

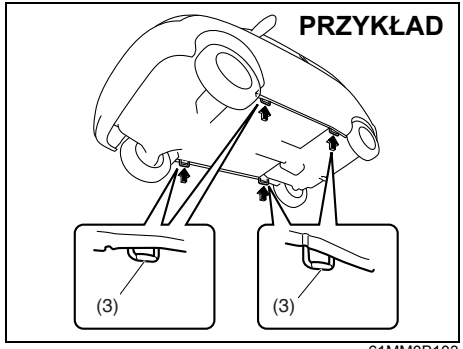

61MM0B103

DO UŻYTKU WEWNĘTRZNEGO

UWAGA

Nie przykładać podnośnika do rury wydechowej, bocznego spojlera podwozia (w niektórych wersjach), dolnej osłony silnika ani tylnego drążka reakcyjnego.

INFORMACJA:
Szczegółowe wskazówki uzyskać można w autoryzowanej stacji obsługi SUZUKI lub specjalistycznym warsztacie.

Zmiana koła

Przy zmianie koła należy przestrzegać przedstawionego poniżej schematu postępowania.

1) Wyjąć z samochodu podnośnik (w niektórych wersjach), narzędzia i koło zapasowe.
2) Poluzować śruby mocujące koło, lecz nie odkręcać ich całkowicie.
3) Podnieść samochód przy użyciu podnośnika (zgodnie ze wskazówkami zawartymi w tym rozdziale).

⚠ OSTRZEŻENIE

- **W przypadku automatycznej skrzyni biegów ustawić jej dźwignię w położeniu „P" (parkowanie), a w przypadku mechanicznej skrzyni biegów – w położeniu „R" (bieg wsteczny).**
- **Nie podnosić samochodu z dźwignią skrzyni biegów w położeniu „N" (neutralnym). W przeciwnym razie może dojść do wypadku w wyniku utraty stabilności podnośnika.**

⚠ PRZESTROGA

Bezpośrednio po przerwaniu jazdy tarcze kół, nakrętki mocujące koła oraz okolice hamulców mogą być bardzo gorące. Ich dotknięcie może grozić oparzeniem. Nie należy dotykać tych miejsc bezpośrednio po zatrzymaniu samochodu.

4) Wykręcić śruby i zdjąć koło.

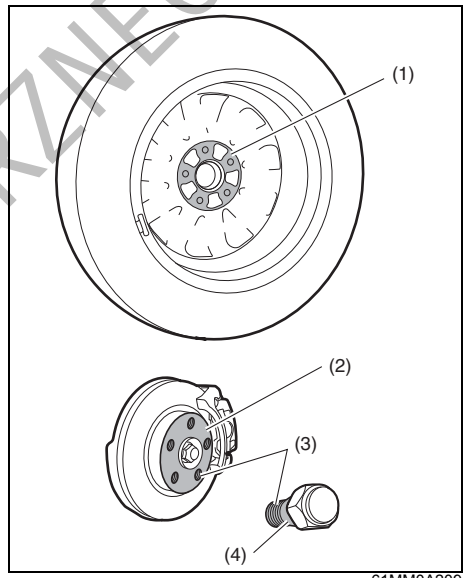

61MM0A209

5) Przed założeniem nowego koła należy przy użyciu czystej ściereczki usunąć wszelkie zabrudzenia i błoto z powierzchni koła (1), piasty (2), gwintów (3) oraz śrub (4). Przy czyszczeniu piasty zachować ostrożność, ponieważ może być po jeździe rozgrzana.
6) Założyć nowe koło oraz wkręcić śruby mocujące, kierując je stroną stożkową do koła. Dokręcić każdą z nich mocno dłonią, aż koło osiądzie dokładnie na piaście.

DO UŻYTKU WEWNĘTRZNEGO

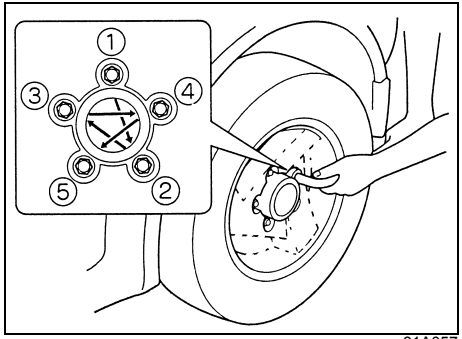

81A057

Moment dokręcenia śrub mocujących koło: 100 Nm (10,2 kGm)

7) Obniżyć podnośnik i w kolejności „na krzyż" mocno dociągnąć śruby, jak pokazano na rysunku.

⚠ OSTRZEŻENIE

Należy stosować wyłącznie oryginalne śruby mocujące koło i po zmianie koła jak najszybciej dokręcić je zalecanym momentem. Nieprawidłowe lub dociągnięte nieodpowiednim momentem śruby mogą samoistnie poluzować się lub całkowicie odkręcić, co grozi wypadkiem. W przypadku nie dysponowania kluczem dynamometrycznym należy zlecić dokręcenie śrub autoryzowanej stacji obsługi Suzuki lub specjalistycznemu warsztatowi.

PRZYKŁAD

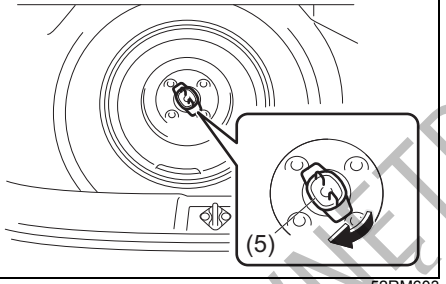

52RM603

8) Umieścić koło w bagażniku na miejscu zapasowego, postępując w kolejności odwrotnej niż przy jego wyjmowaniu, a następnie wkręcić śrubę mocującą (5), obracając ją w kierunku zgodnym z ruchem wskazówek zegara, jak pokazano na powyższej ilustracji.

UWAGA

Koło umieszczone na miejscu zapasowego powinno być dokładnie przytwierdzone do podłogi. Nieumocowane koło może hałasować podczas jazdy i może uszkodzić pokrycia lakierowe nadwozia.

Pełnowymiarowa osłona tarczy koła (w niektórych wersjach)

PRZYKŁAD

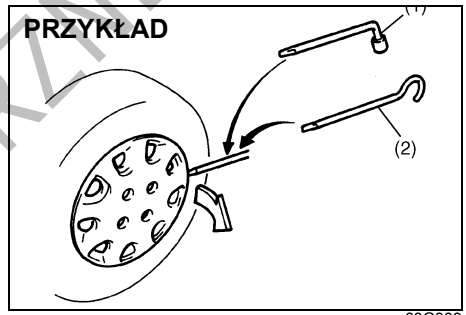

60G309

(1) lub (2): narzędzie z płaską końcówką

Spośród stanowiących wyposażenie tego samochodu dwóch narzędzi – klucza do kół i korby podnośnika – jedno z nich ma płaską końcówkę.
Do zdjęcia osłony tarczy koła użyć narzędzia z płaską końcówką, jak pokazano na ilustracji powyżej.

PRZYKŁAD

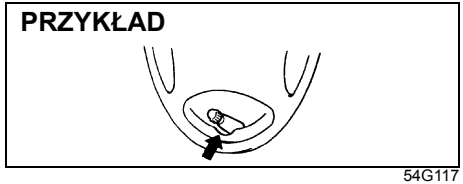
54G117

Podczas mocowania osłony należy ją tak ustawić, aby nie zakrywała zaworu powietrza, ani nie kolidowała z nim.

DO UŻYTKU WEWNĘTRZNEGO

Zestaw naprawczy do ogumienia (w niektórych wersjach)

Zestaw naprawczy do ogumienia znajduje się w bagażniku.
Opis pod hasłem „W bagażniku” w rozdziale „ILUSTROWANY SPIS TREŚCI”.

⚠ OSTRZEŻENIE

Nieprzestrzeganie podanych w tym rozdziale wskazówek dotyczących używania zestawu naprawczego do ogumienia stwarza potencjalne ryzyko utraty kontroli nad pojazdem i doprowadzenia do wypadku.
Należy uważnie zapoznać się z zamieszczonymi dalej instrukcjami.

WAŻNE
W wyszczególnionych poniżej przypadkach zestaw naprawczy do ogumienia nie ma zastosowania. W takiej sytuacji należy zwrócić się do autoryzowanej stacji obsługi SUZUKI, specjalistycznego warsztatu lub wezwać pomoc drogową.

- **Przecięcia lub przebicia bieżnika o wielkości ponad 4 mm.**
- **Przecięcia ścian bocznych opony.**
- **Uszkodzenia opony wynikłe na skutek jazdy ze znacznie obniżonym ciśnieniem wewnętrznym.**
- **Zsunięcie się brzegu opony z obręczy.**
- **Uszkodzenie obręczy.**

Przy użyciu zestawu naprawczego do ogumienia można uszczelniać drobne przebicia części bieżnikowej opony, spowodowane np. wbitym gwoździem bądź wkrętem.
Podczas tego typu tymczasowej naprawy nie należy wyciągać wbitego przedmiotu z opony.

Elementy zestawu naprawczego

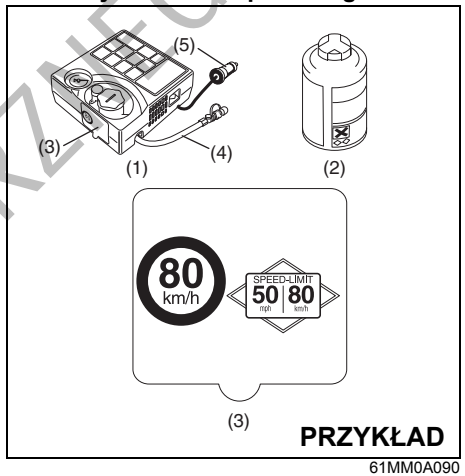

61MM0A090

(1) Sprężarka
(2) Pojemnik ze środkiem uszczelniającym
(3) Naklejka przypominająca o ograniczeniu prędkości (ze sprężarką)
(4) Przewód sprężonego powietrza
(5) Wtyczka przewodu zasilania elektrycznego

DO UŻYTKU WEWNĘTRZNEGO

⚠ OSTRZEŻENIE

W przypadku połknięcia środek uszczelniający do opon jest szkodliwy dla zdrowia. Jest on również niebezpieczny w kontakcie ze skórą lub gdy dostanie się do oczu. W razie połknięcia nie należy wywoływać wymiotów, przyjąć obfitą ilość wody (gdy to możliwe, z zawiesiną węgla leczniczego) i natychmiast skontaktować się z lekarzem. W razie dostania się środka uszczelniającego do oczu należy je przemyć wodą i zwrócić się o pomoc medyczną. Po kontakcie ze środkiem uszczelniającym do opon należy dokładnie umyć dłonie. Substancja ta może być trująca dla zwierząt. Należy ją zabezpieczyć przed dostępem dzieci i zwierząt domowych.

UWAGA

Środek uszczelniający do opon należy wymienić na nowy przed upływem terminu jego ważności, podanego na etykiecie pojemnika. Nowy środek uszczelniający można nabyć w autoryzowanej stacji obsługi SUZUKI lub specjalistycznym warsztacie.

Wyjmowanie zestawu naprawczego do ogumienia

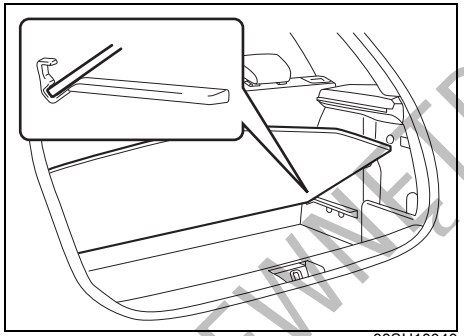

83SH10040

1) Płytę podłogi bagażnika można ustawić w pozycji podniesionej, jak pokazano na ilustracji.

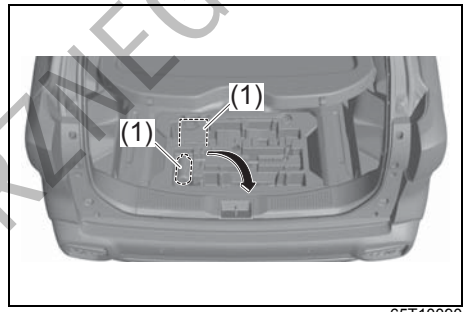

65T10090

2) Wyjąć zestaw naprawczy do ogumienia (1) z bagażnika.

DO UŻYTKU WEWNĘTRZNEGO

Sposób wykonania tymczasowej naprawy przebitej opony

1) Ustawić samochód w miejscu o poziomym i twardym podłożu. Uruchomić z pełną siłą hamulec postojowy i ustawić dźwignię skrzyni biegów w położeniu „P" (automatyczna skrzynia biegów) lub „R" (mechaniczna skrzynia biegów).
   Włączyć światła awaryjne, jeśli w pobliżu jest ruch drogowy.
   Podłożyć kliny przed i za kołem skośnie przeciwległym do podnoszonego.
2) Wyjąć pojemnik ze środkiem uszczelniającym i sprężarkę.
3) Zdjąć osłonę odpowiedniego gniazda na górnej powierzchni sprężarki i wkręcić w nie pojemnik ze środkiem uszczelniającym.
4) Odkręcić kapturek ochronny z zaworu opony.
5) Połączyć końcówkę przewodu sprężarki z zaworem opony.
6) Włożyć wtyczkę przewodu zasilania sprężarki do gniazda elektrycznego w samochodzie. W przypadku mechanicznej skrzyni biegów przestawić jej dźwignię z położenia „R" (biegu wstecznego) w położenie „N" (neutralne). Uruchomić silnik lub hybrydowy zespół napędowy. Włączyć sprężarkę. Napełnić oponę powietrzem do wymaganego ciśnienia.

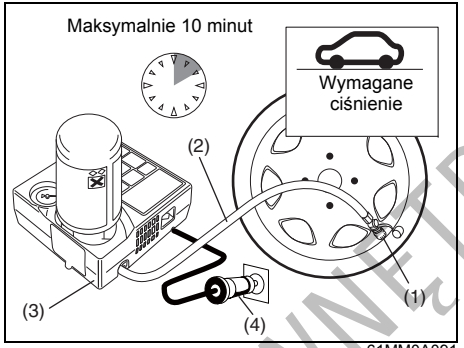

(1) Zawór opony
(2) Przewód sprężonego powietrza
(3) Sprężarka
(4) Wtyczka przewodu zasilania elektrycznego

UWAGA

Sprężarka nie powinna pracować dłużej niż 10 minut, inaczej może ulec przegrzaniu.

Jeżeli w ciągu 5 minut nie daje się uzyskać właściwego ciśnienia w oponie, należy przetoczyć samochód kilka metrów do przodu i do tyłu, rozprowadzając środek uszczelniający we wnętrzu opony. Następnie ponownie napompować oponę.

Jeżeli nadal nie można uzyskać właściwego ciśnienia w oponie, może to świadczyć o jej poważniejszym uszkodzeniu. W takim przypadku nie jest możliwe jej uszczelnienie przy użyciu zestawu naprawczego. Należy zwrócić się do autoryzowanej stacji obsługi SUZUKI, specjalistycznego warsztatu lub wezwać pomoc drogową.

INFORMACJA:
W przypadku doprowadzenia do zbyt wysokiego ciśnienia w oponie należy je obniżyć, luzując nakrętkę przewodu sprężonego powietrza.

7) Umieszczoną na sprężarce naklejkę, przypominającą o ograniczeniu prędkości, umieścić w polu widzenia kierowcy.
8) Niezwłocznie po doprowadzeniu ciśnienia w oponie do prawidłowej wartości wykonać krótką jazdę. Należy jechać ostrożnie i nie przekraczać prędkości 80 km/h.
9) Zachowując ostrożność podjechać do najbliższej autoryzowanej stacji obsługi SUZUKI, specjalistycznego warsztatu lub warsztatu naprawczego ogumienia.

⚠ OSTRZEŻENIE

Nie umieszczać naklejki przypominającej o ograniczeniu prędkości na pokryciu tapicerskim poduszki powietrznej. Nie powinna ona także zasłaniać żadnej lampki ostrzegawczej ani prędkościomierza.

DO UŻYTKU WEWNĘTRZNEGO

10)Po 10 km jazdy sprawdzić przy użyciu sprężarki ciśnienie w oponie. Jeżeli wartość ciśnienia przekracza 220 kPa (2,2 bara), naprawa została zakończona pomyślnie. Jeżeli zmierzone ciśnienie jest niższe od prawidłowego, należy powtórnie doprowadzić je do prawidłowej wartości. Natomiast gdy wartość ciśnienia jest niższa niż 130 kPa (1,3 bara), naprawa nie powiodła się. Należy przerwać jazdę i zwrócić się do autoryzowanej stacji obsługi SUZUKI, specjalistycznego warsztatu lub wezwać pomoc drogową.

⚠ OSTRZEŻENIE

Należy bezwzględnie po 10 km jazdy sprawdzić ciśnienie w oponie, aby uzyskać pewność, że naprawa się powiodła.

UWAGA

Tymczasowo uszczelnioną oponę należy wymienić na nową w najbliższej autoryzowanej stacji obsługi SUZUKI lub specjalistycznym warsztacie. Można skonsultować możliwość jej profesjonalnej naprawy w warsztacie naprawczym ogumienia.
Tarcza koła jest zdatna do ponownego użytku po dokładnym usunięciu ściereczką pozostałości środka uszczelniającego, aby nie doszło do korozji, natomiast zawór opony wraz z czujnikiem ciśnienia wymagają wymiany na nowe.
Zużyty pojemnik ze środkiem uszczelniającym należy przekazać autoryzowanej stacji obsługi SUZUKI, specjalistycznemu warsztatowi lub w zgodny z przepisami sposób poddać utylizacji.
Zużyty pojemnik ze środkiem uszczelniającym należy zastąpić nowym, dostępnym w autoryzowanej stacji obsługi SUZUKI lub specjalistycznym warsztacie.

Wykorzystanie sprężarki z zestawu naprawczego do uzupełniania ciśnienia w ogumieniu

1) Ustawić samochód w miejscu o poziomym i twardym podłożu. Uruchomić z pełną siłą hamulec postojowy i ustawić dźwignię skrzyni biegów w położeniu „P” (automatyczna skrzynia biegów) lub „R” (mechaniczna skrzynia biegów).
2) Wyjąć sprężarkę.
3) Odkręcić kapturek ochronny z zaworu opony.
4) Wkręcić końcówkę przewodu sprężarki na zawór opony.
5) Włożyć wtyczkę przewodu zasilania sprężarki do gniazda elektrycznego w samochodzie. Uruchomić silnik lub hybrydowy zespół napędowy. Włączyć sprężarkę. Napełnić oponę powietrzem do wymaganego ciśnienia.

UWAGA

Sprężarka nie powinna pracować dłużej niż 10 minut, inaczej może ulec przegrzaniu.

DO UŻYTKU WEWNĘTRZNEGO

Uruchamianie silnika z obcego źródła prądu

⚠ OSTRZEŻENIE

- **Nie należy próbować uruchamiać silnika z obcego źródła prądu, gdy akumulator wygląda na zamarznięty. Akumulatory w tym stanie mogą podczas próby rozruchu eksplodować lub pęknąć.**
- **Podłączając przewody z obcego źródła należy uważać, aby ręce oraz przewody były z dala od kół pasowych, pasków napędowych i wentylatorów.**
- **Akumulatory wytwarzają palny gaz – wodór. Nie należy dopuszczać do występowania płomienia lub iskier w pobliżu akumulatora, gdyż grozi to wybuchem. Pracując w pobliżu akumulatora nie należy palić.**
- **Jeśli akumulator dostarczający prądu do rozruchu jest zabudowany w innym samochodzie, oba pojazdy nie mogą się stykać.**
- **Jeśli akumulator systematycznie i bez wyraźnego powodu ulega rozładowaniu, należy dokonać kontroli pojazdu w autoryzowanej stacji obsługi SUZUKI lub specjalistycznym warsztacie.**

>>

⚠ OSTRZEŻENIE

cd.

- **W celu uniknięcia ryzyka odniesienia obrażeń ciała oraz uszkodzenia samochodu lub akumulatora, należy dokładnie i we właściwej kolejności wykonać czynności opisanej poniżej procedury rozruchu silnika z obcego źródła prądu.**
  W razie wątpliwości należy zwrócić się do specjalistycznej pomocy drogowej.

UWAGA

Samochód ten nie powinien być uruchamiany przez pchanie lub holowanie. Taka metoda rozruchu silnika może spowodować trwałe uszkodzenie reaktora katalitycznego w układzie wydechowym. Pojazdy z częściowo lub całkowicie rozładowanym akumulatorem należy uruchamiać z zewnętrznego źródła prądu.

Podczas rozruchu silnika z obcego źródła prądu należy przestrzegać następującej procedury postępowania:

1) Do rozruchu tego pojazdu należy używać wyłącznie akumulatorów o napięciu 12 V. Umieścić sprawny akumulator 12 V tak blisko pojazdu, aby przewody rozruchowe sięgnęły obu akumulatorów. Jeśli używa się akumulatora zabudowanego w innym samochodzie, POJAZDY NIE MOGĄ SIĘ STYKAĆ. W obu pojazdach należy uruchomić z pełną siłą hamulce postojowe.
2) Wyłączyć wszystkie odbiorniki prądu elektrycznego, z wyjątkiem osprzętu niezbędnego ze względów bezpieczeństwa (np. świateł pozycyjnych lub awaryjnych).

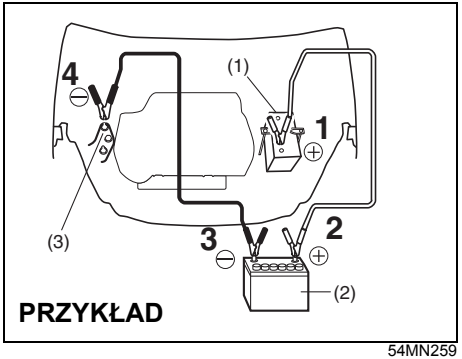

PRZYKŁAD

54MN259

DO UŻYTKU WEWNĘTRZNEGO

3) Podłączyć przewody rozruchowe w następujący sposób:
   1. Jeden koniec pierwszego przewodu podłączyć do bieguna dodatniego (+) rozładowanego akumulatora (1).
   2. Drugi koniec tego przewodu podłączyć do bieguna dodatniego (+) akumulatora wspomagającego (2).
   3. Jeden koniec drugiego przewodu podłączyć do bieguna ujemnego (–) akumulatora wspomagającego (2).
   4. Wolny zacisk przewodu podłączyć do niemalowanego, masywnego elementu metalowego (np. do wspornika mocowania silnika (3)) silnika pojazdu z rozładowanym akumulatorem (1).

⚠ OSTRZEŻENIE

Nigdy nie należy podłączać przewodu rozruchowego bezpośrednio do bieguna ujemnego (–) rozładowanego akumulatora, ponieważ grozi to jego eksplozją.

⚠ PRZESTROGA

Połączenie przewodu rozruchowego ze wspornikiem mocowania silnika powinno być dostatecznie pewne. W razie odpadnięcia przewodu na skutek drgań przy uruchamianiu silnika lub hybrydowego zespołu napędowego, może dojść do jego zakleszczenia przez paski napędowe osprzętu.

4) Jeżeli akumulator wspomagający jest zabudowany w innym pojeździe, jego silnik należy uruchomić. Utrzymywać umiarkowaną prędkością obrotową tego silnika.
5) Uruchomić silnik lub hybrydowy zespół napędowy pojazdu z rozładowanym akumulatorem.
6) Zdemontować przewody w kolejności odwrotnej do ich podłączania.

Rozładowanie akumulatora

Poniższe objawy świadczą o rozładowaniu akumulatora kwasowo-ołowiowego.

- Przy próbie uruchomienia silnika lub hybrydowego zespołu napędowego nie działa rozrusznik. Rozrusznik zbyt wolno obraca wał korbowy silnika.
- Przednie światła są przygaszone lub bardzo słabo działa sygnał dźwiękowy.

DO UŻYTKU WEWNĘTRZNEGO

Przebicie opony podczas jazdy

Mocno trzymając kierownicę ostrożnie uruchomić hamulce, zredukować prędkość i zatrzymać samochód w bezpiecznym miejscu.

Problem z silnikiem: nie działa rozrusznik

1) Obrócić wyłącznik zapłonu w położenie „START" lub przyciskiem rozruchu wybrać stan „START" przy włączonych światłach mijania, sprawdzając w ten sposób stan akumulatora. Jeśli światła mocno przygasają lub gasną całkowicie zazwyczaj oznacza to, że akumulator jest rozładowany lub brak jest przewodzenia na jego zaciskach. W zależności od przyczyny należy podładować akumulator lub poprawić mocowanie zacisków.
2) Jeśli światła nie przygasają, należy sprawdzić bezpieczniki. Jeżeli przyczyna niedziałania rozrusznika nie jest oczywista, może to oznaczać poważniejszą usterkę układu elektrycznego. Pojazd powinna sprawdzić autoryzowana stacja obsługi SUZUKI lub specjalistyczny warsztat.

Problem z silnikiem: nie daje się uruchomić

(Wersja bez elektronicznego kluczyka)
Gdy silnik jest zalany paliwem, jego rozruch może być utrudniony. W takim przypadku należy wcisnąć do oporu pedał przyspieszania i utrzymując w tym położeniu jednocześnie włączyć rozrusznik.
- Nie należy włączać jednorazowo rozrusznika na okres dłuższy niż 12 sekund.

(Wersja z elektronicznym kluczykiem)
Gdy silnik jest zalany paliwem, jego rozruch może być utrudniony. W takim przypadku należy wcisnąć do oporu pedał przyspieszania i utrzymując w tym położeniu jednocześnie włączyć rozrusznik.
- Nie należy włączać jednorazowo rozrusznika na okres dłuższy niż 12 sekund.

INFORMACJA:
Gdy silnik nie zostanie uruchomiony, po upływie określonego czasu rozrusznik samoczynnie przerywa działanie. Po samoczynnym przerwaniu pracy rozrusznika lub w przypadku nieprawidłowości w układzie rozruchowym, uruchomienie rozrusznika wymaga przytrzymywania wciśniętego przycisku rozruchu.

DO UŻYTKU WEWNĘTRZNEGO

Problem z silnikiem: przegrzanie

Silnik może się chwilowo przegrzewać w trudnych warunkach jazdy. Jeśli podczas jazdy wskaźnik temperatury płynu chłodzącego wskazuje na przegrzewanie się silnika, należy:

1) Wyłączyć klimatyzację, jeżeli była włączona.
2) Zjechać w bezpieczne miejsce i zatrzymać samochód.
3) Pozostawić przez kilka minut silnik pracujący na biegu jałowym, aż wskazówka temperatury silnika powróci w normalny zakres, pomiędzy „H" i „C".

⚠ OSTRZEŻENIE

W razie dostrzeżenia lub usłyszenia objawów wyrzucania pary, należy zatrzymać pojazd w bezpiecznym miejscu i niezwłocznie wyłączyć silnik, pozwalając mu ostygnąć. Nie należy otwierać pokrywy komory silnikowej dopóki wydobywa się para. Gdy objawy wyrzucania pary znikną, można otworzyć pokrywę komory silnikowej i sprawdzić, czy płyn nadal wrze. Jeśli tak, należy odczekać z podjęciem dalszych działań, aż wrzenie ustanie.

Jeżeli wskaźnik temperatury nie powraca do normalnego zakresu, należy:

1) Wyłączyć silnik i sprawdzić naciąg oraz stan paska napędowego pompy cieczy w układzie chłodzenia silnika, stan kół pasowych oraz sprawdzić, czy nie występuje poślizg paska napędowego. W razie wykrycia nieprawidłowości, usunąć ją.
2) Sprawdzić poziom płynu chłodzącego w zbiorniku wyrównawczym. W razie stwierdzenia, że jest on poniżej kreski „LOW", sprawdzić, czy nie ma wycieku z chłodnicy, pompy lub przewodów łączących. W przypadku zauważenia wycieków, które mogłyby być przyczyną przegrzewania silnika, nie należy go uruchamiać zanim usterki nie zostaną usunięte.
3) Jeśli ślady wycieków nie zostaną znalezione, ostrożnie dolać płynu chłodzącego do zbiornika wyrównawczego i w razie potrzeby do chłodnicy. (Patrz: „Płyn w układzie chłodzenia silnika" w rozdziale „PRZEGLĄDY I OBSŁUGA OKRESOWA").

INFORMACJA:
W razie wątpliwości, jak postąpić w sytuacji przegrzania się silnika, skontaktować się z autoryzowaną stacją obsługi SUZUKI lub specjalistycznym warsztatem.

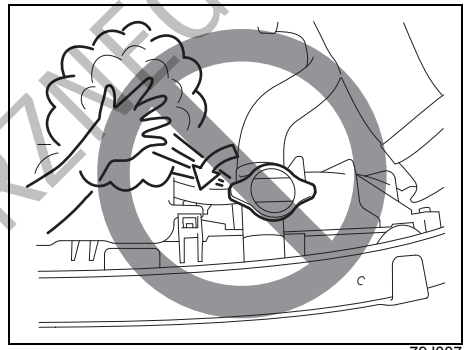

79J007

⚠ OSTRZEŻENIE

- **Gdy temperatura płynu w układzie chłodzenia silnika jest wysoka, zdejmowanie zakrętki chłodnicy (lub zbiornika wyrównawczo-odgazowującego) jest niebezpieczne, ponieważ pod wpływem wysokiego ciśnienia może zostać wypchnięty parzący płyn i para. Przed zdjęciem zakrętki należy odczekać, aż temperatura płynu się obniży.**
- **Gdy silnik pracuje, należy ręce, ubranie, narzędzia itp. trzymać z dala od wentylatora chłodnicy i wentylatora w układzie klimatyzacji (w niektórych wersjach). Urządzenia te mogą niespodziewanie zacząć pracować.**

DO UŻYTKU WEWNĘTRZNEGO

KONSERWACJA SAMOCHODU

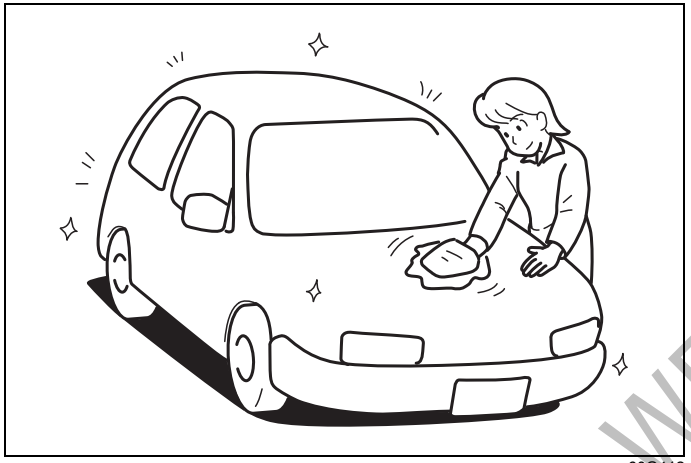

60G412

Zapobieganie korozji 11-1
Konserwacja zewnętrznych powierzchni nadwozia 11-2
Czyszczenie wnętrza 11-6

DO UŻYTKU WEWNĘTRZNEGO

Zapobieganie korozji

Bardzo ważne jest zwracanie szczególnej uwagi na zabezpieczenie pojazdu przed korozją. Poniżej podane są wskazówki, jak należy dbać o samochód, aby zapobiec jego korodowaniu. Prosimy zapoznać się z nimi i ściśle ich przestrzegać.

Ważne informacje o korozji

Najczęstsze przyczyny korozji

1) Gromadzenie się soli, kurzu, wilgoci lub środków chemicznych w trudno dostępnych przestrzeniach podwozia.
2) Odpryski, zadrapania i inne uszkodzenia powlekanych lub lakierowanych powierzchni metalowych będące wynikiem drobnych stłuczek lub uderzeń kamyków i żwiru.

Warunki zewnętrzne przyspieszające proces korozji

1) Sól rozsypywana na drogach, związki chemiczne ograniczające pylenie nawierzchni, powietrze nadmorskie oraz zanieczyszczenia przemysłowe przyspieszają proces korozji metali.
2) Wysoka wilgotność powietrza przyspiesza korozję, zwłaszcza gdy temperatura jest niewiele powyżej 0°C.
3) Utrzymująca się przez dłuższy czas wilgoć w niektórych przestrzeniach pojazdu może powodować korozję, nawet gdy inne części pozostają całkowicie suche.
4) Wysoka temperatura przyspiesza proces korozji tych części pojazdu, które nie mają zapewnionego dobrego dostępu powietrza, umożliwiającego ich szybkie osuszanie.

Powyższe informacje ilustrują konieczność utrzymywania pojazdu (a zwłaszcza podwozia) w możliwie suchym i czystym stanie. Podobnie ważna jest bezzwłoczna naprawa wszelkich uszkodzeń powłok lakierowych i pokryć ochronnych.

Sposoby unikania korozji

Częste mycie samochodu

Najlepszym sposobem konserwacji powłok zewnętrznych samochodu, pomocnym w walce z korozją, jest utrzymywanie ich w czystości poprzez częste mycie.
Pojazd należy umyć przynajmniej raz w czasie zimy i raz bezpośrednio po zimie. Samochód, a zwłaszcza podwozie, powinien być utrzymywany możliwie czysty i suchy.
Jeśli samochód często jeździ po drogach posypanych solą, powinien on być w czasie zimy myty przynajmniej raz w miesiącu. Jeśli pojazd jest eksploatowany blisko wybrzeża morskiego, powinien być myty przynajmniej raz w miesiącu przez cały rok.

Wskazówki dotyczące mycia pojazdu można znaleźć pod hasłem „Mycie i czyszczenie samochodu".

Usuwanie zabrudzeń

Obce substancje, takie jak sole, chemikalia, smoła lub asfalt, żywice, ptasie odchody oraz odpady przemysłowe, w przypadku pozostawania na lakierowanych powierzchniach mogą je uszkodzić. Tego rodzaju substancje należy jak najszybciej usuwać. Gdy są one trudne do usunięcia i zachodzi konieczność dodatkowego użycia zmywacza, należy upewnić się, czy nie jest on szkodliwy dla powierzchni lakierowanych i jest przeznaczony do zamierzonego celu. Używając specjalnych zmywaczy należy przestrzegać instrukcji producenta.

Naprawianie uszkodzeń powłok lakierowych

Należy regularnie kontrolować stan pokryć lakierowych. W razie stwierdzenia jakichkolwiek odprysków lub zadrapań lakieru, należy je niezwłocznie zamalowywać, aby uniemożliwić powstanie ogniska korozji. Jeśli odprysk lub zadrapanie sięga gołego metalu, naprawę należy powierzyć warsztatowi wyspecjalizowanemu w naprawach blacharskich.

Utrzymywanie w czystości kabiny i bagażnika

Wilgoć, kurz lub błoto mogą się gromadzić pod wykładziną podłogową, powodując korozję. Należy od czasu do czasu zaglądać pod wykładzinę, sprawdzając czy jest tam sucho i czysto. Gdy pojazd jest używany do jazdy terenowej lub przy złej

DO UŻYTKU WEWNĘTRZNEGO

pogodzie, kontroli takiej należy dokonywać częściej.
Niektóre przewożone ładunki, takie jak chemikalia, nawozy, rozpuszczalniki, sole itp. są z samej swej natury silnie korozyjne. Wyroby takie powinny być przewożone w szczelnych pojemnikach. W razie ich wycieku lub rozlania, należy poplamione miejsce natychmiast oczyścić i osuszyć.

Przetrzymywanie samochodu w suchym i dobrze wentylowanym miejscu
Nie należy parkować samochodu w podmokłym, źle przewietrzanym miejscu. Jeśli samochód jest często myty w garażu lub często wjeżdża do garażu mokry, pomieszczenie może ulec zawilgoceniu. Wysoka wilgotność utrzymująca się w garażu może wywołać lub przyspieszyć procesy korozji. Przy słabej wentylacji, nawet w ogrzewanym garażu pojazd koroduje szybciej.

⚠ OSTRZEŻENIE

Nie należy nakładać dodatkowych powłok ochronnych ani pokryć antykorozyjnych na lub wokół elementów układu wydechowego, takich jak katalizator, rura wydechowa itp. Jeśli pokrycie takie zostanie przegrzane, może to stać się przyczyną pożaru.

Konserwacja zewnętrznych powierzchni nadwozia

Dbałość o powłoki lakierowe

Utrzymanie nienagannego wyglądu samochodu przez długie lata wymaga codziennej dbałości o jego nadwozie.

- Zalecane jest przechowywanie samochodu w pomieszczeniu zadaszonym i z dobrą wentylacją.
- Opisane poniżej warunki mogą powodować korozję lub odbarwienia powłok lakierowych. Samochód należy wtedy jak najszybciej umyć.
  – Jazda w pobliżu wybrzeży morskich lub po drogach posypywanych środkami przeciwoblodzeniowymi (szczególną uwagę zwrócić na umycie podwozia i okolic wnęk kół)
  – Przywieranie do polakierowanych miejsc ptasich odchodów, martwych owadów, soków roślinnych, pyłu żelaznego, sadzy, osadów dymnych, smoły itp., bądź gdy samochód był narażony na opady kwaśnego deszczu
  – Kurz lub błoto na nadwoziu samochodu
- Raz na miesiąc lub gdy ulegną obniżeniu własności hydrofobowe powłok lakierowych należy nawoskować nadwozie. Przestrzegać instrukcji dołączonych do preparatu woskującego (produkt dostępny w handlu).

INFORMACJA:
Nie woskować niepolakierowanych elementów z tworzywa sztucznego. Groziłoby to zblaknięciem lub utratą jednolitego wyglądu ich powierzchni.

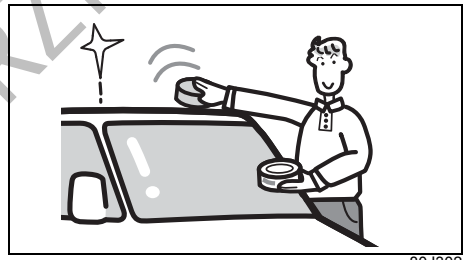

80J302

- Odpryski powłok lakierowych spowodowane uderzeniami kamyków, zarysowaniami itp. mogą prowadzić do korozji. Należy niezwłocznie naprawiać takie miejsca.

UWAGA

- **Naprawy uszkodzeń powłok lakierowych należy powierzać autoryzowanej stacji obsługi SUZUKI lub specjalistycznemu warsztatowi. Użycie nieodpowiednich materiałów naprawczych grozi uszkodzeniem powłok lakierowych.**
- **Utrzymywanie pojazdu w czystości jest bardzo ważne. Zaniedbanie utrzymywania samochodu w czystości może doprowadzić do odbarwień lakieru lub korozji elementów nadwozia.**

DO UŻYTKU WEWNĘTRZNEGO!

Mycie samochodu

⚠ OSTRZEŻENIE

- **Nigdy nie należy myć ani woskować pojazdu, gdy jego silnik lub hybrydowy zespół napędowy pracuje.**
- **Do czyszczenia podwozia i wnęk kół należy nałożyć rękawiczki i osłonić ramiona długimi rękawami, ponieważ występujące tam ostre krawędzie grożą skaleczeniem.**
- **Przed jazdą po umyciu pojazdu należy dokładnie wypróbować hamulce, aby upewnić się, że zachowały normalną skuteczność.**

⚠ PRZESTROGA

Jeżeli samochód wyposażony jest w czujnik deszczu sterujący pracą wycieraczek, należy dźwignię ich przełącznika ustawić w położeniu „OFF". Gdy dźwignia przełącznika wycieraczek pozostanie w położeniu „AUTO", wycieraczki mogą niespodziewanie zadziałać, co grozi spowodowaniem obrażeń, a ponadto ich uszkodzeniem.

Mycie ręczne

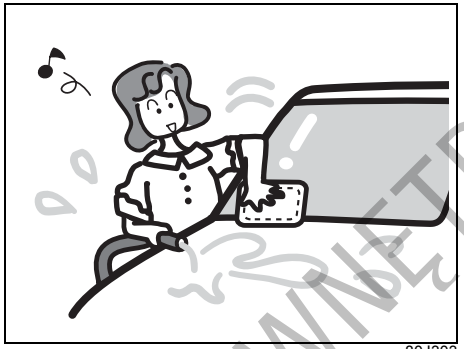

80J303

Przygotowując samochód do mycia należy go ustawić w miejscu jak najmniej nasłonecznionym, a następnie zastosować się do poniższych wskazówek:

1) Spłukać podwozie i wnęki kół wodą pod ciśnieniem, aby usunąć błoto i przywierające złogi. Użyć dużej ilości wody.

UWAGA

Uwagi dotyczące mycia samochodu:

- **Należy unikać kierowania strumienia pary lub gorącej wody o temperaturze ponad 80°C na części z tworzywa sztucznego.**
- **Nie używać wody pod wysokim ciśnieniem do mycia elementów w komorze silnikowej, ponieważ grozi to uszkodzeniem podzespołów jednostki napędowej.**

2) Spłukać nadwozie wodą w celu rozmiękczenia przywierającego brudu. Usunąć brud i błoto z powierzchni nadwozia bieżącą wodą. Można użyć miękkiej gąbki lub szczotki. Nie należy używać twardych materiałów, które mogą porysować lakier. Oprawy reflektorów i innych świateł mogą być wykonane z tworzywa sztucznego.

UWAGA

Nie należy próbować usuwać zabrudzeń z lakierowanych lub wykonanych z tworzywa elementów nadwozia bez użycia obfitej ilości wody, ponieważ grozi to uszkodzeniem ich powierzchni. Należy postępować w sposób opisany powyżej.

3) Przy użyciu gąbki lub miękkiej tkaniny umyć całe nadwozie łagodnym detergentem lub szamponem samochodowym. Gąbka lub tkanina powinna być często nasączana roztworem myjącym.

UWAGA

Używając dostępnych w handlu środków do mycia nadwozi należy przestrzegać środków ostrożności podanych przez producenta. Nie stosować silnych detergentów ani mydeł.

4) Gdy brud zostanie całkowicie usunięty, należy spłukać środek myjący bieżącą wodą.

DO UŻYTKU WEWNĘTRZNEGO

5) Wytrzeć nadwozie wilgotną irchą lub tkaniną i postawić samochód w cieniu do wyschnięcia.
6) Dokładnie sprawdzić, czy nie występują uszkodzenia powłok lakierowych. Jeśli są, należy je usunąć zgodnie z poniższą procedurą:
   1. Starannie oczyścić uszkodzone miejsca i pozostawić do wyschnięcia.
   2. Wymieszać lakier i zamalować miejsca uszkodzeń delikatnymi dotknięciami małego pędzelka.
   3. Zostawić naprawione miejsce do całkowitego wyschnięcia.

Mycie w myjni automatycznej

UWAGA

- **W przypadku korzystania z myjni automatycznej należy wcześniej sprawdzić, czy nie grozi to uszkodzeniem elementów nadwozia, takich jak antena. W razie wątpliwości skonsultować się z operatorem myjni.**
- **Jeżeli samochód wyposażony jest w spojler dachowy, nie należy korzystać z myjni automatycznej. Groziłoby to zakleszczeniem i uszkodzeniem spojlera.**

Mycie wysokociśnieniowe

UWAGA

Dyszę myjki wysokociśnieniowej należy trzymać w odpowiedniej odległości od nadwozia samochodu.
- **Zbytnie zbliżenie dyszy do elementów samochodu lub kierowanie jej w stronę otworów osłony chłodnicy, zderzaka itp. grozi uszkodzeniem poszycia nadwozia oraz podzespołów pojazdu.**
- **Kierowanie strumienia wysokociśnieniowego na szyby boczne, obramowania drzwi lub krawędzie okna dachowego (w niektórych wersjach) grozi wniknięciem wody do kabiny.**
- **Kierowanie strumienia wysokociśnieniowego na kamerę lub jej okolice grozi wniknięciem wody do jej wnętrza i w efekcie pożarem, awarią lub pojawieniem się skroplin na jej wewnętrznych elementach.**

Dbałość o szybę czołową

Ewentualne tłuste zabrudzenia na powierzchni szyby, których wycieraczki nie dają rady usunąć, należy zmyć ręcznie przy użyciu dostępnego w handlu preparatu do mycia szyb.

Dbałość o światła samochodu

Umyć klosze świateł i wytrzeć miękką szmatką.

UWAGA

- **Na powierzchnie kloszy świateł nie stosować środków zmywających zawierających organiczne rozpuszczalniki. Groziłoby to spękaniem powierzchni kloszy.**
  W razie omyłkowego użycia środka zawierającego organiczne rozpuszczalniki należy go dokładnie zmyć dużą ilością wody.
- **Nie czyścić kloszy świateł z użyciem preparatu woskowego lub zbyt twardej szczotki. Groziłoby to uszkodzeniem ich powierzchni lub utratą jej pierwotnych walorów.**

DO UŻYTKU WEWNĘTRZNEGO

Dbałość o kamery wizyjne

Umyć obiektyw kamery i wytrzeć miękką szmatką. Gdy obiektyw jest silnie zabrudzony, użyć łagodnego detergentu.

UWAGA

- **Użycie alkoholu, benzyny, rozcieńczalnika itp. do czyszczenia kamery grozi spowodowaniem odbarwień. Nie czyścić kamery z użyciem alkoholu, benzyny, rozcieńczalników itp.**
- **Powierzchnia obiektywu kamery pokryta jest twardą, odporną na zarysowania powłoką. Jednak użycie zbyt twardej szczotki do mycia samochodu może spowodować, że obraz z kamer 360° stanie się mniej wyraźny. Zachować ostrożność, aby nie uszkodzić obiektywów kamer.**
- **Dłuższy kontakt obudowy kamery z rozpuszczalnikiem organicznym grozi jej uszkodzeniem. Nie należy dopuszczać do kontaktu z nią rozpuszczalników organicznych, preparatów woskujących do nadwozi, środków odtłuszczających lub preparatów powlekających do szyb.**
- **Gwałtowne zmiany temperatury mogą spowodować uszkodzenie kamery. Nie narażać kamery na nagłe zmiany temperatury, np. przez polanie gorącą wodą w celu stopienia zmrożonego śniegu.**

Konserwacja kół z lekkiego stopu

INFORMACJA:

- *Do mycia tarcz kół ze stopu aluminium nie należy stosować kwasowych ani alkalicznych detergentów oraz zmywaczy z rozpuszczalnikami ropopochodnymi. Tego typu środki pozostawią trwałe plamy, odbarwienia lub wżery na wykończonej powierzchni, a także mogą spowodować uszkodzenie centralnych osłon ozdobnych.*
- *Nie używać szczotek o twardym włosiu ani środków myjących zawierających domieszki ścierne. Spowoduje to uszkodzenie powierzchni.*

DO UŻYTKU WEWNĘTRZNEGO

Woskowanie nadwozia

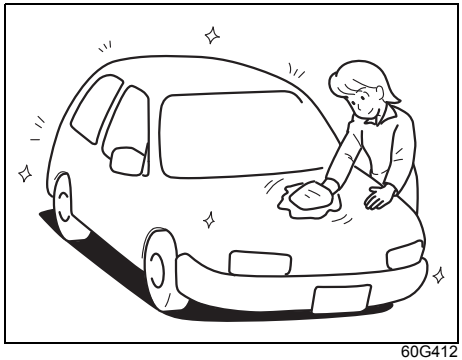

60G412

Po umyciu nadwozia zalecane jest jego woskowanie i polerowanie, poprawiające wygląd i dodatkowo konserwujące powłokę lakierową.

- Należy stosować jedynie dobrej jakości środki do woskowania i pasty polerskie.
- Przy stosowaniu wosków i past polerskich należy przestrzegać zaleceń podanych przez producenta.

Czyszczenie wnętrza

- Usunąć kurz, piach itp. przy użyciu odkurzacza i wytrzeć powierzchnie miękką szmatką zwilżoną zimną bądź letnią wodą. Pozostawienie brudnego wnętrza grozi powstaniem zarysowań.
- Wszelkie ślady cieczy, np. wycieki z odświeżaczy powietrza lub rozlane napoje, niezwłocznie usunąć przy użyciu ręcznika papierowego lub miękkiej ściereczki. Nieusunięte pozostałości rozlanych cieczy mogą powodować zaplamienia, odbarwienia lub spękania powierzchni.

⚠ OSTRZEŻENIE

- **Nie rozpylać jakichkolwiek cieczy we wnętrzu samochodu. Zawilgocenie elementów urządzenia nawigacyjnego lub radioodtwarzacza, przełączników, przewodów elektrycznych pod wykładziną podłogi lub innych urządzeń elektrycznych może doprowadzić do pożaru lub awarii oraz nieprawidłowego działania układu poduszek powietrznych. W razie rozlania wody lub innego płynu w kabinie należy jak najszybciej zlecić autoryzowanej stacji obsługi SUZUKI lub specjalistycznemu warsztatowi sprawdzenie samochodu.**

>>

⚠ OSTRZEŻENIE

cd.

- **W wersjach wyposażonych w układ hybrydowy SHVS, pod przednim fotelem umieszczony jest akumulator litowo-jonowy (w niektórych wersjach) oraz przetwornica napięcia (w niektórych wersjach). Nie można dopuścić do zamoczenia tych urządzeń. Może to spowodować ich uszkodzenie, pożar lub porażenie elektryczne.**
- **W wersji z hybrydowym zespołem napędowym, pod lewym przednim fotelem umieszczony jest akumulator litowo-jonowy, a pod podłogą komory bagażnika umieszczony jest zespół energetyczny (akumulator trakcyjny i przetwornica napięcia). Nie dopuszczać do zamoczenia tych urządzeń. W przeciwnym wypadku może dojść do pożaru, porażenia elektrycznego lub uszkodzeń.**

DO UŻYTKU WEWNĘTRZNEGO

UWAGA

- **Nie stosować środków chemicznych zawierających wyszczególnione poniżej składniki. Groziłoby to spowodowaniem zaplamień, odbarwień, deformacji, utraty własności mechanicznych itp.**
  - **– Rozpuszczalniki w rodzaju benzenu, benzyny, rozcieńczalników lub środków do usuwania naklejek**
  - **– Preparaty kwasowe lub alkaliczne**
  - **– Wybielacze lub barwniki**
- **Do czyszczenia okolic urządzeń klimatyzacyjnych oraz elektronicznych, w rodzaju radioodtwarzacza lub systemu multimedialnego, jak również ich przełączników, nie stosować preparatów z zawartością silikonu. Kontakt z silikonem grozi ich awarią.**
- **Nie należy na długi czas pozostawiać w samochodzie barwionych produktów skórzanych, futrzanych, winylowych itp. Groziłoby to spowodowaniem odbarwień lub deformacji elementów wyposażenia wnętrza.**

INFORMACJA:
W celu uniknięcia ryzyka rozlania ciekłej zawartości odświeżacza powietrza należy go umocować bądź zastąpić odświeżaczem z substancją czynną typu stałego.

Tapicerka z tworzywa

Przygotować roztwór mydła lub łagodnego detergentu w ciepłej wodzie. Nakładać na tapicerkę gąbką lub miękką szmatką i pozostawić na kilka minut, aby zmiękczyć brud.
Wytrzeć powierzchnię czystą, wilgotną ścierką, usuwając brud i środek czyszczący. Jeśli brud utrzymuje się na powierzchni, czynności powtórzyć.

Tapicerka z tkaniny

Luźne zabrudzenia usunąć odkurzaczem. Miejsca zaplamione przetrzeć czystą szmatką, zwilżoną roztworem delikatnego mydła. W celu usunięcia mydła, przetrzeć ponownie tkaniną nasączoną wodą. Powtarzać aż do usunięcia plamy. W przypadku bardziej opornych zabrudzeń można stosować dostępne w handlu środki czyszczące. W takim przypadku należy ściśle przestrzegać zaleceń producenta.

Tapicerka skórzana

Luźne zabrudzenia usunąć odkurzaczem. Przetrzeć zabrudzone miejsca czystą szmatką, zwilżoną roztworem delikatnego mydła. W celu usunięcia mydła przetrzeć ponownie tkaniną nasączoną wodą. Następnie wytrzeć do sucha czystą szmatką. Czynności te powtarzać aż do usunięcia plamy. Wobec bardziej opornych zabrudzeń można stosować dostępne w handlu preparaty do czyszczenia obić skórzanych, ściśle przestrzegając zaleceń ich producenta. Nie stosować środków na bazie rozpuszczalników ani zawierających substancje ścierne.

INFORMACJA:
- *Utrzymanie dobrego wyglądu skórzanej tapicerki wymaga jej czyszczenia co najmniej dwa razy w roku.*
- *W przypadku zamoczenia, skórzaną tapicerkę należy natychmiast wytrzeć do sucha ręcznikiem papierowym lub miękką tkaniną. Jeżeli woda nie zostanie wytarta, może spowodować stwardnienie i skurczenie się skóry.*
- *W słoneczne dni należy parkować samochód w cieniu lub używać osłon przeciwsłonecznych. Długotrwałe oddziaływanie promieni słonecznych może spowodować odbarwienie i skurczenie skórzanej tapicerki.*
- *Jak to jest powszechne w przypadku materiałów naturalnych, skóra wykazuje nierównomierną ziarnistość i drobne nie-*

DO UŻYTKU WEWNĘTRZNEGO

regularności. W żaden sposób nie wpływa to na jej własności.

Pasy bezpieczeństwa

Taśmy pasów bezpieczeństwa czyścić wodą z delikatnym mydłem. Nie używać środków wybielających ani barwiących. Mogą one osłabić tkaninę taśm.

Dywaniki podłogowe z tworzywa

Zwykłe zabrudzenia można usunąć z powierzchni tworzywa wodą z delikatnym mydłem. Aby ułatwić usunięcie brudu, użyć szczotki. Po wyszorowaniu brudu, dokładnie spłukać wykładzinę wodą i wysuszyć w cieniu.

Wykładzina dywanowa

Jak najdokładniej usunąć brud i ziemię za pomocą odkurzacza. Miejsca zaplamione przetrzeć czystą szmatką, zwilżoną roztworem delikatnego mydła. W celu usunięcia mydła, przetrzeć ponownie tkaninę nasączoną wodą. Czynności te powtarzać aż do usunięcia zabrudzeń. W przypadku bardziej trwałych plam można również użyć dostępnego w handlu środka do czyszczenia dywanów. Używając takiego środka należy przestrzegać instrukcji producenta.

Deska rozdzielcza i środkowa konsola

Luźne zabrudzenia usunąć odkurzaczem. Miejsca zaplamione przetrzeć czystą, dokładnie wyciśniętą wilgotną szmatką. Powtarzać aż do usunięcia plamy.

UWAGA

- **Do czyszczenia urządzeń elektrycznych, takich jak elementy sterujące układu klimatyzacji, radioodtwarzacza, systemu nawigacji oraz inne przełączniki, nie należy stosować preparatów chemicznych z zawartością silikonu. Groziłoby to ich uszkodzeniem.**
- **Płynne aromaty, napoje i soki mogą powodować odbarwienia, marszczenie się lub pękanie elementów i tkanin z tworzywa sztucznego. Ślady rozlania należy niezwłocznie wycierać do sucha ręcznikiem papierowym lub miękką szmatką.**
- **Nie należy pozostawiać na długi czas w samochodzie barwionych produktów skórzanych, futrzanych lub winylowych. Mogą powodować odbarwienia i inne uszkodzenia elementów wnętrza.**

Wewnętrzna powierzchnia szyby czołowej

Czyszcząc wewnętrzną powierzchnię szyby czołowej nie należy dopuszczać do kontaktu środka czyszczącego bądź zmywającego z obiektywem modułu detekcyjnego.

Wewnętrzna powierzchnia szyby w drzwiach bagażnika

INFORMACJA:
Szybę należy przecierać wzdłuż nadrukowanych przewodów antenowych lub grzewczych, posługując się miękką szmatką zwilżoną wodą i uważając, aby nie uszkodzić instalacji.

DO UŻYTKU WEWNĘTRZNEGO

NOTATKI

DO UŻYTKU WEWNĘTRZNEGO

DANE TECHNICZNE

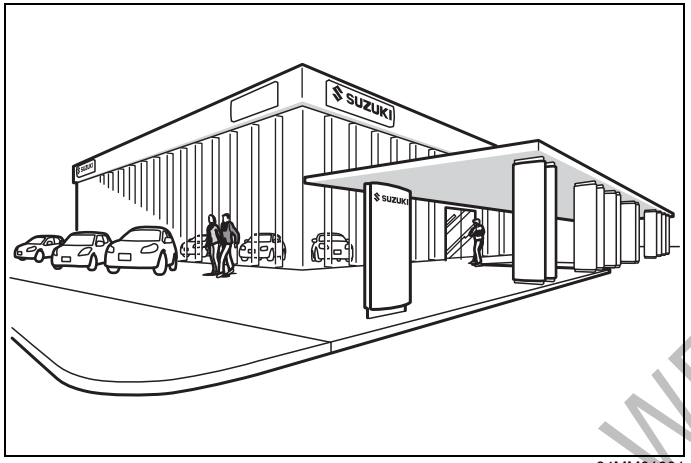

84MM01001

Identyfikacja pojazdu 12-1
Zalecenia dotyczące paliwa 12-2
Dane techniczne 12-3

DO UŻYTKU WEWNĘTRZNEGO

Numery identyfikacyjne

Numer identyfikacyjny pojazdu

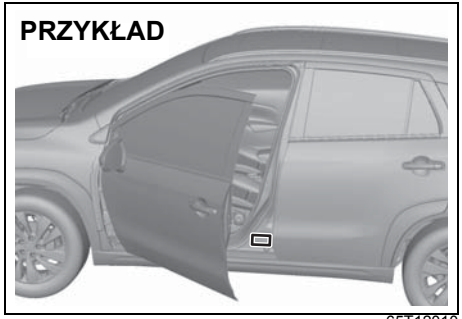

65T12010

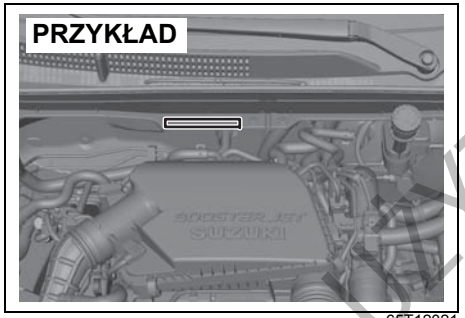

65T12021



65T12030

Numer identyfikacyjny pojazdu i/lub numer seryjny silnika służą do rejestracji pojazdu. Są one także używane przez stacje obsługi przy zamawianiu części zamiennych oraz przy odwoływaniu się do specjalnych informacji serwisowych. Przy każdorazowym zwracaniu się do autoryzowanej stacji obsługi SUZUKI lub specjalistycznego warsztatu należy identyfikować swój pojazd na podstawie tego numeru. Na wypadek trudności z jego odczytaniem, numer podwozia jest umieszczony także na tabliczce znamionowej.

Numer seryjny silnika

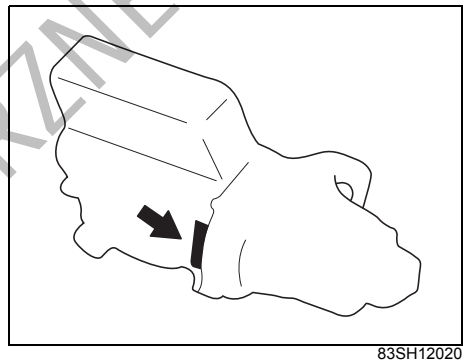

83SH12020

Numer seryjny silnika jest wybity na kadłubie silnika, w miejscu wskazanym na rysunku.

DO UŻYTKU WEWNĘTRZNEGO

Zalecenia dotyczące paliwa

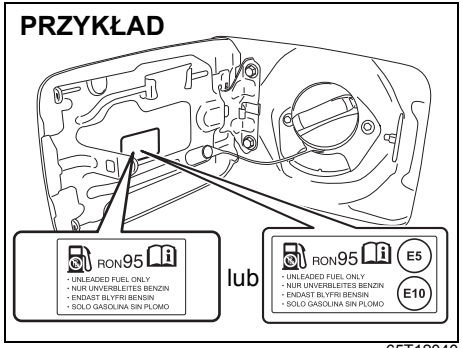

65T12040

W celu uniknięcia ryzyka uszkodzenia reaktora katalitycznego **należy** stosować benzynę bezołowiową o liczbie oktanowej RON co najmniej 91 (lub 95, jeśli tak jest podane na pokrywie wlewu paliwa), spełniającą wymogi normy europejskiej EN228. Nie stosować benzyny z dodatkami zawierającymi metale. Dodatkowo przypomina o tym informacja na naklejce umieszczonej przy wlewie paliwa: „UNLEADED FUEL ONLY", „NUR UNVERBLEITES BENZIN", „ENDAST BLYFRI BENSIN" lub „SOLO GASOLINA SIN PLOMO".

Mieszanki benzynowo-etanolowe
W niektórych regionach dostępne są mieszanki benzyny bezołowiowej i etanolu (alkoholu etylowego). Można używać tego rodzaju mieszanek pod warunkiem, że nie zawierają więcej niż 10% etanolu. Należy upewnić się, że mieszanka benzynowo-etanolowa ma liczbę oktanową nie niższą od zalecanej dla benzyny.

Należy stosować zalecane paliwa, odpowiadające poniższym oznaczeniom.

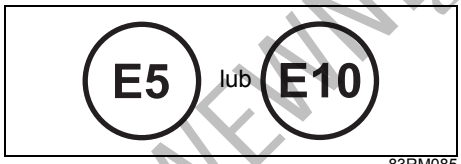

83RM085

INFORMACJA:
Jeżeli w przypadku stosowania mieszanek benzynowo-alkoholowych osiągi samochodu lub poziom zużycia paliwa okażą się niezadowalające, należy powrócić do benzyny bezołowiowej bez domieszki alkoholu.

Benzyna z dodatkiem MTBE (jeśli dozwolona przepisami)
Dopuszczalne jest stosowanie w tym samochodzie benzyny bezołowiowej z dodatkiem MTBE (eter tert-butylowo-metylowy) nieprzekraczającym 15%. Tego rodzaju dotlenione paliwo nie zawiera alkoholu.

UWAGA

W zbiorniku paliwa przewidziana jest przestrzeń powietrzna umożliwiająca przyrost objętości paliwa w wysokiej temperaturze. W przypadku, gdy napełnianie zbiornika będzie kontynuowane po automatycznym odcięciu paliwa przez dystrybutor lub po tzw. „odbiciu", przestrzeń powietrzna wypełniona zostanie paliwem. Wywołane wzrostem temperatury rozszerzenie się paliwa w tak napełnionym zbiorniku spowoduje wyciek. Aby zapobiec wyciekom paliwa, należy zaprzestać napełniania zbiornika po automatycznym odcięciu paliwa przez dystrybutor lub po tzw. „odbiciu" w przypadku dystrybutora niewyposażonego w automatyczne odcinanie paliwa.

UWAGA

Należy uważać, aby podczas napełniania zbiornika nie rozlać paliwa. Wszelkie ślady paliwa na nadwoziu samochodu należy natychmiast wytrzeć. Paliwa zawierające alkohol mogą spowodować uszkodzenie lakieru. Tego rodzaju uszkodzenia nie są objęte gwarancją.

DO UŻYTKU WEWNĘTRZNEGO

Dane techniczne

INFORMACJA:
Dane techniczne mogą ulec zmianie.

M/T: Mechaniczna skrzynia biegów
A/T: Automatyczna skrzynia biegów
AGS: Zautomatyzowana skrzynia biegów

2WD: Wersja z napędem na jedną oś jezdną
4WD: Wersja z napędem na dwie osie jezdne

POZYCJA: Wymiary	**JEDNOSTKI: mm**	
Długość całkowita		4300
Szerokość całkowita		1785
Wysokość całkowita		1590 – 1595
Rozstaw osi		2600
Rozstaw kół	przednich	1535
	tylnych	1505
Prześwit podwozia		180

DO UŻYTKU WEWNĘTRZNEGO

POZYCJA: Ciężary	JEDNOSTKI: kG		Wersja z silnikiem K14D i mechaniczną skrzynią biegów	Wersja z silnikiem K14D i automatyczną skrzynią biegów	Wersja z silnikiem K15C
Ciężar własny	M/T	2WD	1205 – 1235	–	–
		4WD	1285 – 1305	–	–
	A/T	2WD	–	1240 – 1260	–
		4WD	–	1310 – 1330	–
	AGS	2WD	–	–	1290 – 1310
		4WD	–	–	1360 – 1380
Dopuszczalny ciężar całkowity		2WD	1685	1710	1740
		4WD	1755	1780	1810
Dopuszczalny nacisk osi jezdnej		Przód	1040	1040	1040
		Tył	920	920	920

DO UŻYTKU WEWNĘTRZNEGO

POZYCJA: Silnik		
Typ	K14D	K15C
Liczba cylindrów	4	4
Średnica cylindra	73,0 mm	74,0 mm
Skok tłoka	82,0 mm	85,0 mm
Pojemność skokowa	1373 cm^3	1462 cm^3
Stopień sprężania	10,9 : 1	13,0 : 1

POZYCJA: Układ elektryczny		
Standardowa świeca zapłonowa	Wersja z silnikiem K14D	NGK ILZKR7N8S
	Wersja z silnikiem K15C	NGK ILZKR6Q11
Akumulator kwasowo-ołowiowy	Wersja z silnikiem K14D	Obszary o umiarkowanym klimacie: 12V 36Ah 300A(EN)
		Obszary o mroźnym klimacie: 12V 44Ah 350A(EN)
	Wersja z silnikiem K15C	12V 55Ah 500A(EN)
Akumulator litowo-jonowy	wersje z układem hybrydowym SHVS lub silnikiem K15C	Bezobsługowy*1
Akumulator trakcyjny	Wersja z silnikiem K15C	Bezobsługowy*1
Bezpieczniki	Opis w rozdziale „PRZEGLĄDY I OBSŁUGA OKRESOWA”.	

*1 Całkowicie rozładowanego akumulatora litowo-jonowego nie można już ponownie naładować. W przypadku konieczności wymiany lub złomowania akumulatora litowo-jonowego należy zwrócić się do autoryzowanej stacji obsługi SUZUKI lub specjalistycznego warsztatu.

DO UŻYKU WEWNĘTRZNEGO

POZYCJA: Oświetlenie			MOC	ŻARÓWKA
Reflektor	Reflektory diodowe*1		Diodowe	–
Światło przeciwmgielne przednie (w niektórych wersjach)	Oprócz wersji z silnikiem K15C		12V 19W	H16
	Wersje z silnikiem K15C*1		Diodowe	–
Przednie światła pozycyjne*1			Diodowe	–
Światła do jazdy dziennej*1			Diodowe	–
Kierunkowskaz		przedni	12V 21W	PY21W
		tylny	12V 21W	PY21W
Kierunkowskaz boczny*1	(w błotnikach)		12V 5W	–
	(w zewnętrznych lusterkach wstecznych)		Diodowe	–
Światło pozycyjne tylne / hamowania*1			Diodowe	–
Dodatkowe światło hamowania*1			Diodowe	–
Światło cofania			12V 16W	W16W
Oświetlenie tablicy rejestracyjnej			12V 5W	W5W
			Diodowe*1	–
Światło przeciwmgielne tylne (w niektórych wersjach)			12V 21W	P21W

- W razie konieczności wymiany tych elementów świetlnych należy zwrócić się do autoryzowanej stacji obsługi SUZUKI lub specjalistycznego warsztatu.

*1 Ponieważ lampy tych świateł są nierozbieralne, wymiana elementu świetlnego nie jest możliwa. W razie jego niesprawności konieczna jest wymiana całej lampy.

DO UŻYTKU WEWNĘTRZNEGO

POZYCJA: Oświetlenie		MOC	ŻARÓWKA
Oświetlenie wnętrza	Lampka oświetlenia schowka podręcznego (w niektórych wersjach)	12V 1,4W	–
	Lampka oświetlenia podłogi (w niektórych wersjach) / Lampka oświetlenia wnęki w przedniej konsoli (w niektórych wersjach)*1	Diodowe	–
	Środkowa lampka oświetlenia kabiny (bez okna dachowego)	12V 10W	–
	Pozostałe lampki	12V 5W	W5W
Lampka oświetlenia lusterka osobistego (w niektórych wersjach)		12V 3W	–

- W razie konieczności wymiany tych elementów świetlnych należy zwrócić się do autoryzowanej stacji obsługi SUZUKI lub specjalistycznego warsztatu.

*1 Ponieważ lampy tych świateł są nierozbieralne, wymiana elementu świetlnego nie jest możliwa. W razie jego niesprawności konieczna jest wymiana całej lampy.

DO UŻYTKU WEWNĘTRZNEGO

POZYCJA: Koła i ogumienie	Wersje z kołami 16-calowymi	Wersje z kołami 17-calowymi
Rozmiar opon, przednich i tylnych	215/60R16 95H*1*2	215/55R17 94V*1*2
Rozmiar obręczy	16X6 1/2J	17X6 1/2J
Ciśnienie w ogumieniu	Zalecane ciśnienie w oponach podane jest na naklejce informacyjnej na słupku drzwi kierowcy.	
Zalecane łańcuchy przeciwpoślizgowe (dla Europy)	Maks. grubość poprzeczna 10 mm / maks. grubość podłużna 10 mm	

*1 W przypadku jazdy z więcej niż 4 osobami obowiązują wartości ciśnienia podane na naklejce informacyjnej.
*2 Uwagi dotyczące opon zimowych:
- Opony powinny mieć taki sam rozmiar, budowę i nośność jak zamontowane fabrycznie. Dodatkowe informacje można uzyskać w autoryzowanej stacji obsługi SUZUKI lub specjalistycznym warsztacie.
- Opony zimowe należy zakładać na wszystkie cztery koła.
- Należy pamiętać, że maksymalna dopuszczalna prędkość jazdy dla opon zimowych jest zwykle niższa niż dla opon zamontowanych fabrycznie.

DO UŻYTKU WEWNĘTRZNEGO

POZYCJA: Zalecane paliwo i materiały eksploatacyjne oraz pojemności (przybliżone)				
Paliwo	Opis w rozdziale „Zalecenia dotyczące paliwa”.			47 L
Olej silnikowy	Wersje z silnikiem K14D		Klasyfikacja: ACEA A1/B1 API SL, SM, SN lub SP ILSAC GF-6 Lepkość: SAE 0W-20	3,6 L (wymiana wraz z filtrem oleju)
	Wersje z silnikiem K15C		Klasyfikacja: API SN lub SP ILSAC GF-6 Lepkość: SAE 0W-16	3,3 L (wymiana wraz z filtrem oleju)
Płyn w układzie chłodzenia silnika	Wersje z silnikiem K14D	M/T	Płyn chłodzący: SUZUKI LLC Super (niebieski)	6,7 L (ze zbiornikiem wyrównawczym)
		A/T		6,9 L (ze zbiornikiem wyrównawczym)
	Wersje z silnikiem K15C			4,5 L (ze zbiornikiem wyrównawczym)
Olej w mechanicznej skrzyni biegów	Wersje z silnikiem K14D		„SUZUKI GEAR OIL 75W”	2,5 L
Olej w zautomatyzowanej skrzyni biegów	Wersje z silnikiem K15C			1,86 L
Płyn w automatycznej skrzyni biegów	Wersje z silnikiem K14D		„SUZUKI AT OIL AW-1”	6,2 L
Olej w skrzynce rozdzielczej	4WD	M/T / AGS	„SUZUKI GEAR OIL 75W-85”	0,82 L
		A/T		0,85 L
Olej w tylnym mechanizmie różnicowym	4WD		„SUZUKI GEAR OIL 75W-85”	0,73 L
Płyn hamulcowy / Płyn w układzie hydraulicznym sprzęgła			SAE J1704 lub DOT4	–

DO UŻYTKU WEWNĘTRZNEGO

ALFABETYCZNY WYKAZ HASEŁ

A

Adaptacyjna kontrola prędkości jazdy 5-97
Adaptacyjna kontrola prędkości jazdy z funkcją zatrzymywania i ruszania 5-104
Akumulator 9-32
Akumulator litowo-jonowy 5-26
Antena radiowa 7-36
Autoalarm 3-15
Automatyczna kontrola prędkości jazdy 5-65
Automatyczna skrzynia biegów 5-45
Automatyczne włączanie świateł do jazdy dziennej 3-25
Automatyczne wstrzymywanie pracy silnika 5-25

B

Bezpieczne przewożenie dzieci 2-14
Bezpieczniki 9-36
Bezpieczniki pod deską rozdzielczą 9-39
Bezpieczniki w komorze silnikowej 9-37
Bezwładnościowa blokada wysuwu 2-18
Bieżące zużycie paliwa 4-6
Boczne poduszki i kurtyny powietrzne 2-46

C

Całkowity czas automatycznego wstrzymania pracy silnika i całkowita ilość oszczędzonego paliwa 4-6, 4-10
Centralny zamek 3-3
Ciśnienie w ogumieniu 5-2
Czas jazdy 4-6
Czołowe poduszki powietrzne 2-45
Czterozakresowy napęd wszystkich kół 5-59
Czujniki odległości przy parkowaniu 5-151
Czynności obsługi codziennej 5-1
Czyszczenie pasa bezpieczeństwa 2-27

D

Data i czas 4-6
Dobór płynu chłodzącego 9-18
Dobór właściwego fotelika dziecięcego 2-32
Docieranie samochodu 6-12
Dojazdowe koło zapasowe 9-31
Drzwi bagażnika 3-4
Drzwi boczne 3-2
Dywaniki podłogowe 2-1
Działanie poduszek powietrznych 2-52
Dźwignia hamulca postojowego 5-39, 9-28
Dźwignia przełącznika kierunkowskazów 3-32
Dźwignia przełącznika świateł głównych 3-21
Dźwignia przełącznika wycieraczek i spryskiwaczy szyby czołowej 3-33
Dźwignia regulacji wysokości ustawienia siedziska 2-6
Dźwignia zwalniająca blokadę pochylenia oparcia 2-6
Dźwignia zwalniająca blokadę przesuwu fotela 2-6

E

Elektronicznie wspomagana stabilizacja ruchu pojazdu 5-161
Elektryczne podnoszenie i opuszczanie szyb 3-18

DO UŻYTKU WEWNĘTRZNEGO

F

Filtr cząstek stałych w układzie wydechowym (filtr GPF) 5-21
Filtr powietrza 9-21
Fotele przednie 2-5
Fotelik dziecięcy 2-34
Foteliki dziecięce 2-30
Funkcja sygnalizowania hamowania awaryjnego (funkcja ESS) 5-172
Funkcje wspomagające bezpieczne prowadzenie 5-70

G

Główna lampka ostrzegawcza 4-49
Gniazdo elektryczne 7-10
Gniazdo USB 7-11

H

Haczyki do zawieszania ubrań 7-17
Hamowanie 5-165
Hamulce 9-25
Holowanie tego samochodu 10-1

I

Immobilizer 5-9
Inercja 4-6

J

Jak dbać o pasy bezpieczeństwa 2-26
Jak działa układ ABS 5-167
Jazda terenowa 6-7
Jazda w górach 6-6
Jazda z dużą prędkością 6-6
Jazda z przyczepą 8-1

K

Kierownica 9-28
Kierunkowskaz boczny 9-42
Kierunkowskaz przedni 9-42
Kieszeń w oparciu przedniego fotela 7-16
Kluczyki 3-1
Komunikaty informacyjne i ostrzegawcze 4-18
Komunikaty na wyświetlaczu 5-60, 5-157

L

Lampka elektrycznego wspomagania w układzie kierowniczym 4-41
Lampka kontrolna automatycznego wstrzymania pracy silnika 4-48
Lampka kontrolna odzyskiwania energii podczas zwalniania 4-48
Lampka kontrolna świateł drogowych 4-46
Lampka kontrolna świateł pozycyjnych 4-46
Lampka kontrolna tylnego światła przeciwmgielnego 4-45
Lampka kontrolna układu reagowania przedkolizyjnego z detekcją dwukanałową 4-42
Lampka kontrolna wyłączenia funkcji antypoślizgowych 4-38, 5-163
Lampka kontrolna wyłączenia funkcji automatycznego wstrzymywania pracy silnika 4-48
Lampka kontrolna wyłączenia układu reagowania przedkolizyjnego z detekcją dwukanałową 4-43
Lampka ostrzegawcza automatycznego poziomowania reflektorów 4-45
Lampka ostrzegawcza skrzyni biegów 4-40, 5-52
Lampka ostrzegawcza braku ładowania akumulatora 4-38
Lampka ostrzegawcza ciśnienia oleju w silniku 4-38

DO UŻYTKU WEWNĘTRZNEGO

Lampka ostrzegawcza diodowych świateł mijania 4-45
Lampka ostrzegawcza ERA-GLONASS 5-186
Lampka ostrzegawcza funkcji przeciwdziałania zjeżdżaniu z pasa ruchu 4-44
Lampka ostrzegawcza immobilizera / systemu elektronicznego kluczyka 4-40
Lampka ostrzegawcza napędu na cztery koła 4-46
Lampka ostrzegawcza niezamkniętych drzwi 4-41
Lampka ostrzegawcza niskiego ciśnienia w ogumieniu 4-34, 5-173
Lampka ostrzegawcza poduszki powietrznej 4-39
Lampka ostrzegawcza rezerwy paliwa 4-41
Lampka ostrzegawcza układu ABS 4-37, 5-171
Lampka ostrzegawcza układu adaptacyjnej kontroli prędkości jazdy 4-44
Lampka ostrzegawcza układu antypoślizgowego ESP® 4-37
Lampka ostrzegawcza układu hamulcowego 4-36
Lampka ostrzegawcza układu przeciwpoślizgowego ESP® 5-162
Lampka oświetlenia schowka podręcznego 7-8, 9-48
Lampka przypominająca o zapięciu pasa bezpieczeństwa kierowcy / pasażera na przednim fotelu 4-39
Lampka sygnalizacyjna funkcji ostrzegania o zjeżdżaniu z pasa ruchu 4-43
Lampka sygnalizacyjna konieczności wymiany oleju 4-47
Lampka sygnalizacyjna usterki 4-39
Lampki kontrolne i ostrzegawcze 4-34
Lampki kontrolne kierunkowskazów 4-46
Lampki oświetlenia podłogi 7-8
Licznik przebiegu całkowitego 4-14
Lusterka wsteczne 2-9

Ł

Łańcuchy przeciwpoślizgowe 6-9

M

Mechaniczna skrzynia biegów 5-43
Mieszanki benzynowo-etanolowe 12-2
Moc i moment obrotowy 4-6
Mocowanie za pomocą 3-punktowego pasa bezpieczeństwa 2-40
Moduł detekcyjny 5-89
Monitorowanie ciśnienia w ogumieniu 5-173
Monitorowanie martwych pól widoczności 5-125
Montaż urządzeń emitujących fale elektromagnetyczne 7-37
Mycie samochodu 11-3

N

Naklejka ostrzegawcza dotycząca czołowej poduszki powietrznej pasażera 2-49
Napinacze pasów bezpieczeństwa 2-27
Narzędzia do zmiany koła 10-7
Numer identyfikacyjny pojazdu 12-1
Numer seryjny silnika 12-1
Numery identyfikacyjne 12-1

O

Obniżanie zużycia paliwa 6-7
Obrotomierz 4-1
Obsługa okresowa 9-2
Obsługa zalecana w trudnych warunkach eksploatacji 9-8
Odpinanie i zapinanie łącznika 2-22
Ogranicznik naprężenia pasa bezpieczeństwa 2-29

DO UŻYTKU WEWNĘTRZNEGO

Ogranicznik prędkości jazdy 5-68
Ogrzewanie, wentylacja i klimatyzacja 7-23
Okno dachowe 7-12
Olej przekładniowy 9-22
Olej silnikowy i filtr oleju 9-13
Olej w mechanicznej skrzyni biegów 9-22
Olej w skrzynce rozdzielczej 9-22
Olej w tylnym mechanizmie różnicowym 9-22
Opona 9-29
Osłony przeciwsłoneczne 7-6
Ostrzeganie o ruchu poprzecznym z tyłu 5-131
Ostrzeganie o zjeżdżaniu z pasa ruchu 5-76
Ostrzeżenie odnośnie spalin 2-60
Oświetlenie przestrzeni bagażowej 7-10
Oświetlenie tablicy rejestracyjnej 9-45
Oświetlenie wnętrza 7-7, 9-47

P

Pasek napędowy osprzętu silnika 9-13
Pasy bezpieczeństwa 2-18
Pasy bezpieczeństwa i foteliki dziecięce 2-2
Pedał hamulca 9-27
Pedał hamulca zasadniczego 5-11
Pedał przyspieszania 5-11
Pedał sprzęgła 5-11, 9-24
Pedały 5-10
Pełnowymiarowa osłona tarczy koła 10-12
Pióra wycieraczek 9-49
Plan obsługi okresowej 9-3
Płyn do spryskiwaczy szyb 9-52
Płyn hamulcowy 9-25
Płyn w układzie chłodzenia silnika 9-18
Płyn w układzie hydraulicznym sprzęgła 9-25
Płyta podłogi bagażnika 7-20
Podgrzewanie przednich foteli 2-7
Podłokietnik na tylnym siedzeniu z uchwytami na kubki 7-16
Podnoszenie samochodu 10-7
Pokrywa komory silnikowej 7-4
Pozycja dźwigni skrzyni biegów / Wskaźnik biegu 4-14
Prędkościomierz 4-1
Problem z silnikiem: nie daje się uruchomić 10-18
Problem z silnikiem: nie działa rozrusznik 10-18
Problem z silnikiem: przegrzanie 10-19
Przebicie opony podczas jazdy 10-18
Przeciwdziałanie blokowaniu kół przy hamowaniu (ABS) 5-161, 5-166, 5-168
Przeciwdziałanie zjeżdżaniu z pasa ruchu 5-77
Przedni podłokietnik ze schowkiem 7-15
Przekładanie kół 9-31
Przełączanie stanów operacyjnych zapłonu 5-12
Przełącznik poziomowania reflektorów 3-31
Przełącznik wycieraczki i spryskiwacza szyby tylnej 3-38
Przepływ energii 4-6
Przetwornica napięcia 5-26
Przycisk rozruchu 5-7, 5-11
Przycisk składania zewnętrznych lusterek wstecznych 2-11
Przyciski zdalnego sterowania radioodtwarzacza 7-38
Przyspieszanie i hamowanie 4-6
Przystosowanie świateł mijania do ruchu prawo- lub lewostronnego 3-26
Punkty mocowania haka holowniczego 8-7

DO UŻYTKU WEWNĘTRZNEGO

R

Reaktor katalityczny 6-13
Reflektory diodowe 9-42
Regulacja intensywności podświetlenia wskaźników 4-3
Regulacja pochylenia oparcia 2-12
Regulacja siły napędowej 5-161
Regulacja ustawienia kierownicy 2-9
Regulacja ustawienia siedzeń 2-5, 2-11
Regulacja wysokości górnego mocowania pasa bezpieczeństwa 2-23
Relingi dachowe lub gniazda mocowania bagażnika dachowego 7-21

S

Schowek podręczny 7-18
Schowek w bagażniku 7-17
Schowek w górnej konsoli 7-18
Siedzenia tylne 2-11
Składanie tylnych siedzeń 2-13
Spocznik 7-19
Sprawdzanie opon 9-29
Sprawdzanie poziomu oleju 9-14
Sprawdzanie poziomu oleju przekładniowego 9-22
Sprawdzanie poziomu płynu 9-19
Spryskiwacze szyby czołowej 3-37
Stabilizacja toru jazdy 5-161
Sygnał dźwiękowy 3-38
Sygnalizacja kluczyka w wyłączniku zapłonu 3-1, 5-10
Sygnalizacja niezapiętego pasa bezpieczeństwa 2-24
Sygnalizator akustyczny włączonych świateł 3-25
Szczególne wymagania związane z poduszkami powietrznymi 2-51
Szyby boczne 3-18

Ś

Średnia prędkość jazdy 4-6
Średnie zużycie paliwa 4-6
Światło przeciwmgielne przednie 9-42
Światło przeciwmgielne tylne 9-46
Świece zapłonowe 9-21

T

Temperatura otoczenia 4-5
Tryb ręcznej zmiany przełożeń 5-47
Trzypunktowy pas bezpieczeństwa 2-18
Trzypunktowy pas bezpieczeństwa z rozpinanym łącznikiem 2-20
Tylna kamera 5-158
Tylne światła zespolone 9-44

U

Uchwyt na butelkę z przodu kabiny 7-15
Uchwyt na butelkę z tyłu kabiny 7-15
Uchwyty asekuracyjne 7-17
Uchwyty na kubki i schowki 7-14
Uchwyty na kubki z przodu kabiny 7-15
Ugrzęźnięcie samochodu 6-9
Układ chłodzenia, ogrzewania i wentylacji z regulacją automatyczną (klimatyzacja regulowana automatycznie) 7-30
Układ chłodzenia, ogrzewania i wentylacji z regulacją ręczną (klimatyzacja regulowana ręcznie) 7-25

DO UŻYTKU WEWNĘTRZNEGO

Układ reagowania przedkolizyjnego z detekcją dwukanałową 5-70
Uruchamianie silnika (wersja bez elektronicznego kluczyka) 5-15
Uruchamianie silnika (wersja z elektronicznym kluczykiem) 5-17
Uruchamianie silnika z obcego źródła prądu 10-16
Ustawianie świateł mijania 9-40
Ustawienia funkcyjne 4-14
Uzupełniający system bezpieczeństwa biernego 2-44
Uzupełnianie oleju 9-15
Uzupełnianie płynu 9-19
Używanie skrzyni biegów 5-43

W

Wewnętrzne lusterko wsteczne 2-9
Wewnętrzny obszar detekcyjny elektronicznego kluczyka dla funkcji uruchamiania silnika i przełączania stanów operacyjnych przyciskiem rozruchu 5-14
Właściwa pozycja na fotelu 2-48
Włączanie kierunkowskazów 3-32
Włączanie świateł głównych 3-22
Wlewanie oleju i sprawdzenie wycieków 9-18
Wnęka w przedniej konsoli 7-14
Woskowanie nadwozia 11-6
Wskaźnik biegu 5-49
Wskaźnik poziomu paliwa 4-2
Wskaźnik temperatury silnika 4-2
Wspomaganie hamowania awaryjnego 5-166
Wspomaganie ruszania na pochyłości 5-164
Wspomaganie w układzie hamulcowym 5-165
Wycieraczki szyby czołowej z czujnikiem deszczu 3-35
Wycieraczki szyby przedniej 3-35
Wyłącznik czołowej poduszki powietrznej przy przednim fotelu pasażera 2-46
Wyłącznik funkcji ostrzegania o zjeżdżaniu z pasa ruchu 5-85
Wyłącznik ogrzewania szyby tylnej 3-39
Wyłącznik przednich świateł przeciwmgielnych 3-31
Wyłącznik świateł awaryjnych 3-33
Wyłącznik układu antypoślizgowego 5-163
Wyłącznik układu reagowania przedkolizyjnego z detekcją dwukanałową 5-84
Wyłącznik zapłonu 5-5
Wymiana baterii 3-14
Wymiana filtra oleju 9-17
Wymiana oleju przekładniowego 9-24
Wymiana oleju silnikowego i filtra oleju 9-15
Wymiana opon lub kół 5-180
Wymiana płynu chłodzącego 9-20
Wymiana wkładu filtrującego powietrze w układzie klimatyzacji 9-53
Wymiana żarówek 9-41
Wymuszona redukcja biegu 5-54
Wyświetlacz informacyjny 4-3

Z

Zabezpieczanie środkowego pasa bezpieczeństwa na tylnym siedzeniu 2-22
Zabezpieczenie przed przyciśnięciem 3-20
Zabezpieczenie tylnych drzwi przy przewożeniu dzieci 3-4
Zaczep na torbę z zakupami 7-19
Zaczepy do siatki bagażowej 7-20
Zaczepy podwoziowe 10-2

DO UŻYTKU WEWNĘTRZNEGO

Zaczepy w przestrzeni bagażowej 7-19
Zagłówki 2-6, 2-12
Załadunek pojazdu 8-1
Zalecenia dotyczące paliwa 12-2
Zamki drzwi 3-1
Zamocowanie fotelika dziecięcego dodatkowym pasem mocującym 2-42
Zamocowanie w uchwytach ISOFIX 2-40
Zapobieganie korozji 11-1
Zasięg jazdy 4-6
Zasłona przestrzeni bagażowej 7-20
Zautomatyzowane działanie świateł 3-22
Zdalne sterowanie centralnym zamkiem w kluczyku elektronicznym 3-5, 3-6
Zdalne sterowanie centralnym zamkiem w kluczyku mechanicznym 3-5, 3-12
Zegar 4-5
Zespół kamer 360° 5-134
Zespół wskaźników 4-1
Zestaw naprawczy do ogumienia 10-12
Zewnętrzne lusterka wsteczne 2-10
Zmiana koła 10-10
Zużycie oleju silnikowego 5-4
Zużycie paliwa 4-6

DO UŻYTKU WEWNĘTRZNEGO

NOTATKI

DO UŻYTKU WEWNĘTRZNEGO

Dotyczy krajów, w których obowiązuje znowelizowana wersja trzeciej edycji międzynarodowej normy transportowej nr 10.

Zamontowanie radionadajnika

Samochód ten spełnia wymogi poprawionej wersji trzeciej edycji Regulaminu nr 10 Europejskiej Komisji Gospodarczej Organizacji Narodów Zjednoczonych (EKG ONZ).

Planując zamontowanie radionadajnika w tym samochodzie należy wybrać urządzenie spełniające stosowne uregulowania i zwrócić się do autoryzowanej stacji obsługi SUZUKI lub wykwalifikowanego mechanika w celu uzyskania stosownych wskazówek.

Tabela: Zamontowanie i używanie pokładowego radionadajnika

Pasma częstotliwości (MHz)		Umiejscowienie anteny w samochodzie*	Maksymalna moc nadawcza (W)
144-146	Pasmo amatorskie	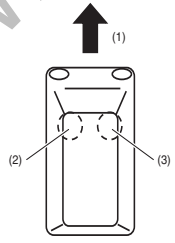	50
430-440	Pasmo amatorskie		50
1200-1300	Pasmo amatorskie		10

(1) Przód
(2) Miejsce zamontowania anteny: Lewe przednie naroże dachu
(3) Miejsce zamontowania anteny: Prawe przednie naroże dachu

*Ilustracja przedstawia przykładową wersję hatchback tego samochodu.

DO UŻYTKU WEWNĘTRZNEGO

Specjalne uwarunkowania instalacyjne

INFORMACJA:

1) *Przewód antenowy powinien być poprowadzony jak najdalej od podzespołów elektrycznych i elektronicznych oraz wiązek elektrycznych w samochodzie.*
2) *Przewód zasilający urządzenia nadawczego powinien być podłączony do akumulatora kwasowo-ołowiowego.*

UWAGA
Przed użyciem samochodu należy sprawdzić, czy nie występują zakłócenia pracy jakichkolwiek pokładowych urządzeń elektrycznych, zarówno w trybie nadawania, jak i w trybie nasłuchu radionadajnika.

DO UŻYTKU WEWNĘTRZNEGO

EU-Konformitätserklärung

EC-Declaration of Conformity
Déclaration de Conformité de la CE
Dichiarazione di conformità CE

Hersteller / Verantwortliche Person: **Robert Bosch GmbH , Frank Ernst**
Manufacturer / responsible person
Constructeur / personne en charge
Costruttore / parte notificante

Adresse / *Address/Adresse / Indirizzo*: **Daimlerstrasse 6**
71229 Leonberg
Germany

Erklärt, dass das Produkt / *Declares that the product / Déclare, que le produit / si dichiara che il prodotto*:

Typ / *type / tipo*: **MRRevo14F**

Modell / *model / modèle / modello*: **see above**

Verwendungszweck: **motion detector for RTTT application**
Intended use / Utilisation prévue / uso previsto

bei bestimmungsgemäßer Verwendung den grundlegenden Anforderungen gemäß Artikel 3 der R&TTE Richtlinie 1999/5/EG entspricht und dass die folgenden Normen angewandt wurden:
complies with the essential requirements of Article 3 of the R&TTE 1999/5/EC Directive, if used for its intended use and that the following standards has been applied: répond aux exigences essentielles du Article 3 de la directive R&TTE 1999/5/EC, prévu qu'il soit utilisé selon sa destination, et qu'il répond aux standards suivants: soddisfa tutti i requisiti secondo l'art. 3 della direttiva R&TTE 1999/5/EC qualora venga utilizzato per l'uso previsto e che le seguenti norme siano applicate:

1 Gesundheit (Artikel 3.1.a der R&TTE-Richtlinie)
Health (Article 3.1.a of the R&TTE Directive)
Santé (Article 3.1.a de la Directive R&TTE)
Salute (Articolo.3.1 a della Direttiva R&TTE)

angewendete Norm(en) **IEC 62479** Ausgabe **2007**
applied standard(s) / standard(s) appliqué(s) / norma(e) applicata(e) *issue/édition/pubblicato*

2 Sicherheit (Artikel 3.1.a der R&TTE-Richtlinie)
Safety (Article 3.1.a of the R&TTE Directive)
Sécurité électrique (Article 3.1.a de la Directive R&TTE)
Sicurezza elettrica (Articolo 3.1 a della Direttiva R&TTE)

angewendete Norm(en) **IEC 60950-1; Am1** Ausgabe **2005**
applied standard(s) / standard(s) appliqué(s) / norma(e) applicata(e) *issue/édition /pubblicato*

3 Elektromagnetische Verträglichkeit (Artikel 3.1.b der R&TTE-Richtlinie)
Electromagnetic compatibility (Article 3.1.b of the R&TTE Directive)
Compatibilité Electromagnétique(Article 3.1.b de la Directive R&TTE)
Compatibilità Elettromagnetica (Articolo 3.1 b della Direttiva R&TTE)

angewendete Norm(en) **EN 301 489 -1 , EN 301 489-3** Ausgabe **2011 and 2012**
applied standard(s) / standard(s) appliqué(s) / norma(e) applicata(e) *issue/édition/pubblicato*

4 Effiziente Nutzung des Funkfrequenzspektrums (Artikel 3.2 der R&TTE-Richtlinie)
efficient use of the radio frequency spectrum (Article 3.2 of the R&TTE Directive)
Efficacité du spectre radio (Article 3.2 de la Directive R&TTE)
Effettivo uso dello spettro radio (Articolo 3.2 della Direttiva R&TTE)

angewendete Norm(en) **EN 301 091-1 V1.3.3, EN 301 091-2 V1.3.2** Ausgabe **2006-11**
applied standard(s) / standard(s) appliqué(s) / norma(e) applicata(e) *issue/édition/ pubblicato*

Leonberg 26.02.2014
(Ort und Datum der Konformitätserklärung)
(Place and date of the declaration of conformity)
(lieu et date de la déclaration de conformité)
Luogo e data della dichiarazione di conformità)

(Name und Unterschrift)
(Name and signature)
(Nom et signature)
(Nome, cognome e firma)

ROBERT BOSCH GMBH
Postfach 1661 · D-71226 Leonberg
Daimlerstraße 6 · D-71229 Leonberg

DO UŻYTKU WEWNĘTRZNEGO

CE

ALPS **ALPS ELECTRIC CO., LTD.** Engineering Headquarters
6-3-36, Nakazato, Furukawa, Osaki-city, Miyagi-pref, 989-6181, Japan
Phone +81 229-23-5111 Fax +81 229-23-5129

frequency band(s) in which the radio equipment operates; 433.92MHz
maximum radio-frequency power transmitted in the frequency band(s) in which the radio equipment operates; 70dBuV/m@3m

[English]	Hereby, ALPS ELECTRIC CO.,LTD., declares that the radio equipment type 37182-A7/37190-A7 is in compliance with Directive 2014/53/EU. The full text of the EU declaration of conformity is available at the following internet address: http://www.alps.com/products/e/re_list02.html
[Dutch]	Hierbij verklaar ik, ALPS ELECTRIC CO.,LTD., dat het type radioapparatuur 37182-A7/37190-A7 conform is met Richtlijn 2014/53/EU. De volledige tekst van de EU-conformiteitsverklaring kan worden geraadpleegd op het volgende internetadres: http://www.alps.com/products/e/re_list02.html
[German]	Hiermit erklärt ALPS ELECTRIC CO.,LTD., dass der Funkanlagentyp 37182-A7/37190-A7 der Richtlinie 2014/53/EU entspricht. Der vollständige Text der EU-Konformitätserklärung ist unter der folgenden Internetadresse verfügbar: http://www.alps.com/products/e/re_list02.html
[French]	Le soussigné, ALPS ELECTRIC CO.,LTD., déclare que l'équipement radioélectrique du type 37182-A7/37190-A7 est conforme à la directive 2014/53/UE. Le texte complet de la déclaration UE de conformité est disponible à l'adresse internet suivante: http://www.alps.com/products/e/re_list02.html
[Spanish]	Por la presente, ALPS ELECTRIC CO.,LTD., declara que el tipo de equipo radioeléctrico 37182-A7/37190-A7 es conforme con la Directiva 2014/53/UE. El texto completo de la declaración UE de conformidad está disponible en la dirección Internet siguiente: http://www.alps.com/products/e/re_list02.html
[Bulgarian]	С настоящото ALPS ELECTRIC CO.,LTD., декларира, че този тип радиосъоръжение 37182-A7/37190-A7 е в съответствие с Директива 2014/53/ЕС. Цялостният текст на ЕС декларацията за съответствие може да се намери на следния интернет адрес: http://www.alps.com/products/e/re_list02.html
[Greek]	Με την παρούσα η ALPS ELECTRIC CO.,LTD., δηλώνει ότι ο ραδιοεξοπλισμός 37182-A7/37190-A7 πληροί την οδηγία 2014/53/ΕΕ. Το πλήρες κείμενο της δήλωσης συμμόρφωσης ΕΕ διατίθεται στην ακόλουθη ιστοσελίδα στο διαδίκτυο: http://www.alps.com/products/e/re_list02.html
[Czech]	Tímto ALPS ELECTRIC CO.,LTD., prohlašuje, že typ rádiového zařízení 37182-A7/37190-A7 je v souladu se směrnicí 2014/53/EU. Úplné znění EU prohlášení o shodě je k dispozici na této internetové adrese: http://www.alps.com/products/e/re_list02.html
[Danish]	Hermed erklærer ALPS ELECTRIC CO.,LTD., at radioudstyrstypen 37182-A7/37190-A7 er i overensstemmelse med direktiv 2014/53/EU. EU-overensstemmelseserklæringens fulde tekst kan findes på følgende internetadresse: http://www.alps.com/products/e/re_list02.html
[Italian]	Il fabbricante, ALPS ELECTRIC CO.,LTD., dichiara che il tipo di apparecchiatura radio 37182-A7/37190-A7 è conforme alla direttiva 2014/53/UE. Il testo completo della dichiarazione di conformità UE è disponibile al seguente indirizzo Internet: http://www.alps.com/products/e/re_list02.html
[Portuguese]	O(a) abaixo assinado(a) ALPS ELECTRIC CO.,LTD., declara que o presente tipo de equipamento de rádio 37182-A7/37190-A7 está em conformidade com a Diretiva 2014/53/UE. O texto integral da declaração de conformidade está disponível no seguinte endereço de Internet: http://www.alps.com/products/e/re_list02.html
[Finnish]	ALPS ELECTRIC CO.,LTD., vakuuttaa, että radiolaitetyyppi 37182-A7/37190-A7 on direktiivin 2014/53/EU mukainen. EU-vaatimustenmukaisuusvakuutuksen täysimittainen teksti on saatavilla seuraavassa internetosoitteessa: http://www.alps.com/products/e/re_list02.html
[Swedish]	Härmed försäkrar ALPS ELECTRIC CO.,LTD., att denna typ av radioutrustning 37182-A7/37190-A7 överensstämmer med direktiv 2014/53/EU. Den fullständiga texten till EU-försäkran om överensstämmelse finns på följande webbadress: http://www.alps.com/products/e/re_list02.html
[Polish]	ALPS ELECTRIC CO.,LTD., niniejszym oświadcza, że typ urządzenia radiowego 37182-A7/37190-A7 jest zgodny z dyrektywą 2014/53/UE. Pełny tekst deklaracji zgodności UE jest dostępny pod następującym adresem internetowym: http://www.alps.com/products/e/re_list02.html
[Hungarian]	ALPS ELECTRIC CO.,LTD., igazolja, hogy a 37182-A7/37190-A7 típusú rádióberendezés megfelel a 2014/53/EU irányelvnek. Az EU-megfelelőségi nyilatkozat teljes szövege elérhető a következő internetes címen: http://www.alps.com/products/e/re_list02.html
[Slovak]	ALPS ELECTRIC CO.,LTD., týmto vyhlasuje, že rádiové zariadenie typu 37182-A7/37190-A7 je v súlade so smernicou 2014/53/EÚ. Úplné EÚ vyhlásenie o zhode je k dispozícii na tejto internetovej adrese: http://www.alps.com/products/e/re_list02.html
[Slovenian]	ALPS ELECTRIC CO.,LTD., potrjuje, da je tip radijske opreme 37182-A7/37190-A7 skladen z Direktivo 2014/53/EU. Celotno besedilo izjave EU o skladnosti je na voljo na naslednjem spletnem naslovu: http://www.alps.com/products/e/re_list02.html
[Estonian]	Käesolevaga deklareerib ALPS ELECTRIC CO.,LTD., et käesolev raadioseadme tüüp 37182-A7/37190-A7 vastab direktiivi 2014/53/EL nõuetele. Koopia vastavusdeklaratsioon on saadaval järgmistes kohtades. ELi vastavusdeklaratsiooni täielik tekst on kättesaadav järgmisel internetiaadressil: http://www.alps.com/products/e/re_list02.html
[Latvian]	Ar šo ALPS ELECTRIC CO.,LTD., deklarē, ka radioiekārta 37182-A7/37190-A7 atbilst Direktīvai 2014/53/ES. Pilns ES atbilstības deklarācijas teksts ir pieejams šādā interneta vietnē: http://www.alps.com/products/e/re_list02.html
[Lithuanian]	Aš, ALPS ELECTRIC CO.,LTD., patvirtinu, kad radijo įrenginių tipas 37182-A7/37190-A7 atitinka Direktyvą 2014/53/ES. Visas ES atitikties deklaracijos tekstas prieinamas šiuo interneto adresu: http://www.alps.com/products/e/re_list02.html
[Romanian]	Prin prezenta, ALPS ELECTRIC CO.,LTD., declară că tipul de echipamente radio 37182-A7/37190-A7 este în conformitate cu Directiva 2014/53/UE. Textul integral al declarației UE de conformitate este disponibil la următoarea adresă internet: http://www.alps.com/products/e/re_list02.html
[Croatian]	ALPS ELECTRIC CO.,LTD., ovime izjavljuje da je radijska oprema tipa 37182-A7/37190-A7 u skladu s Direktivom 2014/53/EU. Cjeloviti tekst EU izjave o sukladnosti dostupan je na sljedećoj internetskoj adresi: http://www.alps.com/products/e/re_list02.html
[Icelandic]	Hér, ALPS ELECTRIC CO.,LTD., lýsir yfir að radíóbúnaður tegund 37182-A7/37190-A7 er í samræmi við tilskipun 2014/53/ESB. The fullur texti af ESB-samræmisyfirlýsing er í boði á eftirfarandi veffangi: http://www.alps.com/products/e/re_list02.html
[Norwegian]	Herved ALPS ELECTRIC CO.,LTD., erklærer at radioutstyr type 37182-A7/37190-A7 er i samsvar med direktiv 2014/53/EU. Den fullstendige teksten i EU-erklæring er tilgjengelig på følgende internettadresse: http://www.alps.com/products/e/re_list02.html
[Macedonian]	Со ова, ALPS ELECTRIC CO.,LTD., изјавува дека типот на радио опрема 37182-A7/37190-A7 е во согласност со Директивата 2014/53/ЕУ. Целосниот текст на декларацијата на ЕУ за сообразност е достапна на следниот Постојано интернет адреса: http://www.alps.com/products/e/re_list02.html
[Turkish]	Bu vesile ile, ALPS ELECTRIC CO.,LTD., radyo cihazları tipi 37182-A7/37190-A7 Direktifi 2014/53/AB ile uyumlu olduğunu beyan eder. AB uyumu beyanının tam metni aşağıdaki internet adresinden edinilebilir: http://www.alps.com/products/e/re_list02.html
[Crnogorski jezik]	Ovime, ALPS ELECTRIC CO.,LTD., izjavljuje da je taj tip radio oprema 37182-A7/37190-A7 u skladu s Direktivom 2014/53/EU. Tekst deklaracije EU o sukladnosti dostupne su na sljedećoj internet adresi: http://www.alps.com/products/e/re_list02.html

CAUTION - Danger of explosion if battery is incorrectly replaced. Replace only with the same or equivalent type.
CAUTION - Do not exposed to excessive heat such as sunshine, fire or the like.

WARNING
Do not ingest the battery, Chemical Burn Hazard
(The remote control supplied with) This product contains a coin/button cell battery.
If the coin/button cell battery is swallowed, it can cause severe internal burns in just 2 hours and can lead to death.
Keep new and used batteries away from children.
If the battery compartment does not close securely, stop using the product and keep it away from children.
If you think batteries might have been swallowed or placed inside any part of the body, seek immediate medical attention.



This symbol is intended to alert the user to the presence of important operating and maintenance (servicing) instructions in the literature accompanying the appliance.

05/2015 DO UŻYTKU

Country	Importers name	Registered trade name or registered trade mark	TEL FAX	Postal address
AUSTRIA	SUZUKI AUSTRIA AUTOMOBIL HANDELS GESELLSCHAFT M.B.H.	SUZUKI AUSTRIA AUTOMOBIL HANDELS GESELLSCHAFT M.B.H.	43-662-2155-353 43-662-2155-900	MUNCHNER BUNDESSTRASSE 160 A-5020 SALZBURG, AUSTRIA
BELGIUM	N.V. SUZUKI BELGIUM S.A.	N.V. SUZUKI BELGIUM S.A.	32-3-4500400	SATENROZEN 8, B-2550 KONTICH, BELGIUM
BULGARIA	MIRKAT LTD.	MIRKAT LTD.	359-2-4390930	96 POP GRUYU STR., 1836 SOFIA, BULGARIA
CYPRUS	A.TRICOMITIS LTD	A.TRICOMITIS LTD	357-24-819700 357-24-63-7727	P.O.Box 40459, 6304 Larnaca, Cyprus. 35 Spyrou Kyprianou, 6013 Larnaca, Cyprus
DENMARK	SUZUKI BILIMPORT DANMARK A/S	SUZUKI BILIMPORT DANMARK A/S	45-56-656600	UNIONSVEJ 16, DK-4600, KOEGE, DENMARK
FINLAND	SUZUKI MOTOR FINLAND OY	SUZUKI MOTOR FINLAND OY	358-207-997-700 358-207-997-701	KAAKELIKAARI 4 B 01720 VANTAA, FINLAND
ESTONIA	SUZUKI MOTOR FINLAND OY	SUZUKI MOTOR FINLAND OY	358-207-997-700 358-207-997-701	KAAKELIKAARI 4 B 01720 VANTAA, FINLAND
LATVIA	SUZUKI MOTOR FINLAND OY	SUZUKI MOTOR FINLAND OY	358-207-997-700 358-207-997-701	KAAKELIKAARI 4 B 01720 VANTAA, FINLAND
LITHUANIA	SUZUKI MOTOR FINLAND OY	SUZUKI MOTOR FINLAND OY	358-207-997-700 358-207-997-701	KAAKELIKAARI 4 B 01720 VANTAA, FINLAND
FRANCE	SUZUKI FRANCE S.A.S.	SUZUKI FRANCE S.A.S.	33-825-004-063	8, AVENUE DES FRERES LUMIERE, 78190 TRAPPES, FRANCE
GERMANY	SUZUKI DEUTSCHLAND GMBH	SUZUKI DEUTSCHLAND GMBH	49-6251-57000	SUZUKI-ALLEE 7, 64625 BENSHEIM, GERMANY
GIBRALTAR	A BASSADONE (1904) LIMITED	A BASSADONE (1904) LIMITED	350-20079004 350-20078005	P.O. BOX 176, 42 DEVIL'S TOWER ROAD, GIBRALTAR
GREECE	SFAKIANAKIS S.A.	SFAKIANAKIS S.A.	30-210-345-9340	5-7, SIDIROKASTROU STR., 118 55 ATHENS, GREECE
HUNGARY	MAGYAR SUZUKI CORPORATION LTD.	MAGYAR SUZUKI CORPORATION LTD.	36-33-541-317 36-33-412014	2500 ESZTERGOM SCHWEIDEL JOZSEF U.52, HUNGARY
ICELAND	SUZUKI BILAR HF	SUZUKI BILAR HF	354-568-5100 354-588-8211	SKEIFAN 17, 108 REYKJAVIK, ICELAND
ITALY	SUZUKI ITALIA S.P.A.	SUZUKI ITALIA S.P.A.	39-011-9213713 39-011-9213748	C.SO FRATELLI KENNEDY 12 10070 ROBASSOMERO (TO) ITALY
MALTA	INDUSTRIAL MOTORS LIMITED	INDUSTRIAL MOTORS LIMITED	356-20-60000 356-21-234769	Antonio Bosio Street, Msida MSD1341
NETHERLANDS	B.V. NIMAG	B.V. NIMAG	31-0162-585-750	LANGE DREEF 12 4130 EB VIANEN THE NETHERLANDS
NORWAY	RUTEBILEIERNES STANDARDISERINGS AS	RUTEBILEIERNES STANDARDISERINGS AS	47-32-21-88-00 47-32-82-49-53	OVRE EIKERVEI 77, POSTBOX 4004 GULSKOGEN, N-3002, DRAMMEN, NORWAY
POLAND	SUZUKI MOTOR POLAND SP. Z O.O.	SUZUKI MOTOR POLAND SP. Z O.O.	48-22-3294100	UL. POLCZYNSKA 10, 01-378 WARSAW, POLAND
PORTUGAL	SUZUKI MOTOR IBERICA S.A.U	SUZUKI MOTOR IBERICA S.A.U	34-91-151-9500	CALLE CARLOS SAINZ 35-POLIGONO, CIUDAD DEL AUTOMOVIL, 28914, LEGANES, MADRID SPAIN
SPAIN	SUZUKI MOTOR IBERICA S.A.U	SUZUKI MOTOR IBERICA S.A.U	34-91-151-9500	CALLE CARLOS SAINZ 35-POLIGONO, CIUDAD DEL AUTOMOVIL, 28914, LEGANES, MADRID SPAIN
SWEDEN	LOUWMAN SVERIGE AB	LOUWMAN SVERIGE AB	46-8-517-32300	VRETENVAGEN 10, SOLNA, 17154, SWEDEN
SWITZERLAND	SUZUKI AUTOMOBILE SCHWEIZ AG	SUZUKI AUTOMOBILE SCHWEIZ AG	41-62-788-8790 41-62-788-8791	EMIL-FREY-STRASSE, 5745 SAFENWIL, SWITZERLAND
U.K.	SUZUKI GB PLC	SUZUKI GB PLC	44-1908-336600	STEINBECK CRESCENT, SNELSHALL WEST, MILTON KEYNES MK4 4AE, U.K.
IRELAND	SUZUKI GB PLC (IRELAND BRANCH)	SUZUKI GB PLC (IRELAND BRANCH)	353-1-619-3671 353-1-452-1796	57 BROOMHILL DRIVE, TALLAGHT INDUSTRIAL ESTATE, DUBLIN 24, IRELAND
LUXEMBOURG	N.V. SUZUKI BELGIUM S.A.	N.V. SUZUKI BELGIUM S.A.	32-3-4500400	SATENROZEN 8, B-2550 KONTICH, BELGIUM
SLOVAKIA	MAGYAR SUZUKI CORPORATION LTD.	MAGYAR SUZUKI CORPORATION LTD.	36-33-541-317 36-33-412014	2500 ESZTERGOM SCHWEIDEL JOZSEF U.52, HUNGARY
CZECH	MAGYAR SUZUKI CORPORATION LTD.	MAGYAR SUZUKI CORPORATION LTD.	36-33-541-317 36-33-412014	2500 ESZTERGOM SCHWEIDEL JOZSEF U.52, HUNGARY
ROMANIA	MAGYAR SUZUKI CORPORATION LTD.	MAGYAR SUZUKI CORPORATION LTD.	36-33-541-317 36-33-412014	2500 ESZTERGOM SCHWEIDEL JOZSEF U.52, HUNGARY
CROATIA	MAGYAR SUZUKI CORPORATION LTD.	MAGYAR SUZUKI CORPORATION LTD.	36-33-541-317 36-33-412014	2500 ESZTERGOM SCHWEIDEL JOZSEF U.52, HUNGARY
SLOVENIA	MAGYAR SUZUKI CORPORATION LTD.	MAGYAR SUZUKI CORPORATION LTD.	36-33-541-317 36-33-412014	2500 ESZTERGOM SCHWEIDEL JOZSEF U.52, HUNGARY

DO UŻYTKU WEWNĘTRZNEGO

Model name : TS008 / TWK1A001 / R57L1



И011 10

Model name : T61M0



И011 13

Model name : I61M0



И011 15

Model name : K63T0



И011 21

S180052024



TIS-15



40398036



DO UŻYTKU WEWNĘTRZNEGO

Complies with
IMDA Standards
DA107093

S180052024

Complies with
IMDA Standards
DA107093

TIS-15

Complies with
IMDA Standards
DA107093

DECLARATION of CONFORMITY

K63T0／TS008／TWK1A001

Complies with
IMDA Standards
DA107093

א.השימוש במכשיר הינו על בסיס "משני" ופטור מרשיון הפעלה אלחוטי.
כלומר-לא מוגן מהפרעות וללא הפרעה למערכות אחרות הפועלות כדין.
ב. רק "בפעולת בזק" לשימוש עצמי של הלקוח בלבד,הציוד פטור מרשיון הפעלה אלחוטי.
מתן "שרות בזק" לצד ג' מחייב רשיון מיוחדממשרד התקשורת.
ג.אסור להחליף את האנטנה המקורית של המכשיר,ולא לעשות בו כל שינוי טכני אחר.

TS008-2 switch

AGRÉÉ PAR L'ANRT MAROC
Numéro d'agrément MR 5189 ANRT 2009

TS008-3 switch

AGRÉÉ PAR L'ANRT MAROC
Numéro d'agrément MR 5190 ANRT 2009

S57L0

AGRÉÉ PAR L'ANRT MAROC
Numéro d'agrément MR 5188 ANRT 2009

R57L1

AGRÉÉ PAR L'ANRT MAROC
Numéro d'agrément MR 5191 ANRT 2009

TWK1A001

AGRÉÉ PAR L'ANRT MAROC
Numéro d'agrément MR 5169 ANRT 2009

I61M0

AGRÉÉ PAR L'ANRT MAROC
Numéro d'agrément MR 7831 ANRT 2013

T61M0

AGRÉÉ PAR L'ANRT MAROC
Numéro d'agrément MR 7816 ANRT2013

S180052024

AGREE PAR L'ANRT MAROC

Numéro d'agrément : MR 17719 ANRT 2018
Date d'agrément : 16/10/2018

TIS-15

AGREE PAR L'ANRT MAROC

Numéro d'agrément : MR 17386 ANRT 2018
Date d'agrément : 30/08/2018

40398036

AGREE PAR L'ANRT MAROC

Numéro d'agrément : MR 5837 ANRT 2010
Date d'agrément : 08/10/2010

CAUTION - Danger of explosion if battery is incorrectly replaced. Replace only with the same or equivalent type.

CAUTION - Do not exposed to excessive heat such as sunshine, fire or the like, as there is a risk of explosion or leak of flammable liquid or gas, includ use, storage and transportation.

CAUTION - Do not use in / store in / bring into environment of extremely high temperature or extremely low pressure due to the very high altitude. Dispose of used batteries according to the instructions. Do not attempt to burn, crush, or cut used . It can cause an explosion or leak of flammable liquid or gas.

Marelli Corporation.
2-1917, Nisshin-cho, Kita-ku, Saitama-shi, Saitama-ken,
331-8501, Japan
Phone : +81-48-660-2111

[English]	Hereby, Marelli Corporation., declares that the radio equipment type K68P2/B76MC/S57L0/I76M0/I68P0/R57L1/TS008/T61M0/K68P4/K81RA/K63T0 is in compliance with Directive 2014/53/EU. The full text of the EU declaration of conformity is available at the following internet address: https://www.marelli-corporation.com/en/products/red-doc/
[Dutch]	Hierbij verklaar ik, Marelli Corporation., dat het type radioapparatuur K68P2/B76MC/S57L0/I76M0/I68P0/R57L1/TS008/T61M0/K68P4/K81RA/K63T0 conform is met Richtlijn 2014/53/EU. De volledige tekst van de EU-conformiteitsverklaring kan worden geraadpleegd op het volgende internetadres: https://www.marelli-corporation.com/en/products/red-doc/
[German]	Hiermit erklärt Marelli Corporation., dass der Funkanlagentyp K68P2/B76MC/S57L0/I76M0/I68P0/R57L1/TS008/T61M0/K68P4/K81RA/K63T0 der Richtlinie 2014/53/EU entspricht. Der vollständige Text der EU-Konformitätserklärung ist unter der folgenden Internetadresse verfügbar: https://www.marelli-corporation.com/en/products/red-doc/
[French]	Le soussigné, Marelli Corporation., déclare que l'équipement radioélectrique du type K68P2/B76MC/S57L0/I76M0/I68P0/R57L1/TS008/T61M0/K68P4/K81RA/K63T0 est conforme à la directive 2014/53/UE. Le texte complet de la déclaration UE de conformité est disponible à l'adresse internet suivante: https://www.marelli-corporation.com/en/products/red-doc/
[Spanish]	Por la presente, Marelli Corporation., declara que el tipo de equipo radioeléctrico K68P2/B76MC/S57L0/I76M0/I68P0/R57L1/TS008/T61M0/K68P4/K81RA/K63T0 es conforme con la Directiva 2014/53/UE. El texto completo de la declaración UE de conformidad está disponible en la dirección Internet siguiente: https://www.marelli-corporation.com/en/products/red-doc/
[Bulgarian]	С настоящото Marelli Corporation., декларира, че този тип радиосъоръжение K68P2/B76MC/S57L0/I76M0/I68P0/R57L1/TS008/T61M0/K68P4/K81RA/K63T0 е в съответствие с Директива 2014/53/ЕС. Цялостният текст на ЕС декларацията за съответствие може да се намери на следния интернет адрес:https://www.marelli-corporation.com/en/products/red-doc/
[Greek]	Με την παρούσα οτη Marelli Corporation., δηλώνει ότι ο ραδιοεξοπλισμός K68P2/B76MC/S57L0/I76M0/I68P0/R57L1/TS008/T61M0/K68P4/K81RA/K63T0 πληροί την οδηγία 2014/53/ΕΕ. Το πλήρες κείμενο της δήλωσης συμμόρφωσης ΕΕ διατίθεται στην ακόλουθη ιστοσελίδα στο διαδίκτυο: https://www.marelli-corporation.com/en/products/red-doc/
[Czech]	Tímto Marelli Corporation., prohlašuje, že typ rádiového zařízení K68P2/B76MC/S57L0/I76M0/I68P0/R57L1/TS008/T61M0/K68P4/K81RA/K63T0 je v souladu se směrnicí 2014/53/EU. Úplné znění EU prohlášení o shodě je k dispozici na této internetové adrese: https://www.marelli-corporation.com/en/products/red-doc/
[Danish]	Hermed erklærer Marelli Corporation., at radioudstyrstypen K68P2/B76MC/S57L0/I76M0/I68P0/R57L1/TS008/T61M0/K68P4/K81RA/K63T0 er i overensstemmelse med direktiv 2014/53/EU. EU-overensstemmelseserklæringens fulde tekst kan findes på følgende internetadresse: https://www.marelli-corporation.com/en/products/red-doc/
[Italian]	Il/Il fabbricante, Marelli Corporation., dichiara che il tipo di apparecchiatura radio K68P2/B76MC/S57L0/I76M0/I68P0/R57L1/TS008/T61M0/K68P4/K81RA/K63T0 è conforme alla direttiva 2014/53/UE. Il testo completo della dichiarazione di conformità UE è disponibile al seguente indirizzo Internet: https://www.marelli-corporation.com/en/products/red-doc/
[Portuguese]	O(a) abaixo assinado(a) Marelli Corporation., declara que o presente tipo de equipamento de rádio K68P2/B76MC/S57L0/I76M0/I68P0/R57L1/TS008/T61M0/K68P4/K81RA/K63T0 está em conformidade com a Diretiva 2014/53/UE. O texto integral da declaração de conformidade está disponível no seguinte endereço de Internet: https://www.marelli-corporation.com/en/products/red-doc/
[Finnish]	Marelli Corporation., vakuuttaa, että radiolaitetyyppi K68P2/B76MC/S57L0/I76M0/I68P0/R57L1/TS008/T61M0/K68P4/K81RA/K63T0 on direktiivin 2014/53/EU mukainen. EU-vaatimustenmukaisuusvakuutuksen täysimittainen teksti on saatavilla seuraavassa internetosoitteessa: https://www.marelli-corporation.com/en/products/red-doc/
[Swedish]	Härmed försäkrar Marelli Corporation., att denna typ av radioutrustning K68P2/B76MC/S57L0/I76M0/I68P0/R57L1/TS008/T61M0/K68P4/K81RA/K63T0 överensstämmer med direktiv 2014/53/EU. Den fullständiga texten till EU-försäkran om överensstämmelse finns på följande webbadress: https://www.marelli-corporation.com/en/products/red-doc/
[Polish]	Marelli Corporation., niniejszym oświadcza, że typ urządzenia radiowego K68P2/B76MC/S57L0/I76M0/I68P0/R57L1/TS008/T61M0/K68P4/K81RA/K63T0 jest zgodny z dyrektywą 2014/53/UE. Pełny tekst deklaracji zgodności UE jest dostępny pod następującym adresem internetowym: https://www.marelli-corporation.com/en/products/red-doc/
[Hungarian]	Marelli Corporation., igazolja, hogy a K68P2/B76MC/S57L0/I76M0/I68P0/R57L1/TS008/T61M0/K68P4/K81RA/K63T0 típusú rádióberendezés megfelel a 2014/53/EU irányelvnek. Az EU-megfelelőségi nyilatkozat teljes szövege elérhető a következő internetes címen: https://www.marelli-corporation.com/en/products/red-doc/
[Slovak]	Marelli Corporation., týmto vyhlasuje, že rádiové zariadenie typu K68P2/B76MC/S57L0/I76M0/I68P0/R57L1/TS008/T61M0/K68P4/K81RA/K63T0 je v súlade so smernicou 2014/53/EÚ. Úplné EÚ vyhlásenie o zhode je k dispozícii na tejto internetovej adrese: https://www.marelli-corporation.com/en/products/red-doc/
[Slovenian]	Marelli Corporation., potrjuje, da je tip radijske opreme K68P2/B76MC/S57L0/I76M0/I68P0/R57L1/TS008/T61M0/K68P4/K81RA/K63T0 skladen z Direktivo 2014/53/EU. Celotno besedilo izjave EU o skladnosti je na voljo na naslednjem spletnem naslovu: https://www.marelli-corporation.com/en/products/red-doc/
[Estonian]	Käesolevaga deklareerib Marelli Corporation., et käesolev raadioseadme tüüp K68P2/B76MC/S57L0/I76M0/I68P0/R57L1/TS008/T61M0/K68P4/K81RA/K63T0 vastab direktiivi 2014/53/EL nõuetele. Koopia vastavusdeklaratsioon on saadaval järgmisetes kohtades. ELi vastavusdeklaratsiooni täielik tekst on kättesaadav järgmisel internetiaadressil: https://www.marelli-corporation.com/en/products/red-doc/
[Latvian]	Ar šo Marelli Corporation., deklarē, ka radioiekārta K68P2/B76MC/S57L0/I76M0/I68P0/R57L1/TS008/T61M0/K68P4/K81RA/K63T0 atbilst Direktīvai 2014/53/ES. Pilns ES atbilstības deklarācijas teksts ir pieejams šādā interneta vietnē: https://www.marelli-corporation.com/en/products/red-doc/
[Lithuanian]	Aš, Marelli Corporation., patvirtinu, kad radijo įrenginių tipas K68P2/B76MC/S57L0/I76M0/I68P0/R57L1/TS008/T61M0/K68P4/K81RA/K63T0 atitinka Direktyvą 2014/53/ES. Visas ES atitikties deklaracijos tekstas prieinamas šiuo interneto adresu: https://www.marelli-corporation.com/en/products/red-doc/
[Romanian]	Prin prezenta, Marelli Corporation., declară că tipul de echipamente radio K68P2/B76MC/S57L0/I76M0/I68P0/R57L1/TS008/T61M0/K68P4/K81RA/K63T0 este în conformitate cu Directiva 2014/53/UE. Textul integral al declarației UE de conformitate este disponibil la următoarea adresă internet https://www.marelli-corporation.com/en/products/red-doc/
[Croatian]	Marelli Corporation., ovime izjavljuje da je radijska oprema tipa K68P2/B76MC/S57L0/I76M0/I68P0/R57L1/TS008/T61M0/K68P4/K81RA/K63T0 u skladu s Direktivom 2014/53/EU. Cjeloviti tekst EU izjave o sukladnosti dostupan je na sljedećoj internetskoj adresi https://www.marelli-corporation.com/en/products/red-doc/
[Icelandic]	Hér, Marelli Corporation., lýsir yfir að radíóbúnaður tegund K68P2/B76MC/S57L0/I76M0/I68P0/R57L1/TS008/T61M0/K68P4/K81RA/K63T0 er í samræmi við tilskipun 2014/53/ESB. The fullur texti af ESB-samræmisyfirlýsing er í boði á eftirfarandi veffangi: https://www.marelli-corporation.com/en/products/red-doc/
[Norwegian]	Herved Marelli Corporation., erklærer at radioutstyr type K68P2/B76MC/S57L0/I76M0/I68P0/R57L1/TS008/T61M0/K68P4/K81RA/K63T0 er i samsvar med direktiv 2014/53/EU. Den fullstendige teksten i EU-erklæring er tilgjengelig på følgende internettadresse: https://www.marelli-corporation.com/en/products/red-doc/
[Macedonian]	Со ова, Marelli Corporation., изјавува дека типот на радио опрема K68P2/B76MC/S57L0/I76M0/I68P0/R57L1/TS008/T61M0/K68P4/K81RA/K63T0 е во согласност со Директивата 2014/53/ЕУ. Целосниот текст на декларацијата на ЕУ за сообразност е достапна на следниот Постојано интернет адреса: https://www.marelli-corporation.com/en/products/red-doc/
[Turkish]	Bu vesile ile, Marelli Corporation., radyo cihazları tipi K68P2/B76MC/S57L0/I76M0/I68P0/R57L1/TS008/T61M0/K68P4/K81RA/K63T0 Direktifi 2014/53/AB ile uyumlu olduğunu beyan eder. AB uyumu beyannın tam metni aşağıdaki internet adresinden edinilebilir: https://www.marelli-corporation.com/en/products/red-doc/
[Crnogorski jezik]	Ovime, Marelli Corporation., izjavljuje da je tip tip radio opreme K68P2/B76MC/S57L0/I76M0/I68P0/R57L1/TS008/T61M0/K68P4/K81RA/K63T0 u skladu s Direktivom 2014/53/EU. Tekst deklaracije EU o usklađenosti dostupne su na sljedećoj internet adresi: https://www.marelli-corporation.com/en/products/red-doc/

This symbol is intended to alert the user to the presence of important operating and maintenance (servicing) instructions in the literature accompanying the appliance.

Type	Frequency Band	Maximum radio-frequency power	Type	Frequency Band	Maximum radio-frequency power
S57L0	125 kHz	55.3 dBuA/m@10m	TS008	433.92 MHz	80.0 dBuA/m@3m
I76M0	125 kHz	55.2 dBuA/m@10m	T61M0	433.92 MHz	90.0 dBuA/m@3m
I68P0	125 kHz	44.1 dBuA/m@10m	K63T0	125 kHz	42.9 dBuA/m@10m

WARNING
Do not ingest the battery, Chemical Burn Hazard
(The remote control supplied with) This product contains a coin/button cell battery. If the coin/button cell battery is swallowed, it can cause severe internal burns in just 2 hours and can lead to death.
Keep new and used batteries away from children.
If the battery compartment does not close securely, stop using the product and keep it away from children.
If you think batteries might have been swallowed or placed inside any part of the body, seek immediate medical attention

ALPS ELECTRIC CO., LTD. Engineering Headquarters
6-3-36, Nakazato, Furukawa, Osaki-city, Miyagi-pref, 989-6181, Japan
Phone +81 229-23-5111 Fax +81 229-22-6290

CE

[English]	Hereby, ALPS ELECTRIC CO.,LTD., declares that the radio equipment type TWK1A001/61M0 is in compliance with Directive 2014/53/EU. The full text of the EU declaration of conformity is available at the following internet address: http://www.alps.com/products/e/re_list01.html
[Dutch]	Hierbij verklaar ik, ALPS ELECTRIC CO.,LTD., dat het type radioapparatuur TWK1A001/61M0 conform is met Richtlijn 2014/53/EU. De volledige tekst van de EU-conformiteitsverklaring kan worden geraadpleegd op het volgende internetadres: http://www.alps.com/products/e/re_list01.html
[German]	Hiermit erklärt ALPS ELECTRIC CO.,LTD., dass der Funkanlagentyp TWK1A001/61M0 der Richtlinie 2014/53/EU entspricht. Der vollständige Text der EU-Konformitätserklärung ist unter der folgenden Internetadresse verfügbar: http://www.alps.com/products/e/re_list01.html
[French]	Le soussigné, ALPS ELECTRIC CO.,LTD., déclare que l'équipement radioélectrique du type TWK1A001/61M0 est conforme à la directive 2014/53/UE. Le texte complet de la déclaration UE de conformité est disponible à l'adresse internet suivante: http://www.alps.com/products/e/re_list01.html
[Spanish]	Por la presente, ALPS ELECTRIC CO.,LTD., declara que el tipo de equipo radioeléctrico TWK1A001/61M0 es conforme con la Directiva 2014/53/UE. El texto completo de la declaración UE de conformidad está disponible en la dirección Internet siguiente: http://www.alps.com/products/e/re_list01.html
[Bulgarian]	С настоящото ALPS ELECTRIC CO.,LTD., декларира, че този тип радиосъоръжение TWK1A001/61M0 е в съответствие с Директива 2014/53/ЕС. Цялостният текст на ЕО декларацията за съответствие може да се намери на следния интернет адрес: http://www.alps.com/products/e/re_list01.html
[Greek]	Με την παρούσα ο/η ALPS ELECTRIC CO.,LTD., δηλώνει ότι ο ραδιοεξοπλισμός TWK1A001/61M0 πληροί την οδηγία 2014/53/ΕΕ. Το πλήρες κείμενο της δήλωσης συμμόρφωσης ΕΕ διατίθεται στην ακόλουθη ιστοσελίδα στο διαδίκτυο: http://www.alps.com/products/e/re_list01.html
[Czech]	Tímto ALPS ELECTRIC CO.,LTD., prohlašuje, že typ rádiového zařízení TWK1A001/61M0 je v souladu se směrnicí 2014/53/EU. Úplné znění EU prohlášení o shodě je k dispozici na této internetové adrese: http://www.alps.com/products/e/re_list01.html
[Danish]	Hermed erklærer ALPS ELECTRIC CO.,LTD., at radioudstyrstypen TWK1A001/61M0 er i overensstemmelse med direktiv 2014/53/EU. EU-overensstemmelseserklæringens fulde tekst kan findes på følgende internetadresse: http://www.alps.com/products/e/re_list01.html
[Italian]	Il fabbricante, ALPS ELECTRIC CO.,LTD., dichiara che il tipo di apparecchiatura radio TWK1A001/61M0 è conforme alla direttiva 2014/53/UE. Il testo completo della dichiarazione di conformità UE è disponibile al seguente indirizzo Internet: http://www.alps.com/products/e/re_list01.html
[Portuguese]	O(a) abaixo assinado(a) ALPS ELECTRIC CO.,LTD., declara que o presente tipo de equipamento de rádio TWK1A001/61M0 está em conformidade com a Diretiva 2014/53/UE. O texto integral da declaração de conformidade está disponível no seguinte endereço de Internet: http://www.alps.com/products/e/re_list01.html
[Finnish]	ALPS ELECTRIC CO.,LTD., vakuuttaa, että radiolaitetyyppi TWK1A001/61M0 on direktiivin 2014/53/EU mukainen. EU-vaatimustenmukaisuusvakuutuksen täysimittainen teksti on saatavilla seuraavassa internetosoitteessa: http://www.alps.com/products/e/re_list01.html
[Swedish]	Härmed försäkrar ALPS ELECTRIC CO.,LTD., att denna typ av radioutrustning TWK1A001/61M0 överensstämmer med direktiv 2014/53/EU. Den fullständiga texten till EU-försäkran om överensstämmelse finns på följande webbadress: http://www.alps.com/products/e/re_list01.html
[Polish]	ALPS ELECTRIC CO.,LTD., niniejszym oświadcza, że typ urządzenia radiowego TWK1A001/61M0 jest zgodny z dyrektywą 2014/53/UE. Pełny tekst deklaracji zgodności UE jest dostępny pod następującym adresem internetowym: http://www.alps.com/products/e/re_list01.html
[Hungarian]	ALPS ELECTRIC CO.,LTD., igazolja, hogy a TWK1A001/61M0 típusú rádióberendezés megfelel a 2014/53/EU irányelvnek. Az EU-megfelelőségi nyilatkozat teljes szövege elérhető a következő internetes címen: http://www.alps.com/products/e/re_list01.html
[Slovak]	ALPS ELECTRIC CO.,LTD., týmto vyhlasuje, že rádiové zariadenie typu TWK1A001/61M0 je v súlade so smernicou 2014/53/EÚ. Úplné EÚ vyhlásenie o zhode je k dispozícii na tejto internetovej adrese: http://www.alps.com/products/e/re_list01.html
[Slovenian]	ALPS ELECTRIC CO.,LTD., potrjuje, da je tip radijske opreme TWK1A001/61M0 skladen z Direktivo 2014/53/EU. Celotno besedilo izjave EU o skladnosti je na voljo na naslednjem spletnem naslovu: http://www.alps.com/products/e/re_list01.html
[Estonian]	Käesolevaga deklareerib ALPS ELECTRIC CO.,LTD., et käesolev raadioseadme tüüp TWK1A001/61M0 vastab direktiivi 2014/53/EL nõuetele. Koopia vastavusdeklaratsioon on saadaval järgmistes kohtades. ELi vastavusdeklaratsiooni täielik tekst on kättesaadav järgmisel internetiaadressil: http://www.alps.com/products/e/re_list01.html
[Latvian]	Ar šo ALPS ELECTRIC CO.,LTD., deklarē, ka radioiekārta TWK1A001/61M0 atbilst Direktīvai 2014/53/ES. Pilns ES atbilstības deklarācijas teksts ir pieejams šādā interneta vietnē: http://www.alps.com/products/e/re_list01.html
[Lithuanian]	Aš, ALPS ELECTRIC CO.,LTD., patvirtinu, kad radijo įrenginių tipas TWK1A001/61M0 atitinka Direktyvą 2014/53/ES. Visas ES atitikties deklaracijos tekstas prieinamas šiuo interneto adresu: http://www.alps.com/products/e/re_list01.html
[Romanian]	Prin prezenta, ALPS ELECTRIC CO.,LTD., declară că tipul de echipamente radio TWK1A001/61M0 este în conformitate cu Directiva 2014/53/UE. Textul integral al declarației UE de conformitate este disponibil la următoarea adresă internet: http://www.alps.com/products/e/re_list01.html
[Croatian]	ALPS ELECTRIC CO.,LTD., ovime izjavljuje da je radijska oprema tipa TWK1A001/61M0 u skladu s Direktivom 2014/53/EU. Cjeloviti tekst EU izjave o sukladnosti dostupan je na sljedećoj internetskoj adresi: http://www.alps.com/products/e/re_list01.html
[Icelandic]	Hér, ALPS ELECTRIC CO.,LTD., lýsir yfir að radíóbúnaður tegund TWK1A001/61M0 er í samræmi við tilskipun 2014/53/ESB. The fullur texti af ESB-samræmisyfirlýsing er í boði á eftirfarandi veffangi: http://www.alps.com/products/e/re_list01.html
[Norwegian]	Herved ALPS ELECTRIC CO.,LTD., erklærer at radioutstyr type TWK1A001/61M0 er i samsvar med direktiv 2014/53/EU. Den fullstendige teksten i EU-erklæring er tilgjengelig på følgende internettadresse: http://www.alps.com/products/e/re_list01.html
[Macedonian]	Со ова, ALPS ELECTRIC CO.,LTD., изјавува дека типот на радио опрема TWK1A001/61M0 е во согласност со Директивата 2014/53/ЕУ. Целосниот текст на декларацијата на ЕУ за сообразност е достапна на следниот Постојано интернет адреса: http://www.alps.com/products/e/re_list01.html
[Turkish]	Bu vesile ile, ALPS ELECTRIC CO.,LTD., radyo cihazları tipi TWK1A001/61M0 Direktifi 2014/53/AB ile uyumlu olduğunu beyan eder. AB uyumu beyanının tam metni aşağıdaki internet adresinden edinilebilir: http://www.alps.com/products/e/re_list01.html
[Crnogorski jezik]	Ovime, ALPS ELECTRIC CO.,LTD., izjavljuje da je taj tip radio opreme TWK1A001/61M0 u skladu s Direktivom 2014/53/EU. Tekst deklaracije EU o sukladnosti dostupne su na sljedećoj internet adresi: http://www.alps.com/products/e/re_list01.html

UK CA

Hereby, ALPS ELECTRIC CO.,LTD., declares that the radio equipment type TWK1A001/61M0 is in compliance with the relevant statutory requirements. The full text of the UK declaration of conformity is available at the following internet address: http://www.alps.com/products/e/re_list01.html

Type	Frequency Band	Maximum radio-frequency power
TWK1A001	125 kHz	60.4 dBuV/m@10m
I61M0	125 kHz	61.2 dBuV/m@10m

CE

Continental

Radio Transmitter: *S180052024, TIS-15* and Radio Receiver: *40398036*

Manufacturer: Continental Automotive GmbH
Address: Seimensstrasse12 D-93055 Regensburg Germany
TEL :+49 941 790 8942 FAX : +49 941 790 998942

[Czech]	Tímto Continental prohlašuje, že typ rádiového zařízení S180052024/TIS-15/40398036 je v souladu se směrnicí 2014/53/EU. Úplné znění EU prohlášení o shodě je k dispozici na této internetové adrese: http://continental-homologation.com/suzuki
[Danish]	Hermed erklærer Continental, at radioudstyrstypen S180052024/TIS-15/40398036 er i overensstemmelse med direktiv 2014/53/EU. EU-overensstemmelseserklæringens fulde tekst kan findes på følgende internetadresse: http://continental-homologation.com/suzuki
[German]	Hiermit erklärt Continental, dass der Funkanlagentyp S180052024/TIS-15/40398036 der Richtlinie 2014/53/EU entspricht. Der vollständige Text der EU-Konformitätserklärung ist unter der folgenden Internetadresse verfügbar: http://continental-homologation.com/suzuki
[Estonian]	Käesolevaga deklareerib Continental, et käesolev raadioseadme tüüp S180052024/TIS-15/40398036 vastab direktiivi 2014/53/EL nõuetele. ELi vastavusdeklaratsiooni täielik tekst on kättesaadav järgmisel internetiaadressil: http://continental-homologation.com/suzuki
[English]	Hereby, Continental declares that the radio equipment type S180052024/TIS-15/40398036 is in compliance with Directive 2014/53/EU. The full text of tne EU declaration of conformity is available at the following internet address: http://continental-homologation.com/suzuki
[Spanish]	Por la presente, Continental declara que el tipo de equipo radioeléctrico S180052024/TIS-15/40398036 es conforme con la Directiva 2014/53/UE. El texto completo de la declaración UE de conformidad est á disponible en la dirección Internet siguiente: http://continental-homologation.com/suzuki
[Greek]	Με την παρούσα ο/η Continental, δηλώνει ότι ο ραδιοεξοπλισμός S180052024/TIS-15/40398036 πληροί την οδηγία 2014/53/ΕΕ. Το πλήρες κείμενο της δήλωσης συμμόρφωσης ΕΕ διατίθεται στην ακόλο υθη ιστοσελίδα στο διαδίκτυο: http://continental-homologation.com/suzuki
[French]	Le soussigné, Continental, déclare que l'équipement radioélectrique du type S180052024/TIS-15/40398036 est conforme à la directive 2014/53/UE. Le texte complet de la déclaration UE de conformité est disponible à l'adresse internet suivante: http://continental-homologation.com/suzuki
[Italian]	Il fabbricante, Continental, dichiara che il tipo di apparecchiatura radio S180052024/TIS-15/40398036 è conforme alla direttiva 2014/53/UE. Il testo completo della dichiarazione di conformità UE è disponibile al seguente indirizzo Internet: http://continental-homologation.com/suzuki
[Latvian]	Ar šo Continental deklarē, ka radiosekārta S180052024/TIS-15/40398036 atbilst Direktīvai 2014/53/ES. Pilns ES atbilstības deklarācijas teksts ir pieejams šādā interneta vietnē: http://continental-homologation.com/suzuki
[Lithuanian]	Aš, Continental, patvirtinu, kad radijo įrenginių tipas S180052024/TIS-15/40398036 atitinka Direktyvą 2014/53/ES. Visas ES atitikties deklaracijos tekstas prieinamas šiuo interneto adresu: http://continental-homologation.com/suzuki
[Dutch]	Hierbij verklaar ik, Continental, dat het type radioapparatuur S180052024/TIS-15/40398036 conform is met Richtlijn 2014/53/EU. De volledige tekst van de EU-conformiteitsverklaring kan worden geraadpleegd op het volgende internetadres: http://continental-homologation.com/suzuki
[Maltese]	B'dan, Continental, niddikjara li dan it-tip ta' tagħmir tar-radju S180052024/TIS-15/40398036 huwa konformi mad-Direttiva 2014/53/UE. It-test kollu tad-dikjarazzjoni ta' konformità tal-UE huwa disponibbli f'dan l-indirizz tal-Internet li ġej: http://continental-homologation.com/suzuki
[Hungarian]	Continental igazolja, hogy a S180052024/TIS-15/40398036 típusú rádióberendezés megfelel a 2014/53/EU irányelvnek. Az EU-megfelelőségi nyilatkozat teljes szövege elérhető a következő internetes cí men: http://continental-homologation.com/suzuki
[Polish]	Continental niniejszym oświadcza, że typ urządzenia radiowego S180052024/TIS-15/40398036 jest zgodny z dyrektywą 2014/53/UE. Pełny tekst deklaracji zgodności UE jest dostępny pod następującym adresem internetowym: http://continental-homologation.com/suzuki
[Portuguese]	O(a) abaixo assinado(a) Continental declara que o presente tipo de equipamento de rádio S180052024/TIS-15/40398036 está em conformidade com a Diretiva 2014/53/UE. O texto integral da declaração de conformidade está disponível no seguinte endereço de Internet: http://continental-homologation.com/suzuki
[Slovenian]	Continental potrjuje, da je tip radijske opreme S180052024/TIS-15/40398036 skladen z Direktivo 2014/53/EU. Celotno besedilo izjave EU o skladnosti je na voljo na naslednjem spletnem naslovu: http://continental-homologation.com/suzuki
[Slovak]	Continental týmto vyhlasuje, že rádiové zariadenie typu S180052024/TIS-15/40398036 je v súlade so smernicou 2014/53/EÚ. Úplné EÚ vyhlásenie o zhode je k dispozícii na tejto internetovej adrese: http://continental-homologation.com/suzuki
[Finish]	Continental vakuuttaa, että radiolaitetyyppi S180052024/TIS-15/40398036 on direktiivin 2014/53/EU mukainen. EU-vaatimustenmukaisuusvakuutuksen täysimittainen teksti on saatavilla seuraavassa internetosoitteessa: http://continental-homologation.com/suzuki
[Swedish]	Härmed försäkrar Continental att denna typ av radioutrustning S180052024/TIS-15/40398036 överensstämmer med direktiv 2014/53/EU. Den fullständiga texten till EU-försäkran om överensstämmelse finns på följande webbadress: http://continental-homologation.com/suzuki
[Icelandic]	Hér með lýsir Continental yfir því að S180052024/TIS-15/40398036 er í samræmi við grunnkröfur og aðrar kröfur, sem gerðar eru í tilskipun 2014/53/ESB. The fullur texti af ESB-samræmisyfirlýsing er í boði á eftirfarandi veffangi: http://continental-homologation.com/suzuki
[Norwegian]	Continental erklærer herved at utstyret S180052024/TIS-15/40398036 er i samsvar med de grunnlegende krav og øvrige relevante krav i direktiv 2014/53/EU. Den fullstendige teksten i EU-deklarasjon finnes på følgende internettadresse: http://continental-homologation.com/suzuki
[Turkish]	İşburada Continental, S180052024/TIS-15/40398036 ile Direktif 2014/53/AB'nin uyumlu olduğunu beyan eder. AB uygunluk beyanının tam metni, aşağıdaki internet adresinde mevcuttur: http://continental-homologation.com/suzuki
[Romanian]	Prin prezenta, Continental declară că tipul de echipamente radio S180052024/TIS-15/40398036 este în conformitate cu Directiva 2014/53/UE. Textul integral al declarației UE de conformitate este disponibil la următoarea adresă internet: http://continental-homologation.com/suzuki
[Bulgarian]	С настоящото Continental декларира, че този тип радиосъоръжение S180052024/TIS-15/40398036 е в съответствие с Директива 2014/53/ЕС. Цялостният текст на ЕС декларацията за съответств не може да се намери на следния интернет адрес: http://continental-homologation.com/suzuki
[Croatian]	Continental ovime izjavljuje da je radijska oprema tipa S180052024/TIS-15/40398036 u skladu s Direktivom 2014/53/EU. Cjeloviti tekst EU izjave o sukladnosti dostupan je na sljedećoj internetskoj adresi: http://continental-homologation.com/suzuki
[Crnogorski jezik]	Ovim, Continental, izjavljuje da je tip radio opreme S180052024/TIS-15/40398036 u skladu sa Direktivom 2014/53/EU. Kompletan tekst EU izjave o usklađenosti nalazi se na sljedećoj Internet adresi: http://continental-homologation.com/suzuki
[Macedonian]	Prin prezenta, Continental declară că tipul de echipamente radio S180052024/TIS-15/40398036 este în conformitate cu Directiva 2014/53/UE. Textul integral al declarației UE de conformitate este disponibil la următoarea adresă internet: http://continental-homologation.com/suzuki

CAUTION - Do not exposed to excessive heat such as sunshine, fire or the like.

S180052024 / TIS-15 : Frequency band :433.92MHz
Maximum radio-frequency power : <10mW e.r.p

UK CA

Continental

Radio Transmitter: *S180052024, TIS-15* and Radio Receiver: *P61M0*

Manufacturer: Continental Automotive GmbH
Address: Seimensstrasse12 D-93055 Regensburg Germany
TEL : ;49 941 790 8942 FAX : ;49 941 790 998942

[English]	Hereby, Continental declares that the radio equipment type S180052024/TIS-15/P61M0 is in compliance with Directive 2017 No. 1206. The full text of the UK declaration of conformity is available at the following internet address: http://continental-homologation.com/suzuki

CAUTION - Do not exposed to excessive heat such as sunshine, fire or the like.

S180052024 / TIS-15 : Frequency band : 433.92MHz
Maximum radio-frequency power : <10mW e.r.p

This device complies with part 15 of the FCC Rules. Operation is subject to the following two conditions: (1) This device may not cause harmful interference, and (2) this device must accept any interference received, including interference that may cause undesired operation.

FCC CAUTION
Changes or modifications not expressly approved by the party responsible for compliance could void the user’s authority to operate the equipment.

EAC

-Название модели : K63T0 / TS008 / R57L1
-Название производителя : Marelli Corp.
-Страна происхождения : Thailand
-Название модели : TWK1A001
-Название производителя : ALPS ALPINE CO., LTD
-Страна происхождения : Japan

-Контакт продукта
(Название производителя, адрес, контактное лицо и контактнаяинформация)/Информация о способе ремонта
-Контакт местного представителя
-Контактная информация
: SUZUKI MOTOR RUS, LLC Moscow, Russia, Snezhnaya street, 26 129323
TEL:+7(495)787-2773、FAX:+7(495) 787-2795
-Функциональная спецификация
Диапазон частот :125 кГц(K63T0 / TWK1A001), 433,92 МГц(TS008 / R57L1)

EAC

-Название модели : T61M0
-Название производителя : Marelli Corp.
-Страна происхождения : Thailand
-Название модели : I61M0
-Название производителя : ALPS ALPINE CO., LTD
-Страна происхождения : China

-Контакт продукта
(Название производителя, адрес, контактное лицо и контактнаяинформация)/Информация о способе ремонта
-Контакт местного представителя
-Контактная информация
: SUZUKI MOTOR RUS, LLC Moscow, Russia, Snezhnaya street, 26 129323
TEL：+7(495)787-2773、FAX：+7(495) 787-2795
-Функциональная спецификация
Диапазон частот :125 кГц(I61M0), 433,92 МГц(T61M0)

Модель №.: **TS008/ T61M0 / K63T0 / R57L1**

Назва виробника / зареєстрований товарний знак : Marelli Corp.
Адреса виробника : 2-1917 Nisshin-cho, Kita-ku, Saitama-city, Saitama 331-8501,Japan
Ім'я імпортера / адреса : Auto International
22-A Stepana Bandery Avenue, 04073 Kiev, Ukraine

Діапазон радіочастот, в якому працює устаткування

TS008 модель	: 433,92 МГц	T61M0 модель	: 433,92 МГц
K63T0 модель	: 125 кГц	R57L1модель	: 433,92 МГ

Максимальна потужність сигналу, що передається у діапазоні радіочастот, в якому працює устаткування

TS008 модель	: 80.0дБмкВ/м на відстані 3м.	T61M0 модель	: 90.0дБмкВ/м на відстані 3м.
K63T0 модель	: 47.2дБмкВ/м на відстані 10м.		

Проста декларація про відповідність

Цією декларацією Marelli Corp.. заявляє, що тип радіообладнання TS008,T61M0,K63T0,R57L1 відповідає Технічномурегламенту радіообладнання;

повний текст декларації про відповідність доступний на веб-сайті за такою адресою:

https://www.marelli-corporation.com/en/assets/pdf/products/red-doc/remocon-assy-keyless/ukraine_doc_ts008.pdf
https://www.marelli-corporation.com/en/assets/pdf/products/red-doc/switch-assy-transmitter/ukraine_doc_t61m0.pdf
https://www.marelli-corporation.com/en/assets/pdf/products/red-doc/bcm/ukraine_doc_k63t0.pdf
https://www.marelli-corporation.com/en/assets/pdf/products/red-doc/receiver-assy-keyless/ukraine_doc_r57l1.pdf

Модель №.: **I61M0 / TWK1A001**

Назва виробника / зареєстрований товарний знак : ALPS ELECTRIC CO.,LTD.
Адреса виробника : 6-3-36, Nakazato, Furukawa, Osaki-city, Miyagi-pref,989-6181,JAPAN
Ім'я імпортера / адреса : Auto International
22-A Stepana Bandery Avenue, 04073 Kiev, Ukraine

Діапазон радіочастот, в якому працює устаткування
I61M0 модель : 125 кГц
TWK1A001 модель : 125 кГц

Максимальна потужність сигналу, що передається у діапазоні радіочастот, в якому працює устаткування
I61M0 модель : 61.2дБмкВ/м на відстані 10м
TWK1A001 модель : 60.4дБмкВ/м на відстані 10м

Проста декларація про відповідність
Цією декларацією Calsonic Kansei Corp.. заявляє, що тип радіообладнання I61M0,TWK1A001 відповідає Технічномурегламенту радіообладнання;
повний текст декларації про відповідність доступний на веб-сайті за такою адресою:
https://www.alps.com/products/e/ukrain_list01.html

ДЕКЛАРАЦІЯ ПРО ВІДПОВІДНІСТЬ

1. Радіообладнання: **Модуль радіоприймача (Receiver Module) торговельної марки «Continental» моделей 5WK50250, 5WK50252, 5WK50257, 5WK50254, 40398036, 40406557, 40398279**

(виріб, тип, номер партії чи серійний номер)

2. **ТОВ «Нормакон-Україна»** (офіс 314, вул. Кірова 139, м. Мелітополь, Запорізька обл., 72319, Україна, код ЄДРПОУ 37463168)

(найменування та адреса виробника або його уповноваженого представника,

3. **Ця декларація відповідності видана під особисту відповідальність виробника**.

4. Об'єкт декларації:
Назва обладнання: **Модуль радіоприймача (Receiver Module);**
Моделі: **5WK50250, 5WK50252, 5WK50257, 5WK50254, 40398036, 40406557, 40398279;**
Радіообладнання: **радіоприймач 433 МГц;**
Торговельна марка: **«Continental»;**
Виробник: **«Контінентал Аутомотів ГмбХ»** (Сименсстрасе 12, Д-93055 Ренсборг, Німеччина) / **«Continental Automotive GmbH»** (Siemensstrasse 12, D-93055 Regensburg, Germany) на підприємстві: **«Контінентал Аутомотів Сістемс Чех Репаблік с.р.о.»** (744 01 Френстат под Радхостем, Копанска 1713, Чеська Республіка) / **«Continental Automotive Systems Czech Republic s.r.o.»** (744 01 Frenstat pod Radhostem, Kopanska 1713, Czech Republic);
Номер партії або серійний номер: **продукція виготовляється серійно.**

(ідентифікація радіообладнання, яка дає змогу забезпечити його простежуваність; може включати кольорове чітке зображення у разі потреби для ідентифікації зазначеного радіообладнання)

5. Об'єкт декларації відповідає вимогам **«Технічного регламенту радіообладнання», затвердженого постановою Кабінета Міністрів України від 24.05.2017р. № 355**.

6. Стандарти з переліку національних стандартів, що були застосовані, та інші стандарти і технічні специфікації, щодо яких декларується відповідність:
з безпеки (пункт 6 технічного регламенту):
ДСТУ EN 60950-1:2015 (EN 60950-1:2006 A11:2009 A1:2010 A12:2011 AC:2011 A2:2013, IDT);
з електромагнітної сумісності (пункт 6 технічного регламенту):
ДСТУ EN 301 489-1:2014 (EN 301 489-1 V1.9.2, IDT);
ДСТУ ETSI EN 301 489-3:2009 (ETSI EN 301 489-3:2002, IDT)
ефективне використання радіочастотного ресурсу (пункт 7 технічного регламенту):
ETSI EN 300 220-2 V2.4.1 (2012 05)

(із зазначенням ідентифікаційного номера, версії та дати видання)

7. Призначений орган з оцінки відповідності ***ООВ «Орган сертифікації «Центр сертифікації матеріалів та виробів» (№ UA.TR.032)***

(найменування, ідентифікаційний номер згідно з реєстром призначених органів)

Виконав роботи **з оцінки відповідності за процедурою експертизи типу (Модуль В)**

(опис виконаних ним дій)

та видав сертифікат експертизи типу **№ UA.032.CT.0030-18 від 11 травня 2018р.**

(у разі залучення призначеного органу з оцінки відповідності)

8. Додаткова інформація:
Програмне забезпечення не впливає на технічні характеристики радіообладнання і не може бути змінене користувачем.

Підписано від імені та за договором дорученням № 20180503 **«Контінентал Аутомотів ГмбХ»** (Сименсстрасе 12, Д-93055 Ренсборг, Німеччина) / **«Continental Automotive GmbH»** (Siemensstrasse 12, D-93055 Regensburg, Germany) уповноваженим представником в Україні ТОВ «Нормакон-Україна».

м. Мелітополь, Україна | **11** | **травня** | **2018 р.**

(місце та дата видачі)

Директор
ТОВ «Нормакон-Україна» (підпис) **О. В. Шелегін**

(посада) *(ініціали та прізвище)*

М.П.

ДЛЯ ДЕКЛАРАЦІЙ ТОВ «НОРМАКОН-УКРАЇНА» Код 37463168 УКРАЇНА, ЗАПОРІЗЬКА ОБЛ., м.МЕЛІТОПОЛЬ

Взята на облік
У ООВ ТОВ «ОС «ЦСМВ»»
UA.C32.D. 20327-18
дата 15.05.2018

ДЕКЛАРАЦІЯ ПРО ВІДПОВІДНІСТЬ

1. Радіообладнання: **Wheel Unit (TPMS) - 433 МГц (телеметрія та радіодистанційне керування).**

(виріб, тип, номер партії чи серійний номер)

2. **ТОВ «Нормакон-Україна»** (офіс 314, вул. Кірова 139, м. Мелітополь, Запорізька обл., 72319, Україна, код ЄДРПОУ 37463168).

(найменування та адреса виробника або його уповноваженого представника,

3. **Ця декларація відповідності видана під особисту відповідальність виробника**.

4. Об'єкт декларації:
Назва обладнання: **Модуль радіопередавача (Wheel Unit (TPMS));**
Модель: **TIS-15;**
Торговельна марка: **«Continental»;**
Виробник: **«Continental Automotive GmbH»** (Siemensstrasse 12, D-93055 Regensburg, Germany) / **«Контінентал Аутомотів ГмбХ»** (Сименсштрассе 12, Д-93055 Регенсбург, Німеччина);
Місце виробництва: **«Continental Automotive France S.A.S.»** (1 Avenue Paul Ourliac 31100 Toulouse, France) / **«Контінентал Аутомотів Франс САС»** (1 Авеню Поул Оурліак, 31100 Тулуз, Франція);
Номер партії або серійний номер: **продукція виготовляється серійно.**

(ідентифікація радіообладнання, яка дає змогу забезпечити його простежуваність; може включати кольорове чітке зображення у разі потреби для ідентифікації зазначеного радіообладнання)

5. Об'єкт декларації відповідає вимогам **«Технічного регламенту радіообладнання», затвердженого постановою Кабінета Міністрів України від 24.05.2017р. № 355**.

6. Стандарти з переліку національних стандартів, що були застосовані, та інші стандарти і технічні специфікації, щодо яких декларується відповідність:
з безпеки (пункт 6 технічного регламенту):
ДСТУ EN 60950-1:2015 (EN 60950-1:2006 A11:2009 A1:2010 A12:2011 AC:2011 A2:2013, IDT);
з електромагнітної сумісності (пункт 6 технічного регламенту):
ДСТУ EN 301 489-1:2014 (EN 301 489-1 V1.9.2, IDT);
ДСТУ ETSI EN 301 489-3:2009 (ETSI EN 301 489-3:2002, IDT);
ефективне використання радіочастотного ресурсу (пункт 7 технічного регламенту):
ДСТУ ETSI EN 300 220-2:2012 (ETSI EN 300 220-2:2007, IDT);
ETSI EN 300 220-1 V3.1.1 (2017-02);
ETSI EN 300 220-2 V3.1.1 (2017-02).

(із зазначенням ідентифікаційного номера, версії та дати видання)

7. Призначений орган з оцінки відповідності ***ООВ «Орган сертифікації «Центр сертифікації матеріалів та виробів» (№ UA.TR.032)***

(найменування, ідентифікаційний номер згідно з реєстром призначених органів)

Виконав роботи **з оцінки відповідності за процедурою експертизи типу (Модуль В)**

(опис виконаних ним дій)

та видав сертифікат експертизи типу **№ UA.032.CT.0275-18 від 17 грудня 2018 р.**

(у разі залучення призначеного органу з оцінки відповідності)

8. Додаткова інформація:
Програмна версія не визначена.

Підписано від імені та за договором дорученням № 20180503 від 03.05.2018 р. «Continental Automotive GmbH» (Siemensstrasse 12, D-93055 Regensburg, Germany) уповноваженим представником в Україні ТОВ «Нормакон-Україна».

м. Мелітополь, Україна **17** **грудня** **2018 р.**

(місце та дата видачі)

Директор
ТОВ «Нормакон-Україна»
(посада)

ДЛЯ ДЕКЛАРАЦІЙ ТОВ «НОРМАКОН-УКРАЇНА» Код 37463168 ЗАПОРІЗЬКА ОБЛ., М. МЕЛІТОПОЛЬ

(підпис)

О. В. Шелегін
(ініціали та прізвище)

М.П.

Взята на облік
у ООВ ТОВ «ОС «ЦСМВ»»
UA.032.D. 0042-16
дата 21.12.2018

ДЕКЛАРАЦІЯ ПРО ВІДПОВІДНІСТЬ № RTS.UKR.355-90/18

1. Радіообладнання (виріб, тип, номер партії чи серійний номер):
Радіопередавач торговельної марки **Continental** моделі **S180052024** системи контролю тиску в шині автомобіля.

2. Найменування та адреса виробника або його уповноваженого представника:
Уповноважений представник - ТОВ "Радіо Тест Стандарт", Україна, 03115, м.Київ, вул. Львівська, 22-а, к. 135, код ЄДРПОУ 39205151 (Довіреність "Контіненталь Аутомоутів ГмбХ" ("Continental Automotive GmbH"), Німеччина, від 18.09.2018).

3. Ця декларація відповідності видана під особисту відповідальність виробника:
"Контіненталь Аутомоутів ГмбХ", Зіменсштрассе 12, Д-93055 Регенсбург, Німеччина ("Continental Automotive GmbH", Siemensstrasse 12, D-93055 Regensburg, Germany).

4. Об'єкт декларації (ідентифікація радіообладнання, яка дає змогу забезпечити його простежуваність; може включати кольорове чітке зображення у разі потреби для ідентифікації зазначеного радіообладнання):
Радіопередавач торговельної марки Continental моделі S180052024 системи контролю тиску в шині автомобіля.

5. Об'єкт декларації відповідає вимогам таких технічних регламентів:
Технічного регламенту радіообладнання;

6. Посилання на відповідні стандарти з переліку національних стандартів, що були застосовані, або посилання на інші технічні специфікації, щодо яких декларується відповідність (із зазначенням ідентифікаційного номера, версії та дати видання):

Пункти "Технічного регламенту радіообладнання"	Стандарти	Номер протоколу випробувань	Випробувальна лабораторія (атестат акредитації)/ додаткова інформація
Застосовані стандарти, що включені до "Переліку національних стандартів, відповідність яким надає презумпцію відповідності радіообладнання суттєвим вимогам"			
п.7	-	-	-
Застосовані стандарти, що не включені до "Переліку національних стандартів, відповідність яким надає презумпцію відповідності радіообладнання суттєвим вимогам"			
п.6, абзац 1	ДСТУ EN 60950-1:2015 (тільки за пп. 1.2.3, 1.2.4, 1.7), ДСТУ EN 50385:2007	7005 від 08.02.2018	ВЦ РіТ УНДІРТ (2Н227)
п.6, абзац 2	ДСТУ EN 301 489-1:2014 (пп. 8.2, 9.2, 9.3) (з урахуванням ДСТУ ETSI EN 301 489-3:2009)	7005 від 08.02.2018	ВЦ РіТ УНДІРТ (2Н227)
п.7	ДСТУ ETSI EN 300 220-2:2012, ETSI EN 300 220-2 V2.3.1	7005 від 08.02.2018	ВЦ РіТ УНДІРТ (2Н227)

7. Призначений орган з оцінки відповідності ДЕРЖАВНОГО ПІДПРИЄМСТВА "УКРАЇНСЬКИЙ НАУКОВО-ДОСЛІДНИЙ ІНСТИТУТ РАДІО І ТЕЛЕБАЧЕННЯ". Реєстрацій номер: UA.TR.028
(найменування, ідентифікаційний номер згідно з реєстром призначених органів)
виконав **експертизу типу**
(опис виконаних ним дій)
та видав сертифікат експертизи типу **№ 889.14-СЕТ від 15.11.2018.**

8. У відповідних випадках опис компонентів та аксесуарів, у тому числі програмного забезпечення, завдяки якому радіообладнання функціонує за призначенням і на яке поширюється дія декларації про відповідність:

Версія ПЗ (SW/FW version), яка впливає на дотримання суттєвих вимог:	V1;
Версія виконання виробу (HW version), яка впливає на дотримання суттєвих вимог:	V1;
Процесор(и), що виконує(ють) функції формування радіочастотних сигналів:	ZA729057M0B;

9. Додаткова інформація:

Підприємства-виробники:

- "Контіненталь Аутомоутів Франс С..А.С.", 1 Ав. Поль Орляк, 31036 Тулуза, Седекс 1, Франція
("Continental Automotive France S.A.S.", 1 Av. Paul Ourliac, 31036 Toulouse CEDEX 1, France, Франція);

Підписано від імені та за дорученням:

"Контіненталь Аутомоутів ГмбХ" ("Continental Automotive GmbH"), Німеччина, уповноваженим представником - ТОВ "Радіо Тест Стандарт", Україна.

м.Київ, "15" листопада 2018 р.

(місце та дата видачі)

Директор — *(посада)*

(підпис)

Д. В. Шуман — *(ініціали та прізвище)*

М.П.

低功率電波輻射性電機管理辦法

第十二條 經型式認證合格之低功率射頻電機、非經許可、公司、商號或使用者均不得擅自變更頻率、加大功率或變更原設計之特性及功能。

第十四條 低功率射頻電機之使用不得影響飛航安全及干擾合法通信；經發現有干擾現象時、應立即停用、並改善至無干擾時方得繼續使用。
前項合法通信、指依電信法規定作業之無線電通信。
低功率射頻電機須忍受合法通信或工業、科學及醫療用電波輻射性電機設備之干擾。

取得審驗證明之低功率射頻器材，非經核准，公司、商號或使用者均不得擅自變更頻率、加大功率或變更原設計之特性及功能。
低功率射頻器材之使用不得影響飛航安全及干擾合法通信;經發現有干擾現象時，應立即停用，並改善至無干擾時方得繼續使用。
前述合法通信，指依電信管理法規定作業之無線電通信。
低功率射頻器材須忍受合法通信或工業、科學及醫療用電波輻射性電機設備之干擾。

Brand name : **SUZUKI MOTOR CORPORATION**
Importer name : **CENSU S.A.**
Importer's address : **AVDA. RCA. ARGENTINA NRO.900 ESQ LOPEZ MOREIRA**

Manufacture name : **MARELLI CORPORATION**

Model name : TS008



NR: 2018-06-I-000249

Model name : K63T0



NR: 2020-11-I-780

Model name : T61M0



NR: 2018-11-I-000579

Manufacture name : **ALPS ALPINE CO., LTD**

Model name : TWK1A001



NR: 2007-11-I-000310

Model name : I61M0



NR: 2018-08-I-000413

BRAND NAME : SUZUKI MOTOR CORPORATION

MODEL No. I61M0	: IFETEL RLVSUI618-1200
MODEL No. T61M0	: IFETEL RLVSUT618-1186
MODEL No. S57L0	: IFETEL RLVSUS518-1151
MODEL No. TS008	: IFETEL RLVSUTS18-1150
MODEL No. R57L1	: IFETEL RLVSUR518-1185
MODEL No. TWK1A001	: IFETEL RLVSUTW18-1184

La operación de este equipo está sujeta a las siguientes dos condiciones:
(1) es posible que este equipo o dispositivo no cause interferencia perjudicial y
(2) este equipo o dispositivo debe aceptar cualquier interferencia, incluyendo la que pueda causar su operación no deseada.

Information of the radio device: Type TN0027A

1. Name and postal address of the manufacturer

   Name: DENSO TEN Limited
   Address: 2-28, Gosho-dori 1-chome, Hyogo-ku, Kobe, 652-8510 Japan

2. Simplified EU declaration of conformity

С настоящото DENSO TEN Limited декларира, че този тип радиосъоръжение TN0027A е в съответствие с Директива 2014/53/ЕС.
Цялостният текст на ЕС декларацията за съответствие може да се намери на следния интернет адрес:
https://www.denso-ten.com/support/regulation/eu_doc/

Функция	Работна честотна лента	Максимална радиочестотна мощност
GSM	880~915 MHz 1710~1785 MHz	35dBm e.i.r.p. 32dBm e.i.r.p.
UMTS	880~915 MHz 1920~1980 MHz	25dBm e.i.r.p. 25dBm e.i.r.p.
LTE	832~862 MHz 880~915 MHz 1710~1785 MHz 1920~1980 MHz 2500~2570 MHz	24dBm e.i.r.p. 24dBm e.i.r.p. 24dBm e.i.r.p. 24dBm e.i.r.p. 24dBm e.i.r.p

Ovim putem, DENSO TEN Limited izjavljuje da je vrsta radio opreme TN0027A u saglasnosti s Direktivom 2014/53/EU.
Cijeli tekst EC deklaracije o usaglašenosti je dostupan na sljedećoj internetskoj adresi:
https://www.denso-ten.com/support/regulation/eu_doc/

Funkcija	Radni frekvencijski pojas	Maksimalna rediofrekvencijska snaga
GSM	880~915 MHz 1710~1785 MHz	35dBm e.i.r.p. 32dBm e.i.r.p.
UMTS	880~915 MHz 1920~1980 MHz	25dBm e.i.r.p. 25dBm e.i.r.p.
LTE	832~862 MHz 880~915 MHz 1710~1785 MHz 1920~1980 MHz 2500~2570 MHz	24dBm e.i.r.p. 24dBm e.i.r.p. 24dBm e.i.r.p. 24dBm e.i.r.p. 24dBm e.i.r.p

Tímto DENSO TEN Limited prohlašuje, že typ rádiového zařízení TN0027A je v souladu se směrnicí 2014/53/EU.
Úplné znění EU prohlášení o shodě je k dispozici na této internetové adrese:
https://www.denso-ten.com/support/regulation/eu_doc/

Funkce	Provozní frekvenční pásmu	Maximální radiofrekvenční výkon
GSM	880~915 MHz 1710~1785 MHz	35dBm e.i.r.p. 32dBm e.i.r.p.
UMTS	880~915 MHz 1920~1980 MHz	25dBm e.i.r.p. 25dBm e.i.r.p.
LTE	832~862 MHz 880~915 MHz 1710~1785 MHz 1920~1980 MHz 2500~2570 MHz	24dBm e.i.r.p. 24dBm e.i.r.p. 24dBm e.i.r.p. 24dBm e.i.r.p. 24dBm e.i.r.p

Hermed erklærer DENSO TEN Limited, at radioudstyrstypen TN0027A er i overensstemmelse med direktiv 2014/53/EU.
EU-overensstemmelseserklæringens fulde tekst kan findes på følgende internetadresse:
https://www.denso-ten.com/support/regulation/eu_doc/

Funktion	Driftsfrekvensbandet	Maksimal radio-frekvens effekt
GSM	880~915 MHz 1710~1785 MHz	35dBm e.i.r.p. 32dBm e.i.r.p.
UMTS	880~915 MHz 1920~1980 MHz	25dBm e.i.r.p. 25dBm e.i.r.p.
LTE	832~862 MHz 880~915 MHz 1710~1785 MHz 1920~1980 MHz 2500~2570 MHz	24dBm e.i.r.p. 24dBm e.i.r.p. 24dBm e.i.r.p. 24dBm e.i.r.p. 24dBm e.i.r.p

Hiermit erklärt DENSO TEN Limited, dass der Funkanlagentyp TN0027A der Richtlinie 2014/53/EU entspricht.
Der vollständige Text der EU-Konformitätserklärung ist unter der folgenden Internetadresse verfügbar:
https://www.denso-ten.com/support/regulation/eu_doc/

Funktion	Betriebsfrequenzband	Maximale Hochfrequenzleistung
GSM	880~915 MHz 1710~1785 MHz	35dBm e.i.r.p. 32dBm e.i.r.p.
UMTS	880~915 MHz 1920~1980 MHz	25dBm e.i.r.p. 25dBm e.i.r.p.
LTE	832~862 MHz 880~915 MHz 1710~1785 MHz 1920~1980 MHz 2500~2570 MHz	24dBm e.i.r.p. 24dBm e.i.r.p. 24dBm e.i.r.p. 24dBm e.i.r.p. 24dBm e.i.r.p

Με την παρούσα ο/η DENSO TEN Limited, δηλώνει ότι ο ραδιοεξοπλισμός TN0027A πληροί την οδηγία 2014/53/ΕΕ.
Το πλήρες κείμενο της δήλωσης συμμόρφωσης ΕΕ διατίθεται στην ακόλουθη ιστοσελίδα στο διαδίκτυο:
https://www.denso-ten.com/support/regulation/eu_doc/

Λειτουργία	Ζώνη συχνοτήτων λειτουργίας	Μέγιστη ισχύς ραδιοσυχνότητας
GSM	880~915 MHz 1710~1785 MHz	35dBm e.i.r.p. 32dBm e.i.r.p.
UMTS	880~915 MHz 1920~1980 MHz	25dBm e.i.r.p. 25dBm e.i.r.p.
LTE	832~862 MHz 880~915 MHz 1710~1785 MHz 1920~1980 MHz 2500~2570 MHz	24dBm e.i.r.p. 24dBm e.i.r.p. 24dBm e.i.r.p. 24dBm e.i.r.p. 24dBm e.i.r.p

Hereby, DENSO TEN Limited declares that the radio equipment type TN0027A is in compliance with Directive 2014/53/EU.
The full text of the EU declaration of conformity is available at the following internet address:
https://www.denso-ten.com/support/regulation/eu_doc/

Function	Operating frequency band	Maximum radio-frequency power
GSM	880~915 MHz 1710~1785 MHz	35dBm e.i.r.p. 32dBm e.i.r.p.
UMTS	880~915 MHz 1920~1980 MHz	25dBm e.i.r.p. 25dBm e.i.r.p.
LTE	832~862 MHz 880~915 MHz 1710~1785 MHz 1920~1980 MHz 2500~2570 MHz	24dBm e.i.r.p. 24dBm e.i.r.p. 24dBm e.i.r.p. 24dBm e.i.r.p. 24dBm e.i.r.p

Por la presente, DENSO TEN Limited declara que el tipo de equipo radioeléctrico TN0027A es conforme con la Directiva 2014/53/UE.
El texto completo de la declaración UE de conformidad está disponible en la dirección Internet siguiente:
https://www.denso-ten.com/support/regulation/eu_doc/

Función	Banda de frecuencia operativa	Potencia máxima de la radiofrecuencia
GSM	880~915 MHz 1710~1785 MHz	35dBm e.i.r.p. 32dBm e.i.r.p.
UMTS	880~915 MHz 1920~1980 MHz	25dBm e.i.r.p. 25dBm e.i.r.p.
LTE	832~862 MHz 880~915 MHz 1710~1785 MHz 1920~1980 MHz 2500~2570 MHz	24dBm e.i.r.p. 24dBm e.i.r.p. 24dBm e.i.r.p. 24dBm e.i.r.p. 24dBm e.i.r.p

Käesolevaga deklareerib DENSO TEN Limited, et käesolev raadioseadme tüüp TN0027A vastab direktiivi 2014/53/EL nõuetele.
ELi vastavusdeklaratsiooni täielik tekst on kättesaadav järgmisel internetiaadressil:
https://www.denso-ten.com/support/regulation/eu_doc/

Funktsioon	Töösageduse laineala	Maksimaalne raadiosageduslik võimsus
GSM	880~915 MHz 1710~1785 MHz	35dBm e.i.r.p. 32dBm e.i.r.p.
UMTS	880~915 MHz 1920~1980 MHz	25dBm e.i.r.p. 25dBm e.i.r.p.
LTE	832~862 MHz 880~915 MHz 1710~1785 MHz 1920~1980 MHz 2500~2570 MHz	24dBm e.i.r.p. 24dBm e.i.r.p. 24dBm e.i.r.p. 24dBm e.i.r.p. 24dBm e.i.r.p

DENSO TEN Limited vakuuttaa, että radiolaitetyyppi TN0027A on direktiivin 2014/53/EU mukainen.
EU-vaatimustenmukaisuusvakuutuksen täysimittainen teksti on saatavilla seuraavassa internetosoitteessa:
https://www.denso-ten.com/support/regulation/eu_doc/

Toiminto	Toimintataajuuskaista	Maksimi radiotaajuusteho
GSM	880~915 MHz 1710~1785 MHz	35dBm e.i.r.p. 32dBm e.i.r.p.
UMTS	880~915 MHz 1920~1980 MHz	25dBm e.i.r.p. 25dBm e.i.r.p.
LTE	832~862 MHz 880~915 MHz 1710~1785 MHz 1920~1980 MHz 2500~2570 MHz	24dBm e.i.r.p. 24dBm e.i.r.p. 24dBm e.i.r.p. 24dBm e.i.r.p. 24dBm e.i.r.p

Le soussigné, DENSO TEN Limited, déclare que l'équipement radioélectrique du type TN0027A est conforme à la directive 2014/53/UE.
Le texte complet de la déclaration UE de conformité est disponible à l'adresse internet suivante:
https://www.denso-ten.com/support/regulation/eu_doc/

Fonction	Bande de fréquence de fonctionnement	Puissance maximale de la radiofréquence
GSM	880~915 MHz 1710~1785 MHz	35dBm e.i.r.p. 32dBm e.i.r.p.
UMTS	880~915 MHz 1920~1980 MHz	25dBm e.i.r.p. 25dBm e.i.r.p.
LTE	832~862 MHz 880~915 MHz 1710~1785 MHz 1920~1980 MHz 2500~2570 MHz	24dBm e.i.r.p. 24dBm e.i.r.p. 24dBm e.i.r.p. 24dBm e.i.r.p. 24dBm e.i.r.p

Leis seo, dearbhaíonn DENSO TEN Limited go gcomhlíonann an cineál trealaimh raidió TN0027A Treoir 2014/53/EU.
Tá an téacs iomlán den dearbhú comhréireachta AE ar fáil ag an seoladh Idirlín seo a leanas:
https://www.denso-ten.com/support/regulation/eu_doc/

Feidhm	Banda minicíochta oibriúcháin	Uaschumhacht radaimhinicíochta
GSM	880~915 MHz 1710~1785 MHz	35dBm e.i.r.p. 32dBm e.i.r.p.
UMTS	880~915 MHz 1920~1980 MHz	25dBm e.i.r.p. 25dBm e.i.r.p.
LTE	832~862 MHz 880~915 MHz 1710~1785 MHz 1920~1980 MHz 2500~2570 MHz	24dBm e.i.r.p. 24dBm e.i.r.p. 24dBm e.i.r.p. 24dBm e.i.r.p. 24dBm e.i.r.p

DENSO TEN Limited ovime izjavljuje da je radijska oprema tipa TN0027A u skladu s Direktivom 2014/53/EU.
Cjeloviti tekst EU izjave o sukladnosti dostupan je na sljedećoj internetskoj adresi:
https://www.denso-ten.com/support/regulation/eu_doc/

Funkcija	Radni frekvencijski pojas	Maksimalna rediofrekvencijska snaga
GSM	880~915 MHz 1710~1785 MHz	35dBm e.i.r.p. 32dBm e.i.r.p.
UMTS	880~915 MHz 1920~1980 MHz	25dBm e.i.r.p. 25dBm e.i.r.p.
LTE	832~862 MHz 880~915 MHz 1710~1785 MHz 1920~1980 MHz 2500~2570 MHz	24dBm e.i.r.p. 24dBm e.i.r.p. 24dBm e.i.r.p. 24dBm e.i.r.p. 24dBm e.i.r.p

DENSO TEN Limited igazolja, hogy a TN0027A típusú rádióberendezés megfelel a 2014/53/EU irányelvnek.
Az EU-megfelelőségi nyilatkozat teljes szövege elérhető a következő internetes címen:
https://www.denso-ten.com/support/regulation/eu_doc/

Funkció	Üzemi frekvencia-tartomány	Maximális rádiófrekvenciás teljesítmény
GSM	880~915 MHz 1710~1785 MHz	35dBm e.i.r.p. 32dBm e.i.r.p.
UMTS	880~915 MHz 1920~1980 MHz	25dBm e.i.r.p. 25dBm e.i.r.p.
LTE	832~862 MHz 880~915 MHz 1710~1785 MHz 1920~1980 MHz 2500~2570 MHz	24dBm e.i.r.p. 24dBm e.i.r.p. 24dBm e.i.r.p. 24dBm e.i.r.p. 24dBm e.i.r.p

Hér með, lýsir DENSO TEN Limited því yfir að gerð útvarpsbúnaðarins TN0027A samræmist tilskipun 2014/53/EU.
Allur texti ESB-samræmisyfirlýsingarinnar er aðgengilegur á eftirfarandi veffangi:
https://www.denso-ten.com/support/regulation/eu_doc/

Aðgerð	Notkunartíðni hljómsveit	Hámarks útvarp-tíðni vald
GSM	880~915 MHz 1710~1785 MHz	35dBm e.i.r.p. 32dBm e.i.r.p.
UMTS	880~915 MHz 1920~1980 MHz	25dBm e.i.r.p. 25dBm e.i.r.p.
LTE	832~862 MHz 880~915 MHz 1710~1785 MHz 1920~1980 MHz 2500~2570 MHz	24dBm e.i.r.p. 24dBm e.i.r.p. 24dBm e.i.r.p. 24dBm e.i.r.p. 24dBm e.i.r.p

Il fabbricante, DENSO TEN Limited, dichiara che il tipo di apparecchiatura radio TN0027A è conforme alla direttiva 2014/53/UE.
Il testo completo della dichiarazione di conformità UE è disponibile al seguente indirizzo Internet:
https://www.denso-ten.com/support/regulation/eu_doc/

Funzione	Frequenza operativa	Massima potenza a radiofrequenza
GSM	880~915 MHz 1710~1785 MHz	35dBm e.i.r.p. 32dBm e.i.r.p.
UMTS	880~915 MHz 1920~1980 MHz	25dBm e.i.r.p. 25dBm e.i.r.p.
LTE	832~862 MHz 880~915 MHz 1710~1785 MHz 1920~1980 MHz 2500~2570 MHz	24dBm e.i.r.p. 24dBm e.i.r.p. 24dBm e.i.r.p. 24dBm e.i.r.p. 24dBm e.i.r.p

Aš, DENSO TEN Limited, patvirtinu, kad radijo įrenginių tipas TN0027A atitinka Direktyvą 2014/53/ES.
Visas ES atitikties deklaracijos tekstas prieinamas šiuo interneto adresu:
https://www.denso-ten.com/support/regulation/eu_doc/

Funkcija	Veikimo dažnių juosta	Maksimalus radijo dažnių galingumas
GSM	880~915 MHz 1710~1785 MHz	35dBm e.i.r.p. 32dBm e.i.r.p.
UMTS	880~915 MHz 1920~1980 MHz	25dBm e.i.r.p. 25dBm e.i.r.p.
LTE	832~862 MHz 880~915 MHz 1710~1785 MHz 1920~1980 MHz 2500~2570 MHz	24dBm e.i.r.p. 24dBm e.i.r.p. 24dBm e.i.r.p. 24dBm e.i.r.p. 24dBm e.i.r.p

Ar šo DENSO TEN Limited deklarē, ka radioiekārta TN0027A atbilst Direktīvai 2014/53/ES.
Pilns ES atbilstības deklarācijas teksts ir pieejams šādā interneta vietnē:
https://www.denso-ten.com/support/regulation/eu_doc/

Funkcija	Darba frekvences josla	Maksimālā radiofrekvences jauda
GSM	880~915 MHz 1710~1785 MHz	35dBm e.i.r.p. 32dBm e.i.r.p.
UMTS	880~915 MHz 1920~1980 MHz	25dBm e.i.r.p. 25dBm e.i.r.p.
LTE	832~862 MHz 880~915 MHz 1710~1785 MHz 1920~1980 MHz 2500~2570 MHz	24dBm e.i.r.p. 24dBm e.i.r.p. 24dBm e.i.r.p. 24dBm e.i.r.p. 24dBm e.i.r.p

Со ова, DENSO TEN Limited изјавува дека радио опремата од типот TN0027A е во согласност со Директивата 2014/53/EU.
Целиот текст на ЕУ изјавата за сообразност е достапен на следната интернет адреса:
https://www.denso-ten.com/support/regulation/eu_doc/

Функција	Работен фреквенциски опсег	Максимална радио-фреквенциска моќ
GSM	880~915 MHz 1710~1785 MHz	35dBm e.i.r.p. 32dBm e.i.r.p.
UMTS	880~915 MHz 1920~1980 MHz	25dBm e.i.r.p. 25dBm e.i.r.p.
LTE	832~862 MHz 880~915 MHz 1710~1785 MHz 1920~1980 MHz 2500~2570 MHz	24dBm e.i.r.p. 24dBm e.i.r.p. 24dBm e.i.r.p. 24dBm e.i.r.p. 24dBm e.i.r.p

Ovim, DENSO TEN Limited izjavljuje da je tip radio opreme TN0027A u skladu sa Direktivom 2014/53/EU.
Cjelokupan tekst EU deklaracije o usklađenosti dostupan je na sljedećoj internet adresi:
https://www.denso-ten.com/support/regulation/eu_doc/

Funkcija	Operativni frekvencijski opseg	Maksimalna jačina radio frekvencije
GSM	880~915 MHz 1710~1785 MHz	35dBm e.i.r.p. 32dBm e.i.r.p.
UMTS	880~915 MHz 1920~1980 MHz	25dBm e.i.r.p. 25dBm e.i.r.p.
LTE	832~862 MHz 880~915 MHz 1710~1785 MHz 1920~1980 MHz 2500~2570 MHz	24dBm e.i.r.p. 24dBm e.i.r.p. 24dBm e.i.r.p. 24dBm e.i.r.p. 24dBm e.i.r.p

B'dan, DENSO TEN Limited, niddikjara li dan it-tip ta' tagħmir tar-radju TN0027A huwa konformi mad-Direttiva 2014/53/UE.
It-test kollu tad-dikjarazzjoni ta' konformità tal-UE huwa disponibbli f'dan l-indirizz tal-Internet li ġej:
https://www.denso-ten.com/support/regulation/eu_doc/

Funzjoni	Band tal-frekwenza operattiva	l-enerġija massima bi frekwenza tar-radju
GSM	880~915 MHz 1710~1785 MHz	35dBm e.i.r.p. 32dBm e.i.r.p.
UMTS	880~915 MHz 1920~1980 MHz	25dBm e.i.r.p. 25dBm e.i.r.p.
LTE	832~862 MHz 880~915 MHz 1710~1785 MHz 1920~1980 MHz 2500~2570 MHz	24dBm e.i.r.p. 24dBm e.i.r.p. 24dBm e.i.r.p. 24dBm e.i.r.p. 24dBm e.i.r.p

Hierbij verklaar ik, DENSO TEN Limited, dat het type radioapparatuur TN0027A conform is met Richtlijn 2014/53/EU.
De volledige tekst van de EU-conformiteitsverklaring kan worden geraadpleegd op het volgende internetadres:
https://www.denso-ten.com/support/regulation/eu_doc/

Functie	Actieve frequentieband	Maximale radiofrequentie
GSM	880~915 MHz 1710~1785 MHz	35dBm e.i.r.p. 32dBm e.i.r.p.
UMTS	880~915 MHz 1920~1980 MHz	25dBm e.i.r.p. 25dBm e.i.r.p.
LTE	832~862 MHz 880~915 MHz 1710~1785 MHz 1920~1980 MHz 2500~2570 MHz	24dBm e.i.r.p. 24dBm e.i.r.p. 24dBm e.i.r.p. 24dBm e.i.r.p. 24dBm e.i.r.p

DENSO TEN Limited erklærer herved at radioutstyrstypen TN0027A er i samsvar med direktiv 2014/53/EU.
Den fullstendige teksten i EU-erklæringen er tilgjengelig på følgende internettadresse:
https://www.denso-ten.com/support/regulation/eu_doc/

Funksjon	Driftsfrekvensbånd	Maksimal radiofrekvent strøm
GSM	880~915 MHz 1710~1785 MHz	35dBm e.i.r.p. 32dBm e.i.r.p.
UMTS	880~915 MHz 1920~1980 MHz	25dBm e.i.r.p. 25dBm e.i.r.p.
LTE	832~862 MHz 880~915 MHz 1710~1785 MHz 1920~1980 MHz 2500~2570 MHz	24dBm e.i.r.p. 24dBm e.i.r.p. 24dBm e.i.r.p. 24dBm e.i.r.p. 24dBm e.i.r.p

DENSO TEN Limited niniejszym oświadcza, że typ urządzenia radiowego TN0027A jest zgodny z dyrektywą 2014/53/UE.
Pełny tekst deklaracji zgodności UE jest dostępny pod następującym adresem internetowym:
https://www.denso-ten.com/support/regulation/eu_doc/

Funkcja	Pasmo częstotliwości pracy	Maksymalna moc częstotliwości radiowej
GSM	880~915 MHz 1710~1785 MHz	35dBm e.i.r.p. 32dBm e.i.r.p.
UMTS	880~915 MHz 1920~1980 MHz	25dBm e.i.r.p. 25dBm e.i.r.p.
LTE	832~862 MHz 880~915 MHz 1710~1785 MHz 1920~1980 MHz 2500~2570 MHz	24dBm e.i.r.p. 24dBm e.i.r.p. 24dBm e.i.r.p. 24dBm e.i.r.p. 24dBm e.i.r.p

O(a) abaixo assinado(a) DENSO TEN Limited declara que o presente tipo de equipamento de rádio TN0027A está em conformidade com a Diretiva 2014/53/UE.
O texto integral da declaração de conformidade está disponível no seguinte endereço de Internet:
https://www.denso-ten.com/support/regulation/eu_doc/

Função	Faixa de freqüência operacional	Potência máxima de radiofreqüência
GSM	880~915 MHz 1710~1785 MHz	35dBm e.i.r.p. 32dBm e.i.r.p.
UMTS	880~915 MHz 1920~1980 MHz	25dBm e.i.r.p. 25dBm e.i.r.p.
LTE	832~862 MHz 880~915 MHz 1710~1785 MHz 1920~1980 MHz 2500~2570 MHz	24dBm e.i.r.p. 24dBm e.i.r.p. 24dBm e.i.r.p. 24dBm e.i.r.p. 24dBm e.i.r.p

Prin prezenta, DENSO TEN Limited declară că tipul de echipamente radio TN0027A este în conformitate cu Directiva 2014/53/UE.
Textul integral al declarației UE de conformitate este disponibil la următoarea adresă internet:
https://www.denso-ten.com/support/regulation/eu_doc/

Funcție	Bandă de frecvență activă	Puterea maximă a radio-frecvenței
GSM	880~915 MHz 1710~1785 MHz	35dBm e.i.r.p. 32dBm e.i.r.p.
UMTS	880~915 MHz 1920~1980 MHz	25dBm e.i.r.p. 25dBm e.i.r.p.
LTE	832~862 MHz 880~915 MHz 1710~1785 MHz 1920~1980 MHz 2500~2570 MHz	24dBm e.i.r.p. 24dBm e.i.r.p. 24dBm e.i.r.p. 24dBm e.i.r.p. 24dBm e.i.r.p

DENSO TEN Limited týmto vyhlasuje, že rádiové zariadenie typu TN0027A je v súlade so smernicou 2014/53/EÚ.
Úplné EÚ vyhlásenie o zhode je k dispozícii na tejto internetovej adrese:
https://www.denso-ten.com/support/regulation/eu_doc/

Funkcia	Prevádzkové frekvenčné pásmo	Maximálny rádiofrekvenčný výkon
GSM	880~915 MHz 1710~1785 MHz	35dBm e.i.r.p. 32dBm e.i.r.p.
UMTS	880~915 MHz 1920~1980 MHz	25dBm e.i.r.p. 25dBm e.i.r.p.
LTE	832~862 MHz 880~915 MHz 1710~1785 MHz 1920~1980 MHz 2500~2570 MHz	24dBm e.i.r.p. 24dBm e.i.r.p. 24dBm e.i.r.p. 24dBm e.i.r.p. 24dBm e.i.r.p

DENSO TEN Limited potrjuje, da je tip radijske opreme TN0027A skladen z Direktivo 2014/53/EU.
Celotno besedilo izjave EU o skladnosti je na voljo na naslednjem spletnem naslovu:
https://www.denso-ten.com/support/regulation/eu_doc/

Funkcija	Delovni frekvenčni pas	Maksimalna radiofrekvenčna moč
GSM	880~915 MHz 1710~1785 MHz	35dBm e.i.r.p. 32dBm e.i.r.p.
UMTS	880~915 MHz 1920~1980 MHz	25dBm e.i.r.p. 25dBm e.i.r.p.
LTE	832~862 MHz 880~915 MHz 1710~1785 MHz 1920~1980 MHz 2500~2570 MHz	24dBm e.i.r.p. 24dBm e.i.r.p. 24dBm e.i.r.p. 24dBm e.i.r.p. 24dBm e.i.r.p

Nëpërmjet kësaj, DENSO TEN Limited deklaron se lloji i aparatit të radios TN0027A është në përputhje me Direktivën 2014/53/EU.
Teksti i plotë i deklaratës së BE-së mbi përputhshmërinë është i disponueshëm në adresën e mëposhtme të internetit:
https://www.denso-ten.com/support/regulation/eu_doc/

Funksion	Banda e frekuencës së punës	Fuqia maksimale e frekuencave radio
GSM	880~915 MHz 1710~1785 MHz	35dBm e.i.r.p. 32dBm e.i.r.p.
UMTS	880~915 MHz 1920~1980 MHz	25dBm e.i.r.p. 25dBm e.i.r.p.
LTE	832~862 MHz 880~915 MHz 1710~1785 MHz 1920~1980 MHz 2500~2570 MHz	24dBm e.i.r.p. 24dBm e.i.r.p. 24dBm e.i.r.p. 24dBm e.i.r.p. 24dBm e.i.r.p

Ovim, DENSO TEN Limited izjavljuje da je ovaj tip radijske opreme TN0027A u skladu sa odredbama Direktive 2014/53/EU.
Kompletan tekst EU deklaracije o konformitetu je dostupan na sledećoj internet adresi:
https://www.denso-ten.com/support/regulation/eu_doc/

Funkcija	Radni frekvencijski pojas	Maksimalna rediofrekvencijska snaga
GSM	880~915 MHz 1710~1785 MHz	35dBm e.i.r.p. 32dBm e.i.r.p.
UMTS	880~915 MHz 1920~1980 MHz	25dBm e.i.r.p. 25dBm e.i.r.p.
LTE	832~862 MHz 880~915 MHz 1710~1785 MHz 1920~1980 MHz 2500~2570 MHz	24dBm e.i.r.p. 24dBm e.i.r.p. 24dBm e.i.r.p. 24dBm e.i.r.p. 24dBm e.i.r.p

Härmed försäkrar DENSO TEN Limited att denna typ av radioutrustning TN0027A överensstämmer med direktiv 2014/53/EU.
Den fullständiga texten till EU-försäkran om överensstämmelse finns på följande webbadress:
https://www.denso-ten.com/support/regulation/eu_doc/

Funktion	Operationsfrekvensbandet	Maximal radiofrekvenseffekt
GSM	880~915 MHz 1710~1785 MHz	35dBm e.i.r.p. 32dBm e.i.r.p.
UMTS	880~915 MHz 1920~1980 MHz	25dBm e.i.r.p. 25dBm e.i.r.p.
LTE	832~862 MHz 880~915 MHz 1710~1785 MHz 1920~1980 MHz 2500~2570 MHz	24dBm e.i.r.p. 24dBm e.i.r.p. 24dBm e.i.r.p. 24dBm e.i.r.p. 24dBm e.i.r.p

DENSO TEN Limited, TN0027A türü telsiz ekipmanının 2014/53/EU Direktifine uygun olduğunu beyan etmektedir.
AB uygunluk beyanının tam metnine aşağıdaki internet adresinden ulaşılabilir:
https://www.denso-ten.com/support/regulation/eu_doc/

İşlev	Çalışma frekans bandı	Maksimum radyo-frekans gücü
GSM	880~915 MHz 1710~1785 MHz	35dBm e.i.r.p. 32dBm e.i.r.p.
UMTS	880~915 MHz 1920~1980 MHz	25dBm e.i.r.p. 25dBm e.i.r.p.
LTE	832~862 MHz 880~915 MHz 1710~1785 MHz 1920~1980 MHz 2500~2570 MHz	24dBm e.i.r.p. 24dBm e.i.r.p. 24dBm e.i.r.p. 24dBm e.i.r.p. 24dBm e.i.r.p

Information of the radio device: Type TN0027A

1. Name and postal address of the manufacturer

   Name: DENSO TEN Limited
   Address: 2-28, Gosho-dori 1-chome, Hyogo-ku, Kobe, 652-8510 Japan

2. Simplified UK declaration of conformity

Hereby, DENSO TEN Limited declares that the radio equipment type TN0027A is in compliance with Regulations 2017.
The full text of the UK declaration of conformity is available at the following internet address:
https://www.denso-ten.com/support/regulation/uk_doc/

Function	Operating frequency band	Maximum radio-frequency power
GSM	880~915 MHz 1710~1785 MHz	35dBm e.i.r.p. 32dBm e.i.r.p.
UMTS	880~915 MHz 1920~1980 MHz	25dBm e.i.r.p. 25dBm e.i.r.p.
LTE	832~862 MHz 880~915 MHz 1710~1785 MHz 1920~1980 MHz 2500~2570 MHz	24dBm e.i.r.p. 24dBm e.i.r.p. 24dBm e.i.r.p. 24dBm e.i.r.p. 24dBm e.i.r.p.

справжнім DENSO TEN Limited заявляє, що тип радіообладнання відповідає Технічному регламенту радіообладнання;

моделі: TN0027A

повний текст декларації про відповідність доступний на веб-сайті за такою адресою:

https://www.denso-ten.com/support/regulation/ua_doc/

типу радіообладнання	смузі радіочастот	максимальну потужність випромінювання
GSM	880~915 MHz 1710~1785 MHz	35dBm e.i.r.p. 32dBm e.i.r.p.
UMTS	880~915 MHz 1920~1980 MHz	25dBm e.i.r.p. 25dBm e.i.r.p.
LTE	832~862 MHz 880~915 MHz 1710~1785 MHz 1920~1980 MHz 2500~2570 MHz	24dBm e.i.r.p. 24dBm e.i.r.p. 24dBm e.i.r.p. 24dBm e.i.r.p. 24dBm e.i.r.p.

MODEL No. : **K63T0**

מספר אישור אלחוטי של משרד התקשורת הוא 51-78495
אסור להחליף את האנטנה המקורית של המכשיר ולא
לעשות בו כל שינוי טכני אחר

MODEL No. : **R57L1**

מספר אישור אלחוטי של משרד התקשורת הוא55-04704
אסור להחליף את האנטנה המקורית של המכשיר ולא
לעשות בו כל שינוי טכני אחר

MODEL No. : **TS008**

מספר אישור אלחוטי של משרד התקשורת הוא55-03515
אסור להחליף את האנטנה המקורית של המכשיר ולא
לעשות בו כל שינוי טכני אחר

MODEL No. : **I61M0**

מספר אישור אלחוטי של משרד התקשורת הוא51-63421
אסור להחליף את האנטנה המקורית של המכשיר ולא
לעשות בו כל שינוי טכני אחר

MODEL No. : **T61M0**

מספר אישור אלחוטי של משרד התקשורת הוא51-38184
אסור להחליף את האנטנה המקורית של המכשיר ולא
לעשות בו כל שינוי טכני אחר

MODEL No. : **TWK1A001**

מספר אישור אלחוטי של משרד התקשורת הוא51-71214
אסור להחליף את האנטנה המקורית של המכשיר ולא
לעשות בו כל שינוי טכני אחר

Blind Spot Monitor (BSM) System

Company : Hella KGaA Hueck & Co
Street : Rixbecker Str.75
Location : 59552 Lippstadt
Country : Germany

	Language	Text for manual 3G5 (To be confirmed by Suzuki)	Frequency range:	Transmission power:
1	Bulgarian	С настоящото Hella KGaA Hueck & Co. декларира, че този тип радиосъоръжение LCA 3.5 - M е в съответствие с Директива 2014/53/E C. Цялостният текст на ЕС декларацията за съответствие може да се намери на следния интернет адрес: www.hella.com/suzuki	Честотният диапазон: 24.150 GHz ... 24.250 GHz	Предавателна мощност: 20 dBm (максимум)
2	Czech	Tímto Hella KGaA Hueck & Co. prohlašuje, že typ rádiového zařízení LCA 3.5 - M je v souladu se směrnicí 2014/53/EU. Úplné znění EU prohlášení o shodě je k dispozici na této internetové adrese: www.hella.com/suzuki	Frekvenční rozsah: 24.150 GHz ... 24.250 GHz	Transmit Power: 20 dBm (maximum)
3	Danish	Hermed erklærer Hella KGaA Hueck & Co., at radioudstyrstypen LCA 3.5 - M er i overensstemmelse med direktiv 2014/53/EU. EU-overensstemmelseserklæringens fulde tekst kan findes på følgende internetadresse: www.hella.com/suzuki	Frekvensområde: 24.150 GHz ... 24.250 GHz	Transmit Power: 20 dBm (maksimum)
4	German	Hiermit erklärt Hella KGaA Hueck & Co., dass der Funkanlagentyp LCA 3.5 - M der Richtlinie 2014/53/EU entspricht. Der vollständige Text der EU-Konformitätserklärung ist unter der folgenden Internetadresse verfügbar: www.hella.com/suzuki	Frequenzbereich: 24.150 GHz ··· 24.250 GHz	Sendeleistung: 20dBm (maximal)
5	Greek	Με την παρούσα ο/η Hella KGaA Hueck & Co., δηλώνει ότι ο ραδιοεξοπλισμός LCA 3.5 - M πληροί την οδηγία 2014/53/Ε Ε. Το πλήρες κείμενο της δήλωσης συμμόρφωσης ΕΕ διατίθεται στην ακόλουθη ιστοσελίδα στο διαδίκτυο: www.hella.com/suzuki	Εύρος συχνοτήτων: 24.150 GHz ... 24.250 GHz	Ισχύς μετάδοσης: 20 dBm (μέγιστο)
6	English	Hereby, Hella KGaA Hueck & Co. declares that the radio equipment type LCA 3.5 - M is in compliance with Directive 2014/53/EU. The full text of the EU declaration of conformity is available at the following internet address: www.hella.com/suzuki	Frequency range: 24,150 GHz ... 24,250 GHz	Transmission power: 20 dBm (maximum)
7	Spanish	Por la presente, Hella KGaA Hueck & Co. declara que el tipo de equipo radioeléctrico LCA 3.5 - M es conforme con la Directiva 2014/53/UE. El texto completo de la declaración UE de conformidad está disponible en la dirección Internet siguiente: www.hella.com/suzuki	Gama de frecuencias: 24.150 GHz ... 24.250 GHz	Potencia de transmisión: 20 dBm (máximo)
8	Estonian	Käesolevaga deklareerib Hella KGaA Hueck & Co., et käesolev raadioseadme tüüp LCA 3.5 - M vastab direktiivi 2014/53/EL nõuetele. ELi vastavusdeklaratsiooni täielik tekst on kättesaadav järgmisel internetiaadressil: www.hella.com/suzuki	Sagedusala: 24,150 GHz ... 24,250 GHz	Saatevõimsus: 20 dBm (maksimaalselt)
9	Finnish	Hella KGaA Hueck & Co. vakuuttaa, että radiolaitetyyppi LCA 3.5 - M on direktiivin 2014/53/EU mukainen. EUvaatimustenmukaisuusvakuutuksen täysimittainen teksti on saatavilla seuraavassa internetosoitteessa: www.hella.com/suzuki	Taajuusalue: 24,150 GHz ... 24,250 GHz	Lähetysteho: 20 dBm (maksimi)
10	French	Le soussigné, Hella KGaA Hueck & Co., déclare que l'équipement radioélectrique du type LCA 3.5 - M est conforme à la directive 2014/53/UE. Le texte complet de la déclaration UE de conformité est disponible à l'adresse internet suivante: www.hella.com/suzuki	Gamme de fréquences: 24,150 GHz ... 24.250 GHz	Puissance de transmission: 20 dBm (maximum)
11	Irish	Leis seo, Dearbhaíonn Hella KGaA Hueck & Co. go bhfuil an cineál trealaimh raidió LCA 3.5 - M i gcomhréir le Treoir 2014/53 / AE. Tá téacs iomlán an dearbhú comhréireachta an AE ar fáil ag an seoladh idirlín seo a leanas: www.hella.com/suzuki	Réimse Miniciocht: 24.150 GHz ... 24.250 GHz	Tarchuirfidh Power: 20 dBm (uasmhéid)
12	Croatian	Hella KGaA Hueck & Co. ovime izjavljuje da je radijska oprema tipa LCA 3.5 - M u skladu s Direktivom 2014/53/EU. Cjeloviti tekst EU izjave o sukladnosti dostupan je na sljedećoj internetskoj adresi: www.hella.com/suzuki	Frekvencijski raspon: 24.150 GHz ... 24.250 GHz	Prijenos snage: 20 dBm (maksimalno)
13	Hungarian	Hella KGaA Hueck & Co. igazolja, hogy a LCA 3.5 - M típusú rádióberendezés megfelel a 2014/53/EU irányelvnek. Az EUmegfelelőségi nyilatkozat teljes szövege elérhető a következő internetes címen: www.hella.com/suzuki	Frekvencia tartomány: 24,150 GHz ... 24,250 GHz	Átviteli teljesítmény: 20 dBm (maximum)

14	Italian	Il fabbricante, Hella KGaA Hueck & Co., dichiara che il tipo di apparecchiatura radio LCA 3.5 - M è conforme alla direttiva 2014/53/UE. Il testo completo della dichiarazione di conformità UE è disponibile al seguente indirizzo Internet: www.hella.com/suzuki	Gamma di frequenza: 24.150 GHz ... 24.250 GHz	Trasmissione di potenza: 20 dBm (massimo)
15	Lithuanian	Aš, Hella KGaA Hueck & Co., patvirtinu, kad radijo įrenginių tipas LCA 3.5 - M atitinka Direktyvą 2014/53/ES. Visas ES atitikties deklaracijos tekstas prieinamas šiuo interneto adresu: www.hella.com/suzuki	Dažnių diapazonas: 24.150 GHz ... 24.250 GHz	Perduoti Galia: 20 dBm (maksimali)
16	Latvin	Ar šo Hella KGaA Hueck & Co. deklarē, ka radioiekārta LCA 3.5 - M atbilst Direktīvai 2014/53/ES. Pilns ES atbilstības deklarācijas teksts ir pieejams šādā interneta vietnē: www.hella.com/suzuki	Frekvenču diapazons: 24.150 GHz ... 24.250 GHz	Pārraidīt Jauda: 20 dBm (maksimums)
17	Maltese	B'dan, Hella KGaA Hueck & Co., niddikjara li dan it-tip ta' tagħmir tar-radju LCA 3.5 - M huwa konformi mad-Direttiva 2014/53/UE. It-test kollu tad-dikjarazzjoni ta' konformità tal-UE huwa disponibbli f'dan l-indirizz tal-Internet li ġ ej: www.hella.com/suzuki	Firxa ta 'frekwenza: 24.150 GHz ... 24.250 GHz	Jittrasmettu Power: 20 dBm (massimu)
18	Dutch	Hierbij verklaar ik, Hella KGaA Hueck & Co., dat het type radioapparatuur LCA 3.5 - M conform is met Richtlijn 2014/53/EU. De volledige tekst van de EUconformiteitsverklaring kan worden geraadpleegd op het volgende internetadres: www.hella.com/suzuki	Frequentiebereik: 24.150 GHz ... 24.250 GHz	Zendvermogen: 20 dBm (maximum)
19	Polish	Hella KGaA Hueck & Co. niniejszym oświadcza, że typ urzą dzenia radiowego LCA 3.5 - M jest zgodny z dyrektywą 2014/53/UE. Pełny tekst deklaracji zgodności UE jest dostę pny pod następującym adresem internetowym: www.hella.com/suzuki	Zakres częstotliwości: 24.150 GHz ... 24.250 GHz	Moc transmisji: 20 dBm (maksymalnie)
20	Portugese	O(a) abaixo assinado(a) Hella KGaA Hueck & Co. declara que o presente tipo de equipamento de rádio LCA 3.5 - M está em conformidade com a Diretiva 2014/53/UE. O texto integral da declaração de conformidade está disponível no seguinte endereço de Internet: www.hella.com/suzuki	Faixa de freqüência: 24.150 GHz ... 24.250 GHz	Potência de transmissão: 20 dBm (máximo)
21	Romanian	Prin prezenta, Hella KGaA Hueck & Co. declară că tipul de echipamente radio LCA 3.5 - M este în conformitate cu Directiva 2014/53/UE. Textul integral al declarației UE de conformitate este disponibil la următoarea adresă internet: www.hella.com/suzuki	Gama de frecvențe: 24.150 GHz ... 24.250 GHz	Putere Transmit: 20 dBm (maxim)
22	Slovak	Hella KGaA Hueck & Co. týmto vyhlasuje, že rádiové zariadenie typu LCA 3.5 - M je v súlade so smernicou 2014/53/EÚ. Úplné EÚ vyhlásenie o zhode je k dispozícii na tejto internetovej adrese: www.hella.com/suzuki	Frekvenčný rozsah: 24.150 GHz ... 24.250 GHz	Transmit Power: 20 dBm (maximum)
23	Slovene	Hella KGaA Hueck & Co. potrjuje, da je tip radijske opreme LCA 3.5 - M skladen z Direktivo 2014/53/EU. Celotno besedilo izjave EU o skladnosti je na voljo na naslednjem spletnem naslovu: www.hella.com/suzuki	Frekvenčni razpon: 24.150 GHz ... 24.250 GHz	Oddajna moč: 20 dBm (največ)
24	Swedish	Härmed försäkrar Hella KGaA Hueck & Co. att denna typ av radioutrustning LCA 3.5 - M överensstämmer med direktiv 2014/53/EU. Den fullständiga texten till EU-försäkran om ö verensstämmelse finns på följande webbadress: www.hella.com/suzuki	Frekvensområde: 24.150 GHz ... 24.250 GHz	Transmit Effekt: 20 dBm (max)
25	Turkish	Hella GmbH & Co. KGaA, işbu belgeyle LCA 3.5 - M tipi radyo ekipmanının 2014/53/AB sayılı direktife uygun olduğunu beyan eder. AB uygunluk beyanının tam metni, aşağıdaki internet adresinde mevcuttur: www.hella.com/suzuki	Frekans bandı: 24.05 ... 24.25 GHz	İletim gücü: 20 dBm (maks.) EIRP

Hereby, Hella GmbH & Co. KGaA declares that the radio equipment type LCA 3.5 is in compliance with Radio Equipment Regulations of the United Kingdom.
The full text of the United Kingdom declaration of conformity is available at the following internet address:
www.hella.com/suzuki

Technical information:
Frequency band: 24.05 ... 24.25 GHz
Transmission power: 20 dBm (max.) EIRP

Manufacturer and Address:
Hella GmbH & Co. KGaA
Rixbecker Straße 75, 59552 Lippstadt, Germany

Компанія: Hella KGaA Hueck & Co
Вулиця: вулиця Ріксбекера, 75
Місцезнаходження: 59552 Lippstadt
Країна: Німеччина

Цим HELLA GmbH & Co. KGaA заявляє, що радіотехнічне обладнання типу LCA 3.5 - M відповідає Технічному регламенту радіотехнічного обладнання та Директиві 2014/53/ЄС.
Повний текст декларації про відповідність доступний за адресою:
www.hella.com/suzuki

Частотний діапазон: 24,05 – 24,25 ГГц
Потужність передачі: 20 дБм (макс.) EIRP

Prin prezenta, Hella KGaA Hueck & Co. declară că tipul de echipamente radio LCA 3.5 este în conformitate cu Reglementarea tehnică „Punerea la dispoziție pe piață a echipamentelor radio”. Textul integral al declarației UE de conformitate este disponibil la următoarea adresă internet:
www.hella.com/suzuki

低功率電波輻射性電機管理辦法

第十二條　經型式認證合格之低功率射頻電機，非經許可，公司、商號或使用者均不得擅自變更頻率、加大功率或變更原設計之特性及功能。

第十四條　低功率射頻電機之使用不得影響飛航安全及干擾合法通信；經發現有干擾現象時，應立即停用，並改善至無干擾時方得繼續使用。

前項合法通信，指依電信法規定作業之無線電通信。

低功率射頻電機須忍受合法通信或工業、科學及醫療用電波輻射性電機設備之干擾。

Ref. Ares(2016)3250402 - 07/07/2016

EU Declaration of Conformity (DoC)

1. Name and address of the manufacturer or his authorised representative:

Company name:	Robert Bosch GmbH, Chassis Systems Control, CC-DA/ECR
Postal address:	PO Box 1661
Postcode / City:	71226, Leonberg
Telephone number:	+49 711/811-0
E-Mail address:	ITA.BoschRadar@de.bosch.com

2. Radio equipment (product, type, batch or serial number):

Apparatus model/Product:	MRRevo14F automotive radar sensor
Type:	Motion Detector for TTT application
Batch:	N/A
Serial number:	RB8-65818.05.1604394312

3. This declaration of conformity is issued under the sole responsibility of the manufacturer:

Robert Bosch GmbH, Chassis Systems Control, CC-DA/ECR

4. Object of the declaration (identification of apparatus allowing traceability; it may include a colour image of sufficient clarity where necessary for the identification of the radio equipment):

Product Model name:	MRRevo14F
Product description:	Mid-range radar sensor
Hardware version:	V3.1
Software version:	I3.3

5. The object of the declaration described above is in conformity with the relevant Union harmonisation legislation:

RE-D Directive 2014/53/EU	...
Other Union harmonisation legislation where applicable...	...

6. References to the relevant harmonised standards used or references to the other technical specifications in relation to which conformity is declared. References must be listed with their identification number and version and, where applicable, date of issue:

Art 3.1a: Health of persons and animals	EN 62311
Art 3.1a: Safety	IEC 62368-1:2014 (2nd Edition) + Cor.1: 2015 + Cor.2:2015
	EN62368-1: 2014 + AC: 2015
Art 3.1b: EMC	ETSI EN 301 489-1 V2.1.1, ETSI EN 301 489-3 V1.6.1
	ETSI EN 301 489-51 V1.1.1
Art 3.2: Radio: Efficient use of spectrum	DRAFT ETSI EN 301 091-1 V2.1.0
	DRAFT ETSI EN 303 396 V1.1.0

7. Where applicable, the notified body ...(name, number)...performed ... (description of intervention) ... and issued the EU-type examination certificate: ...:

Name: CTC Advanced GmbH — **4 digit notified body number:** 0682

Reference number of the certificate of notified body: T817765E-01-TEC

8. Additional information:

Signed for and on behalf of:

Leonberg, Germany	2017-05-23	Katrina Velten CC-DA/ECR Engineering Components Radar
Place of issue	Date of issue	Name, function, signature

ROBERT BOSCH GMBH

Annex (EN/DE/BG/HR/EL/CS/DA/ET/FI/FR/HU/IT/LV/LT/MT/NL/PL/PT/RO/SK/SL/ES/SV)

(EN) EU DECLARATION OF CONFORMITY (1) /(DE) EU-KONFORMITÄTSERKLÄRUNG (1) /(BG) ЕС ДЕКЛАРАЦИЯ ЗА СЪОТВЕТСТВИЕ (1) /(HR) EU IZJAVA O SUKLADNOSTI (1) /(EL) ΔΗΛΩΣΗ ΣΥΜΜΟΡΦΩΣΗΣ ΕΕ (1) /(CS) EU PROHLÁŠENÍ O SHODĚ (1) /(DA) EU-OVERENSSTEMMELSESERKLÆRING (1) /(ET) ELI VASTAVUSDEKLARATSIOON (1) /(FI) EU-VAATIMUSTENMUKAISUUSVAKUUTUS (1) /(FR) DECLARATION UE DE CONFORMITE (1) /(HU) (1) EU-MEGFELELŐSÉGI NYILATKOZAT /(IT) DICHIARAZIONE DI CONFORMITÀ UE (1) /(LV) ES ATBILSTĪBAS DEKLARĀCIJA (1) /(LT) ES ATITIKTIES DEKLARACIJA (1) /(MT) DIKJARAZZJONI TA' KONFORMITÀ TAL-UE (1) /(NL) EU-CONFORMITEITSVERKLARING (1) /(PL) DEKLARACJA ZGODNOŚCI UE (1) /(PT) DECLARAÇÃO UE DE CONFORMIDADE (1) /(RO) DECLARAȚIA UE DE CONFORMITATE (1) /(SK) EÚ VYHLÁSENIE O ZHODE (1) /(SL) IZJAVA EU O SKLADNOSTI (1) /(ES) DECLARACIÓN UE DE CONFORMIDAD (1) /(SV) EU-FÖRSÄKRAN OM ÖVERENSSTÄMMELSE (1)

1. (EN) Name and address of the manufacturer or his authorised representative: /(DE) Name und Anschrift des Herstellers oder seines Bevollmächtigten: /(BG) Име и адрес на производителя или на неговия упълномощен представител: /(HR) Ime i adresa proizvođača ili njegovog ovlaštenog zastupnika: /(EL) Όνομα και διεύθυνση του κατασκευαστή ή του εξουσιοδοτημένου αντιπροσώπου του: /(CS) Jméno a adresa výrobce nebo jeho zplnomocněného zástupce: /(DA) Navn og adresse på fabrikanten eller dennes bemyndigede repræsentant: /(ET) Tootja või tema volitatud esindaja nimi ja aadress: /(FI) Valmistajan tai sen valtuutetun edustajan nimi ja osoite: /(FR) Nom et adresse du fabricant ou de son mandataire:/(HU) A gyártó vagy meghatalmazott képviselőjének neve és címe: /(IT) Nome e indirizzo del fabbricante o del suo rappresentante autorizzato: /(LV) Ražotāja vai viņa pilnvarotā pārstāvja vārds, uzvārds/nosaukums un adrese: /(LT) Gamintojo arba jo įgaliotojo atstovo pavadinimas ir adresas: /(MT) L-isem u l-indirizz tal-manifattur jew tar-rappreżentant awtorizzat tiegħu: /(NL) Naam en adres van de fabrikant of zijn gemachtigde: /(PL) Nazwa i adres producenta lub jego upoważnionego przedstawiciela: /(PT) Nome e endereço do fabricante ou do respetivo mandatário: /(RO) Denumirea și adresa producătorului sau a reprezentantului său autorizat: /(SK) Meno a adresa výrobcu alebo jeho splnomocneného zástupcu: /(SL) Ime in naslov proizvajalca ali njegovega pooblaščenega zastopnika: /(ES) Nombre y dirección del fabricante o de su representante autorizado: /(SV) Namn på och adress till tillverkaren eller dennes representant:

2. (EN) Radio equipment (product, type, batch or serial number): /(DE) Funkanlage (Produkt-, Typen-, Chargen- oder Seriennummer): /(BG) Радиосъоръжение (номер на продукта, тип, партиден или сериен номер): /(HR) Radijska oprema (proizvod, tip, vrsta ili serijski broj): /(EL) Ραδιοεξοπλισμός (προϊόν, τύπος, αριθμός παρτίδας ή σειριακός αριθμός): /(CS) Rádiové zařízení (číslo výrobku, typu či série nebo sériové číslo): /(DA) Radioudstyr (produkt-, parti-, type- eller serienummer): /(ET) Raadioseade (toode, tüüp, partii- või seerianumber): /(FI) Radiolaite (tuote-, tyyppi-, erä- tai sarjanumero): /(FR) Équipement radioélectrique (numéro de produit, de type, de lot ou de série): /(HU) Rádióberendezés (termék-, típus-, tétel- vagy sorozatszám): /(IT) Apparecchiatura radio (numero di prodotto, di tipo, di lotto o di serie): /(LV) Radioiekārta (produkta, tipa, partijas vai sērijas numurs): /(LT) Radijo įrenginys (gaminio, partijos, tipo ar serijos numeris): /(MT) It-tagħmir tar-radju (numru tal-prodott, tal-lott, tat-tip jew tas-serje): /(NL) Radioapparatuur (product-, type-, partij- of serienummer): /(PL) Urządzenie radiowe (numer produktu, typu, partii lub serii): /(PT) Equipamento de rádio (número do produto, do tipo, do lote ou de série): /(RO) Echipamentele radio (numărul produsului, al tipului, al lotului sau numărul de serie): /(SK) Rádiové zariadenie (výrobok, typ, číslo šarže alebo sériové číslo): /(SL) Radijska oprema (produkt, vrsta, serija ali serijska številka): /(ES) Equipo radioeléctrico (producto, tipo, lote o número de serie): /(SV) Radioutrustning (produkt-, typ-, partieller serienummer):

3. (EN) This declaration of conformity is issued under the sole responsibility of the manufacturer. /(DE) Die alleinige Verantwortung für die Ausstellung dieser Konformitätserklärung trägt der Hersteller. /(BG) Настоящата декларация за съответствие е издадена на отговорността на производителя: /(HR) Za izdavanje ove izjave o sukladnosti odgovoran je isključivo proizvođač. /(EL) Η παρούσα δήλωση συμμόρφωσης εκδίδεται με αποκλειστική ευθύνη του κατασκευαστή. /(CS) Toto prohlášení o shodě se vydává na výhradní odpovědnost výrobce. /(DA) Denne overensstemmelseserklæring udstedes på fabrikantens ansvar. /(ET) Käesolev vastavusdeklaratsioon on välja antud tootja ainuvastutusel: /(FI) Tämä vaatimustenmukaisuusvakuutus on annettu valmistajan yksinomaisella vastuulla. /(FR) La présente déclaration de conformité est établie sous la seule responsabilité du fabricant: /(HU) Ezt a megfelelőségi nyilatkozatot a gyártó kizárólagos felelőssége mellett adják ki: /(IT) La presente dichiarazione di conformità è rilasciata sotto l'esclusiva responsabilità del fabbricante: /(LV) Šī atbilstības deklarācija ir izdota vienīgi uz šāda ražotāja atbildību. /(LT) Ši atitikties deklaracija išduota tik gamintojo atsakomybe. /(MT) Din id-dikjarazzjoni tal-konformità tinħareg taħt ir-responsabbiltà unika tal-manifattur. /(NL) Deze conformiteitsverklaring wordt afgegeven onder volledige verantwoordelijkheid van de fabrikant. /(PL) Niniejszą deklarację zgodności wydaje się na wyłączną odpowiedzialność producenta. /(PT) A presente declaração de conformidade é emitida sob a exclusiva responsabilidade do fabricante. /(RO) Prezenta declarație de conformitate este emisă pe răspunderea exclusivă a producătorului. /(SK) Toto vyhlásenie o zhode sa vydáva na výhradnú zodpovednosť výrobcu. /(SL) Za izdajo te izjave o skladnosti je odgovoren izključno proizvajalec. /(ES) La presente declaración de conformidad se expide bajo la exclusiva responsabilidad del fabricante. /(SV) Denna försäkran om överensstämmelse utfärdas på tillverkarens eget ansvar.

4. (EN) Object of the declaration (identification of the radio equipment allowing traceability; it may include a colour image of sufficient clarity where necessary for the identification of the radio equipment): /(DE) Gegenstand der Erklärung (Bezeichnung der Funkanlage zwecks Rückverfolgbarkeit; sie kann erforderlichenfalls eine hinreichend deutliche farbige Abbildung enthalten, auf der die Funkanlage erkennbar ist): /(BG) Предмет на декларацията (идентификация на радиосъоръжението, позволяваща проследяването му; тя може да включва достатъчно ясно цветно изображение, когато това е необходимо за целите на идентификацията на радиосъоръжението): /(HR) Predmet izjave (identifikacija radijske opreme koja omogućuje njezinu sljedivost; može prema potrebi obuhvaćati dovoljno jasnu sliku u boji koja omogućuje identifikaciju radijske opreme): /(EL) Αντικείμενο της δήλωσης (ταυτοποίηση του ραδιοεξοπλισμού που καθιστά δυνατή την ιχνηλασιμότητα. Μπορεί να περιλαμβάνει έγχρωμη εικόνα επαρκούς ευκρίνειας, όταν αυτό είναι απαραίτητο για την ταυτοποίηση του ραδιοεξοπλισμού): /(CS) Předmět prohlášení (identifikace rádiového zařízení umožňující je zpětně vysledovat. Může zahrnovat dostatečně zřetelné barevné vyobrazení, pokud je to k identifikaci rádiového zařízení nutné): /(DA) Erklæringens genstand (identifikation af radioudstyret, så det kan spores; der kan vedlægges et farvefoto, der er tilstrækkeligt klart, hvis det er nødvendigt for identifikation af radioudstyret): /(ET) Deklareeritav toode (raadioseadme määratlus, mis võimaldab toodet jälgida; lisada võib ka piisavalt selge värvilise kujutise, kui see on vajalik raadioseadme identifitseerimiseks): /(FI) Vakuutuksen kohde (jäljitettävyyden mahdollistava radiolaitteen tunniste; siihen voidaan sisällyttää tarvittaessa riittävän terävä värikuva radiolaitteen tunnistamista varten): /(FR) Objet de la déclaration (identification de l'équipement radioélectrique permettant sa traçabilité; au besoin, une image couleur suffisamment claire peut être jointe pour permettre l'identification de l'équipement radioélectrique): /(HU) A nyilatkozat tárgya (a rádióberendezés azonosítása a nyomonkövethetőség biztosítására; adott esetben megfelelő élességű színes képet is tartalmazhat, amennyiben ez a rádióberendezés azonosításához szükséges): /(IT) Oggetto della dichiarazione (identificazione dell'apparecchiatura radio che ne consenta la tracciabilità. Essa può comprendere un'immagine a colori sufficientemente chiara se necessario per l'identificazione dell'apparecchiatura radio): /(LV) Deklarācijas priekšmets (radioiekārtas identifikācija, kas nodrošina tās izsekojamību; vajadzības gadījumā tajā var iekļaut pietiekami skaidru krāsu fotogrāfiju, ja tas nepieciešams radioiekārtas identifikācijai): /(LT) Deklaracijos objektas (radijo įrenginio identifikaciniai duomenys, pagal kuriuos jį galima atsekti; gali būti pateikiamas spalvotas atvaizdas, pakankamai aiškus, kad prireikus prireikus radijo įrenginį būtų galima identifikuoti): /(MT) L-għan tad-dikjarazzjoni (l-identifikazzjoni tat-tagħmir tar-radju li tippermetti t-traċċabbiltà; din tista' tinkludi immaġini bil-kulur ta' ċarezza sufiċjenti meta tkun meħtieġa għall-identifikazzjoni tat-tagħmir tar-radju): /(NL) Voorwerp van de verklaring (identificatie van de radioapparatuur waarmee deze traceerbaar is; wanneer dat voor de identificatie van de radioapparatuur noodzakelijk is, mag een voldoende duidelijke afbeelding in kleur worden bijgevoegd): /(PL) Przedmiot deklaracji (identyfikator urządzenia radiowego umożliwiający jego identyfikowalność; może zawierać obraz barwny wystarczająco wyraźny, kiedy konieczne jest zidentyfikowanie urządzenia radiowego): /(PT) Objeto da declaração (identificação do equipamento de rádio que permita rastreá-lo; pode incluir, se for caso disso, uma imagem a cores suficientemente clara para permitir identificar o equipamento de rádio): /(RO) Obiectul declarației (identificare a echipamentelor radio permițând trasabilitatea; poate include o imagine color suficient de clară în cazul în care acest lucru este necesar pentru identificarea echipamentelor radio): /(SK) Predmet vyhlásenia (identifikácia rádiového zariadenia umožňujúca vysledovateľnosť. V prípade potreby môže obsahovať dostatočne zrozumiteľný farebný obrázok, ktorý umožňuje identifikáciu rádiového zariadenia). /(SL) Predmet izjave (identifikacija radijske opreme, ki omogoča sledljivost; po potrebi lahko vključuje dovolj jasno barvno sliko, ki omogoča identifikacijo radijske opreme): /(ES) Objeto de la declaración (identificación del equipo radioeléctrico que permita la trazabilidad; puede incluir, cuando sea necesario, una imagen en color de claridad suficiente para la identificación del equipo radioeléctrico): /(SV) Föremål för försäkran (identifiera radioutrustningen så att den kan spåras; den kan innehålla en färgbild som är så tydlig att det går att identifiera radioutrustningen):

5. (EN) The object of the declaration described above is in conformity with the relevant Union harmonisation legislation:, Directive 2014/53/EU, Other Union harmonisation legislation where applicable /(DE) Der oben beschriebene Gegenstand der Erklärung erfüllt die einschlägigen Harmonisierungsrechtsvorschriften der Union:, Richtlinie 2014/53/EU, gegebenenfalls weitere Harmonisierungsrechtsvorschriften der Union /(BG) Предметът на декларацията, описан по-горе, отговаря на съответното законодателство на Съюза за хармонизация:, Директива 2014/35/ЕС, Друго законодателство на Съюза за хармонизация, когато е приложимо /(HR) Prethodno opisani predmet izjave u skladu je s relevantnim zakonodavstvom Unije o usklađivanju:, Direktivom 2014/53/EU, drugim zakonodavstvom Unije o usklađivanju prema potrebi /(EL) Ο στόχος της δήλωσης που περιγράφεται παραπάνω είναι σύμφωνος προς τη σχετική ενωσιακή νομοθεσία εναρμόνισης:, Οδηγία 2014/53/ΕΕ, Άλλη ενωσιακή νομοθεσία εναρμόνισης, κατά περίπτωση /(CS) Výše popsaný předmět prohlášení je ve shodě s příslušnými harmonizovanými právními předpisy Unie:, Směrnice 2014/53/EU, V náležitých případech další harmonizované právní předpisy Unie /(DA) Genstanden for erklæringen, som beskrevet ovenfor, er i overensstemmelse med den relevante EU-harmoniseringslovgivning:, Direktiv 2014/53/EU, Eventuelt anden EU-harmoniseringslovgivning /(ET) Ülalkirjeldatud deklareeritav toode on kooskõlas asjakohaste liidu ühtlustamisõigusaktidega:, Direktiiv 2014/53/EL, Muud liidu ühtlustamisõigusaktid (vajaduse korral) /(FI) Edellä kuvattu vakuutuksen kohde on asiaa koskevan unionin yhdenmukaistamislainsäädännön vaatimusten mukainen:, Direktiivi 2014/53/EU, Muu unionin yhdenmukaistamissäädös (tapauksen mukaan) /(FR) L'objet de la déclaration décrit ci-dessus est conforme à la législation d'harmonisation de l'Union applicable:, Directive 2014/53/UE, Autres législations d'harmonisation de l'Union, s'il y a lieu /(HU) A fent ismertetett nyilatkozat tárgya megfelel a vonatkozó uniós harmonizációs jogszabályoknak:, a 2014/53/EU irányelv, adott esetben egyéb uniós harmonizációs jogszabály. /(IT) L'oggetto della dichiarazione di cui sopra è conforme alla pertinente normativa di armonizzazione dell'Unione:, Direttiva 2014/53/UE, Se del caso, altre normative di armonizzazione dell'Unione /(LV) Iepriekš

aprakstītais deklarācijas priekšmets atbilst attiecīgajam Savienības saskaņotajam tiesību aktam:, Direktīvai 2014/53/ES, Citam Savienības saskaņotajam tiesību aktam, ja piemērojams /(LT) Pirmiau aprašytas deklaracijos objektas atitinka susijusius derinamuosius Sąjungos teisės aktus:, Direktyvą 2014/53/ES; kitus derinamuosius Sąjungos teisės aktus, jeigu taikoma. /(MT) L-għan tad-dikjarazzjoni deskritt hawn fuq huwa konformi mal-leġiżlazzjoni ta' armonizzazzjoni rilevanti tal-Unjon:, Id-Direttiva 2014/53/UE, Leġiżlazzjoni dwar l-armonizzazzjoni oħra tal-Unjoni meta tkun applikabbli /(NL) Het hierboven beschreven voorwerp van de verklaring is in overeenstemming met de desbetreffende harmonisatiewetgeving van de Unie:, Richtlijn 2014/53/EU; andere harmonisatiewetgeving van de Unie, indien van toepassing. /(PL) Wymieniony powyżej przedmiot niniejszej deklaracji jest zgodny z odnośnymi wymaganiami unijnego prawodawstwa harmonizacyjnego:, dyrektywą 2014/53/UE, innym unijnym prawodawstwem harmonizacyjnym, w stosownych przypadkach. /(PT) O objeto da declaração acima mencionada está em conformidade com a legislação de harmonização da União aplicável:, Diretiva 2014/53/UE; Outra legislação de harmonização da União, se aplicável. /(RO) Obiectul declarației descris mai sus este în conformitate cu legislația relevantă de armonizare a Uniunii:, Directiva 2014/53/UE, După caz, alte acte din legislația de armonizare a Uniunii /(SK) Uvedený predmet vyhlásenia je v zhode s príslušnými harmonizačnými právnymi predpismi Únie:, Smernica 2014/53/EÚ, Prípadne ďalšie harmonizačné právne predpisy Únie /(SL) Predmet navedene izjave je v skladu z ustrezno zakonodajo Unije o harmonizaciji:, Direktiva 2014/53/EU, Po potrebi z drugo zakonodajo Unije o harmonizaciji /(ES) El objeto de la declaración descrito anteriormente es conforme con la legislación de armonización pertinente de la Unión:, Directiva 2014/53/UE, Otra legislación de armonización de la Unión, cuando sea aplicable /(SV) Föremålet för försäkran ovan överensstämmer med den relevanta unionslagstiftningen om harmonisering:, Direktiv 2014/53/EU, Annan harmoniserad unionslagstiftning i förekommande fall

6. (EN) References to the relevant harmonised standards used or references to the other technical specifications in relation to which conformity is declared. References must be listed with their identification number and version and, where applicable, date of issue: /(DE) Angabe der einschlägigen harmonisierten Normen, die zugrunde gelegt wurden, oder Angabe der anderen technischen Spezifikationen, bezüglich derer die Konformität erklärt wird: Dabei müssen die jeweilige Kennnummer, die angewandte Fassung und gegebenenfalls das Ausgabedatum angegeben werden: /(BG) Позоваване на използваните хармонизирани стандарти или позоваване на други технически спецификации, по отношение на които се декларира съответствие. При позоваването трябва да се посочва техният идентификационен номер и версията им и, ако е приложимо, дата на издаване: /(HR) Upućivanja na odgovarajuće usklađene norme koje se upotrebljavaju ili upućivanje na druge tehničke specifikacije u odnosu na koje se deklarira sukladnost. Upućivanja moraju biti navedena s identifikacijskim brojem i verzijom te, prema potrebi, datumom izdavanja: /(EL) Αναφορές στα σχετικά εναρμονισμένα πρότυπα που χρησιμοποιούνται ή αναφορές στις λοιπές τεχνικές προδιαγραφές σε σχέση με τις οποίες δηλώνεται η συμμόρφωση. Οι αναφορές πρέπει να απαριθμούνται με τον αριθμό αναγνώρισης και την έκδοση και, κατά περίπτωση, την ημερομηνία δημοσίευσής τους: /(CS) Odkazy na příslušné harmonizované normy, které byly použity, nebo na jiné technické specifikace, na jejichž základě se shoda prohlašuje. Odkazy se uvedou s jejich identifikačním číslem a verzí a v příslušných případech rovněž s datem vydání: /(DA) Henvisninger til de relevante anvendte harmoniserede standarder eller henvisninger til de andre tekniske specifikationer, som der erklæres overensstemmelse med. Henvisninger angives med deres identifikationsnummer og version og eventuelt udstedelsesdato: /(ET) Viited kasutatud harmoneeritud standarditele või muudele tehnilistele kirjeldustele, millele vastavust deklareeritakse. Viidetele peab lisama nende identifitseerimisnumbri ja versiooni ning vajaduse korral väljaandmise kuupäeva: /(FI) Viittaus niihin asiaankuuluviin yhdenmukaistettuihin standardeihin, joita on käytetty, tai viittaus muihin teknisiin eritelmiin, joiden perusteella vaatimustenmukaisuusvakuutus on annettu. Viittausten luettelossa on mainittava niiden tunnistenumero ja versio ja tapauksen mukaan antopäivä: /(FR) Références des normes harmonisées pertinentes appliquées ou des autres spécifications techniques par rapport auxquelles la conformité est déclarée. Il faut indiquer, pour chaque référence, le numéro d'identification, la version et, le cas échéant, la date d'émission: /(HU) Az alkalmazott harmonizált szabványokra való hivatkozás vagy az azokra az egyéb műszaki előírásokra való hivatkozás, amelyekkel kapcsolatban megfelelőségi nyilatkozatot tetteké. A hivatkozásokat az azonosító számokkal együtt és a megfelelő verzió feltüntetésével kell megadni, adott esetben a kiállítás dátumával együtt: /(IT) Riferimento alle pertinenti norme armonizzate utilizzate o riferimenti alle altre specifiche tecniche in relazione alle quali è dichiarata la conformità. I riferimenti devono essere indicati con il loro numero di identificazione e versione e, se del caso, la data di emissione: /(LV) Atsauces uz attiecīgajiem izmantojamiem saskaņotajiem standartiem vai uz citām tehniskajām specifikācijām, attiecībā uz ko tiek deklarēta atbilstība. Atsauces jāuzskaita ar to identifikācijas numuriem un versijām un attiecīgā gadījumā ar izdošanas datumu: /(LT) Nuorodos į susijusius taikytus darniuosius standartus arba kitas technines specifikacijas, pagal kurias buvo deklaruota atitiktis. Nuorodos turi būti išvardijamos nurodant jų identifikacinius numerius, versijas ir, kai taikoma, paskelbimo datas: /(MT) Ir-referenzi għall-istandards armonizzati rilevanti li ntużaw, jew ir-referenzi għall-ispeċifikazzjonijiet tekniċi l-oħrajn li skonthom qed tiġi ddikjarata l-konformità: Ir-referenzi jridu jiġu elenkati bin-numru tal-identifikazzjoni u l-verżjoni tagħhom u, fejn applikabbli, id-data tal-ħruġ: /(NL) Vermelding van de toegepaste relevante geharmoniseerde normen of van de andere technische specificaties waarop de conformiteitsverklaring betrekking heeft. Bij de opgave van de referenties moeten het identificatienummer en de versie en, in voorkomend geval, de datum van publicatie worden vermeld: /(PL) Odwołania do odnośnych norm zharmonizowanych, które zastosowano, lub do innych specyfikacji technicznych, w stosunku do których deklarowana jest zgodność. Odwołania muszą być podane wraz z ich numerami identyfikacyjnymi i wersjami oraz w stosownych przypadkach z datą wydania: /(PT) Referências às normas harmonizadas aplicáveis utilizadas ou às outras especificações técnicas em relação às quais a conformidade é declarada. As referências devem ser enumeradas com os respetivos números de identificação e versão e, se for caso disso, a data de emissão:: /(RO) Trimiterile la standardele armonizate relevante folosite sau trimiterile la alte specificații tehnice în legătură cu

care se declară conformitatea. Referințele sunt enumerate împreună cu numerele de identificare și cu versiunea acestora precum și cu data eliberării, după caz:/(SK) Odkazy na príslušné použité harmonizované normy alebo odkazy na iné technické špecifikácie, v súvislosti s ktorými sazhoda vyhlasuje. V rámci odkazov sa musí uviesť identifikačné číslo a verzia a prípadne dátum vydania: /(SL) Sklicevanja na uporabljene harmonizirane standarde ali sklicevanja na druge tehnične specifikacije v zvezi s skladnostjo, ki je navedena v izjavi. Sklicevanja morajo biti navedena s svojo identifikacijsko številko, različico in po potrebi datumom izdaje: /(ES) Referencias a las normas armonizadas pertinentes utilizadas o referencias a las otras especificaciones técnicas en relación con las cuales se declara la conformidad. Las referencias se enumerarán con su número de identificación y su versión y, en su caso, la fecha de emisión. /(SV) Hänvisningar till de relevanta harmoniserade standarder som använts eller hänvisningar till andra tekniska specifikationer enligt vilka överensstämmelsen försäkras. Hänvisningar måste förtecknas tillsammans med identifieringsnummer och version och i förekommande fall datum för utfärdande:

7. (EN) Where applicable, the notified body (name, number) performed (description of intervention) and issued the EU-type examination certificate: /(DE) Falls zutreffend — Die notifizierte Stelle (Name, Kennnummer) hat (Beschreibung ihrer Mitwirkung) und folgende EU-Baumusterprüfbescheinigung ausgestellt: /(BG) Когато е приложимо, нотифициращият орган (наименование, номер) извърши (описание на извършеното) и издаде сертификата за ЕС изследване на типа: /(HR) Prema potrebi, prijavljeno tijelo (naziv, broj) provelo je (opis intervencije) i izdalo potvrdu o EU ispitivanju tipa: (HR) Prema potrebi, prijavljeno tijelo (naziv, broj) provelo je (opis intervencije) i izdalo potvrdu o EU ispitivanju tipa: /(EL) Όπου έχει εφαρμογή, ο κοινοποιημένος οργανισμός (ονομασία, αριθμός) πραγματοποίησε (περιγραφή της παρέμβασης) και εξέδωσε το πιστοποιητικό εξέτασης τύπου ΕΕ: /(CS) Případně: oznámený subjekt (název, číslo) provedl (popis opatření) a vydal certifikát EU přezkoušení typu: /(DA) Hvor det er relevant, det bemyndigede organ (navn, nummer) har foretaget (beskrivelse af aktiviteten) og udstedt EU-typeafprøvningsattest: /(ET) Vajaduse korral: teavitatud asutus (nimi, number) teostas (tegevuse kirjeldus) ja andis välja ELi tüübihindamistõendi: /(FI) Tapauksen mukaan ilmoitettu laitos (nimi, numero) suoritti (toimenpiteen kuvaus) ja antoi EU-tyyppitarkastustodistuksen: /(FR) S'il y a lieu: l'organisme notifié (nom, numéro) a réalisé (description de l'intervention) et a délivré le certificat d'examen UE de type: /(HU) A(z) (nevű, számú) bejelentett szervezet adott esetben elvégezte a(z) (a beavatkozás ismertetése), és a következő EU-típusvizsgálati tanúsítványt adta ki: /(IT) Se del caso, l'organismo notificato (denominazione, numero) ha effettuato (descrizione dell'intervento) e rilasciato il certificato di esame UE del tipo: /(LV) Attiecīgā gadījumā paziņotā struktūra (nosaukums, numurs) ir veikusi (darbības apraksts) un izdevusi ES tipa pārbaudes sertifikātu: /(LT) Kai taikytina, notifikuotoji įstaiga (pavadinimas, numeris) atliko (dalyvavimo procese aprašymas) ir išdavė ES tipo tyrimo sertifikatą: /(MT) Meta applikabbli, il-korp notifikat (l-isem, in-numru) wettaq (deskrizzjoni tal-intervent) u ħareġ iċ-ċertifikat tal-eżami tat-tip tal-UE: /(NL) (Indien van toepassing) De aangemelde instantie (naam, nummer) heeft een (beschrijving van de werkzaamheden) uitgevoerd en het certificaat van EU-typeonderzoek afgegeven: /(PL) W stosownych przypadkach, jednostka notyfikowana (nazwa, numer) przeprowadziła (opis interwencji) i wydała certyfikat badania typu UE: /(PT) Se aplicável, o organismo notificado: (nome, número) efetuou (descrição da intervenção) e emitiu o certificado de exame UE de tipo: /(RO) După caz, organismul notificat (denumire, număr) a efectuat (descrierea intervenției) și a emis certificatul de examinare UE de tip: /(SK) Prípadne: notifikovaný organ (názov, číslo) vykonal (opis zásahu) a vydal certifikát EÚ skúšky typu: /(SL) Po potrebi je priglašeni organ (ime, številka) izvedel (opis intervencije) in izdal certifikat o EU-pregledu tipa: /(ES) Cuando proceda: El organismo notificado (nombre, número) ha efectuado (descripción de la intervención) y expedido el certificado de examen UE de tipo: /(SV) I tillämpliga fall: det anmälda organet (namn, nummer) har utfört (beskrivning av åtgärd) och utfärdat EU-typprovningsintyg:

8. (EN) Additional information:, Signed for and on behalf of:, (place and date of issue):, (name, function) (signature): /(DE) Zusatzangaben, Unterzeichnet für und im Namen von:, (Ort und Datum der Ausstellung):, (Name, Funktion) (Unterschrift): /(BG) Допълнителна информация:, Подписано за и от името на:, (място и дата на издаване):, (име, длъжност) (подпис): /(HR) Dodatne informacije:, Potpisano za i u ime:, (mjesto i datum izdavanja):, (ime, funkcija) (potpis): /(EL) Συμπληρωματικές πληροφορίες:, Υπογραφή για λογαριασμό και εξ ονόματος:, (τόπος και ημερομηνία έκδοσης):, (όνομα, θέση) (υπογραφή): /(CS) Další informace:, Podepsáno za a jménem:, (místo a datum vydání):, (jméno, funkce) (podpis): /(DA) Supplerende oplysninger:, Underskrevet for og på vegne af:, (udstedelsessted og -dato):, (navn, stilling) (underskrift): /(ET) Lisateave:, Alla kirjutanud (kelle poolt/nimel):, (väljaandmise koht ja kuupäev):, (nimi, ametinimetus) (allkiri): /(FI) Lisätietoja:, Seuraavan puolesta allekirjoittanut:, (antamispaikka ja -päivämäärä):, (nimi, tehtävä) (allekirjoitus): /(FR) Informations complémentaires:, Signé par et au nom de:, (lieu et date d'émission):, (nom, fonction) (signature): /(HU) További információk:, A nyilatkozatot a következő gyártó nevében és megbízásából írták alá:, (a kiállítás helye és dátuma):, (név, beosztás) (aláírás): /(IT) Informazioni supplementari:, Firmato a nome e per conto di:, (luogo e data del rilascio):, (nome, funzione) (firma): /(LV) Papildinformācija:, Parakstīts šādas personas vārdā:, (izdošanas vieta un datums):, (vārds, uzvārds, amats) (paraksts): /(LT) Papildoma informacija:, Už ką ir kieno vardu pasirašyta:, (išdavimo data ir vieta):, (vardas ir pavardė, pareigos) (parašas): /(MT) Informazzjoni addizzjonali:, Iffirmat għal u f'isem:, (post u data tal-ħruġ):, (isem, funzjoni) (firma): /(NL) Aanvullende informatie:, Ondertekend voor en namens:, (plaats en datum van afgifte):, (naam, functie) (handtekening): /(PL) Informacje dodatkowe:, Podpisano w imieniu:, (miejsce i data wydania):, (imię i nazwisko, stanowisko) (podpis): /(PT) Informações complementares:, Assinado por e em nome de:, (local e data de emissão), (nome, cargo) (assinatura) /(RO) Informații suplimentare:, Semnat pentru și în numele:, (locul și data emiterii):, (numele, funcția) (semnătura): /(SK) Doplňujúce informácie:, Podpísané za a v mene:, (miesto a dátum vydania):, (meno, funkcia)(podpis): /(SL) Dodatne informacije:, Podpisano za in v imenu:, (kraj in datum izdaje):, (ime, funkcija) (podpis): /(ES) Información adicional:, Firmado en nombre de:, (lugar y fecha de expedición):, (nombre, cargo) (firma): /(SV) Ytterligare information:, Undertecknat för:, (ort och datum), (namn, befattning) (namnteckning)

Robert Bosch GmbH
Chassis Systems Control
PO Box 1661
71226, Leonberg
Tel +49 711/811-0
www.bosch.co.jp

Addendum

Technical data

Product model name:	MRRevo14F
Frequency Band:	76-77 GHz
Maximum Transmit Power: Nominal radiated power e.i.r.p. (peak detector):	32 dBm
Maximum Transmit Power: Nominal radiated power e.i.r.p. (RMS detector):	27 dBm

EU Declaration of Conformity (DoC)

1. Name and address of the manufacturer or his authorised representative:

Company name:	Robert Bosch GmbH, Chassis Systems Control, CC-DA/ECR
Postal address:	PO Box 1661
Postcode / City:	71226, Leonberg
Telephone number:	+49 711/811-0
E-Mail address:	ITA.BoschRadar@de.bosch.com

2. Radio equipment (product, type, batch or serial number):

Apparatus model/Product:	MRR1Plus automotive radar sensor
Type:	Motion Detector for TTT application
Batch:	N/A
Serial number:	RB8-65813.10.153270992

3. This declaration of conformity is issued under the sole responsibility of the manufacturer:

Robert Bosch GmbH, Chassis Systems Control, CC-DA/ECR

4. Object of the declaration (identification of apparatus allowing traceability; it may include a colour image of sufficient clarity where necessary for the identification of the radio equipment):

Product Model name:	MRR1Plus
Product description:	Mid-range radar sensor
Hardware version:	5Q0 907 572F H05
Software version:	400

5. The object of the declaration described above is in conformity with the relevant Union harmonisation legislation:

RE-D Directive 2014/53/EU	...
...	...

6. References to the relevant harmonised standards used or references to the other technical specifications in relation to which conformity is declared. References must be listed with their identification number and version and, where applicable, date of issue:

Art 3.1a: Health of persons and animals	EN 62479:2010
Art 3.1a: Safety	EN 60950-1:2006+A11:2009+A1:2010+AC:2011+A12:2011
Art 3.1b: EMC	ETSI EN 301 489-1 V1.9.2, DRAFT ETSI EN 301 489-1 V2.2.0
	ETSI EN 301 489-3 V1.6.1, ETSI EN 301 489-51 V1.1.1
Art 3.2: Radio: Efficient use of spectrum	ETSI EN 301 091-1 V2.1.1
	ETSI EN 303 396 V1.1.1

7. Where applicable, the notified body ...**(name, number)...performed ... (description of intervention) ... and issued the EU-type examination certificate: ...:**

Name: CTC Advanced GmbH — **4 digit notified body number:** 0682

Reference number of the certificate of notified body: T817961E-01-TEC

8. Additional information:

Signed for and on behalf of:

Leonberg, Germany	2017-06-08	Andreas Müller CC-DA/ECR Engineering Components Radar
Place of issue	Date of issue	Name, function, signature

Annex (EN/DE/BG/HR/EL/CS/DA/ET/FI/FR/HU/IT/LV/LT/MT/NL/PL/PT/RO/SK/SL/ES/SV)

(EN) EU DECLARATION OF CONFORMITY (1) /(DE) EU-KONFORMITÄTSERKLÄRUNG (1) /(BG) ЕС ДЕКЛАРАЦИЯ ЗА СЪОТВЕТСТВИЕ (1) /(HR) EU IZJAVA O SUKLADNOSTI (1) /(EL) ΔΗΛΩΣΗ ΣΥΜΜΟΡΦΩΣΗΣ ΕΕ (1) /(CS) EU PROHLÁŠENÍ O SHODĚ (1) /(DA) EU-OVERENSSTEMMELSESERKLÆRING (1) /(ET) ELI VASTAVUSDEKLARATSIOON (1) /(FI) EU-VAATIMUSTENMUKAISUUSVAKUUTUS (1) /(FR) DECLARATION UE DE CONFORMITE (1) /(HU) (1) EU-MEGFELELŐSÉGI NYILATKOZAT /(IT) DICHIARAZIONE DI CONFORMITÀ UE (1) /(LV) ES ATBILSTĪBAS DEKLARĀCIJA (1) /(LT) ES ATITIKTIES DEKLARACIJA (1) /(MT) DIKJARAZZJONI TA' KONFORMITÀ TAL-UE (1) /(NL) EU-CONFORMITEITSVERKLARING (1) /(PL) DEKLARACJA ZGODNOŚCI UE (1) /(PT) DECLARAÇÃO UE DE CONFORMIDADE (1) /(RO) DECLARAȚIA UE DE CONFORMITATE (1) /(SK) EÚ VYHLÁSENIE O ZHODE (1) /(SL) IZJAVA EU O SKLADNOSTI (1) /(ES) DECLARACIÓN UE DE CONFORMIDAD (1) /(SV) EU-FÖRSÄKRAN OM ÖVERENSSTÄMMELSE (1)

1. (EN) Name and address of the manufacturer or his authorised representative: /(DE) Name und Anschrift des Herstellers oder seines Bevollmächtigten: /(BG) Име и адрес на производителя или на неговия упълномощен представител: /(HR) Ime i adresa proizvođača ili njegovog ovlaštenog zastupnika: /(EL) Όνομα και διεύθυνση του κατασκευαστή ή του εξουσιοδοτημένου αντιπροσώπου του: /(CS) Jméno a adresa výrobce nebo jeho zplnomocněného zástupce: /(DA) Navn og adresse på fabrikanten eller dennes bemyndigede repræsentant: /(ET) Tootja või tema volitatud esindaja nimi ja aadress: /(FI) Valmistajan tai sen valtuutetun edustajan nimi ja osoite: /(FR) Nom et adresse du fabricant ou de son mandataire:/(HU) A gyártó vagy meghatalmazott képviselőjének neve és címe: /(IT) Nome e indirizzo del fabbricante o del suo rappresentante autorizzato: /(LV) Ražotāja vai viņa pilnvarotā pārstāvja vārds, uzvārds/nosaukums un adrese: /(LT) Gamintojo arba jo įgaliotojo atstovo pavadinimas ir adresas: /(MT) L-isem u l-indirizz tal-manifattur jew tar-rappreżentant awtorizzat tiegħu: /(NL) Naam en adres van de fabrikant of zijn gemachtigde: /(PL) Nazwa i adres producenta lub jego upoważnionego przedstawiciela: /(PT) Nome e endereço do fabricante ou do respetivo mandatário: /(RO) Denumirea și adresa producătorului sau a reprezentantului său autorizat: /(SK) Meno a adresa výrobcu alebo jeho splnomocneného zástupcu: /(SL) Ime in naslov proizvajalca ali njegovega pooblaščenega zastopnika: /(ES) Nombre y dirección del fabricante o de su representante autorizado: /(SV) Namn på och adress till tillverkaren eller dennes representant:

2. (EN) Radio equipment (product, type, batch or serial number): /(DE) Funkanlage (Produkt-, Typen-, Chargen- oder Seriennummer): /(BG) Радиосъоръжение (номер на продукта, тип, партиден или сериен номер): /(HR) Radijska oprema (proizvod, tip, vrsta ili serijski broj): /(EL) Ραδιοεξοπλισμός (προϊόν, τύπος, αριθμός παρτίδας ή σειριακός αριθμός): /(CS) Rádiové zařízení (číslo výrobku, typu či série nebo sériové číslo): /(DA) Radioudstyr (produkt-, parti-, type- eller serienummer): /(ET) Raadioseade (toode, tüüp, partii- või seerianumber): /(FI) Radiolaite (tuote-, tyyppi-, erä- tai sarjanumero): /(FR) Équipement radioélectrique (numéro de produit, de type, de lot ou de série): /(HU) Rádióberendezés (termék-, típus-, tétel- vagy sorozatszám): /(IT) Apparecchiatura radio (numero di prodotto, di tipo, di lotto o di serie): /(LV) Radioiekārta (produkta, tipa, partijas vai sērijas numurs): /(LT) Radijo įrenginys (gaminio, partijos, tipo ar serijos numeris): /(MT) It-tagħmir tar-radju (numru tal-prodott, tal-lott, tat-tip jew tas-serje): /(NL) Radioapparatuur (product-, type-, partij- of serienummer): /(PL) Urządzenie radiowe (numer produktu, typu, partii lub serii): /(PT) Equipamento de rádio (número do produto, do tipo, do lote ou de série): /(RO) Echipamentele radio (numărul produsului, al tipului, al lotului sau numărul de serie): /(SK) Rádiové zariadenie (výrobok, typ, číslo šarže alebo sériové číslo): /(SL) Radijska oprema (produkt, vrsta, serija ali serijska številka): /(ES) Equipo radioeléctrico (producto, tipo, lote o número de serie): /(SV) Radioutrustning (produkt-, typ-, partieller serienummer):

3. (EN) This declaration of conformity is issued under the sole responsibility of the manufacturer. /(DE) Die alleinige Verantwortung für die Ausstellung dieser Konformitätserklärung trägt der Hersteller. /(BG) Настоящата декларация за съответствие е издадена на отговорността на производителя: /(HR) Za izdavanje ove izjave o sukladnosti odgovoran je isključivo proizvođač. /(EL) Η παρούσα δήλωση συμμόρφωσης εκδίδεται με αποκλειστική ευθύνη του κατασκευαστή. /(CS) Toto prohlášení o shodě se vydává na výhradní odpovědnost výrobce. /(DA) Denne overensstemmelseserklæring udstedes på fabrikantens ansvar. /(ET) Käesolev vastavusdeklaratsioon on välja antud tootja ainuvastutusel: /(FI) Tämä vaatimustenmukaisuusvakuutus on annettu valmistajan yksinomaisella vastuulla. /(FR) La présente déclaration de conformité est établie sous la seule responsabilité du fabricant: /(HU) Ezt a megfelelőségi nyilatkozatot a gyártó kizárólagos felelőssége mellett adják ki: /(IT) La presente dichiarazione di conformità è rilasciata sotto l'esclusiva responsabilità del fabbricante: /(LV) Šī atbilstības deklarācija ir izdota vienīgi uz šāda ražotāja atbildību. /(LT) Ši atitikties deklaracija išduota tik gamintojo atsakomybe. /(MT) Din id-dikjarazzjoni tal-konformità tinħareg taħt ir-responsabbiltà unika tal-manifattur. /(NL) Deze conformiteitsverklaring wordt afgegeven onder volledige verantwoordelijkheid van de fabrikant. /(PL) Niniejszą deklarację zgodności wydaje się na wyłączną odpowiedzialność producenta. /(PT) A presente declaração de conformidade é emitida sob a exclusiva responsabilidade do fabricante. /(RO) Prezenta declarație de conformitate este emisă pe răspunderea exclusivă a producătorului. /(SK) Toto vyhlásenie o zhode sa vydáva na výhradnú zodpovednosť výrobcu. /(SL) Za izdajo te izjave o skladnosti je odgovoren izključno proizvajalec. /(ES) La presente declaración de conformidad se expide bajo la exclusiva responsabilidad del fabricante. /(SV) Denna försäkran om överensstämmelse utfärdas på tillverkarens eget ansvar.

4. (EN) Object of the declaration (identification of the radio equipment allowing traceability; it may include a colour image of sufficient clarity where necessary for the identification of the radio equipment): /(DE) Gegenstand der Erklärung (Bezeichnung der Funkanlage zwecks Rückverfolgbarkeit; sie kann erforderlichenfalls eine hinreichend deutliche farbige Abbildung enthalten, auf der die Funkanlage erkennbar ist): /(BG) Предмет на декларацията (идентификация на радиосъоръжението, позволяваща проследяването му; тя може да включва достатъчно ясно цветно изображение, когато това е необходимо за целите на идентификацията на радиосъоръжението): /(HR) Predmet izjave (identifikacija radijske opreme koja omogućuje njezinu sljedivost; može prema potrebi obuhvaćati dovoljno jasnu sliku u boji koja omogućuje identifikaciju radijske opreme): /(EL) Αντικείμενο της δήλωσης (ταυτοποίηση του ραδιοεξοπλισμού που καθιστά δυνατή την ιχνηλασιμότητα. Μπορεί να περιλαμβάνει έγχρωμη εικόνα επαρκούς ευκρίνειας, όταν αυτό είναι απαραίτητο για την ταυτοποίηση του ραδιοεξοπλισμού): /(CS) Předmět prohlášení (identifikace rádiového zařízení umožňující je zpětně vysledovat. Může zahrnovat dostatečně zřetelné barevné vyobrazení, pokud je to k identifikaci rádiového zařízení nutné): /(DA) Erklæringens genstand (identifikation af radioudstyret, så det kan spores; der kan vedlægges et farvefoto, der er tilstrækkeligt klart, hvis det er nødvendigt for identifikation af radioudstyret): /(ET) Deklareeritav toode (raadioseadme määratlus, mis võimaldab toodet jälgida; lisada võib ka piisavalt selge värvilise kujutise, kui see on vajalik raadioseadme identifitseerimiseks): /(FI) Vakuutuksen kohde (jäljitettävyyden mahdollistava radiolaitteen tunniste; siihen voidaan sisällyttää tarvittaessa riittävän terävä värikuva radiolaitteen tunnistamista varten): /(FR) Objet de la déclaration (identification de l'équipement radioélectrique permettant sa traçabilité; au besoin, une image couleur suffisamment claire peut être jointe pour permettre l'identification de l'équipement radioélectrique): /(HU) A nyilatkozat tárgya (a rádióberendezés azonosítása a nyomonkövethetőség biztosítására; adott esetben megfelelő élességű színes képet is tartalmazhat, amennyiben ez a rádióberendezés azonosításához szükséges): /(IT) Oggetto della dichiarazione (identificazione dell'apparecchiatura radio che ne consenta la tracciabilità. Essa può comprendere un'immagine a colori sufficientemente chiara se necessario per l'identificazione dell'apparecchiatura radio): /(LV) Deklarācijas priekšmets (radioiekārtas identifikācija, kas nodrošina tās izsekojamību; vajadzības gadījumā tajā var iekļaut pietiekami skaidru krāsu fotogrāfiju, ja tas nepieciešams radioiekārtas identifikācijai): /(LT) Deklaracijos objektas (radijo įrenginio identifikaciniai duomenys, pagal kuriuos jį galima atsekti; gali būti pateikiamas spalvotas atvaizdas, pakankamai aiškus, kad prireikus prireikus radijo įrenginį būtų galima identifikuoti): /(MT) L-għan tad-dikjarazzjoni (l-identifikazzjoni tat-tagħmir tar-radju li tippermetti t-traċċabbiltà; din tista' tinkludi immaġini bil-kulur ta' ċarezza sufiċjenti meta tkun meħtieġa għall-identifikazzjoni tat-tagħmir tar-radju): /(NL) Voorwerp van de verklaring (identificatie van de radioapparatuur waarmee deze traceerbaar is; wanneer dat voor de identificatie van de radioapparatuur noodzakelijk is, mag een voldoende duidelijke afbeelding in kleur worden bijgevoegd): /(PL) Przedmiot deklaracji (identyfikator urządzenia radiowego umożliwiający jego identyfikowalność; może zawierać obraz barwny wystarczająco wyraźny, kiedy konieczne jest zidentyfikowanie urządzenia radiowego): /(PT) Objeto da declaração (identificação do equipamento de rádio que permita rastreá-lo; pode incluir, se for caso disso, uma imagem a cores suficientemente clara para permitir identificar o equipamento de rádio): /(RO) Obiectul declarației (identificare a echipamentelor radio permițând trasabilitatea; poate include o imagine color suficient de clară în cazul în care acest lucru este necesar pentru identificarea echipamentelor radio): /(SK) Predmet vyhlásenia (identifikácia rádiového zariadenia umožňujúca vysledovateľnosť. V prípade potreby môže obsahovať dostatočne zrozumiteľný farebný obrázok, ktorý umožňuje identifikáciu rádiového zariadenia). /(SL) Predmet izjave (identifikacija radijske opreme, ki omogoča sledljivost; po potrebi lahko vključuje dovolj jasno barvno sliko, ki omogoča identifikacijo radijske opreme): /(ES) Objeto de la declaración (identificación del equipo radioeléctrico que permita la trazabilidad; puede incluir, cuando sea necesario, una imagen en color de claridad suficiente para la identificación del equipo radioeléctrico): /(SV) Föremål för försäkran (identifiera radioutrustningen så att den kan spåras; den kan innehålla en färgbild som är så tydlig att det går att identifiera radioutrustningen):

5. (EN) The object of the declaration described above is in conformity with the relevant Union harmonisation legislation:, Directive 2014/53/EU, Other Union harmonisation legislation where applicable /(DE) Der oben beschriebene Gegenstand der Erklärung erfüllt die einschlägigen Harmonisierungsrechtsvorschriften der Union:, Richtlinie 2014/53/EU, gegebenenfalls weitere Harmonisierungsrechtsvorschriften der Union /(BG) Предметът на декларацията, описан по-горе, отговаря на съответното законодателство на Съюза за хармонизация:, Директива 2014/35/ЕС, Друго законодателство на Съюза за хармонизация, когато е приложимо /(HR) Prethodno opisani predmet izjave u skladu je s relevantnim zakonodavstvom Unije o usklađivanju:, Direktivom 2014/53/EU, drugim zakonodavstvom Unije o usklađivanju prema potrebi /(EL) Ο στόχος της δήλωσης που περιγράφεται παραπάνω είναι σύμφωνος προς τη σχετική ενωσιακή νομοθεσία εναρμόνισης:, Οδηγία 2014/53/ΕΕ, Άλλη ενωσιακή νομοθεσία εναρμόνισης, κατά περίπτωση /(CS) Výše popsaný předmět prohlášení je ve shodě s příslušnými harmonizovanými právními předpisy Unie:, Směrnice 2014/53/EU, V náležitých případech další harmonizované právní předpisy Unie /(DA) Genstanden for erklæringen, som beskrevet ovenfor, er i overensstemmelse med den relevante EU-harmoniseringslovgivning:, Direktiv 2014/53/EU, Eventuelt anden EU-harmoniseringslovgivning /(ET) Ülalkirjeldatud deklareeritav toode on kooskõlas asjakohaste liidu ühtlustamisõigusaktidega:, Direktiiv 2014/53/EL, Muud liidu ühtlustamisõigusaktid (vajaduse korral) /(FI) Edellä kuvattu vakuutuksen kohde on asiaa koskevan unionin yhdenmukaistamislainsäädännön vaatimusten mukainen:, Direktiivi 2014/53/EU, Muu unionin yhdenmukaistamissäädös (tapauksen mukaan) /(FR) L'objet de la déclaration décrit ci-dessus est conforme à la législation d'harmonisation de l'Union applicable:, Directive 2014/53/UE, Autres législations d'harmonisation de l'Union, s'il y a lieu /(HU) A fent ismertetett nyilatkozat tárgya megfelel a vonatkozó uniós harmonizációs jogszabályoknak:, a 2014/53/EU irányelv, adott esetben egyéb uniós harmonizációs jogszabály. /(IT) L'oggetto della dichiarazione di cui sopra è conforme alla pertinente normativa di armonizzazione dell'Unione:, Direttiva 2014/53/UE, Se del caso, altre normative di armonizzazione dell'Unione /(LV) Iepriekš

aprakstītais deklarācijas priekšmets atbilst attiecīgajam Savienības saskaņotajam tiesību aktam:, Direktīvai 2014/53/ES, Citam Savienības saskaņotajam tiesību aktam, ja piemērojams /(LT) Pirmiau aprašytas deklaracijos objektas atitinka susijusius derinamuosius Sąjungos teisės aktus:, Direktyvą 2014/53/ES; kitus derinamuosius Sąjungos teisės aktus, jeigu taikoma. /(MT) L-għan tad-dikjarazzjoni deskritt hawn fuq huwa konformi mal-leġiżlazzjoni ta' armonizzazzjoni rilevanti tal-Unjon:, Id-Direttiva 2014/53/UE, Leġiżlazzjoni dwar l-armonizzazzjoni oħra tal-Unjoni meta tkun applikabbli /(NL) Het hierboven beschreven voorwerp van de verklaring is in overeenstemming met de desbetreffende harmonisatiewetgeving van de Unie:, Richtlijn 2014/53/EU; andere harmonisatiewetgeving van de Unie, indien van toepassing. /(PL) Wymieniony powyżej przedmiot niniejszej deklaracji jest zgodny z odnośnymi wymaganiami unijnego prawodawstwa harmonizacyjnego:, dyrektywą 2014/53/UE, innym unijnym prawodawstwem harmonizacyjnym, w stosownych przypadkach. /(PT) O objeto da declaração acima mencionada está em conformidade com a legislação de harmonização da União aplicável:, Diretiva 2014/53/UE; Outra legislação de harmonização da União, se aplicável. /(RO) Obiectul declarației descris mai sus este în conformitate cu legislația relevantă de armonizare a Uniunii:, Directiva 2014/53/UE, După caz, alte acte din legislația de armonizare a Uniunii /(SK) Uvedený predmet vyhlásenia je v zhode s príslušnými harmonizačnými právnymi predpismi Únie:, Smernica 2014/53/EÚ, Prípadne ďalšie harmonizačné právne predpisy Únie /(SL) Predmet navedene izjave je v skladu z ustrezno zakonodajo Unije o harmonizaciji:, Direktiva 2014/53/EU, Po potrebi z drugo zakonodajo Unije o harmonizaciji /(ES) El objeto de la declaración descrito anteriormente es conforme con la legislación de armonización pertinente de la Unión:, Directiva 2014/53/UE, Otra legislación de armonización de la Unión, cuando sea aplicable /(SV) Föremålet för försäkran ovan överensstämmer med den relevanta unionslagstiftningen om harmonisering:, Direktiv 2014/53/EU, Annan harmoniserad unionslagstiftning i förekommande fall

6. (EN) References to the relevant harmonised standards used or references to the other technical specifications in relation to which conformity is declared. References must be listed with their identification number and version and, where applicable, date of issue: /(DE) Angabe der einschlägigen harmonisierten Normen, die zugrunde gelegt wurden, oder Angabe der anderen technischen Spezifikationen, bezüglich derer die Konformität erklärt wird: Dabei müssen die jeweilige Kennnummer, die angewandte Fassung und gegebenenfalls das Ausgabedatum angegeben werden: /(BG) Позоваване на използваните хармонизирани стандарти или позоваване на други технически спецификации, по отношение на които се декларира съответствие. При позоваването трябва да се посочва техният идентификационен номер и версията им и, ако е приложимо, дата на издаване: /(HR) Upućivanja na odgovarajuće usklađene norme koje se upotrebljavaju ili upućivanje na druge tehničke specifikacije u odnosu na koje se deklarira sukladnost. Upućivanja moraju biti navedena s identifikacijskim brojem i verzijom te, prema potrebi, datumom izdavanja: /(EL) Αναφορές στα σχετικά εναρμονισμένα πρότυπα που χρησιμοποιούνται ή αναφορές στις λοιπές τεχνικές προδιαγραφές σε σχέση με τις οποίες δηλώνεται η συμμόρφωση. Οι αναφορές πρέπει να απαριθμούνται με τον αριθμό αναγνώρισης και την έκδοση και, κατά περίπτωση, την ημερομηνία δημοσίευσής τους: /(CS) Odkazy na příslušné harmonizované normy, které byly použity, nebo na jiné technické specifikace, na jejichž základě se shoda prohlašuje. Odkazy se uvedou s jejich identifikačním číslem a verzí a v příslušných případech rovněž s datem vydání: /(DA) Henvisninger til de relevante anvendte harmoniserede standarder eller henvisninger til de andre tekniske specifikationer, som der erklæres overensstemmelse med. Henvisninger angives med deres identifikationsnummer og version og eventuelt udstedelsesdato: /(ET) Viited kasutatud harmoneeritud standarditele või muudele tehnilistele kirjeldustele, millele vastavust deklareeritakse. Viidetele peab lisama nende identifitseerimisnumbri ja versiooni ning vajaduse korral väljaandmise kuupäeva: /(FI) Viittaus niihin asiaankuuluviin yhdenmukaistettuihin standardeihin, joita on käytetty, tai viittaus muihin teknisiin eritelmiin, joiden perusteella vaatimustenmukaisuusvakuutus on annettu. Viittausten luettelossa on mainittava niiden tunnistenumero ja versio ja tapauksen mukaan antopäivä: /(FR) Références des normes harmonisées pertinentes appliquées ou des autres spécifications techniques par rapport auxquelles la conformité est déclarée. Il faut indiquer, pour chaque référence, le numéro d'identification, la version et, le cas échéant, la date d'émission: /(HU) Az alkalmazott harmonizált szabványokra való hivatkozás vagy az azokra az egyéb műszaki előírásokra való hivatkozás, amelyekkel kapcsolatban megfelelőségi nyilatkozatot tetteké. A hivatkozásokat az azonosító számokkal együtt és a megfelelő verzió feltüntetésével kell megadni, adott esetben a kiállítás dátumával együtt: /(IT) Riferimento alle pertinenti norme armonizzate utilizzate o riferimenti alle altre specifiche tecniche in relazione alle quali è dichiarata la conformità. I riferimenti devono essere indicati con il loro numero di identificazione e versione e, se del caso, la data di emissione: /(LV) Atsauces uz attiecīgajiem izmantojamiem saskaņotajiem standartiem vai uz citām tehniskajām specifikācijām, attiecībā uz ko tiek deklarēta atbilstība. Atsauces jāuzskaita ar to identifikācijas numuriem un versijām un attiecīgā gadījumā ar izdošanas datumu: /(LT) Nuorodos į susijusius taikytus darniuosius standartus arba kitas technines specifikacijas, pagal kurias buvo deklaruota atitiktis. Nuorodos turi būti išvardijamos nurodant jų identifikacinius numerius, versijas ir, kai taikoma, paskelbimo datas: /(MT) Ir-referenzi għall-istandards armonizzati rilevanti li ntużaw, jew ir-referenzi għall-ispeċifikazzjonijiet tekniċi l-oħrajn li skonthom qed tiġi ddikjarata l-konformità: Ir-referenzi jridu jiġu elenkati bin-numru tal-identifikazzjoni u l-verżjoni tagħhom u, fejn applikabbli, id-data tal-ħruġ: /(NL) Vermelding van de toegepaste relevante geharmoniseerde normen of van de andere technische specificaties waarop de conformiteitsverklaring betrekking heeft. Bij de opgave van de referenties moeten het identificatienummer en de versie en, in voorkomend geval, de datum van publicatie worden vermeld: /(PL) Odwołania do odnośnych norm zharmonizowanych, które zastosowano, lub do innych specyfikacji technicznych, w stosunku do których deklarowana jest zgodność. Odwołania muszą być podane wraz z ich numerami identyfikacyjnymi i wersjami oraz w stosownych przypadkach z datą wydania: /(PT) Referências às normas harmonizadas aplicáveis utilizadas ou às outras especificações técnicas em relação às quais a conformidade é declarada. As referências devem ser enumeradas com os respetivos números de identificação e versão e, se for caso disso, a data de emissão:: /(RO) Trimiterile la standardele armonizate relevante folosite sau trimiterile la alte specificații tehnice în legătură cu

care se declară conformitatea. Referințele sunt enumerate împreună cu numerele de identificare și cu versiunea acestora precum și cu data eliberării, după caz:/(SK) Odkazy na príslušné použité harmonizované normy alebo odkazy na iné technické špecifikácie, v súvislosti s ktorými sazhoda vyhlasuje. V rámci odkazov sa musí uviesť identifikačné číslo a verzia a prípadne dátum vydania: /(SL) Sklicevanja na uporabljene harmonizirane standarde ali sklicevanja na druge tehnične specifikacije v zvezi s skladnostjo, ki je navedena v izjavi. Sklicevanja morajo biti navedena s svojo identifikacijsko številko, različico in po potrebi datumom izdaje: /(ES) Referencias a las normas armonizadas pertinentes utilizadas o referencias a las otras especificaciones técnicas en relación con las cuales se declara la conformidad. Las referencias se enumerarán con su número de identificación y su versión y, en su caso, la fecha de emisión. /(SV) Hänvisningar till de relevanta harmoniserade standarder som använts eller hänvisningar till andra tekniska specifikationer enligt vilka överensstämmelsen försäkras. Hänvisningar måste förtecknas tillsammans med identifieringsnummer och version och i förekommande fall datum för utfärdande:

7. (EN) Where applicable, the notified body (name, number) performed (description of intervention) and issued the EU-type examination certificate: /(DE) Falls zutreffend — Die notifizierte Stelle (Name, Kennnummer) hat (Beschreibung ihrer Mitwirkung) und folgende EU-Baumusterprüfbescheinigung ausgestellt: /(BG) Когато е приложимо, нотифициращият орган (наименование, номер) извърши (описание на извършеното) и издаде сертификата за ЕС изследване на типа: /(HR) Prema potrebi, prijavljeno tijelo (naziv, broj) provelo je (opis intervencije) i izdalo potvrdu o EU ispitivanju tipa: (HR) Prema potrebi, prijavljeno tijelo (naziv, broj) provelo je (opis intervencije) i izdalo potvrdu o EU ispitivanju tipa: /(EL) Όπου έχει εφαρμογή, ο κοινοποιημένος οργανισμός (ονομασία, αριθμός) πραγματοποίησε (περιγραφή της παρέμβασης) και εξέδωσε το πιστοποιητικό εξέτασης τύπου ΕΕ: /(CS) Případně: oznámený subjekt (název, číslo) provedl (popis opatření) a vydal certifikát EU přezkoušení typu: /(DA) Hvor det er relevant, det bemyndigede organ (navn, nummer) har foretaget (beskrivelse af aktiviteten) og udstedt EU-typeafprøvningsattest: /(ET) Vajaduse korral: teavitatud asutus (nimi, number) teostas (tegevuse kirjeldus) ja andis välja ELi tüübihindamistõendi: /(FI) Tapauksen mukaan ilmoitettu laitos (nimi, numero) suoritti (toimenpiteen kuvaus) ja antoi EU-tyyppitarkastustodistuksen: /(FR) S'il y a lieu: l'organisme notifié (nom, numéro) a réalisé (description de l'intervention) et a délivré le certificat d'examen UE de type: /(HU) A(z) (nevű, számú) bejelentett szervezet adott esetben elvégezte a(z) (a beavatkozás ismertetése), és a következő EU-típusvizsgálati tanúsítványt adta ki: /(IT) Se del caso, l'organismo notificato (denominazione, numero) ha effettuato (descrizione dell'intervento) e rilasciato il certificato di esame UE del tipo: /(LV) Attiecīgā gadījumā paziņotā struktūra (nosaukums, numurs) ir veikusi (darbības apraksts) un izdevusi ES tipa pārbaudes sertifikātu: /(LT) Kai taikytina, notifikuotoji įstaiga (pavadinimas, numeris) atliko (dalyvavimo procese aprašymas) ir išdavė ES tipo tyrimo sertifikatą: /(MT) Meta applikabbli, il-korp notifikat (l-isem, in-numru) wettaq (deskrizzjoni tal-intervent) u ħareġ iċ-ċertifikat tal-eżami tat-tip tal-UE: /(NL) (Indien van toepassing) De aangemelde instantie (naam, nummer) heeft een (beschrijving van de werkzaamheden) uitgevoerd en het certificaat van EU-typeonderzoek afgegeven: /(PL) W stosownych przypadkach, jednostka notyfikowana (nazwa, numer) przeprowadziła (opis interwencji) i wydała certyfikat badania typu UE: /(PT) Se aplicável, o organismo notificado: (nome, número) efetuou (descrição da intervenção) e emitiu o certificado de exame UE de tipo: /(RO) După caz, organismul notificat (denumire, număr) a efectuat (descrierea intervenției) și a emis certificatul de examinare UE de tip: /(SK) Prípadne: notifikovaný organ (názov, číslo) vykonal (opis zásahu) a vydal certifikát EÚ skúšky typu: /(SL) Po potrebi je priglašeni organ (ime, številka) izvedel (opis intervencije) in izdal certifikat o EU-pregledu tipa: /(ES) Cuando proceda: El organismo notificado (nombre, número) ha efectuado (descripción de la intervención) y expedido el certificado de examen UE de tipo: /(SV) I tillämpliga fall: det anmälda organet (namn, nummer) har utfört (beskrivning av åtgärd) och utfärdat EU-typprovningsintyg:

8. (EN) Additional information:, Signed for and on behalf of:, (place and date of issue):, (name, function) (signature): /(DE) Zusatzangaben, Unterzeichnet für und im Namen von:, (Ort und Datum der Ausstellung):, (Name, Funktion) (Unterschrift): /(BG) Допълнителна информация:, Подписано за и от името на:, (място и дата на издаване):, (име, длъжност) (подпис): /(HR) Dodatne informacije:, Potpisano za i u ime:, (mjesto i datum izdavanja):, (ime, funkcija) (potpis): /(EL) Συμπληρωματικές πληροφορίες:, Υπογραφή για λογαριασμό και εξ ονόματος:, (τόπος και ημερομηνία έκδοσης):, (όνομα, θέση) (υπογραφή): /(CS) Další informace:, Podepsáno za a jménem:, (místo a datum vydání):, (jméno, funkce) (podpis): /(DA) Supplerende oplysninger:, Underskrevet for og på vegne af:, (udstedelsessted og -dato):, (navn, stilling) (underskrift): /(ET) Lisateave:, Alla kirjutanud (kelle poolt/nimel):, (väljaandmise koht ja kuupäev):, (nimi, ametinimetus) (allkiri): /(FI) Lisätietoja:, Seuraavan puolesta allekirjoittanut:, (antamispaikka ja -päivämäärä):, (nimi, tehtävä) (allekirjoitus): /(FR) Informations complémentaires:, Signé par et au nom de:, (lieu et date d'émission):, (nom, fonction) (signature): /(HU) További információk:, A nyilatkozatot a következő gyártó nevében és megbízásából írták alá:, (a kiállítás helye és dátuma):, (név, beosztás) (aláírás): /(IT) Informazioni supplementari:, Firmato a nome e per conto di:, (luogo e data del rilascio):, (nome, funzione) (firma): /(LV) Papildinformācija:, Parakstīts šādas personas vārdā:, (izdošanas vieta un datums):, (vārds, uzvārds, amats) (paraksts): /(LT) Papildoma informacija:, Už ką ir kieno vardu pasirašyta:, (išdavimo data ir vieta):, (vardas ir pavardė, pareigos) (parašas): /(MT) Informazzjoni addizzjonali:, Iffirmat għal u f'isem:, (post u data tal-ħruġ):, (isem, funzjoni) (firma): /(NL) Aanvullende informatie:, Ondertekend voor en namens:, (plaats en datum van afgifte):, (naam, functie) (handtekening): /(PL) Informacje dodatkowe:, Podpisano w imieniu:, (miejsce i data wydania):, (imię i nazwisko, stanowisko) (podpis): /(PT) Informações complementares:, Assinado por e em nome de:, (local e data de emissão), (nome, cargo) (assinatura) /(RO) Informații suplimentare:, Semnat pentru și în numele:, (locul și data emiterii):, (numele, funcția) (semnătura): /(SK) Doplňujúce informácie:, Podpísané za a v mene:, (miesto a dátum vydania):, (meno, funkcia)(podpis): /(SL) Dodatne informacije:, Podpisano za in v imenu:, (kraj in datum izdaje):, (ime, funkcija) (podpis): /(ES) Información adicional:, Firmado en nombre de:, (lugar y fecha de expedición):, (nombre, cargo) (firma): /(SV) Ytterligare information:, Undertecknat för:, (ort och datum), (namn, befattning) (namnteckning)

Robert Bosch GmbH
Chassis Systems Control
PO Box 1661
71226, Leonberg
Tel +49 711/811-0

Addendum

Technical data

Product model name:	MRR1Plus
Frequency Band:	76-77 GHz
Maximum Transmit Power: Nominal radiated power e.i.r.p. (peak detector):	29.0 dBm
Maximum Transmit Power: Nominal radiated power e.i.r.p. (RMS detector):	23,5 dBm

Prin prezenta, Robert Bosch GmbH declară că tipul de echipamente radio MRRevo14F este în conformitate cu Reglementarea tehnică „Punerea la dispoziție pe piață a echipamentelor radio”. Textul integral al declarației de conformitate este disponibil la următoarea adresă de Internet: http://ita.bosch.com

MRRevo14F



Robert Bosch GmbH
Daimlerstrasse 6, Leonberg, Baden-Wuerttemberg 71229 Germany

SIMPLIFIED UK DECLARATION OF CONFORMITY

Mid Range Radar
MRRevo14F

Hereby, Robert Bosch GmbH declares that the radio equipment type **MRRevo14F** is in compliance with The Radio Equipment Regulations 2017 (S.I. 2017/1206).
The full text of the UK declaration of conformity is available at the following internet address:
https://doc-ita.bosch.com

Note) Frequency band(s) in which the radio equipment operates : 76 - 77 GHz
Maximum radio-frequency power transmitted in the frequency band(s) : 32 dBm (Peak detector)

NOTATKI

ZNACZENIE SYMBOLI OSTRZEGAWCZYCH NA AKUMULATORZE

	Nie palić, nie zbliżać się z otwartym ogniem, nie powodować iskrzenia			Kwas akumulatorowy
	Chronić oczy			Zapoznać się z instrukcją obsługi
	Chronić przed dostępem dzieci			Wybuchowy gaz

Publikacja przygotowana przez
SUZUKI MOTOR POLAND

Czerwiec 2022
Printed in Poland

Suzuki poleca:

ECSTAR
GENUINE OIL & CHEMICAL

INFORMACJE DLA STACJI OBSŁUGI

Zalecenia dotyczące paliwa:
Patrz strona 12-2.

Zalecenia dotyczące oleju silnikowego:
(Wersje z silnikiem K14D)
Gatunek: ACEA A1/B1, A3/B3, A3/B4, A5/B5
API SL, SM, SN lub SP
ILSAC GF-6
Lepkość: SAE 0W-20, 5W-30

(Wersje z silnikiem K15C)
Gatunek: ACEA A1/B1, A3/B3, A3/B4, A5/B5
API SL, SM, SN lub SP
ILSAC GF-6
Lepkość: SAE 0W-16, 0W-20, 5W-30

Szczegółowe informacje – patrz: „Olej silnikowy i filtr oleju” w rozdziale „PRZEGLĄDY I OBSŁUGA OKRESOWA”.

Płyn w układzie hamulcowym i w układzie sprzęgła:
DOT4 lub SAE J1704

Płyn w automatycznej skrzyni biegów:
SUZUKI AT-OIL AW-1

Ciśnienie w zimnym ogumieniu:
Szczegółowe informacje na naklejce umieszczonej na słupku drzwi kierowcy.

SUZUKI MOTOR POLAND Sp. z o.o.

Wydanie: czerwiec 2022
Nr kat. 99011-63TB3-01PL