IGNIS

INSTRUKCJA OBSŁUGI

**Należy ją zawsze przechowywać w samochodzie.
Zawiera ważne informacje dotyczące
bezpieczeństwa, eksploatacji i obsługi.**

SUZUKI

Way of Life!

Niniejsza instrukcja obsługi dotyczy modelu samochodu IGNIS.

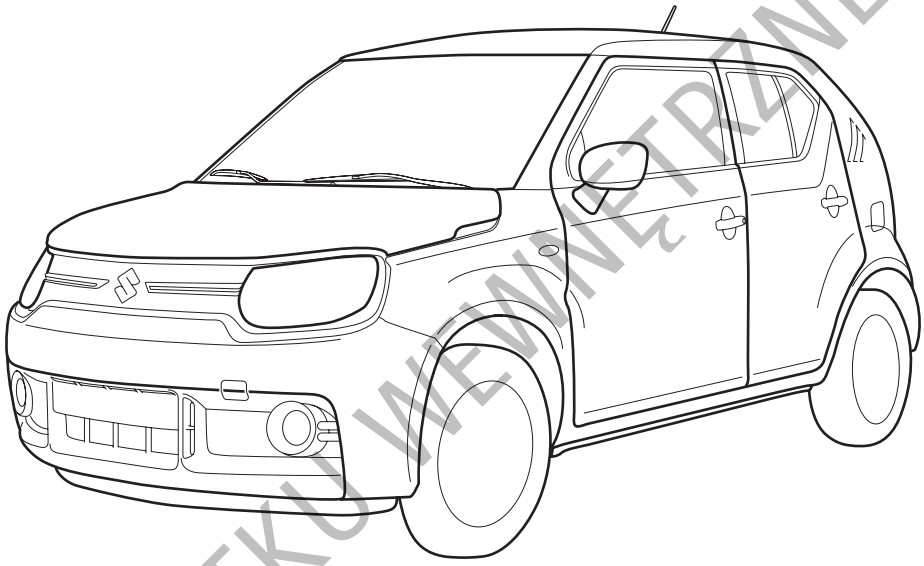

75RM181

UWAGA: Na ilustracji pokazany jest przykładowy wariant samochodu IGNIS.

© 2018 **SUZUKI MOTOR POLAND Sp. z. o.o.** Wszelkie prawa zastrzeżone.
Żadna część niniejszej publikacji nie może być kopiowana ani przetwarzana w jakimkolwiek celu ani w jakiejkolwiek formie, elektronicznej bądź mechanicznej, bez pisemnej zgody Suzuki Motor Poland Sp. z. o.o.

DO UŻYTKU WEWNĘTRZNEGO

PRZEDMOWA

Niniejsza instrukcja obsługi stanowi nieodłączny element wyposażenia samochodu i dlatego powinna być przekazywana każdemu nowemu właścicielowi tego pojazdu. Prosimy o uważne jej przeczytanie i przeglądanie od czasu do czasu. Znajdują się tu ważne informacje dotyczące bezpieczeństwa, eksploatacji oraz obsługi okresowej.

SUZUKI MOTOR POLAND Sp. z o.o.

Wszystkie informacje zawarte w niniejszej instrukcji obsługi oparte są na najnowszych danych dotyczących wyrobu, dostępnych w chwili druku. Ze względu na dokonywane ulepszenia oraz inne zmiany, mogą zaistnieć rozbieżności pomiędzy opisem w instrukcji a pojazdem. Firma SUZUKI MOTOR CORPORATION zastrzega sobie prawo do wprowadzania zmian w dowolnej chwili, bez uprzedniego powiadamiania, jak również bez jakichkolwiek zobowiązań do wprowadzenia takich samych lub podobnych zmian w samochodach wyprodukowanych lub sprzedanych wcześniej.

Samochód ten może nie odpowiadać normom i przepisom obowiązującym w innych krajach. Przed podjęciem próby zarejestrowania tego pojazdu w jakimkolwiek innym kraju należy sprawdzić odpowiednie przepisy i dokonać wszelkich niezbędnych modyfikacji.

INFORMACJA:
Prosimy zapoznać się z zamieszczonymi pod hasłem „Znaczenie symbolu ostrzegawczego poduszki powietrznej” w rozdziale „PRZED ROZPOCZĘCIEM JAZDY” przestrogami dotyczącymi czołowej poduszki powietrznej.

DO UŻYTKU WEWNĘTRZNEGO

WAŻNE

⚠OSTRZEŻENIE/⚠PRZESTROGA/*UWAGA*/*INFORMACJA*

Prosimy o dokładne przeczytanie tej instrukcji i ścisłe przestrzeganie zawartych w niej zaleceń. Dla podkreślenia szczególnie ważnych informacji, symbolowi ⚠ oraz hasłom **OSTRZEŻENIE**, **PRZESTROGA**, UWAGA i INFORMACJA nadano specjalne znaczenia. Informacje oznaczone tymi nagłówkami wymagają szczególnej uwagi.

⚠ OSTRZEŻENIE

Sygnalizuje potencjalne ryzyko odniesienia poważnych obrażeń lub śmierci.

⚠ PRZESTROGA

Sygnalizuje potencjalne ryzyko odniesienia mniej poważnych lub drobnych obrażeń ciała.

UWAGA

Sygnalizuje potencjalne ryzyko uszkodzenia samochodu.

INFORMACJA:
Zawiera specjalne informacje, mające na celu ułatwienie obsługi pojazdu, lub dodatkowe wskazówki dotyczące sposobu postępowania.

75F135

Znak przekreślonego koła, jaki można napotkać w tekście, oznacza „Nie należy tego robić" lub „Nie należy do tego dopuszczać".

OSTRZEŻENIE PRZED PRZERÓBKAMI

⚠ OSTRZEŻENIE

Nie należy dokonywać żadnych przeróbek tego pojazdu. Mogą one mieć niekorzystny wpływ na bezpieczeństwo, stateczność ruchu, osiągi i niezawodność, a także naruszyć obowiązujące przepisy. Ponadto uszkodzenia lub obniżenie osiągów pojazdu wynikające z dokonanych przeróbek mogą nie być objęte gwarancją.

UWAGA

Nieprawidłowo zainstalowane przenośne środki łączności, takie jak telefon komórkowy, radiotelefon typu CB czy radioodtwarzacz, a także inne urządzenia emitujące fale radiowe mogą powodować zakłócenia elektromagnetyczne oraz negatywnie wpływać na działanie układu zapłonowego i osiągi samochodu. W celu uzyskania szczegółowych informacji należy zwrócić się do autoryzowanej stacji obsługi SUZUKI lub wykwalifikowanego mechanika samochodowego.

DO UŻYTKU WEWNĘTRZNEGO

WPROWADZENIE

Dziękując za wybranie samochodu SUZUKI, witamy w stale powiększającym się gronie użytkowników pojazdów tej marki. To rozsądna decyzja – wysoka jakość produktu SUZUKI stanowi gwarancję wielu lat radości za kierownicą.

Niniejsza instrukcja obsługi została przygotowana w celu ułatwienia bezpiecznej, przyjemnej i bezawaryjnej eksploatacji samochodu. Opisane jest tu działanie poszczególnych mechanizmów samochodu, elementy mające wpływ na bezpieczeństwo jazdy oraz wymagania związane z okresową obsługą techniczną. Prosimy uważnie przeczytać instrukcję jeszcze przed zajęciem miejsca za kierownicą, a następnie pozostawić ją w schowku podręcznym, by w każdej chwili móc do niej zajrzeć.

W momencie odsprzedaży samochodu prosimy o przekazanie tego podręcznika następnemu właścicielowi.

W odrębnych książeczkach wyjaśnione są warunki gwarancji. Zalecamy zapoznanie się również z tymi ważnymi informacjami.

Okresowe przeglądy tego samochodu powinny być przeprowadzane przez autoryzowaną stację obsługi SUZUKI. Zatrudnieni w niej mechanicy są odpowiednio przeszkoleni przez producenta samochodu i dlatego służą najlepszą możliwą obsługą, stosując przy tym wyłącznie oryginalne części zamienne i akcesoria SUZUKI.

DO UŻYTKU WEWNĘTRZNEGO

SUZUKI MOTOR POLAND Sp. z o.o.

ZALECENIE STOSOWANIA ORYGINALNYCH CZĘŚCI ZAMIENNYCH I AKCESORIÓW SUZUKI

Producent tego samochodu stanowczo zaleca stosowanie oryginalnych części zamiennych i akcesoriów SUZUKI*. Są one wytwarzane zgodnie z najwyższymi standardami w zakresie jakości i parametrów technicznych, a także precyzyjnie dopasowane do wymogów konstrukcyjnych samochodu.

Obecnie na rynku dostępna jest szeroka gama nieoryginalnych części zamiennych i akcesoriów do samochodów marki SUZUKI. Stosowanie ich może negatywnie wpłynąć na osiągi samochodu oraz jego trwałość i z tego powodu nie są one objęte gwarancją producenta samochodu.

Nieoryginalne części zamienne i akcesoria

Na naszym rynku dostępne są nieoryginalne części zamienne i akcesoria dopuszczone do obrotu przez uprawnione organy.
Niektóre tego typu części i akcesoria sprzedawane są jako opatrzone autoryzacją SUZUKI. W obrocie znajdują się również używane części zamienne i akcesoria, będące oryginalnymi produktami SUZUKI. Wszystkie tego typu części zamienne i akcesoria traktowane są jako nieoryginalne i nie są objęte gwarancją producenta samochodu.

Używane oryginalne części zamienne i akcesoria SUZUKI

Kategorycznie zabroniona jest odsprzedaż oraz stosowanie następujących używanych podzespołów samochodu:

- Części składowych układu poduszek powietrznych oraz wszelkich innych podzespołów pirotechnicznych (m.in. poduszek powietrznych, sterowników i czujników).
- Pasów bezpieczeństwa i ich elementów składowych (np. taśm, sprzączek i mechanizmów zwijających).

Poduszki powietrzne i napinacze pasów bezpieczeństwa zawierają materiały wybuchowe. Demontaż i złomowanie tych podzespołów powinny być wykonywane przez autoryzowaną stację obsługi SUZUKI lub właściwie przygotowany warsztat, aby uniknąć ich przypadkowego odpalenia.

*Dopuszczone do stosowania są części regenerowane z autoryzacją SUZUKI.

DO UŻYTKU WEWNĘTRZNEGO

PRZEWODNIK DLA STACJI OBSŁUGI

1. Paliwo (opis w rozdziale 1)
2. Pokrywa komory silnikowej (opis w rozdziale 5)
3. Narzędzia do zmiany koła (opis w rozdziale 8)
4. Miarka poziomu oleju w silniku <żółta> (opis w rozdziale 7)
5. Miarka poziomu oleju w bezstopniowej skrzyni biegów <pomarańczowa> (opis w rozdziale 7)
6. Płyn w układzie chłodzenia silnika (opis w rozdziale 7)
7. Płyn do spryskiwaczy (opis w rozdziale 7)
8. Akumulator ołowiowo-kwasowy (opis w rozdziale 7)
9. Ciśnienie w ogumieniu (patrz naklejka informacyjna na słupku drzwi kierowcy)
10. Koło zapasowe (opis w rozdziale 7) / Zestaw naprawczy do ogumienia (opis w rozdziale 8)

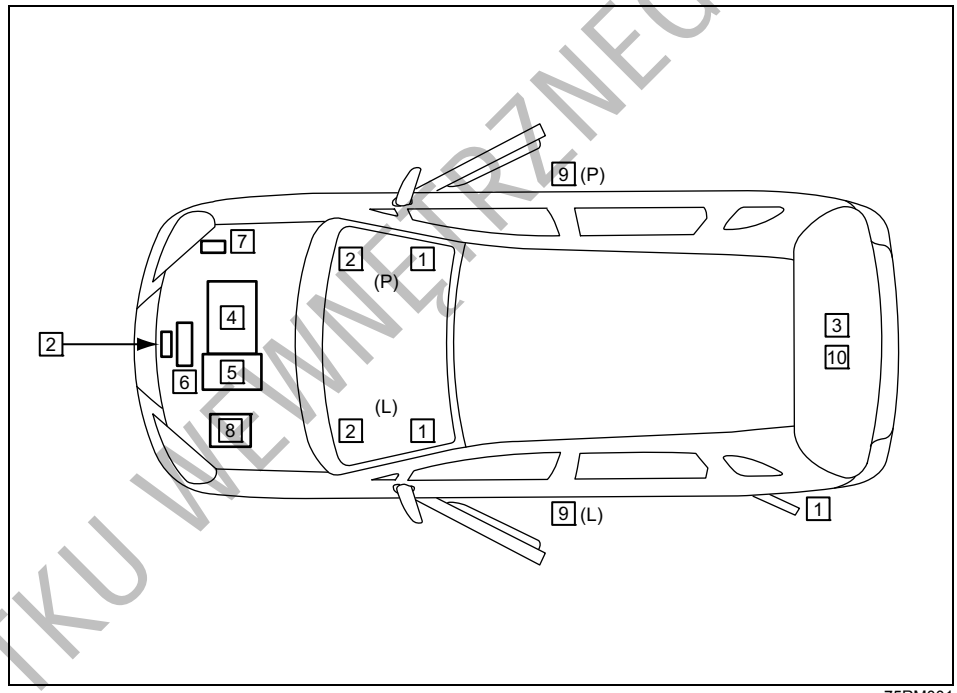

75RM001

L: Wersja z kierownicą po lewej stronie
P: Wersja z kierownicą po prawej stronie

DO UŻYTKU WEWNĘTRZNEGO

NOTATKI

DO UŻYTKU WEWNĘTRZNEGO

SPIS TREŚCI

ZALECENIA DOTYCZĄCE PALIWA	1
PRZED ROZPOCZĘCIEM JAZDY	2
UŻYTKOWANIE POJAZDU	3
WSKAZÓWKI DOTYCZĄCE JAZDY	4
POZOSTAŁE URZĄDZENIA I OSPRZĘT	5
ZAŁADUNEK POJAZDU I JAZDA Z PRZYCZEPĄ	6
PRZEGLĄDY I OBSŁUGA OKRESOWA	7
SYTUACJE AWARYJNE	8
KONSERWACJA SAMOCHODU	9
INFORMACJE OGÓLNE	10
DANE TECHNICZNE	11
INDEKS	12

DO UŻYTKU WEWNĘTRZNEGO

NA ZEWNĄTRZ, Z PRZODU

1. Pokrywa komory silnikowej (S.5-2)
2. Wycieraczki szyby czołowej (S.2-124)
3. Relingi (w niektórych wersjach) (S.5-11)
4. Zewnętrzne lusterko wsteczne (S.2-24)
5. Zaczep podwoziowy (S.5-12)
6. Przednie światło przeciwmgielne (w niektórych wersjach) (S.2-118, 7-40) / Światła do jazdy dziennej (w niektórych wersjach) (S.2-117, 7-40)
7. Reflektory (S.2-115, 7-38)
8. Zamki drzwi (S.2-2)

PRZYKŁAD

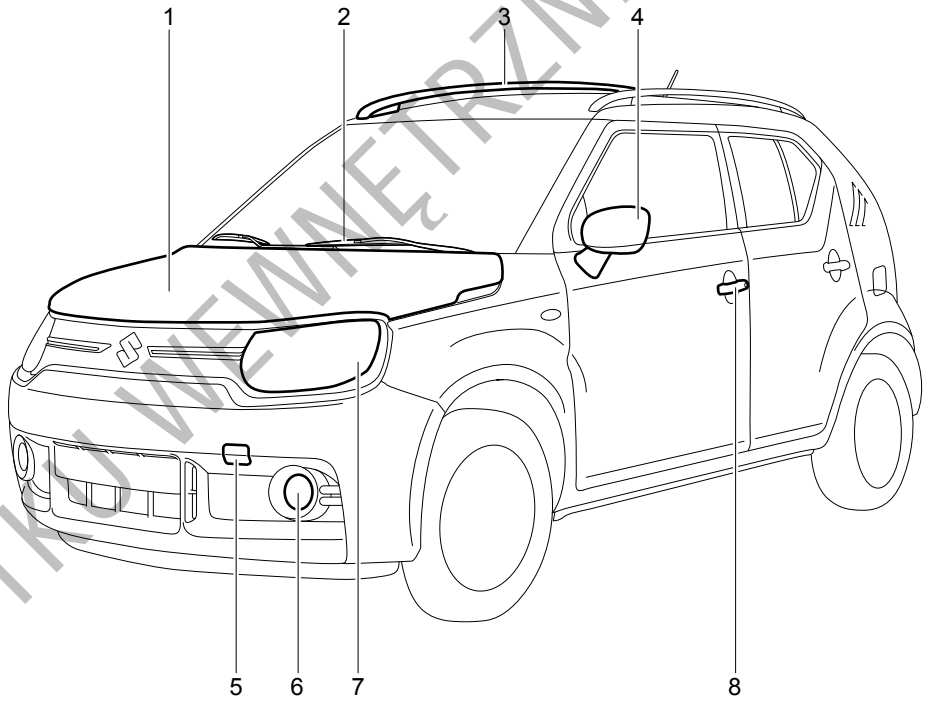

75RM173

DO UŻYTKU WEWNĘTRZNEGO

NA ZEWNĄTRZ, Z TYŁU

1. Tylna lampa zespolona (S.7-42)
2. Antena radiowa (S.5-32)
3. Światło cofania (S.7-42)
4. Drzwi bagażnika (S.2-5)
5. Wycieraczka szyby tylnej (S.2-126)
6. Wlew paliwa (S.5-1)
7. Światło przeciwmgielne tylne (w niektórych wersjach) (S.2-118, 7-43)
8. Tylna kamera (w niektórych wersjach) (S.3-72)
9. Oświetlenie tablicy rejestracyjnej (S.7-43)

PRZYKŁAD

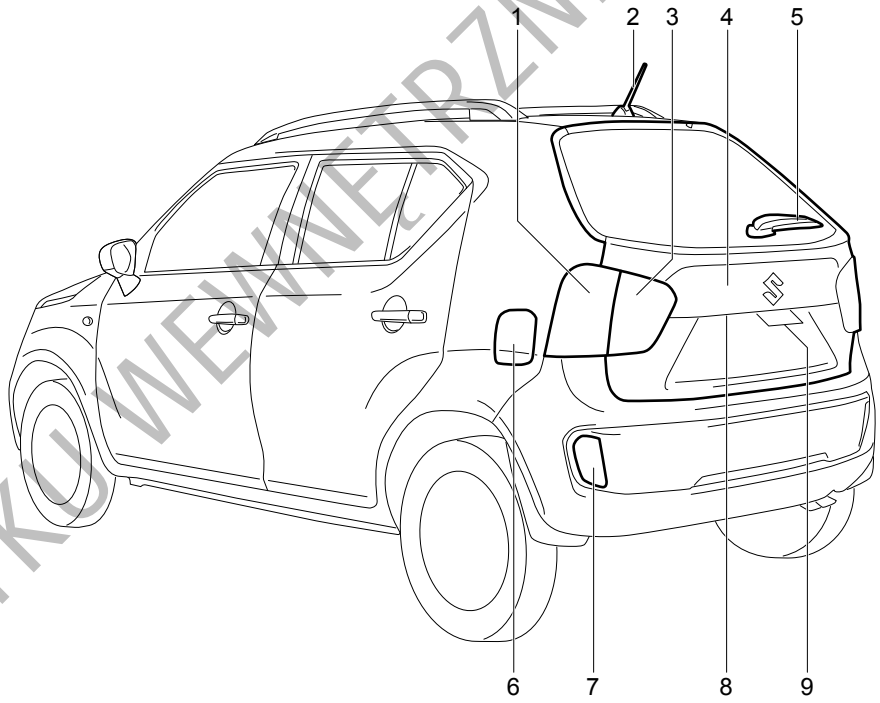

75RM174

DO UŻYTKU WEWNĘTRZNEGO

WNĘTRZE, Z PRZODU

1. Elektryczne podnoszenie i opuszczanie szyb (w niektórych wersjach) (S.2-21) / Przełączniki elektrycznej regulacji ustawienia lusterek wstecznych (w niektórych wersjach) (S.2-24) / Przycisk składania zewnętrznych lusterek wstecznych (w niektórych wersjach) (S.2-25)
2. Czołowa poduszka powietrzna pasażera na przednim fotelu (S.2-56)
3. Schowek podręczny (S.5-7)
4. Fotele przednie (S.2-27) / Boczne poduszki powietrzne (w niektórych wersjach) (S.2-60)
5. Dźwignia hamulca postojowego (S.3-10)
6. Wyłączniki elektrycznego podgrzewania przednich foteli (w niektórych wersjach) (S.2-29)

PRZYKŁAD

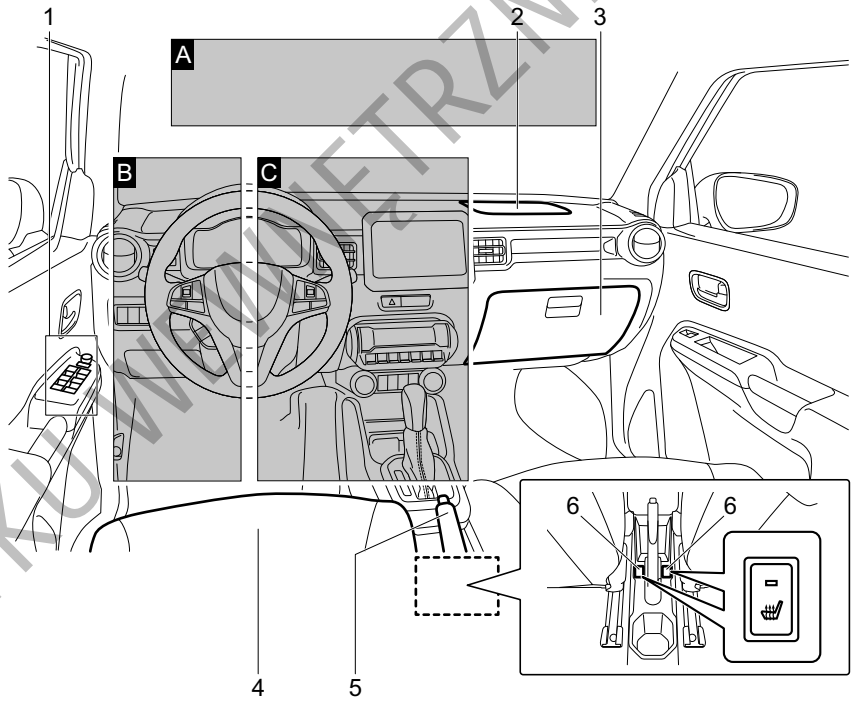

75RM343

DO UŻYTKU WEWNĘTRZNEGO

1. Osłona przeciwsłoneczna (S.5-4)
2. Przednia lampka oświetlenia kabiny (S.5-5, 7-38)
3. Kamera stereoskopowa (w niektórych wersjach) (S.3-63)
4. Wewnętrzne lusterko wsteczne (S.2-24)
5. Mikrofon zestawu głośnomówiącego (w niektórych wersjach) (S.5-66)

WIDOK A

PRZYKŁAD

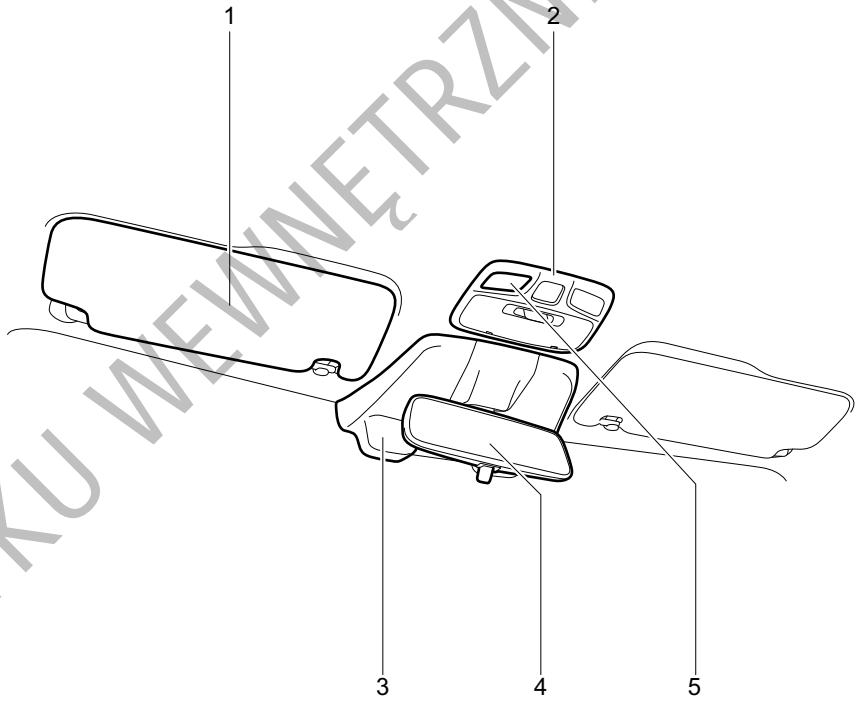

75RM344

DO UŻYTKU WEWNĘTRZNEGO

1. Przełącznik regulacji intensywności podświetlenia wskaźników* (S.2-69) / Przełącznik informacji* (S.2-72) / Przełącznik licznika przebiegu dziennego* (S.2-72)
2. Dźwignia przełącznika świateł głównych (S.2-115) / Dźwignia przełącznika kierunkowskazów (S.2-122) / Wyłącznik przednich świateł przeciwmgielnych* (S.2-118) / Wyłącznik tylnego światła przeciwmgielnego* (S.2-118)
3. Przełączniki zmiany przełożeń* (S.3-23)
4. Przyciski zdalnego sterowania radioodtwarzacza* (S.5-78)
5. Czołowa poduszka powietrzna kierowcy (S.2-56)
6. Przełączniki układu automatycznej kontroli prędkości jazdy* (S.3-48) / Przełączniki ogranicznika prędkości jazdy* (S.3-51)
7. Bezpieczniki (S.7-34)
8. Przełącznik poziomowania reflektorów* (S.2-122) / Przycisk „ENG A-STOP OFF”* (S.3-45) / Wyłącznik układu antypoślizgowego* (S.3-80)
9. Przyciski zdalnej obsługi telefonu (S.5-65)
10. Dźwignia zwalniająca zamek pokrywy komory silnikowej (S.5-2)
11. Dźwignia otwierania pokrywy wlewu paliwa (S.5-1)
12. Regulacja ustawienia kierownicy (S.2-127)

WIDOK B

PRZYKŁAD

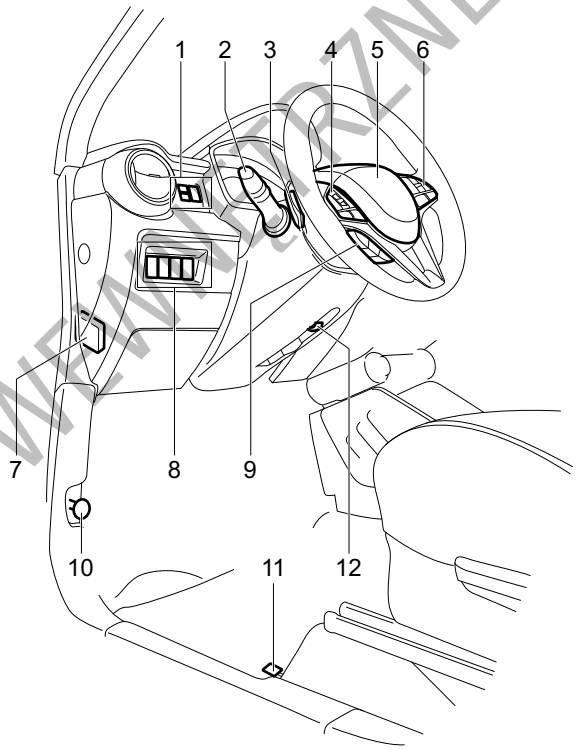

* w niektórych wersjach

DO UŻYTKU WEWNĘTRZNEGO

1. Zespół wskaźników (S.2-67) / Wyświetlacz informacyjny (S.2-71, S.2-92)
2. Dźwignia przełącznika wycieraczek i spryskiwaczy szyby czołowej (S.2-124) / Przełącznik wycieraczki i spryskiwacza szyby tylnej (S.2-126)
3. Wyłącznik świateł awaryjnych (S.2-124)
4. Lampki kontrolne stanu poduszki powietrznej po stronie pasażera* (S.2-65) / Autoalarm* (S.2-16) / Lampka kontrolna zabezpieczenia antykradzieżowego* (S.2-20)
5. Radioodtwarzacz* (S.5-33)
6. Wyłącznik zapłonu (wersja bez elektronicznego kluczyka) (S.3-3)
7. Przycisk rozruchu (wersja z elektronicznym kluczykiem) (S.3-5)
8. Dźwignia sterująca skrzyni biegów (S.3-17)
9. Gniazdo AUX/USB* (S.5-7)
10. Wyłącznik układu reagowania przedkolizyjnego z kamerą stereoskopową* (S.3-61) / Wyłącznik funkcji ostrzegania o zjeżdżaniu z pasa ruchu* (S.3-62) / Przycisk wspomagania kontroli prędkości na zjazdach* (S.3-81) / Przycisk regulacji siły napędowej* (S.3-83)
11. Gniazdo elektryczne (S.5-6)
12. Panel sterowania ogrzewania i klimatyzacji (S.5-15) / Wyłącznik ogrzewania szyby tylnej i zewnętrznych lusterek wstecznych* (S.2-128)

WIDOK C

PRZYKŁAD

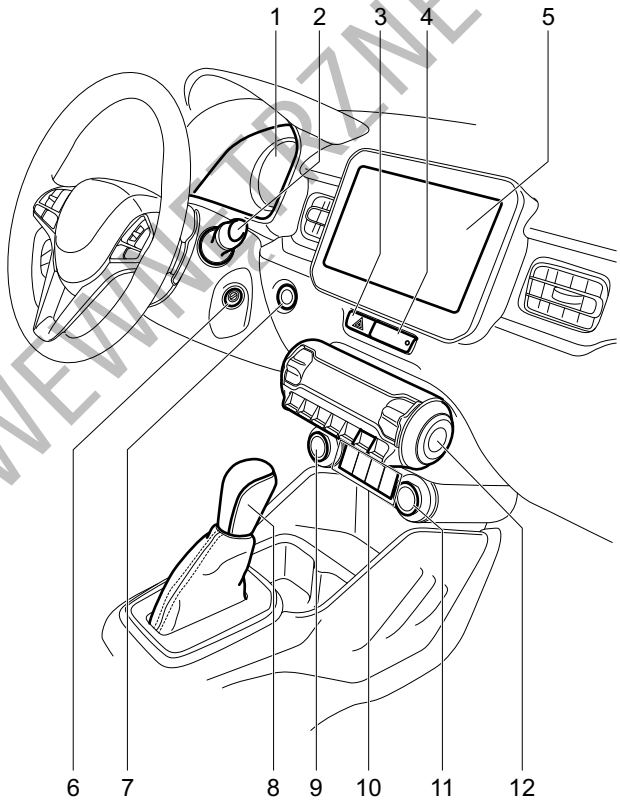

* w niektórych wersjach

75RM261

DO UŻYTKU WEWNĘTRZNEGO

WNĘTRZE, Z TYŁU

1. Czyszczenie pasów bezpieczeństwa (S.9-3)
2. Uchwyt asekuracyjny (w niektórych wersjach) (S.5-7)
3. Siedzenia tylne (S.2-30)
4. Kurtyny powietrzne (w niektórych wersjach) (S.2-60)

PRZYKŁAD

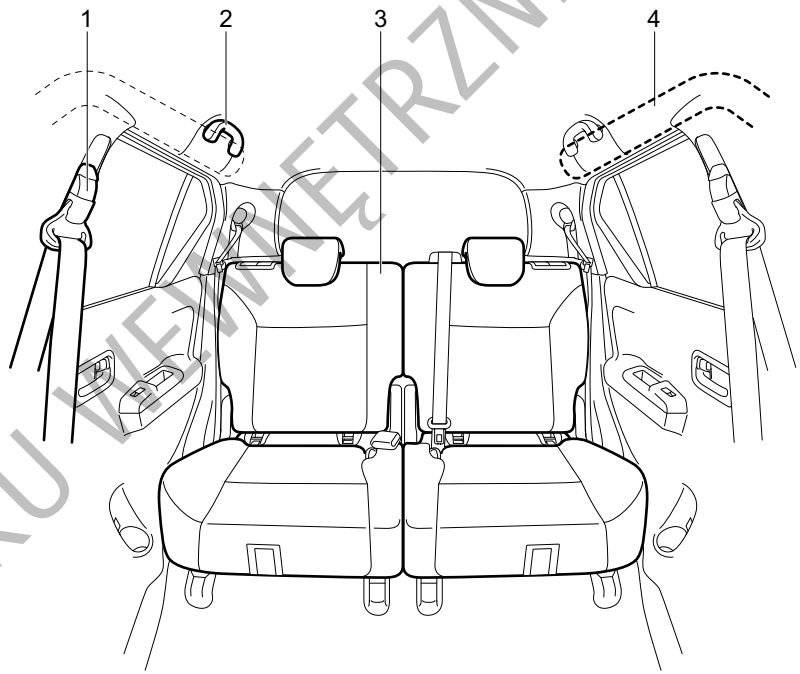

75RM203

DO UŻYTKU WEWNĘTRZNEGO

W BAGAŻNIKU

1. Zasłona przestrzeni bagażowej (w niektórych wersjach) (S.5-11)
2. Gniazdo elektryczne (w niektórych wersjach) (S.5-6)
3. Oświetlenie przestrzeni bagażowej (w niektórych wersjach) (S.5-5, 7-38)
4. Korba podnośnika (S.8-1)
5. Klucz do kół (S.8-1)
6. Zaczep podwoziowy (S.5-12)
7. Zestaw naprawczy do ogumienia (w niektórych wersjach) (S.8-5)
8. Płyta podłogi bagażnika
9. Koło zapasowe (w niektórych wersjach) (S.8-1)
10. Podnośnik (w niektórych wersjach) (S.8-1)

PRZYKŁAD

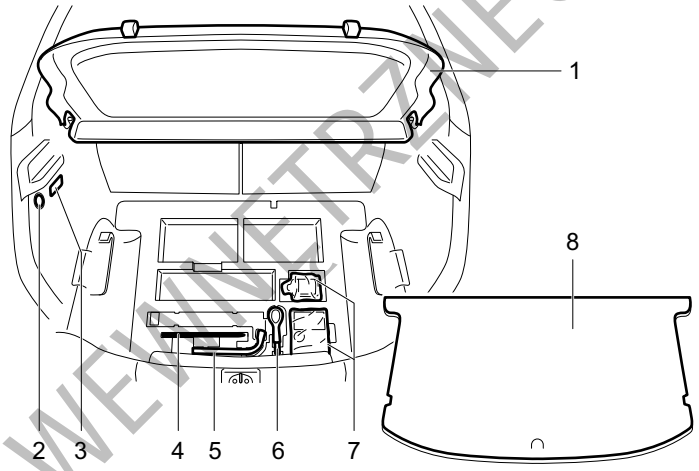

Wersje wyposażone w koło zapasowe

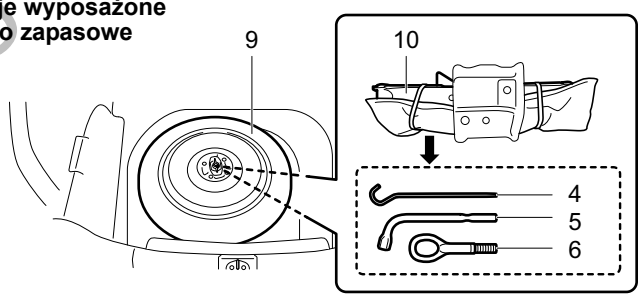

75RM369

DO UŻYTKU WEWNĘTRZNEGO

NOTATKI

DO UŻYTKU WEWNĘTRZNEGO

ZALECENIA DOTYCZĄCE PALIWA

Zalecenia dotyczące paliwa 1-1

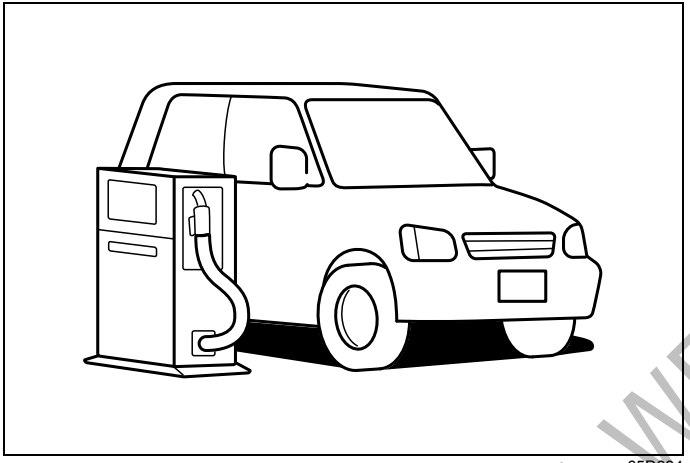

65D394

DO UŻYTKU WEWNĘTRZNEGO

Zalecenia dotyczące paliwa

Silnik o zapłonie iskrowym

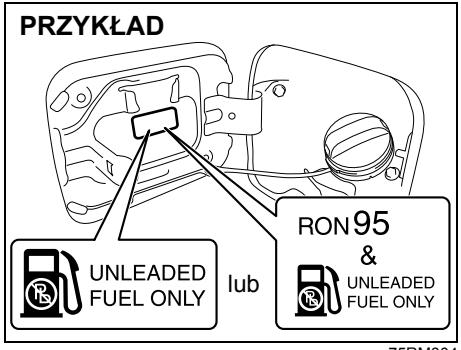

75RM304

Należy stosować **wyłącznie** benzynę bezołowiową o liczbie oktanowej (RON) równej co najmniej 91 (lub 95, jeżeli taka informacja podana jest na pokrywie wlewu paliwa). Dodatkowo, w pobliżu wlewu paliwa umieszczona jest naklejka przypominająca o konieczności stosowania wyłącznie benzyny bezołowiowej, o treści: „UNLEADED FUEL ONLY", „NUR UNVERBLEITES BENZIN", „ENDAST BLYFRI BENSIN" lub „SOLO GASOLINA SIN PLOMO".

Jeżeli na pokrywie wlewu paliwa umieszczona jest naklejka z informacją o treści „RON **95**", należy stosować benzynę bezołowiową o liczbie oktanowej (RON) nie niższej niż **95**.

Mieszanki benzynowo-etanolowe
W niektórych regionach dostępne są mieszanki benzyny bezołowiowej i etanolu (alkoholu etylowego). Można używać tego rodzaju mieszanek pod warunkiem, że nie zawierają więcej niż 10% etanolu (E10). Należy upewnić się, że mieszanka benzynowo-etanolowa ma liczbę oktanową nie niższą od zalecanej dla benzyny.

Mieszanki benzynowo-metanolowe
W niektórych regionach dostępne są również mieszanki benzyny bezołowiowej i metanolu (spirytusu drzewnego). W żadnym wypadku NIE NALEŻY STOSOWAĆ paliw zawierających więcej niż 5% alkoholu metylowego. Firma SUZUKI nie ponosi odpowiedzialności za uszkodzenia układu zasilania i spadek osiągów pojazdu wynikłe z używania takich paliw, nie obejmuje ich również gwarancja producenta samochodu.
Paliwa zawierające 5% lub mniej metanolu mogą być stosowane, o ile zawierają współrozpuszczalniki i inhibitory korozji.

INFORMACJA:
Jeżeli w przypadku stosowania mieszanek benzynowo-alkoholowych osiągi samochodu lub poziom zużycia paliwa okażą się niezadowalające, należy powrócić do benzyny bezołowiowej bez domieszki alkoholu.

UWAGA

W zbiorniku paliwa przewidziana jest przestrzeń powietrzna umożliwiająca przyrost objętości paliwa w wysokiej temperaturze. W przypadku, gdy napełnianie zbiornika będzie kontynuowane po automatycznym odcięciu paliwa przez dystrybutor lub po tzw. „odbiciu", przestrzeń powietrzna wypełniona zostanie paliwem. Wywołane wzrostem temperatury rozszerzenie się paliwa w tak napełnionym zbiorniku spowoduje wyciek. Aby zapobiec wyciekom paliwa, należy zaprzestać napełniania zbiornika po automatycznym odcięciu paliwa przez dystrybutor lub po tzw. „odbiciu" w przypadku dystrybutora niewyposażonego w automatyczne odcinanie paliwa.

UWAGA

Należy uważać, aby podczas napełniania zbiornika nie rozlać paliwa. Wszelkie ślady paliwa na nadwoziu samochodu należy natychmiast wytrzeć. Paliwa zawierające alkohol mogą spowodować uszkodzenie lakieru. Tego rodzaju uszkodzenia nie są objęte gwarancją.

DO UŻYTKU WEWNĘTRZNEGO

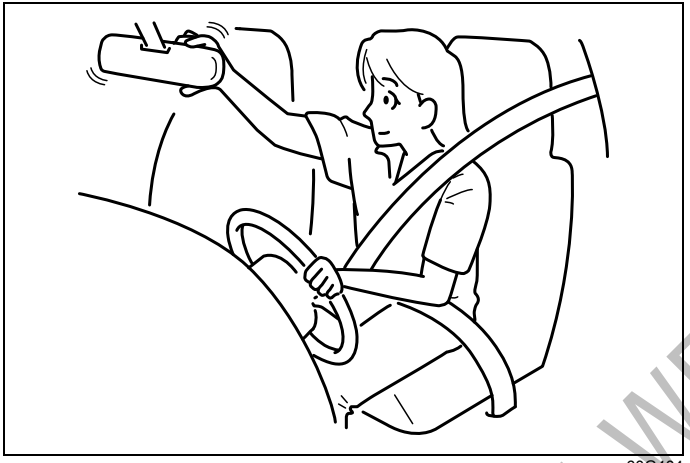

60G404

Kluczyki 2-1
Zamki drzwi 2-2
Zdalne sterowanie centralnym zamkiem w kluczyku elektronicznym/mechanicznym (w niektórych wersjach) 2-7
Autoalarm (w niektórych wersjach) 2-16
Lampka kontrolna zabezpieczenia antykradzieżowego (w niektórych wersjach) 2-20
Szyby boczne 2-20
Lusterka wsteczne 2-24
Fotele przednie 2-27

PRZED ROZPOCZĘCIEM JAZDY

Siedzenia tylne 2-30
Pasy bezpieczeństwa i foteliki dziecięce 2-33
Fotelik dziecięcy dla krajów, w których obowiązuje rozporządzenie ONZ nr 16 2-44
Uzupełniający system bezpieczeństwa biernego – poduszki powietrzne 2-55
Zespół wskaźników 2-67
Prędkościomierz 2-68
Obrotomierz (w niektórych wersjach) 2-68
Wskaźnik poziomu paliwa 2-69
Regulacja intensywności podświetlenia wskaźników 2-69
Wyświetlacz informacyjny (zespół wskaźników z obrotomierzem) 2-71
Wyświetlacz informacyjny (zespół wskaźników bez obrotomierza) 2-92
Lampki kontrolne i ostrzegawcze 2-100
Dźwignia przełącznika świateł głównych 2-115
Przełącznik poziomowania reflektorów (w niektórych wersjach) 2-122
Dźwignia przełącznika kierunkowskazów 2-122
Wyłącznik świateł awaryjnych 2-124
Dźwignia przełącznika wycieraczek i spryskiwaczy szyby czołowej 2-124
Regulacja ustawienia kierownicy 2-127
Sygnał dźwiękowy 2-127
Wyłącznik ogrzewania szyby tylnej (i zewnętrznych lusterek wstecznych – w niektórych wersjach) 2-128

DO UŻYTKU WEWNĘTRZNEGO

Kluczyki

PRZYKŁAD

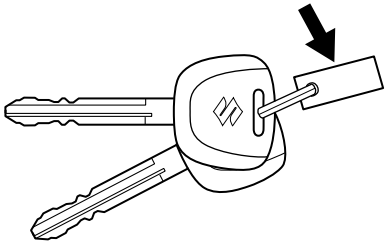

54G489

Samochód ten jest wyposażony w parę identycznych kluczyków. Zapasowy kluczyk należy przechowywać w bezpiecznym miejscu. Wszystkie zamki w samochodzie otwierane są tym samym kluczykiem.

Numer identyfikacyjny kluczyka wybity jest na metalowej płytce przypiętej do kluczyków lub na kluczykach. W przypadku płytki, należy ją przechowywać w bezpiecznym miejscu. W razie zagubienia kluczyków, numer identyfikacyjny będzie potrzebny do wykonania duplikatów. Na wypadek zagubienia płytki wskazane jest wpisanie numeru kluczyka w poniższej ramce.

NUMER KLUCZYKA:

Immobilizer

Układ ten, poprzez elektroniczną blokadę rozruchu silnika, ogranicza ryzyko kradzieży samochodu.
Silnik może zostać uruchomiony wyłącznie przy użyciu oryginalnego kluczyka mechanicznego lub elektronicznego, z zaprogramowanym elektronicznym kodem identyfikacyjnym. Po obróceniu wyłącznika zapłonu do pozycji „ON” lub wybraniu przyciskiem rozruchu stanu „ON” kluczyk wysyła kod identyfikacyjny. W przypadku konieczności wykonania dodatkowego kluczyka należy skontaktować się z autoryzowaną stacją obsługi SUZUKI. Odpowiednie kody identyfikacyjne zapasowych kluczyków muszą zostać wprowadzone do pamięci modułu sterującego w samochodzie. Kluczyki wykonane przez zwykłego rzemieślnika nie będą funkcjonowały.

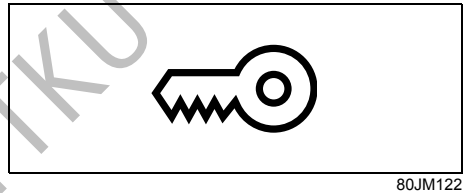

80JM122

Jeżeli po obróceniu wyłącznika zapłonu do pozycji „ON” lub wybraniu przyciskiem rozruchu stanu „ON” błyska lampka ostrzegawcza immobilizera / systemu elektronicznego kluczyka, uruchomienie silnika nie będzie możliwe.

INFORMACJA:
Błyskaniu lub świeceniu się lampki ostrzegawczej immobilizera / systemu elektronicznego kluczyka może towarzyszyć komunikat na wyświetlaczu informacyjnym.

Wersje bez elektronicznego kluczyka
Gdy lampka ta błyska, należy obrócić wyłącznik zapłonu do pozycji „LOCK”, a następnie z powrotem do pozycji „ON”.
Jeżeli lampka nadal błyska, po ponownym ustawieniu wyłącznika zapłonu w pozycji „ON”, może to oznaczać nieprawidłowość związaną z kluczykiem lub układem immobilizera. Należy wtedy zlecić jej sprawdzenie autoryzowanej stacji obsługi SUZUKI.

Wersje z elektronicznym kluczykiem
Gdy lampka ta błyska, należy przyciskiem rozruchu wybrać stan „LOCK” (wyłączone zasilanie), a następnie z powrotem wybrać stan „ON”. Należy również zapoznać się ze wskazówkami podanymi pod hasłem „Gdy błyska główna lampka ostrzegawcza i silnik nie daje się uruchomić” w punkcie „Uruchamianie silnika (wersja z elektronicznym kluczykiem)” rozdziału „UŻYTKOWANIE POJAZDU”.
Jeżeli lampka nadal błyska, może to oznaczać nieprawidłowość związaną z kluczykiem lub układem immobilizera. Należy zlecić autoryzowanej stacji obsługi SUZUKI sprawdzenie tego układu.

Lampka ostrzegawcza immobilizera / systemu elektronicznego kluczyka może również błyskać w przypadku braku elektronicz-

DO UŻYTKU WEWNĘTRZNEGO

nego kluczyka w samochodzie po zamknięciu drzwi lub przy próbie uruchomienia silnika.

INFORMACJA:
- *W przypadku zgubienia kluczyka należy jak najszybciej zwrócić się do autoryzowanej stacji obsługi SUZUKI w celu wykasowania go z pamięci układu i zamówienia nowego.*
- *W przypadku posiadania również kluczyków przeznaczonych do innych samochodów wyposażonych w elektroniczną blokadę rozruchu, należy je trzymać z dala od wyłącznika zapłonu lub przycisku rozruchu tego samochodu. W przeciwnym wypadku mogłyby zakłócić funkcjonowanie układu immobilizera i uniemożliwić rozruch silnika.*
- *Rozruch silnika mogą również uniemożliwić dołączone do kluczyka metalowe przedmioty.*

UWAGA

Kluczyk z wbudowanym układem kontrolnym immobilizera oraz kluczyk elektroniczny są delikatnymi urządzeniami elektronicznymi. W celu uniknięcia ryzyka ich uszkodzenia:
- **Nie narażać ich na uderzenia lub działanie wysokiej temperatury (np. na bezpośrednio nasłonecznionej górnej powierzchni deski rozdzielczej).**
- **Nie narażać ich na kontakt z polem magnetycznym.**

Zamontowany w tym samochodzie układ immobilizera o oznaczeniu I68P0 (w wersji z wyłącznikiem zapłonu) lub P74P0 (w wersji z przyciskiem rozruchu) spełnia podstawowe wymogi oraz inne istotne postanowienia Dyrektywy 1999/5/EC.

Sygnalizacja kluczyka w wyłączniku zapłonu

Gdy kluczyk pozostaje w wyłączniku zapłonu i zostaną otwarte drzwi kierowcy, przerywany sygnał akustyczny przypomni o konieczności jego wyjęcia.

Zamki drzwi

Drzwi boczne

PRZYKŁAD

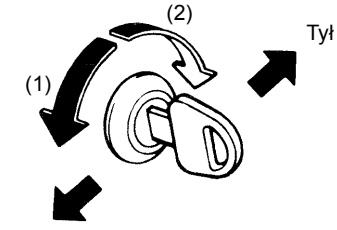

60B008

(1) ZABLOKOWANIE
(2) ODBLOKOWANIE

W celu zablokowania drzwi kierowcy od zewnątrz pojazdu, należy:
- wsunąć kluczyk do zamka i obrócić go górną stroną w kierunku przodu pojazdu lub
- przestawić do przodu dźwignię blokady, a następnie przytrzymując klamkę w położeniu odchylonym, zamknąć drzwi.

W celu odblokowania drzwi kierowcy od zewnątrz pojazdu należy wsunąć kluczyk do zamka i obrócić go górną stroną w kierunku tyłu pojazdu.

DO UŻYTKU WEWNĘTRZNEGO

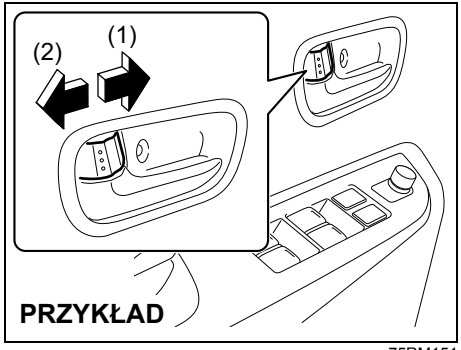

75RM151

(1) ZABLOKOWANIE
(2) ODBLOKOWANIE

W celu zablokowania drzwi od wewnątrz pojazdu należy obrócić dźwignię blokady do przodu. Obrócenie dźwigni blokady do tyłu spowoduje odblokowanie drzwi.

W celu zablokowania tylnych bocznych drzwi od zewnątrz pojazdu należy przestawić do przodu dźwignię blokady i zamknąć drzwi. Nie ma potrzeby przytrzymywania odchylonej klamki podczas zamykania drzwi.

INFORMACJA:
Odchyloną klamkę należy przytrzymać przy zamykaniu przednich drzwi z wciśniętym przyciskiem blokującym, inaczej drzwi nie zostaną zablokowane.

Sterowanie centralnym zamkiem

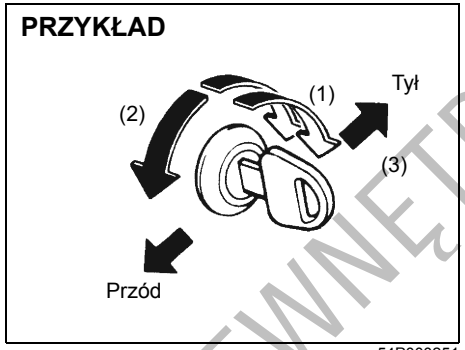

54P000251

(1) ODBLOKOWANIE
(2) ZABLOKOWANIE

Możliwe jest równoczesne zablokowanie lub odblokowanie wszystkich drzwi poprzez obrócenie kluczyka w zamku drzwi kierowcy.

W celu jednoczesnego zablokowania wszystkich drzwi należy obrócić kluczyk w zamku drzwi kierowcy górną stroną w kierunku przodu samochodu.

W celu odblokowania jedynie drzwi kierowcy należy obrócić kluczyk w ich zamku w kierunku tyłu samochodu tylko jeden raz. W celu odblokowania wszystkich drzwi należy dwukrotnie obrócić kluczyk w zamku drzwi kierowcy górną częścią w kierunku tyłu samochodu.

INFORMACJA:
Za pośrednictwem trybu ustawień funkcyjnych wyświetlacza informacyjnego można przełączać pomiędzy dwuetapowym i jednoetapowym odblokowaniem wszystkich drzwi. Wskazówki podane są pod hasłem „Wyświetlacz informacyjny” w tym rozdziale.

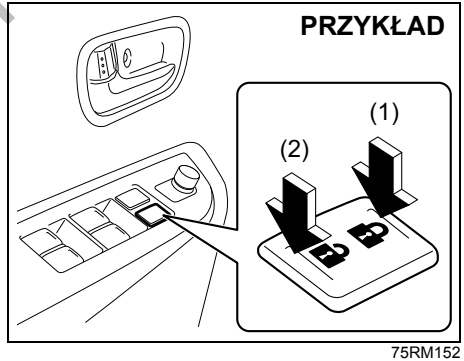

75RM152

(1) ZABLOKOWANIE
(2) ODBLOKOWANIE

Można też jednocześnie zablokować lub odblokować wszystkie drzwi naciskając odpowiednio przednią lub tylną stronę przycisku centralnego zamka.

INFORMACJA:
- *Drzwi można również zablokować lub odblokować przy użyciu zdalnego sterowania. Opis pod hasłem „Zdalne sterowanie centralnym zamkiem w kluczyku*

DO UŻYTKU WEWNĘTRZNEGO

elektronicznym/mechanicznym" w tym rozdziale.
- *W wersji z elektronicznym kluczykiem drzwi można również zablokować lub odblokować naciskając odpowiedni przycisk w zewnętrznej klamce drzwi.*

Całkowita blokada zamków (w niektórych wersjach)

Mechanizm ten uniemożliwia otwarcie drzwi w razie włamania do kabiny samochodu.

Całkowita blokada zamków uruchamiana jest przez obrócenie kluczyka w zamku drzwi kierowcy.

INFORMACJA:
- *Całkowitą blokadę zamków można również uruchamiać za pomocą zdalnego sterowania w kluczyku. Opis pod hasłem „Zdalne sterowanie centralnym zamkiem w kluczyku elektronicznym/mechanicznym" w tym rozdziale.*
- *W wersji z elektronicznym kluczykiem całkowitą blokadę zamków można uruchamiać naciskając odpowiedni przycisk w zewnętrznej klamce drzwi. Opis pod hasłem „Zdalne sterowanie centralnym zamkiem w kluczyku elektronicznym/mechanicznym" w tym rozdziale.*

⚠ OSTRZEŻENIE

Nie należy uruchamiać całkowitej blokady zamków, jeżeli w samochodzie znajdują się pasażerowie. Nie mając możliwości odblokowania drzwi od wewnątrz, zostaną oni uwięzieni w samochodzie.

INFORMACJA:
- *Gdy którekolwiek drzwi są otwarte lub nieprawidłowo zatrzaśnięte, całkowita blokada zamków nie działa. Przed jej uruchomieniem wszystkie drzwi (włączając drzwi bagażnika) muszą zostać prawidłowo zatrzaśnięte.*
- *Po obróceniu wyłącznika zapłonu do pozycji „ON" lub wybraniu przyciskiem rozruchu stanu „ON" całkowita blokada zamków zostaje zwolniona, umożliwiając odblokowanie wszystkich drzwi bocznych.*

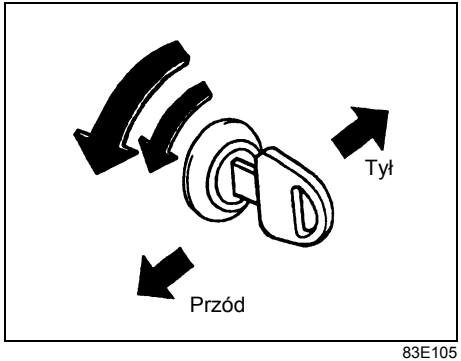

83E105

DO UŻYTKU WEWNĘTRZNEGO

Uruchomienie blokady:
Dwukrotnie w ciągu 3 sekund obrócić kluczyk w zamku drzwi kierowcy górną częścią w kierunku przodu samochodu.

Żadne z drzwi bocznych nie dadzą się odblokować za pomocą wewnętrznej dźwigni blokady.

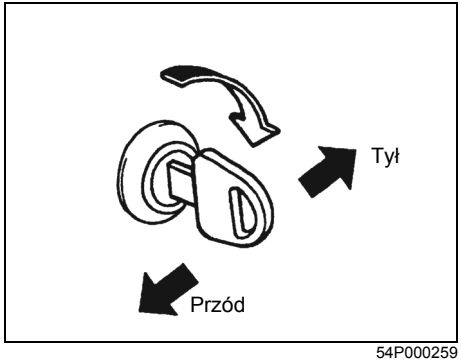

54P000259

Zwolnienie blokady:
W celu odblokowania drzwi kierowcy należy obrócić kluczyk w ich zamku górną częścią w kierunku tyłu samochodu tylko jeden raz.

INFORMACJA:
Za pośrednictwem trybu ustawień funkcyjnych wyświetlacza informacyjnego można przełączać pomiędzy dwuetapowym i jednoetapowym odblokowaniem wszystkich drzwi. Wskazówki podane są pod hasłem „Wyświetlacz informacyjny" w tym rozdziale.

Zabezpieczenie tylnych drzwi przy przewożeniu dzieci

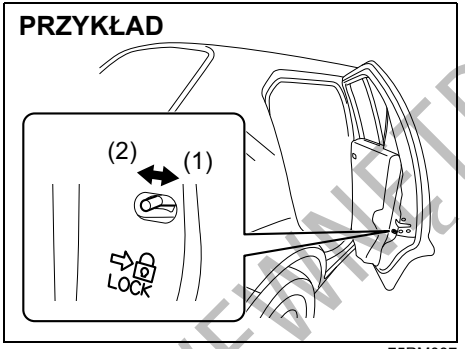

75RM037

(1) ZABEZPIECZENIE URUCHOMIONE
(2) ZABEZPIECZENIE ZWOLNIONE

Tylne drzwi tego samochodu wyposażone są w mechanizmy zabezpieczające, które uniemożliwiają ich otwarcie od wewnątrz. Gdy pokazana na rysunku dźwignia sterownika znajduje się w położeniu (1), zabezpieczenie jest uruchomione. Gdy dźwignia sterownika jest w położeniu (2), zabezpieczenie nie działa. Jeżeli zabezpieczenie jest uruchomione, tylnych drzwi nie można otworzyć od wewnątrz, nawet gdy nie są zablokowane za pomocą dźwigni blokady, natomiast można je otwierać od zewnątrz.

⚠ OSTRZEŻENIE

Gdy na tylnym siedzeniu przewożone są dzieci, należy w tylnych drzwiach uruchomić zabezpieczenie uniemożliwiające ich otwarcie od wewnątrz.

Drzwi bagażnika

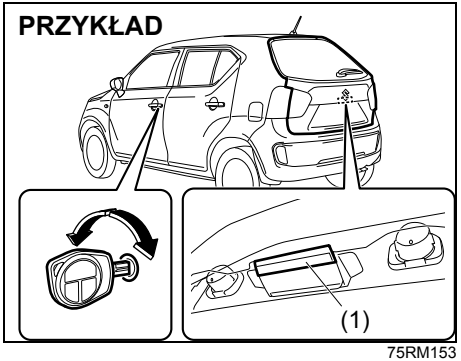

75RM153

Drzwi bagażnika można odblokować i zablokować odpowiednio obracając kluczyk w zamku drzwi kierowcy.

W celu otwarcia drzwi bagażnika należy je podnieść, naciskając do góry ich klamkę zewnętrzną (1).

DO UŻYTKU WEWNĘTRZNEGO

⚠ OSTRZEŻENIE

Drzwi bagażnika powinny być zawsze prawidłowo zatrzaśnięte. Prawidłowo zatrzaśnięte drzwi bagażnika ograniczają ryzyko wypadnięcia z samochodu w razie wypadku. Ponadto prawidłowo zatrzaśnięte drzwi bagażnika zabezpieczają przed przedostawaniem się do wnętrza gazów spalinowych.

Jeżeli w wyniku wyczerpania akumulatora kwasowo-ołowiowego lub usterki nie jest możliwe odblokowanie drzwi bagażnika za pomocą kluczyka w zamku drzwi kierowcy, można je odblokować od wewnątrz, wykonując następujące czynności:

1) Wyjąć zasłonę bagażnika (w niektórych wersjach) i w celu ułatwienia dostępu złożyć do przodu oparcie tylnego siedzenia. Odnośne wskazówki podane są pod hasłem „Składanie tylnych siedzeń".

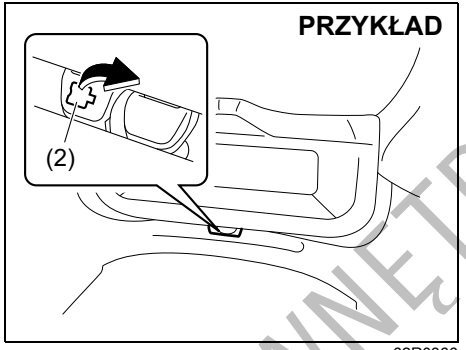

62R0366

2) Zdjąć zaślepkę (2) mechanizmu zamka drzwi bagażnika.

INFORMACJA:
Zachować ostrożność, aby nie zgubić zaślepki (2).

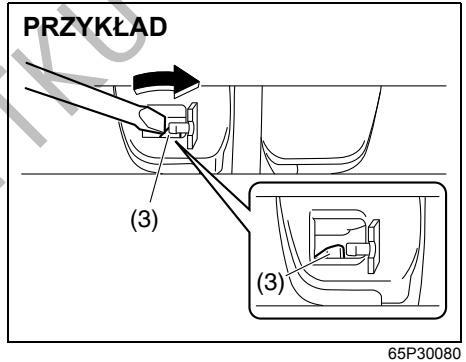

65P30080

3) Przy użyciu wkrętaka o płaskim zakończeniu przesunąć dźwignię (3) w kierunku wskazanym strzałką i odblokować drzwi bagażnika.

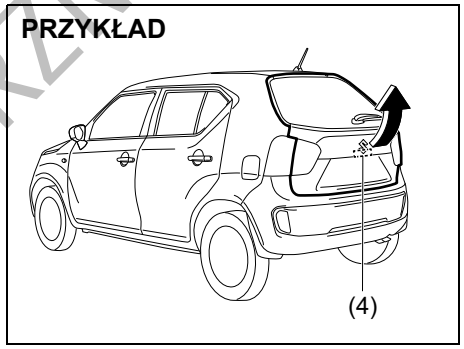

75RM154

4) Stojąc na zewnątrz pojazdu pociągnąć klamkę zewnętrzną (4) i unieść drzwi bagażnika.

Gdy nie można otworzyć drzwi bagażnika, należy zlecić autoryzowanej stacji obsługi SUZUKI sprawdzenie samochodu.

DO UŻYTKU WEWNĘTRZNEGO

Zdalne sterowanie centralnym zamkiem w kluczyku elektronicznym/mechanicznym (w niektórych wersjach)

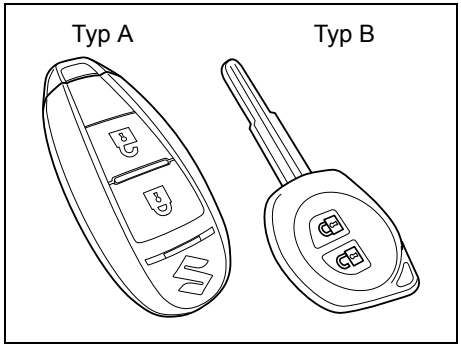

64MS022

Samochód ten może być wyposażony albo w kluczyk elektroniczny (typ A), albo w tradycyjny kluczyk mechaniczny (typ B). Oba rodzaje kluczyków mają wbudowany nadajnik zdalnego sterowania. Kluczyk elektroniczny umożliwia zdalne odblokowanie i zablokowanie drzwi oraz uruchamianie silnika bez wkładania kluczyka do wyłącznika zapłonu. Kluczyk mechaniczny ze zdalnym sterowaniem centralnego zamka umożliwia zdalne odblokowanie i zablokowanie drzwi. Szczegółowy opis podany jest na kolejnych stronach.

⚠ OSTRZEŻENIE

Fale radiowe emitowane przez antenę (anteny) systemu elektronicznego kluczyka mogą zakłócać działanie elektrycznych urządzeń medycznych, na przykład kardiostymulatorów. Nieprzestrzeganie wyszczególnionych poniżej środków ostrożności zwiększa ryzyko śmierci lub poważnych zaburzeń zdrowotnych na skutek zakłóceń elektromagnetycznych.

- **Osoby używające elektrycznych urządzeń medycznych w rodzaju kardiostymulatorów powinny skonsultować z ich producentem możliwość pracy urządzenia w warunkach oddziaływania fal radiowych.**
- **W razie stwierdzenia zagrożenia, należy zlecić autoryzowanej stacji obsługi SUZUKI wyłączenie emisji sygnałów przez antenę (anteny) systemu.**

Zdalne sterowanie centralnym zamkiem w kluczyku elektronicznym (Typ A)

Kluczyk elektroniczny ze zdalnym sterowaniem pozwala realizować następujące funkcje:

- Zablokowanie i odblokowanie drzwi przy użyciu odpowiednich przycisków w kluczyku. Szczegółowy opis w dalszej części tego rozdziału.
- Zablokowanie i odblokowanie drzwi przy użyciu przycisku w zewnętrznej klamce. Szczegółowy opis w dalszej części tego rozdziału.
- Uruchamianie silnika bez użycia kluczyka. Szczegółowe informacje podane są pod hasłem „Przycisk rozruchu” w rozdziale „UŻYTKOWANIE POJAZDU”.

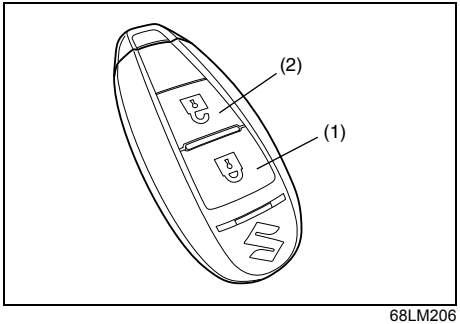

68LM206

(1) Przycisk zablokowania
(2) Przycisk odblokowania

Posługując się zdalnym sterowaniem z niewielkiej odległości od samochodu,

DO UŻYTKU WEWNĘTRZNEGO

można jednocześnie zablokować lub odblokować wszystkie drzwi boczne oraz drzwi bagażnika.

Sterowanie centralnym zamkiem
- W celu zablokowania drzwi należy nacisnąć jeden raz przycisk (1).
- W celu odblokowania jedynie drzwi kierowcy należy jeden raz nacisnąć przycisk odblokowania (2). W celu odblokowania pozostałych drzwi należy ponownie nacisnąć przycisk (2).

INFORMACJA:
Za pośrednictwem trybu ustawień funkcyjnych wyświetlacza informacyjnego można przełączać pomiędzy dwuetapowym i jednoetapowym odblokowaniem wszystkich drzwi. Wskazówki podane są pod hasłem „Wyświetlacz informacyjny" w tym rozdziale.

Zablokowanie drzwi potwierdza pojedyncze błyśnięcie kierunkowskazów wraz z pojedynczym sygnałem akustycznym.

Sterowanie centralnym zamkiem z funkcją całkowitej blokady zamków (w niektórych wersjach)
W celu zabezpieczenia zamków drzwi przed otwarciem w razie włamania do samochodu, należy zablokować drzwi niżej opisanym sposobem. Zabezpieczone w ten sposób drzwi nie dają się odblokować dźwignią blokady.

Uruchomienie całkowitej blokady zamków: Dwukrotnie w ciągu 3 sekund nacisnąć przycisk (1).

Zwolnienie całkowitej blokady zamków:
- W celu odblokowania jedynie drzwi kierowcy należy jeden raz nacisnąć przycisk (2).
- W celu odblokowania pozostałych drzwi należy ponownie nacisnąć przycisk (2).

INFORMACJA:
Za pośrednictwem trybu ustawień funkcyjnych wyświetlacza informacyjnego można przełączać pomiędzy dwuetapowym i jednoetapowym odblokowaniem wszystkich drzwi. Wskazówki podane są pod hasłem „Wyświetlacz informacyjny" w tym rozdziale.

⚠ OSTRZEŻENIE

Nie należy uruchamiać całkowitej blokady zamków, jeżeli w samochodzie znajdują się pasażerowie. Nie mając możliwości odblokowania drzwi od wewnątrz, zostaną oni uwięzieni w samochodzie.

Zablokowanie drzwi bez uruchomienia całkowitej blokady zamków potwierdza pojedyncze błyśnięcie kierunkowskazów wraz z pojedynczym sygnałem akustycznym. Z chwilą uruchomienia całkowitej blokady zamków ponownie błyskają kierunkowskazy wraz z pojedynczym sygnałem akustycznym.

Jeżeli elektroniczny kluczyk pozostaje we wnętrzu samochodu i zostanie naciśnięty przycisk zamykania w nadajniku zdalnego sterowania, na zewnątrz samochodu rozlegnie się sygnał akustyczny, a drzwi nie zostaną zablokowane.

Po odblokowaniu drzwi:
- Dwukrotnie błyskają kierunkowskazy i dwukrotnie rozlega się sygnał akustyczny.
- Na około 15 sekund włącza się oświetlenie kabiny, jeżeli jego przełącznik jest w pozycji środkowej. Jeżeli w tym czasie zostanie naciśnięty przycisk rozruchu, lampka natychmiast zgaśnie.

Po zablokowaniu drzwi przyciskiem (1) należy sprawdzić, czy nie dają się one otworzyć.
Jeżeli w ciągu 30 sekund od naciśnięcia przycisku (2) żadne drzwi nie zostaną otwarte, wszystkie zostaną z powrotem zablokowane.

INFORMACJA:
- *Zasięg działania zdalnego sterowania wynosi około 5 m, lecz może zmieniać się w zależności od występowania zakłóceń radiowych pochodzących np. z nadajników radiowych lub radiotelefonów.*
- *Zamki drzwi nie reagują na zdalne sterowanie, gdy przyciskiem rozruchu wybrany jest stan inny niż „LOCK" (wyłączone zasilanie).*
- *Jeżeli którekolwiek drzwi nie są zamknięte, po naciśnięciu przycisku zamykania w nadajniku zdalnego sterowania rozlegnie się zewnętrzny sygnał akustyczny, ale drzwi nie zostaną zablokowane.*
- *W razie zgubienia elektronicznego kluczyka należy jak najszybciej zamówić w autoryzowanej stacji obsługi Suzuki nowy oraz wykasować z pamięci układu utracony kluczyk.*

DO UŻYTKU WEWNĘTRZNEGO

Dostęp do samochodu bez użycia kluczyka

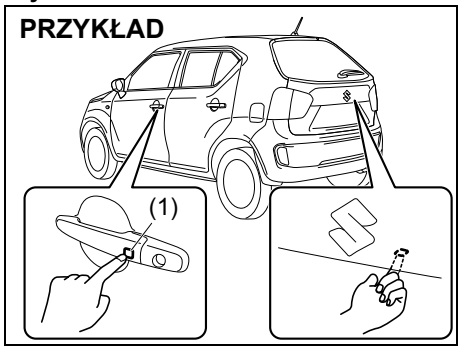

75RM155

Gdy elektroniczny kluczyk znajduje się w zasięgu operacyjnym funkcji jego detekcji, zamki drzwi bocznych oraz drzwi bagażnika można otwierać i zamykać naciskając przycisk (1) w zewnętrznej klamce drzwi kierowcy, przednich drzwi pasażera lub drzwi bagażnika. W celu uniemożliwienia odblokowania drzwi w przypadku włamania do samochodu, można uruchomić całkowitą blokadę zamków.

Zablokowanie drzwi i uruchomianie całkowitej blokady zamków:
- W celu zablokowania wszystkich drzwi należy przycisk w klamce drzwi nacisnąć jeden raz.
- W celu zablokowania wszystkich drzwi i uruchomienia całkowitej blokady zamków należy przycisk w klamce drzwi nacisnąć dwukrotnie w ciągu 3 sekund.

Zablokowanie drzwi bez uruchomienia całkowitej blokady zamków potwierdza pojedyncze błyśnięcie kierunkowskazów wraz z pojedynczym sygnałem akustycznym. Z chwilą uruchomienia całkowitej blokady zamków ponownie błyskają kierunkowskazy wraz z pojedynczym sygnałem akustycznym.

⚠ OSTRZEŻENIE

Nie należy uruchamiać całkowitej blokady zamków, jeżeli w samochodzie znajdują się pasażerowie. Nie mając możliwości odblokowania drzwi od wewnątrz, zostaną oni uwięzieni w samochodzie.

Odblokowanie jednych drzwi lub wszystkich drzwi:
- W celu odblokowania jedynie wybranych drzwi należy przycisk w ich klamce nacisnąć jeden raz.
- W celu odblokowania jedynie wybranych drzwi należy przycisk w ich klamce nacisnąć jeden raz. W celu odblokowania wszystkich drzwi należy przycisk w klamce nacisnąć dwukrotnie.

INFORMACJA:
Za pośrednictwem trybu ustawień funkcyjnych wyświetlacza informacyjnego można przełączać pomiędzy dwuetapowym i jednoetapowym odblokowaniem wszystkich drzwi. Wskazówki podane są pod hasłem „Wyświetlacz informacyjny” w tym rozdziale.

Po odblokowaniu drzwi:
- Dwukrotnie błyskają kierunkowskazy i dwukrotnie rozlega się sygnał akustyczny.
- Na około 15 sekund włącza się oświetlenie kabiny, jeżeli jego przełącznik jest w pozycji środkowej. Jeżeli w tym czasie zostanie naciśnięty przycisk rozruchu, lampka natychmiast zgaśnie.

Po zablokowaniu drzwi należy sprawdzić, czy nie dają się one otworzyć.

INFORMACJA:
- *W następujących sytuacjach przycisk w zewnętrznej klamce drzwi nie działa:*
  - *Gdy którekolwiek drzwi są otwarte lub niedomknięte.*
  - *Gdy przyciskiem rozruchu wybrany jest stan inny niż „LOCK” (wyłączone zasilanie).*
- *Jeżeli w ciągu 30 sekund od naciśnięcia przycisku w zewnętrznej klamce żadne drzwi nie zostaną otwarte, wszystkie zostaną z powrotem zablokowane.*

DO UŻYTKU WEWNĘTRZNEGO

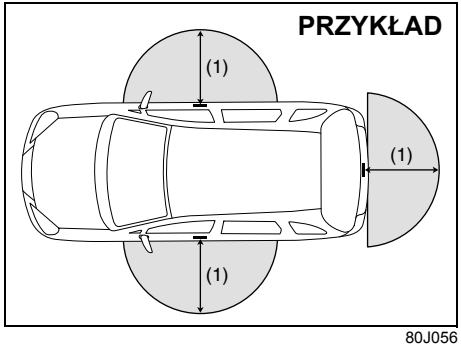

80J056

(1) 80 cm

Przycisk w zewnętrznej klamce drzwi działa, gdy elektroniczny kluczyk znajduje się w odległości nie większej niż około 80 cm od zewnętrznej klamki przednich drzwi lub klamki drzwi bagażnika.

INFORMACJA:
- *Jeżeli elektroniczny kluczyk znajduje się poza wyżej opisanym obszarem detekcyjnym, przycisk w zewnętrznej klamce drzwi nie działa.*
- *Jeżeli bateria w elektronicznym kluczyku ulegnie wyczerpaniu lub gdy występują silne zakłócenia elektromagnetyczne, zasięg operacyjny systemu elektronicznego kluczyka może ulec skróceniu lub system może przestać działać.*
- *Gdy elektroniczny kluczyk znajdzie się zbyt blisko szyby w drzwiach, system może nie działać.*
- *Jeżeli wewnątrz samochodu znajduje się drugi elektroniczny kluczyk do tego samochodu, system może nie działać prawidłowo.*
- *Układ reaguje na elektroniczny kluczyk jedynie w obrębie zasięgu detekcyjnego przycisku blokady w zewnętrznej klamce drzwi. Jeżeli, na przykład, elektroniczny kluczyk znajduje się w obrębie zasięgu detekcyjnego przycisku w zewnętrznej klamce drzwi kierowcy, działa jedynie przycisk w tych drzwiach, natomiast przyciski w zewnętrznych klamkach drzwi pasażera i drzwi bagażnika nie działają.*

UWAGA

Nadajnik zdalnego sterowania jest delikatnym urządzeniem elektronicznym. W celu uniknięcia jego uszkodzenia należy przestrzegać następujących zaleceń:
- **Nie narażać go na uderzenia, zawilgocenie lub działanie wysokiej temperatury (np. na bezpośrednio nasłonecznionej górnej powierzchni deski rozdzielczej).**
- **Trzymać kluczyk z dala od źródeł pól magnetycznych, np. telewizora.**

INFORMACJA:
System elektronicznego kluczyka może nie działać prawidłowo w pewnych sytuacjach lub warunkach, jak na przykład:
- *Gdy występują silne sygnały zakłócające emitowane z nadajnika telewizyjnego, elektrowni lub telefonu komórkowego.*
- *Gdy elektroniczny kluczyk dotyka metalowego przedmiotu lub jest zakrywany przez taki przedmiot.*
- *Gdy w pobliżu emitowane są fale elektromagnetyczne przez inny nadajnik zdalnego sterowania.*
- *Gdy elektroniczny kluczyk znajduje się w pobliżu urządzenia elektronicznego, np. komputera.*

Ponadto należy przestrzegać następujących dodatkowych zaleceń:
- *Wewnątrz obudowy elektronicznego kluczyka powinien być przechowywany kluczyk mechaniczny. W przeciwnym wypadku w razie trudności z komunikacją bezprzewodową nie będzie możliwe otwieranie i zamykanie zamków drzwi.*
- *Kierowca powinien mieć elektroniczny kluczyk do tego samochodu zawsze przy sobie.*
- *W razie zgubienia elektronicznego kluczyka należy jak najszybciej zamówić w autoryzowanej stacji obsługi Suzuki nowy oraz wykasować z pamięci układu utracony kluczyk.*
- *Do tego samochodu można używać maksymalnie czterech elektronicznych kluczyków. Szczegółowe informacje można uzyskać w autoryzowanej stacji obsługi SUZUKI.*
- *Żywotność baterii w elektronicznym kluczyku wynosi około dwóch lat, jednak uzależnione jest to od warunków jego użytkowania.*

DO CZYTU W INTERNECIE

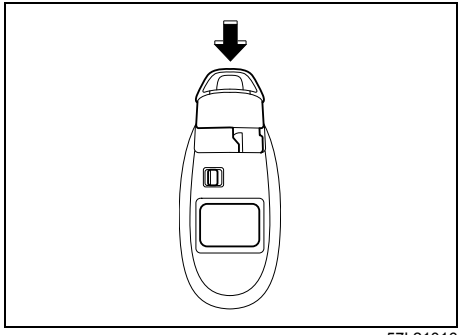

57L21016

Chowając kluczyk mechaniczny, należy go wcisnąć w obudowę, aż rozlegnie się odgłos zatrzasku.

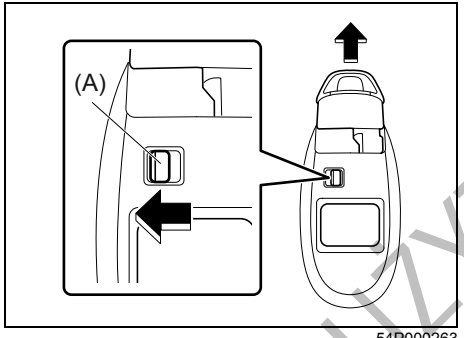

54P000263

W celu wyjęcia kluczyka mechanicznego należy nacisnąć przycisk (A) w kierunku wskazywanym strzałką i wysunąć kluczyk z obudowy.

Sygnalizacja ostrzegawcza związana z przyciskiem w klamce drzwi

W następujących sytuacjach rozlega się 2-sekundowy sygnał akustyczny, który ostrzega, że przycisk nie działa:

- Przycisk został naciśnięty po zamknięciu wszystkich drzwi i przełączeniu przyciskiem rozruchu w stan „ACC” lub „ON”.
- Przycisk został naciśnięty po przełączeniu przyciskiem rozruchu w stan „LOCK” (wyłączone zasilanie), gdy ma miejsce jedna z następujących sytuacji:
  – Elektroniczny kluczyk pozostał w samochodzie.
  – Którekolwiek drzwi (włączając drzwi bagażnika) nie są zamknięte.

Ponownie nacisnąć przycisk w klamce drzwi po wykonaniu następujących czynności:

Po przełączeniu przyciskiem rozruchu w stan „LOCK” (wyłączone zasilanie) zabrać elektroniczny kluczyk z samochodu, jeżeli był pozostawiony w jego wnętrzu, i dopilnować, aby wszystkie drzwi zostały prawidłowo zamknięte.

Sygnalizacja ostrzegawcza

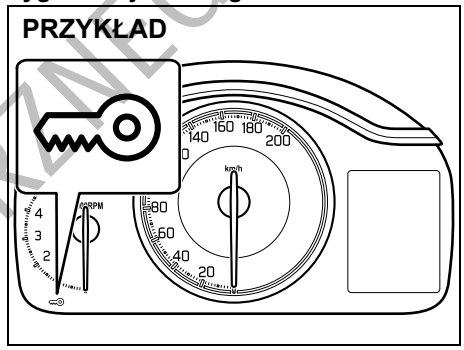

66RH014

Jeżeli w niżej opisanych sytuacjach elektroniczny kluczyk z nadajnikiem zdalnego sterowania znajduje się poza samochodem, rozlega się trwający około 2 sekundy przerywany sygnał akustyczny i błyska lampka ostrzegawcza immobilizera / elektronicznego kluczyka.

Po zamknięciu wcześniej otwartych drzwi, gdy przyciskiem rozruchu wybrany był stan inny niż „LOCK” (wyłączone zasilanie).

Lampka sygnalizacyjna przestaje błyskać w ciągu kilku sekund od momentu, w którym elektroniczny kluczyk znajdzie się z powrotem wewnątrz samochodu, za wyjątkiem przestrzeni bagażowej.

DO UŻYTKU WEWNĘTRZNEGO

Jeżeli elektroniczny kluczyk pozostaje w samochodzie i przednie drzwi zostaną zablokowane w jeden z opisanych poniżej sposobów, nastąpi automatyczne odblokowanie drzwi kierowcy lub przednich drzwi pasażera.

- Gdy przy otwartych drzwiach kierowcy zostanie przestawiona do przodu dźwignia blokady drzwi lub zostanie naciśnięty przycisk centralnego zamka, drzwi kierowcy zostaną automatycznie odblokowane.
- Gdy przy otwartych drzwiach pasażera obok kierowcy zostanie przestawiona do przodu dźwignia blokady drzwi lub zostanie naciśnięty przycisk centralnego zamka, drzwi pasażera obok kierowcy zostaną automatycznie odblokowane.

INFORMACJA:

- *Sygnalizacja ostrzegawcza nie zadziała, gdy elektroniczny kluczyk znajduje się na przykład na desce rozdzielczej, w schowku w desce rozdzielczej, w kieszeni drzwiowej, pod osłoną przeciwsłoneczną lub na podłodze samochodu.*
- *Kierowca powinien mieć elektroniczny kluczyk do tego samochodu zawsze przy sobie.*
- *Nie należy pozostawiać elektronicznego kluczyka w zaparkowanym samochodzie.*

Wymiana baterii

Gdy zdalne sterowanie zaczyna gorzej działać, należy wymienić baterię w kluczyku.

W celu wymiany baterii w kluczyku elektronicznym:

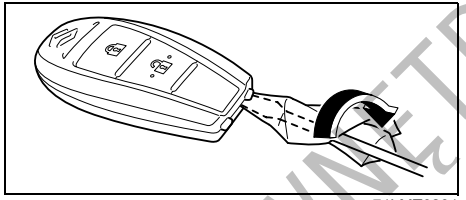

71LMT0201

1) Wysunąć kluczyk mechaniczny z obudowy.
2) Wsunąć owiniętą miękkim materiałem płaską końcówkę śrubokręta w szczelinę, podważyć i otworzyć obudowę nadajnika.

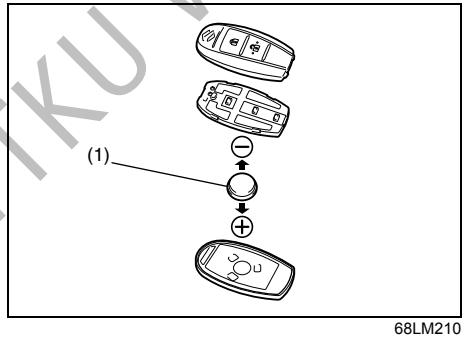

68LM210

(1) Okrągła bateria litowa typu CR2032 lub jej zamiennik

3) Wymienić baterię (1), wkładając nową znakiem „+” w stronę ściany dolnego fragmentu obudowy, jak pokazano na ilustracji.
4) Dokładnie zamknąć obudowę nadajnika.
5) Sprawdzić, czy działa zdalne sterowanie zamkami.
6) Zużytej baterii należy pozbyć się w sposób zgodny z odpowiednimi przepisami. Nie wyrzucać baterii litowych do zwykłych pojemników na odpady.

⚠ OSTRZEŻENIE

Połknięcie baterii litowej grozi poważnymi obrażeniami wewnętrznymi. Nie należy dopuścić do jej połknięcia. Chronić baterie przed dostępem dzieci oraz zwierząt. W razie połknięcia baterii należy niezwłocznie skontaktować się z lekarzem.

UWAGA

- **Nadajnik zdalnego sterowania jest delikatnym urządzeniem elektronicznym. Nie powinien być narażany na uderzenia, zawilgocenie lub zakurzenie, ani nie należy manipulować przy jego wewnętrznych częściach, ponieważ może to spowodować uszkodzenie nadajnika.**
- **Podczas samodzielnej wymiany baterii nadajnik zdalnego sterowania może ulec uszkodzeniu w wyniku wyładowania elektrostatycznego. Przed wymianą baterii należy rozładować zgromadzone na swoim ciele ładunki elektrostatyczne, dotykając w tym celu metalowego przedmiotu.**

DO UŻYTKU WEWNĘTRZNEGO

INFORMACJA:
Zużytych baterii należy pozbywać się w sposób zgodny z odpowiednimi przepisami i nie wyrzucać ich do zwykłych pojemników na odpady domowe.

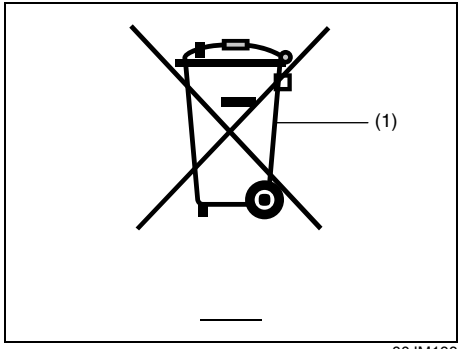

80JM133

(1) Przekreślony symbol pojemnika na odpady

Przekreślony symbol pojemnika na odpady (1) oznacza, że zużyta bateria nie może być składowana razem ze zwykłymi odpadami domowymi.

Zapewnienie właściwej utylizacji i recyklingu zużytych baterii pozwoli ograniczyć potencjalne zagrożenia dla środowiska naturalnego i zdrowia ludzkiego, wynikające z nieodpowiedniego postępowania ze zużytym produktem. Odzysk materiałów przyczynia się do ochrony zasobów naturalnych. Szczegółowymi informacjami na temat utylizacji i recyklingu zużytych baterii służy autoryzowana stacja obsługi SUZUKI.

Kluczyk typu A
Sterownik K68PB systemu elektronicznego kluczyka wraz z nadajnikiem R68P0 spełniają podstawowe wymogi oraz inne istotne postanowienia dyrektywy Unii Europejskiej 5/5/EC.

Zdalne sterowanie centralnym zamkiem w kluczyku mechanicznym (Typ B)

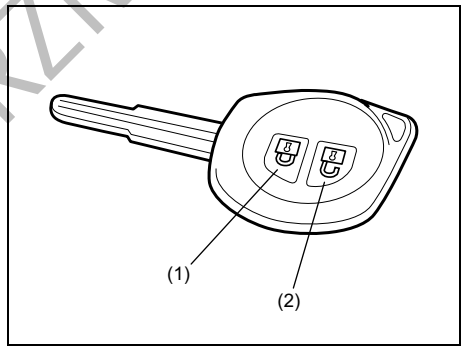

76MS011

(1) Przycisk zablokowania
(2) Przycisk odblokowania

Posługując się zdalnym sterowaniem z niewielkiej odległości od samochodu, można jednocześnie zablokować lub odblokować wszystkie drzwi boczne oraz drzwi bagażnika.

DO UŻYTKU WEWNĘTRZNEGO

Sterowanie centralnym zamkiem
- W celu zablokowania drzwi należy nacisnąć jeden raz przycisk (1).
- W celu odblokowania jedynie drzwi kierowcy należy jeden raz nacisnąć przycisk (2).
- W celu odblokowania pozostałych drzwi należy ponownie nacisnąć przycisk (2).

INFORMACJA:
Za pośrednictwem trybu ustawień funkcyjnych wyświetlacza informacyjnego można przełączać pomiędzy dwuetapowym i jednoetapowym odblokowaniem wszystkich drzwi. Wskazówki podane są pod hasłem „Wyświetlacz informacyjny" w tym rozdziale.

Sterowanie centralnym zamkiem z funkcją całkowitej blokady zamków (w niektórych wersjach)
W celu zabezpieczenia zamków drzwi przed otwarciem w razie włamania do samochodu, należy zablokować drzwi niżej opisanym sposobem. Zabezpieczone w ten sposób drzwi nie dają się odblokować dźwignią blokady.

Uruchomienie całkowitej blokady zamków:
Dwukrotnie w ciągu 3 sekund nacisnąć przycisk (1).

Zwolnienie całkowitej blokady zamków:
- W celu odblokowania jedynie drzwi kierowcy należy jeden raz nacisnąć przycisk (2).
- W celu odblokowania pozostałych drzwi należy ponownie nacisnąć przycisk (2).

INFORMACJA:
Za pośrednictwem trybu ustawień funkcyjnych wyświetlacza informacyjnego można przełączać pomiędzy dwuetapowym i jednoetapowym odblokowaniem wszystkich drzwi. Wskazówki podane są pod hasłem „Wyświetlacz informacyjny" w tym rozdziale.

⚠ OSTRZEŻENIE

Nie należy uruchamiać całkowitej blokady zamków, jeżeli w samochodzie znajdują się pasażerowie. Nie mając możliwości odblokowania drzwi od wewnątrz, zostaną oni uwięzieni w samochodzie.

Zablokowanie drzwi bez uruchomienia całkowitej blokady zamków potwierdza pojedyncze błyśnięcie kierunkowskazów. Z chwilą uruchomienia całkowitej blokady zamków kierunkowskazy błyskają ponownie.

Po odblokowaniu drzwi:
- Dwukrotnie błyskają kierunkowskazy.
- Na około 15 sekund włącza się oświetlenie kabiny, jeżeli jego przełącznik jest w pozycji środkowej. Jeżeli przed upływem tego czasu zostanie włożony kluczyk do wyłącznika zapłonu, oświetlenie kabiny natychmiast zgaśnie.

Po zablokowaniu drzwi przyciskiem (1) należy sprawdzić, czy nie dają się one otworzyć.

INFORMACJA:
Jeżeli w ciągu 30 sekund od naciśnięcia przycisku (2) żadne drzwi nie zostaną otwarte, wszystkie zostaną z powrotem zablokowane.

INFORMACJA:
- *Zasięg działania zdalnego sterowania wynosi około 5 m, lecz może zmieniać się w zależności od występowania zakłóceń radiowych pochodzących np. z nadajników radiowych lub radiotelefonów.*
- *Zamki drzwi nie reagują na zdalne sterowanie, gdy w wyłączniku zapłonu jest kluczyk.*
- *Gdy którekolwiek drzwi są otwarte, przy użyciu zdalnego sterowania można jedynie odblokować zamki drzwi, a kierunkowskazy nie będą błyskać.*
- *W razie zgubienia elektronicznego kluczyka należy jak najszybciej zamówić w autoryzowanej stacji obsługi Suzuki nowy oraz wykasować z pamięci układu utracony kluczyk.*

UWAGA

Nadajnik zdalnego sterowania jest delikatnym urządzeniem elektronicznym. W celu uniknięcia ryzyka jego uszkodzenia:
- **Nie narażać go na uderzenia, zawilgocenie lub działanie wysokiej temperatury (np. na bezpośrednio nasłonecznionej górnej powierzchni deski rozdzielczej).**
- **Należy trzymać go z dala od źródeł pól magnetycznych, np. telewizora.**

DO UŻYTKU WEWNĘTRZNEGO

Wymiana baterii
Gdy zdalne sterowanie zaczyna gorzej działać, należy wymienić baterię w kluczyku.

W celu wymiany baterii w kluczyku mechanicznym:

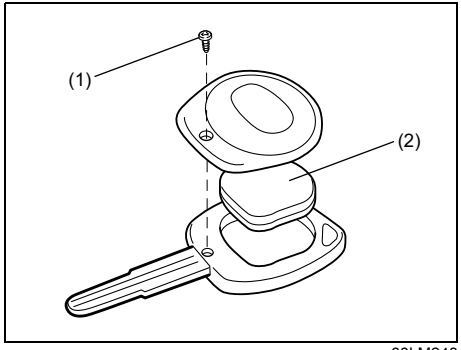

68LM248

1) Wykręcić wkręt mocujący (1) i zdjąć pokrywę.
2) Wyjąć moduł nadajnika (2) z oprawy.

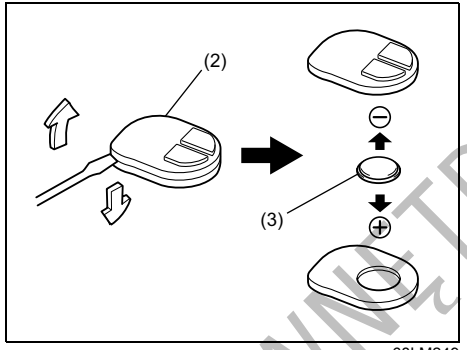

68LM249

(3) Okrągła bateria litowa typu CR1616 lub jej zamiennik

3) Wsunąć płaską końcówkę śrubokręta w szczelinę, podważyć i otworzyć moduł nadajnika (2).
4) Wymienić baterię (3), wkładając nową znakiem „+" w stronę znaku „**+**" na module nadajnika.
5) Zamknąć moduł nadajnika i włożyć w uchwyt kluczyka.
6) Założyć pokrywę uchwytu kluczyka i wkręcić wkręt mocujący (1).
7) Sprawdzić, czy działa zdalne sterowanie zamkami.
8) Zużytej baterii należy pozbyć się w sposób zgodny z odpowiednimi przepisami. Nie wyrzucać baterii litowych do zwykłych pojemników na odpady.

⚠ OSTRZEŻENIE

Połknięcie baterii litowej grozi poważnymi obrażeniami wewnętrznymi. Nie należy dopuścić do jej połknięcia. Chronić baterie przed dostępem dzieci oraz zwierząt. W razie połknięcia baterii należy niezwłocznie skontaktować się z lekarzem.

UWAGA

- **Nadajnik zdalnego sterowania jest delikatnym urządzeniem elektronicznym. Nie powinien być narażany na uderzenia, zawilgocenie lub zakurzenie, ani nie należy manipulować przy jego wewnętrznych częściach, ponieważ może to spowodować uszkodzenie nadajnika.**
- **Podczas samodzielnej wymiany baterii nadajnik zdalnego sterowania może ulec uszkodzeniu w wyniku wyładowania elektrostatycznego. Przed wymianą baterii należy rozładować zgromadzone na swoim ciele ładunki elektrostatyczne, dotykając w tym celu metalowego przedmiotu.**

INFORMACJA:
Zużytych baterii należy pozbywać się w sposób zgodny z odpowiednimi przepisami i nie wyrzucać ich do zwykłych pojemników na odpady domowe.

DO UŻYTKU WEWNĘTRZNEGO

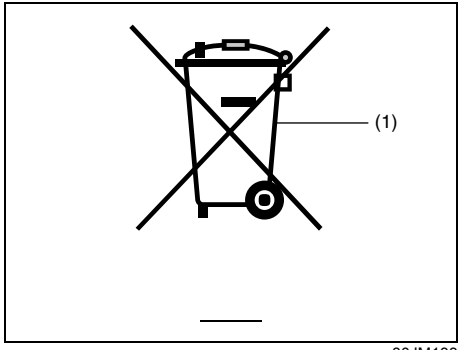

80JM133

(1) Przekreślony symbol pojemnika na odpady

Przekreślony symbol pojemnika na odpady (1) oznacza, że zużyta bateria nie może być składowana razem ze zwykłymi odpadami domowymi.

Zapewnienie właściwej utylizacji i recyklingu zużytych baterii pozwoli ograniczyć potencjalne zagrożenia dla środowiska naturalnego i zdrowia ludzkiego, wynikające z nieodpowiedniego postępowania ze zużytym produktem. Odzysk materiałów przyczynia się do ochrony zasobów naturalnych. Szczegółowymi informacjami na temat utylizacji i recyklingu zużytych baterii służy autoryzowana stacja obsługi SUZUKI.

Kluczyk typu B
Nadajnik sygnałów zdalnego sterowania T61M0 wraz z odbiornikiem sygnałów zdalnego sterowania K68P2 lub K68P4 spełniają podstawowe wymogi oraz inne istotne postanowienia dyrektywy Unii Europejskiej 68/4/EC.

Autoalarm (w niektórych wersjach)

Uzbrojenie instalacji alarmowej następuje po upływie około 20 sekund od zablokowania drzwi. (W wersji na rynek europejski, gdy otwarta jest pokrywa komory silnikowej lub pokrywa bagażnika, uzbrojenie nie nastąpi.)
Wersja z elektronicznym kluczykiem – Użyć zdalnego sterowania bądź nacisnąć przycisk w klamce drzwi przednich lub drzwi bagażnika.
Wersja z wyłącznikiem zapłonu – Użyć zdalnego sterowania.
Po uzbrojeniu instalacji alarmowej wszelkie próby otwarcia drzwi lub pokrywy komory silnikowej w sposób inny (*) niż z użyciem elektronicznego kluczyka, przycisku w klamce drzwi lub zdalnego sterowania spowodują wzbudzenie sygnalizacji alarmowej.
* Sposoby te, to między innymi:
  – Użycie kluczyka mechanicznego
  – Użycie dźwigni blokady przy wewnętrznej klamce drzwi
  – Użycie przycisku centralnego zamka

DO UŻYTKU WEWNĘTRZNEGO

INFORMACJA:
- *Spełnienie określonych warunków powoduje wzbudzenie sygnalizacji alarmowej. Jednak układ nie zawiera funkcji uniemożliwiających włamanie do samochodu.*
- *Gdy instalacja alarmowa jest uzbrojona, do odblokowania drzwi należy używać wyłącznie elektronicznego kluczyka, przycisku w klamce drzwi lub zdalnego sterowania. Użycie kluczyka mechanicznego spowoduje wzbudzenie sygnalizacji alarmowej.*
- *W razie udostępniania samochodu innej osobie, zalecane jest uprzednie zapoznanie jej z obsługą autoalarmu lub wyłączenie tego układu. Przypadkowe wzbudzanie sygnalizacji alarmowej może być uciążliwe dla otoczenia.*
- *Nawet w przypadku włączania autoalarmu nie należy zaniedbywać innych środków zabezpieczających przed kradzieżą. Nie pozostawiać w samochodzie pieniędzy ani cennych przedmiotów.*

Uzbrajanie instalacji alarmowej (gdy autoalarm nie został wyłączony)
Zablokować wszystkie drzwi (w tym drzwi bagażnika) z użyciem elektronicznego kluczyka, przycisku w klamce drzwi lub zdalnego sterowania. Zacznie błyskać lampka kontrolna zabezpieczenia antykradzieżowego (1) i po upływie 20 sekund nastąpi uzbrojenie układu.
W trakcie operacji uzbrajania lampka błyska w odstępach około 2-sekundowych.

PRZYKŁAD

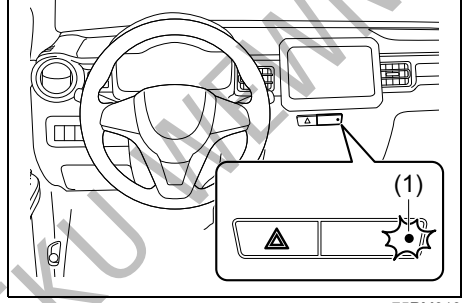

75RM313

INFORMACJA:
- *W celu uniknięcia niepotrzebnego wzbudzania sygnalizacji alarmowej należy unikać jej uzbrajania, gdy wewnątrz ktokolwiek pozostaje. Odblokowanie drzwi za pomocą wewnętrznego przycisku blokady lub przycisku centralnego zamka, a także zwolnienie zamka pokrywy komory silnikowej spowoduje wzbudzenie sygnalizacji alarmowej.*
- *Uzbrojenie sygnalizacji alarmowej nie nastąpi w przypadku zablokowania od zewnątrz wszystkich drzwi z użyciem kluczyka mechanicznego, bądź za pomocą dźwigni przy klamkach wewnętrznych lub przycisku centralnego zamka.*
- *Jeżeli w ciągu 30 sekund od odblokowania z użyciem elektronicznego kluczyka, przycisku w klamce drzwi lub zdalnego sterowania żadne drzwi nie zostaną otwarte, zostaną ponownie zablokowane. Po zablokowaniu drzwi uzbrojenie instalacji alarmowej następuje po upływie około 20 sekund, jeżeli układ autoalarmu nie został wyłączony.*

DO UŻYTKU WEWNĘTRZNEGO

Rozbrajanie instalacji alarmowej
Odblokować drzwi z użyciem elektronicznego kluczyka, przycisku w klamce drzwi lub zdalnego sterowania. Zgaśnie lampka kontrolna zabezpieczenia antykradzieżowego, potwierdzając rozbrojenie autoalarmu.

Przerywanie sygnalizacji alarmowej
Przypadkowo wzbudzoną sygnalizację alarmową można przerwać odblokowując drzwi z użyciem elektronicznego kluczyka, przycisku w klamce drzwi lub zdalnego sterowania, bądź przełączając przyciskiem rozruchu w stan „ON" lub obracając wyłącznik zapłonu do pozycji „ON". Spowoduje to przerwanie sygnalizacji alarmowej

INFORMACJA:
- *Po przerwaniu sygnalizacji alarmowej zablokowanie drzwi z użyciem elektronicznego kluczyka, przycisku w klamce drzwi lub zdalnego sterowania spowoduje ponowne uzbrojenie instalacji alarmowej z około 20-sekundowym opóźnieniem.*
- *W przypadku odłączenia akumulatora kwasowo-ołowiowego w stanie uzbrojenia autoalarmu lub w trakcie trwania sygnalizacji alarmowej, po jego ponownym podłączeniu nastąpi wzbudzenie sygnalizacji alarmowej, choć w czasie, gdy jest on odłączony, sygnalizacja nie działa.*
- *Nawet gdy po ustalonym czasie sygnalizacja alarmowa samoczynnie przerwie działanie, dopóki układ nie zostanie rozbrojony otwarcie drzwi lub pokrywy komory silnikowej będzie powodować jej ponowne wzbudzenie.*

Sprawdzanie, czy podczas postoju nastąpiło wzbudzenie sygnalizacji alarmowej
Gdy w efekcie próby włamania do samochodu nastąpiło wzbudzenie sygnalizacji alarmowej, późniejsze wybranie przyciskiem rozruchu stanu „ON" lub obrócenie wyłącznika zapłonu do pozycji „ON" spowoduje trwające 8 sekund szybkie błyskanie lampki kontrolnej zabezpieczenia antykradzieżowego, wraz z 4-krotnym sygnałem akustycznym. W takiej sytuacji należy poszukać śladów włamania.

Włączanie i wyłączanie układu autoalarmu
Układ autoalarmu może zostać włączony lub wyłączony.

Gdy układ jest włączony
Gdy układ jest włączony, zaistnienie któregokolwiek z warunków wzbudzenia sygnalizacji alarmowej powoduje około 40-sekundowe błyskanie kierunkowskazów. Ponadto wewnątrz samochodu przez około 10 sekund rozlega się przerywany dźwięk sygnalizatora akustycznego, a następnie na około 30 sekund włącza się zewnętrzny sygnał dźwiękowy.
W tym czasie błyska lampka kontrolna zabezpieczenia antykradzieżowego.

Gdy układ jest wyłączony
Gdy układ jest wyłączony, instalacja alarmowa nie uzbraja się, nawet mimo prób uzbrojenia.

DO UŻYTKU WEWNĘTRZNEGO

Włączanie i wyłączanie układu autoalarmu (wersje nieprzeznaczone na rynek UE)
Układ autoalarmu można włączać i wyłączać w opisany poniżej sposób.

INFORMACJA:
W wersji przeznaczonej na rynek europejski układu autoalarmu nie można wyłączyć.

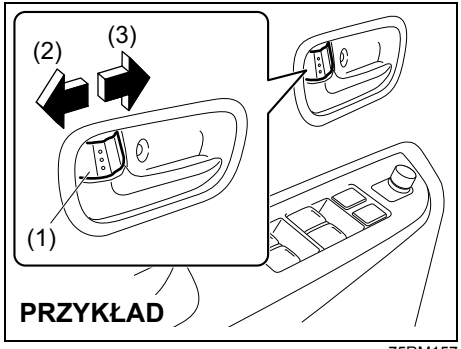

75RM157

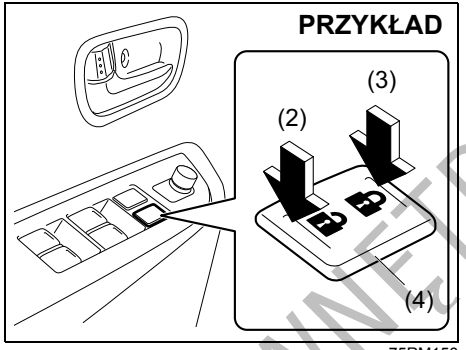

75RM158

(2) ODBLOKOWANIE
(3) ZABLOKOWANIE

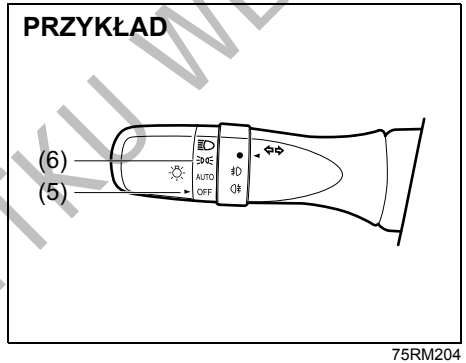

75RM204

1) Zamknąć wszystkie drzwi i przestawić do tyłu (2) dźwignię blokady (1) przy wewnętrznej klamce drzwi kierowcy. Obrócić przełącznik świateł głównych w położenie „OFF” (5).

INFORMACJA:
Wszystkie czynności w punktach 2) i 3) powinny być wykonane w ciągu 15 sekund.

2) Obrócić przełącznik świateł głównych w położenie ≡D (6), a następnie z powrotem w położenie „OFF” (5). Powtórzyć tę operację 4 razy i na koniec pozostawić przełącznik w położeniu „OFF”.
3) Nacisnąć przycisk centralnego zamka (4) po stronie zamykania (3) (z przodu), a następnie nacisnąć go po stronie otwierania (2) (z tyłu). Czynności te powtórzyć 3 razy i na koniec nacisnąć przycisk po stronie blokady.

DO UŻYTKU WEWNĘTRZNEGO

Za każdym razem po wykonaniu powyższej sekwencji czynności następuje przełączenie z aktualnego stanu na stan przeciwny. Aktualny stan układu można określić na podstawie liczby impulsów sygnalizacji akustycznej wewnątrz kabiny na zakończenie procedury, według poniższego schematu.

Stan układu	Sygnał akustyczny
Wyłączony („Mode A”)	Pojedynczy ⇕
Włączony („Mode D”)	4-krotny

INFORMACJA:
- *Nie jest możliwe wyłączenie układu autoalarmu, gdy jest on w stanie uzbrojonym.*
- *Jeżeli czynności w punktach 2) i 3) nie zostaną wykonane w ciągu 15 sekund, procedura wymaga powtórzenia od początku.*
- *Podczas wykonywania powyższych czynności wszystkie drzwi samochodu powinny być zamknięte.*

INFORMACJA:
Układ autoalarmu można również włączać i wyłączać za pośrednictwem trybu ustawień funkcyjnych wyświetlacza informacyjnego. Wskazówki podane są pod hasłem „Wyświetlacz informacyjny” w tym rozdziale.

Lampka kontrolna zabezpieczenia antykradzieżowego (w niektórych wersjach)

PRZYKŁAD

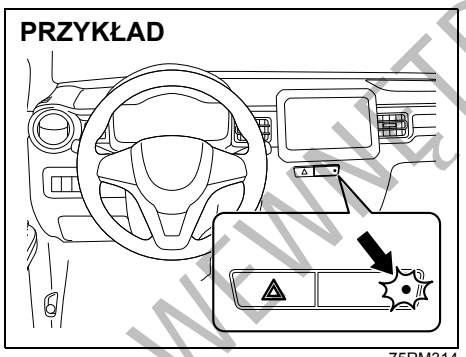

75RM314

Lampka ta błyska, gdy wyłącznik zapłonu jest w pozycji „LOCK” lub „ACC” lub przyciskiem rozruchu wybrany jest stan „LOCK” (wyłączone zasilanie) lub „ACC”. Błyskająca lampka ma na celu odstraszanie potencjalnych złodziei poprzez sygnalizowanie, że w samochodzie zainstalowane jest zabezpieczenie antykradzieżowe.

Szyby boczne

Ręczne podnoszenie i opuszczanie szyb (w niektórych wersjach)

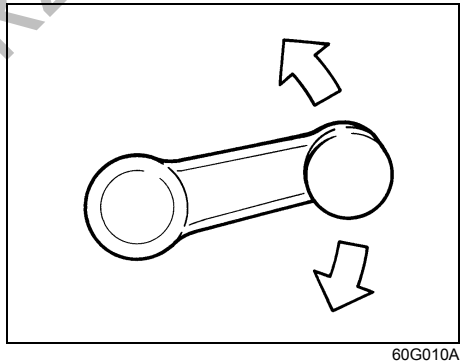

60G010A

Podnoszenie i opuszczanie szyb bocznych dokonywane jest przez obracanie korbki umieszczonej w drzwiach.

DO UŻYTKU WEWNĘTRZNEGO

Elektryczne podnoszenie i opuszczanie szyb (w niektórych wersjach)

Sterowanie elektryczne działa, gdy wyłącznik zapłonu jest w pozycji „ON” lub przyciskiem rozruchu wybrany jest stan „ON”.

Drzwi kierowcy (typ A)

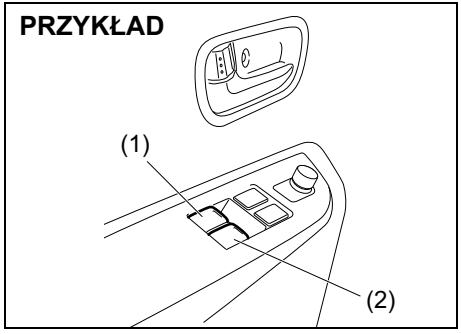

75RM159

Drzwi kierowcy (typ B)

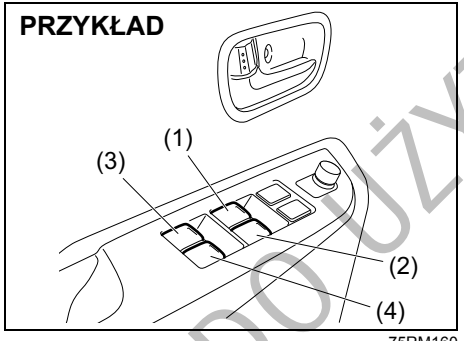

75RM160

W drzwiach kierowcy umieszczony jest przycisk (1) sterujący podnoszeniem i opuszczaniem szyby w drzwiach kierowcy oraz przycisk (2) sterujący podnoszeniem i opuszczaniem szyby w przednich drzwiach pasażera. Mogą być także przyciski (3) i (4), służące do poruszania okien pasażerów siedzących z tyłu, odpowiednio po lewej i prawej stronie.

Drzwi pasażera

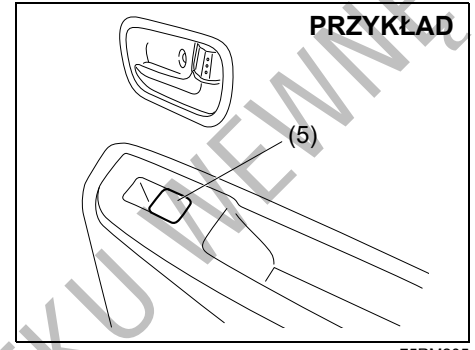

75RM205

Przełącznik (5) w drzwiach pasażera służy do podnoszenia i opuszczania szyby tylko w tych drzwiach.

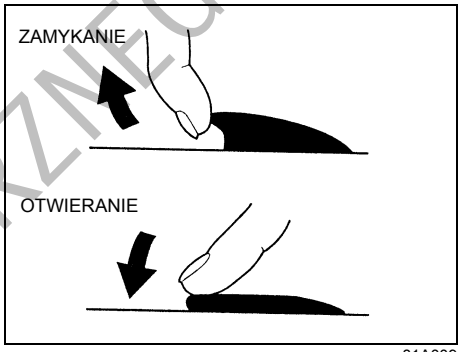

81A009

W celu otwarcia okna należy nacisnąć przełącznik do dołu. W celu zamknięcia okna należy przełącznik pociągnąć do góry.

Dla wygody użytkowania, elektryczne sterowanie okna w drzwiach kierowcy ma dodatkowe funkcje automatycznego otwierania i zamykania (w niektórych wersjach) (dogodne szczególnie podczas przekraczania rogatek na autostradach lub w restauracji dla zmotoryzowanych). Oznacza to, że okno można otworzyć lub zamknąć bez konieczności stałego naciskania przycisku. Wystarczy wcisnąć do oporu lub wychylić maksymalnie do góry i puścić przycisk sterujący szyby w drzwiach kierowcy. W celu zatrzymania ruchu szyby należy przycisk na krótko wychylić do góry lub wcisnąć.

DO UŻYTKU WEWNĘTRZNEGO

Przycisk blokady szyb (typ A)

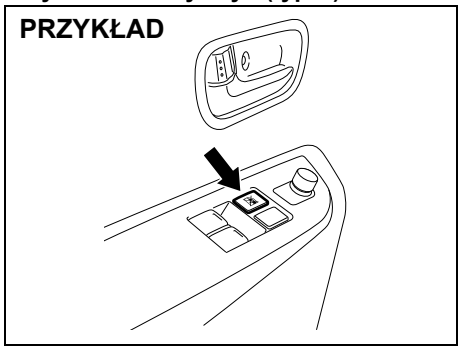

75RM161

Przycisk blokady szyb (typ B)

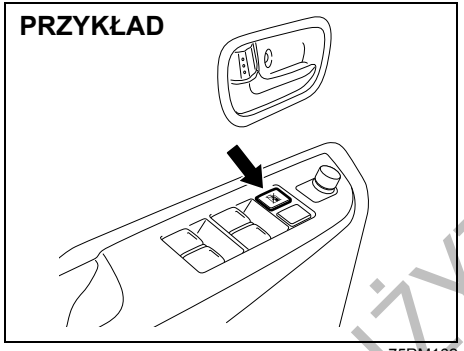

75RM162

W drzwiach kierowcy znajduje się dodatkowy przycisk, uruchamiający blokadę szyb w drzwiach pasażerów. Gdy przycisk zostanie wciśnięty, szyby w drzwiach pasażerów nie będą mogły być podnoszone ani opuszczane przy użyciu przycisków (2), (3), (4) i (5). W celu przywrócenia normalnego działania sterowania należy ponownie nacisnąć przycisk.

⚠ OSTRZEŻENIE

- **Gdy w samochodzie znajdują się dzieci, należy zawsze uruchomić blokadę elektrycznego sterowania szyb. Dziecko może ulec poważnym obrażeniom, gdy jakakolwiek część jego ciała zostanie przyciśnięta przez szybę podczas jej podnoszenia lub opuszczania.**
- **Przy zamykaniu okna należy zwrócić uwagę, aby na drodze szyby nie znalazła się żadna część ciała pasażera, np. głowa czy ręka, ponieważ grozi to odniesieniem obrażeń.**
- **Opuszczając samochód, nawet na krótki czas, należy zabrać ze sobą kluczyk elektroniczny. Nie należy także pozostawiać w zaparkowanym samochodzie dzieci bez opieki. Pozbawione odpowiedniego dozoru mogą spowodować uruchomienie elektrycznego napędu szyb bocznych i zostać przyciśnięte w otworze okna.**

INFORMACJA:
Otwarte okno w tylnych drzwiach może podczas jazdy powodować dudniący hałas na skutek wibracji powietrza. W celu jego ograniczenia należy otworzyć jedno z przednich okien lub nieco przymknąć okno w tylnych drzwiach.

DO UŻYTKU WEWNĘTRZNEGO

Zabezpieczenie przed przyciśnięciem (w niektórych wersjach)

Elektryczne sterowanie okna w drzwiach kierowcy ma funkcję automatycznego zamykania a także funkcję bezpieczeństwa, chroniącą przed przyciśnięciem. Funkcja bezpieczeństwa powoduje zatrzymanie szyby w razie napotkania na jej drodze przeszkody podczas automatycznego zamykania okna, przy którym przycisk sterujący nie jest przytrzymywany w pozycji wychylonej.

⚠ OSTRZEŻENIE

Przy zamykaniu okna należy zwrócić uwagę, aby na drodze szyby nie znalazła się żadna część ciała pasażera, np. głowa czy ręka, ponieważ grozi to odniesieniem obrażeń.
W zależności od wielkości, twardości i położenia obiektu na drodze podnoszonej szyby, funkcja bezpieczeństwa może nie zadziałać.

⚠ PRZESTROGA

- **Funkcja bezpieczeństwa nie zadziała podczas przytrzymywania przycisku sterującego w pozycji podnoszenia szyby.**
- **Funkcja bezpieczeństwa może nie zareagować na przeszkodę tuż przed pozycją zamknięcia.**

INFORMACJA:
W sytuacji, gdy na skutek usterki funkcji bezpieczeństwa funkcja automatycznego zamykania nie działa prawidłowo, okno można zamknąć, przytrzymując przycisk sterujący w pozycji podnoszenia szyby.
Podczas jazdy po bardzo nierównym podłożu może dojść do przypadkowego zadziałania funkcji bezpieczeństwa na skutek wstrząsów i kołysania nadwozia.

Przywrócenie działania funkcji bezpieczeństwa

Po podłączeniu wcześniej odłączonego akumulatora kwasowo-ołowiowego lub wymianie bezpiecznika funkcja ta pozostanie nieaktywna. W tym stanie nie działa również funkcja automatycznego otwierania, natomiast działa automatyczne zamykanie. Konieczne jest reaktywowanie funkcji bezpieczeństwa.

W celu reaktywowania funkcji bezpieczeństwa należy wykonać następujące czynności:

1) Obrócić wyłącznik zapłonu do pozycji „ON” lub przyciskiem rozruchu przełączyć w stan „ON”.
2) Przytrzymując przycisk sterujący w pozycji opuszczania całkowicie opuścić szybę w drzwiach kierowcy.
3) Przytrzymując przycisk sterujący w pozycji podnoszenia zamknąć okno, a następnie jeszcze przez 2 sekundy nie zwalniać przycisku.
4) Sprawdzić, czy funkcja automatycznego otwierania/zamykania okna w drzwiach kierowcy działa.

⚠ OSTRZEŻENIE

Po podłączeniu wcześniej odłączonego akumulatora kwasowo-ołowiowego lub wymianie bezpiecznika funkcja bezpieczeństwa wymaga reaktywowania.
W przypadku przerwania procedury reaktywowania, funkcja bezpieczeństwa nie będzie działać.

Jeżeli mimo wykonania czynności procedury reaktywowania funkcja automatycznego otwierania/zamykania okna nie działa, może to oznaczać jej awarię. Należy zlecić autoryzowanej stacji obsługi SUZUKI sprawdzenie samochodu.

DO UŻYTKU WEWNĘTRZNEGO

Lusterka wsteczne

Wewnętrzne lusterko wsteczne

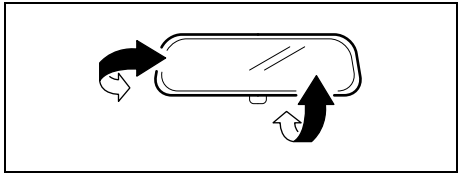

68LMT0205

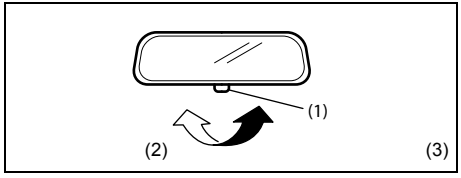

68LMT0206

(2) Jazda w dzień
(3) Jazda nocą

Wewnętrzne lusterko wsteczne powinno być tak ustawione, aby widać w nim było sytuację z tyłu samochodu. W celu dokonania regulacji położenia lusterka należy przestawić dźwignię (1) w położenie do jazdy dziennej, a następnie poruszając lusterkiem w górę, w dół i na boki doprowadzić do uzyskania najlepszej widoczności do tyłu.

Podczas jazdy nocą, w celu zmniejszenia blasku odbicia reflektorów pojazdów jadących z tyłu, można przestawić dźwignię w położenie do jazdy nocnej.

⚠ OSTRZEŻENIE

- **Lusterko należy regulować tylko w położeniu do jazdy dziennej.**
- **Położenia do jazdy nocnej należy używać wyłącznie wtedy, gdy jest to niezbędne dla zmniejszenia blasku odbicia reflektorów pojazdów jadących z tyłu. Należy pamiętać, że w tym położeniu mogą nie być widoczne pewne obiekty, które można dostrzec w położeniu do jazdy dziennej.**

Zewnętrzne lusterka wsteczne

⚠ OSTRZEŻENIE

Należy zachować ostrożność przy ocenie wielkości pojazdów i innych obiektów widzianych w zewnętrznych lusterkach wstecznych oraz ich odległości od samochodu. Przedmioty widziane w tych lusterkach wydają się być mniejsze i bardziej odległe niż w lusterku płaskim.

Typ A

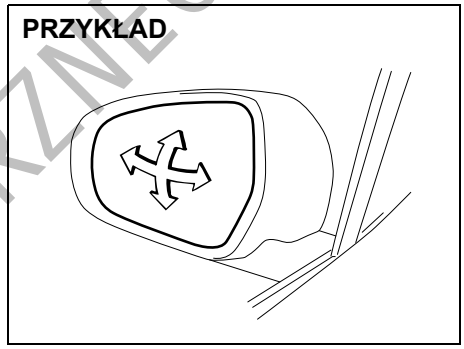

75RM262

Zewnętrzne lusterka wsteczne należy tak ustawić, aby na ich wewnętrznych skrajach widoczne były boki pojazdu.

Typ B

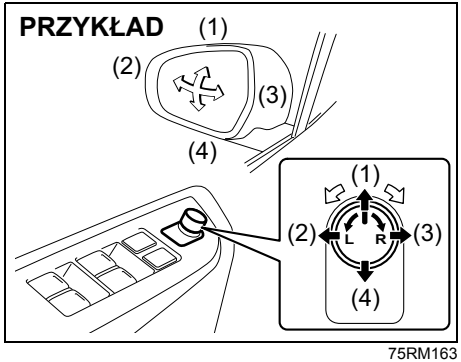

75RM163

DO UŻYTKU WEWNĘTRZNEGO

Przełącznik regulacji ustawienia zewnętrznych lusterek wstecznych znajduje się w drzwiach kierowcy. Regulacja jest możliwa, gdy wyłącznik zapłonu jest w pozycji „ACC” lub „ON”, lub przyciskiem rozruchu wybrany jest stan „ACC” lub „ON”. Ustawianie lusterek:

1) Obrócić przełącznik w lewo lub w prawo, wybierając lusterko, które ma być regulowane.
2) Naciskać skraj przycisku regulacji w kierunku, w którym lusterko ma być przestawione.
3) Po dokonaniu regulacji obrócić przełącznik w położenie środkowe, aby wyeliminować ryzyko przypadkowego przestawienia lusterka.

INFORMACJA:
Jeżeli samochód wyposażony jest w elektryczne ogrzewanie zewnętrznych lusterek wstecznych, należy zapoznać się z opisem podanym pod hasłem „Wyłącznik ogrzewania szyby tylnej i zewnętrznych lusterek wstecznych” w tym rozdziale.

Przycisk składania zewnętrznych lusterek wstecznych (w niektórych wersjach)

PRZYKŁAD

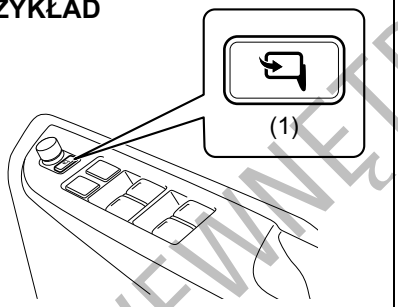

75RM164

W przypadku parkowania samochodu w ciasnym miejscu można złożyć zewnętrzne lusterka wsteczne. Gdy wyłącznik zapłonu jest w pozycji „ACC” lub „ON”, bądź przyciskiem rozruchu wybrany jest tryb „ACC” lub „ON”, naciśnięcie przycisku (1) powoduje złożenie lub rozłożenie lusterek. Przed rozpoczęciem jazdy lusterka powinny zostać ustawione w normalnej pozycji.

⚠ PRZESTROGA

Przemieszczające się lusterka mogą przycisnąć dłoń, powodując obrażenia. Przy składaniu i rozkładaniu lusterek należy dopilnować, aby w ich pobliżu nie znalazła się niczyja dłoń.

Zdalne składanie lusterek (w niektórych wersjach)

Gdy przycisk składania zewnętrznych lusterek wstecznych znajduje się w pozycji rozłożonych lusterek, zewnętrzne lusterka wsteczne są składane i rozkładane wraz z odblokowaniem i zablokowaniem zamków drzwi lub naciskaniem przycisku rozruchu.

- Podczas zablokowania wszystkich drzwi (w tym drzwi bagażnika) z użyciem zdalnego sterowania lub przycisku w klamce drzwi, lusterka zewnętrzne automatycznie zostaną złożone.
- Rozłożenie lusterek zewnętrznych następuje po przełączeniu przyciskiem rozruchu w stan „ACC” lub „ON”.
- W ustawieniach fabrycznych funkcja jest włączona. Funkcję tę można wyłączyć lub z powrotem włączyć. Szczegółowe informacje o wyborze sposobu działania funkcji zgodnie z oczekiwaniami użytkownika podane są pod hasłem „Przełączanie funkcji zdalnego składania lusterek zewnętrznych”.

UWAGA

Gdy w warunkach zimowych lusterka są zamarznięte, funkcję tę należy wyłączyć. Wielokrotne próby składania i rozkładania zamarzniętych lusterek zewnętrznych mogą doprowadzić do ich uszkodzenia.

DO UŻYTKU WEWNĘTRZNEGO

INFORMACJA:
- *Po zamknięciu drzwi za pomocą kluczyka, dźwigni blokady przy wewnętrznej klamce drzwi lub przycisku centralnego zamka, lusterka zewnętrzne nie zostaną złożone.*
- *Gdy przycisk składania zewnętrznych lusterek wstecznych znajduje się w pozycji złożonych lusterek, zewnętrzne lusterka wsteczne nie będą automatycznie rozkładane, nawet po przełączeniu przyciskiem rozruchu w stan „ACC" lub „ON".*
- *Jeżeli w ciągu 30 sekund od odblokowania drzwi z użyciem elektronicznego kluczyka lub przycisku w klamce zewnętrznej żadne z nich nie zostaną otwarte, wszystkie zostaną z powrotem zablokowane, a zewnętrzne lusterka wsteczne automatycznie złożone.*

Przełączanie funkcji zdalnego składania lusterek zewnętrznych

Gdy przyciskiem rozruchu wybrany jest stan „LOCK" (wyłączone zasilanie), można włączać i wyłączać tę funkcję w opisany poniżej sposób.

1) Zająć miejsce za kierownicą i zamknąć wszystkie drzwi.
   - Gdy którekolwiek drzwi nie są zamknięte, świeci się odpowiednia lampka ostrzegawcza.

PRZYKŁAD

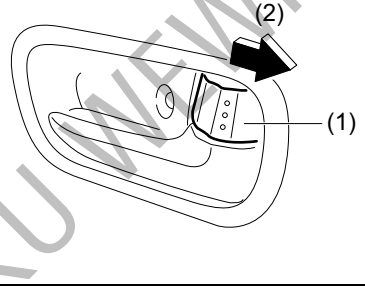

75RM263

2) Przestawić do tyłu (2) dźwignię blokady (1) w drzwiach kierowcy.

INFORMACJA:
Wszystkie czynności w punktach 3) i 4) powinny być wykonane w ciągu 15 sekund.

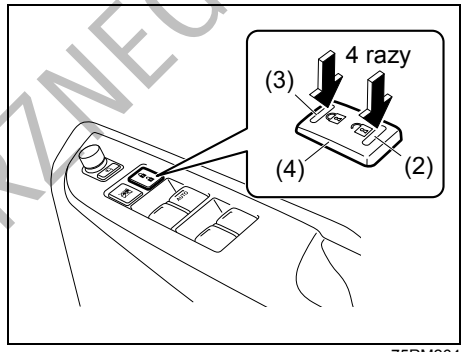

75RM264

3) Nacisnąć przycisk centralnego zamka (4) po stronie blokady (3) (z przodu), a następnie nacisnąć go po stronie odblokowania (2) (z tyłu). Czynności te powtórzyć 4 razy i na koniec nacisnąć przycisk po stronie blokady.

DO UŻYTKU WEWNĘTRZNEGO

PRZYKŁAD

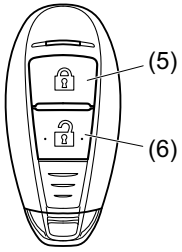

75RM003

(5) Przycisk zablokowania
(6) Przycisk odblokowania

4) Nacisnąć 3-krotnie dowolny przycisk w kluczyku elektronicznym.
   • Można naciskać przycisk zamykania lub otwierania.
   • W tym czasie nie następuje zablokowanie ani odblokowanie drzwi.

Za każdym razem po wykonaniu powyższej sekwencji czynności następuje przełączenie z aktualnego stanu na stan przeciwny. Aktualny stan układu można określić na podstawie liczby impulsów sygnalizacji akustycznej wewnątrz kabiny na zakończenie procedury, według poniższego schematu.

Stan układu	Sygnał akustyczny
Wyłączony	Pojedynczy
Włączony	2 razy

• Jeżeli czynności 3) i 4) nie zostaną prawidłowo wykonane w ciągu 15 sekund, stan funkcji składania zewnętrznych lusterek wstecznych nie zmieni się i nie rozlegnie się sygnał akustyczny. Opisana sekwencja czynności wymaga powtórzenia od początku.

Fotele przednie

Regulacja ustawienia

⚠ OSTRZEŻENIE

Nie należy przesuwać fotela kierowcy ani zmieniać pochylenia jego oparcia podczas jazdy. Fotel lub jego oparcie może przemieścić się w sposób nieprzewidziany, powodując utratę panowania nad pojazdem. Przed rozpoczęciem jazdy należy sprawdzić, czy fotel kierowcy i jego oparcie są ustawione prawidłowo.

⚠ OSTRZEŻENIE

W celu wyeliminowania ryzyka jazdy ze zbyt luźnym pasem bezpieczeństwa, co powoduje obniżenie skuteczności jego działania ochronnego, regulacji ustawienia siedzeń należy dokonywać przed zapięciem pasów bezpieczeństwa.

⚠ OSTRZEŻENIE

Podczas jazdy oparcia wszystkich siedzeń powinny być w pozycji jak najbliższej pionowej, ponieważ przy innym ich ustawieniu pasy bezpieczeństwa mają zmniejszoną skuteczność. Pasy bezpieczeństwa zapewniają maksymalne działanie ochronne przy całkowicie podniesionych oparciach.

DO UŻYTKU WEWNĘTRZNEGO

⚠ OSTRZEŻENIE

Pod fotelem pasażera nie należy umieszczać żadnych przedmiotów. Mogłyby one kolidować z elementami znajdującymi się pod siedziskiem i mogłoby dojść do opisanych poniżej sytuacji.
- **Fotela nie da się zablokować w danym położeniu.**
- **Zostanie uszkodzony znajdujący się pod siedziskiem fotela pasażera akumulator litowo-jonowy (w wersji wyposażonej w układ ENG A-STOP).**

PRZYKŁAD

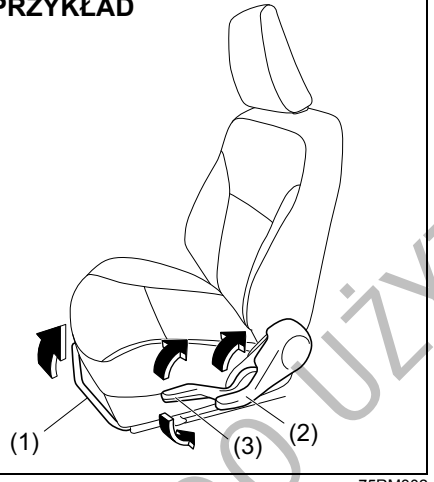

75RM302

Dźwignia zwalniająca blokadę przesuwu fotela (1)
Pociągnąć dźwignię do góry i przesunąć fotel.

Dźwignia zwalniająca blokadę pochylenia oparcia (2)
Pociągnąć dźwignię do góry i skorygować pochylenie oparcia.

Dźwignia regulacji wysokości ustawienia siedziska (3) (w niektórych wersjach)
W celu podwyższenia siedziska pociągnąć dźwignię do góry. W celu obniżenia siedziska nacisnąć dźwignię do dołu.

Po dokonaniu regulacji należy sprawdzić, czy siedzisko i oparcie zostały bezpiecznie unieruchomione, naciskając je do przodu i do tyłu.

Zagłówki

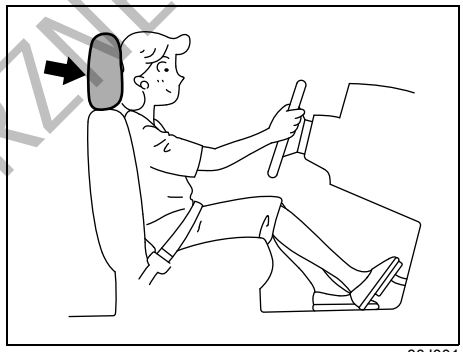

80J001

Zadaniem zagłówków jest zmniejszenie ryzyka obrażeń kręgów szyjnych w razie wypadku. Zagłówek należy tak ustawić, aby jego środek znajdował się jak najbliżej górnej części uszu użytkownika. Jeżeli w przypadku osoby bardzo wysokiej nie jest to możliwe, należy ustawić zagłówek w jego najwyższej pozycji.

⚠ OSTRZEŻENIE

- **Nie należy jeździć samochodem z wyjętymi zagłówkami.**
- **Nie należy regulować położenia zagłówków podczas jazdy.**

DO UŻYTKU WEWNĘTRZNEGO

INFORMACJA:
Przy wyjmowaniu zagłówka konieczne może być pewne odchylenie oparcia fotela, zapewniające wystarczającą odległość od sufitu.

Zagłówki przednich foteli

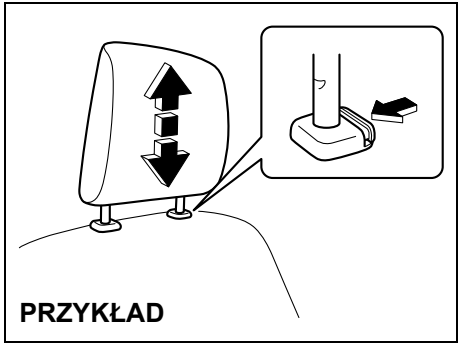

75RM004

W celu podwyższenia pozycji zagłówka należy pociągnąć go do góry, aż rozlegnie się odgłos zapadki. W celu obniżenia pozycji zagłówka należy go nacisnąć do dołu, jednocześnie wciskając przycisk blokady. W razie konieczności wyjęcia zagłówka (np. w celu oczyszczenia lub wymiany) należy wcisnąć przycisk blokady i wyciągnąć zagłówek z prowadnic.

Podgrzewanie przednich foteli (w niektórych wersjach)

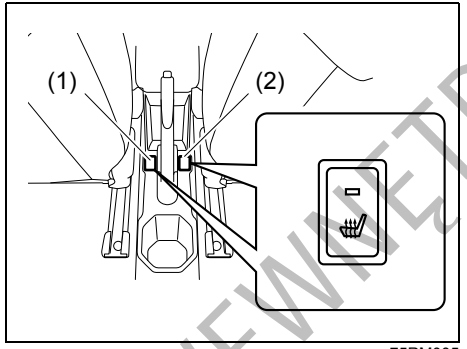

75RM005

(1) Wyłącznik podgrzewania lewego fotela (w niektórych wersjach)
(2) Wyłącznik podgrzewania prawego fotela (w niektórych wersjach)

W celu uruchomienia podgrzewania fotela należy przy włączonym zapłonie nacisnąć wyłącznik tej funkcji.

- Wciśnięcie przycisku włącza instalację grzewczą w siedzisku danego fotela.
- W celu wyłączenia podgrzewania należy ponownie nacisnąć przycisk. Lampka kontrolna powinna zgasnąć.

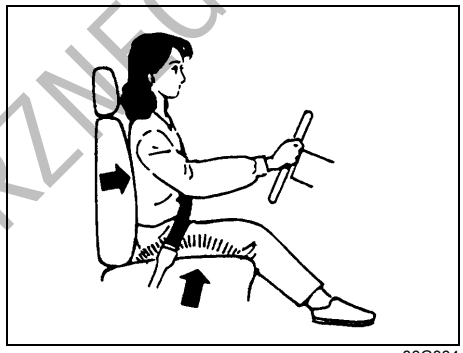

86G064

⚠ OSTRZEŻENIE

Nieprawidłowe korzystanie z podgrzewania siedzeń może być niebezpieczne. Nawet w przypadku stosunkowo niewysokiej temperatury, przy długotrwałym działaniu podgrzewania może dojść do oparzeń u osób mających na sobie cienkie ubranie lub krótkie spodenki.
Nie jest zalecane włączanie podgrzewania w przypadku:

- **osób o ograniczonym czuciu w nogach, także starszych lub cierpiących na określone schorzenia;**
- **małych dzieci lub innych osób o wrażliwej skórze;**
- **osób śpiących lub będących pod wpływem alkoholu bądź innych środków powodujących znużenie czy senność.**

DO UŻYTKU WEWNĘTRZNEGO

UWAGA

W celu uniknięcia uszkodzenia uzwojenia grzejnego należy przestrzegać następujących zaleceń:
- **Nie narażać przednich siedzeń na uderzenia, np. przez skaczące po nich dzieci.**
- **Nie nakrywać siedzenia żadnym materiałem izolującym, np. kocem lub poduszką.**

Siedzenia tylne

Regulacja ustawienia (w niektórych wersjach)

⚠ OSTRZEŻENIE

W celu wyeliminowania ryzyka jazdy ze zbyt luźnym pasem bezpieczeństwa, co powoduje obniżenie skuteczności jego działania ochronnego, regulacji ustawienia siedzeń należy dokonywać przed zapięciem pasów bezpieczeństwa.

⚠ OSTRZEŻENIE

Podczas jazdy oparcia wszystkich siedzeń powinny być w pozycji jak najbliższej pionowej, ponieważ przy innym ich ustawieniu pasy bezpieczeństwa mają zmniejszoną skuteczność. Pasy bezpieczeństwa zapewniają maksymalne działanie ochronne przy całkowicie podniesionych oparciach.

⚠ OSTRZEŻENIE

Pod siedziskiem tylnej kanapy wyposażonej w dźwignię regulacji położenia nie należy umieszczać żadnych przedmiotów. Mogłyby one kolidować z elementami znajdującymi się pod siedzeniem tylnej kanapy i uniemożliwić jej zablokowanie.

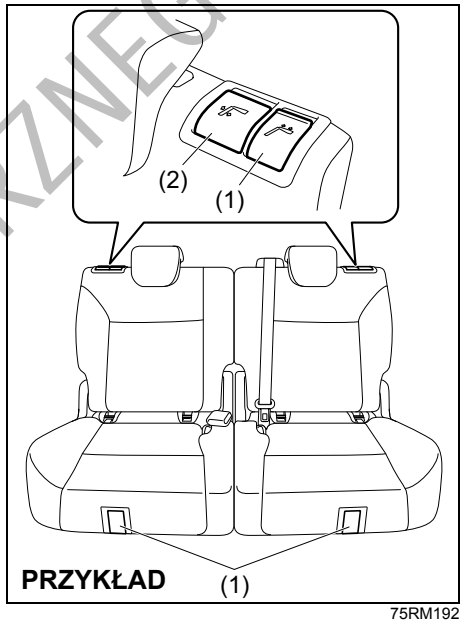

75RM192

Dźwignia zwalniająca blokadę przesuwu fotela (1) (w niektórych wersjach)
Pociągnąć dźwignię do góry i przesunąć fotel.

Dźwignia zwalniająca blokadę pochylenia oparcia (2) (w niektórych wersjach)
Pociągnąć dźwignię do góry i skorygować pochylenie oparcia.

Po dokonaniu regulacji należy sprawdzić, czy siedzisko i oparcie zostały bezpiecznie unieruchomione, naciskając je do przodu i do tyłu.

DO UŻYTKU WEWNĘTRZNEGO

Zagłówki

Zadaniem zagłówków jest zmniejszenie ryzyka obrażeń kręgów szyjnych w razie wypadku.

⚠ OSTRZEŻENIE

- **Nie należy jeździć samochodem z wyjętymi zagłówkami.**
- **Nie należy regulować położenia zagłówków podczas jazdy.**

INFORMACJA:
Przy wyjmowaniu zagłówka konieczne może być złożenie do przodu oparcia fotela, zapewniające wystarczającą odległość od sufitu.

Zagłówek należy tak ustawić, aby jego środek znajdował się jak najbliżej górnej części uszu użytkownika. Jeżeli w przypadku osoby bardzo wysokiej nie jest to możliwe, należy ustawić zagłówek w jego najwyższej pozycji.

Zagłówki tylnych siedzeń

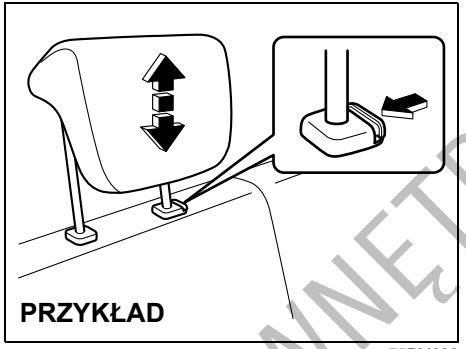

75RM006

W celu wysunięcia zagłówka należy pociągnąć go do góry i ustawić w położeniu, w którym rozlega się odgłos zapadki. W celu obniżenia pozycji zagłówka należy go nacisnąć do dołu, jednocześnie wciskając przycisk blokady. W razie konieczności wyjęcia zagłówka (np. w celu oczyszczenia lub wymiany) należy wcisnąć przycisk blokady i wyciągnąć zagłówek z prowadnic.

W przypadku mocowania fotelika dziecięcego, w zależności od potrzeby ustawić na odpowiedniej wysokości lub wyjąć zagłówek.

Składanie tylnych siedzeń

Tylne siedzenia można złożyć do przodu, uzyskując dodatkową przestrzeń bagażową.

W celu złożenia siedzenia do przodu należy:

1) Całkowicie opuścić zagłówek.

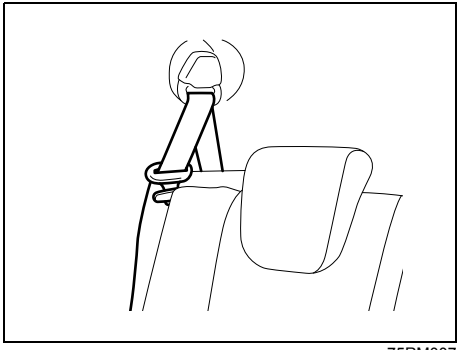

75RM007

2) Zaczepić taśmy i sprzączki skrajnych pasów bezpieczeństwa w bocznych uchwytach.

DO UŻYTKU WEWNĘTRZNEGO

Typ A

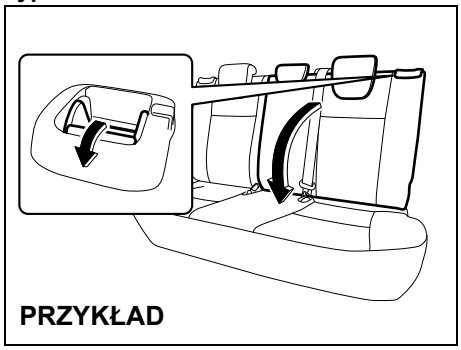

75RM303

Typ B

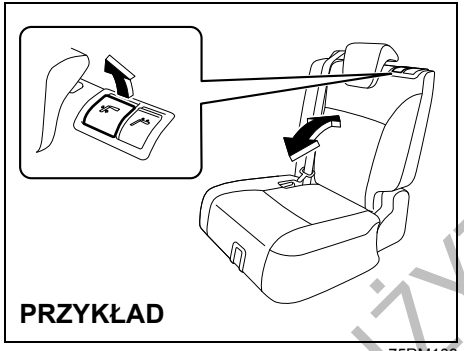

75RM103

3) Pociągnąć dźwignię blokady na górnej krawędzi oparcia i złożyć oparcie do przodu.

UWAGA

Gdy oparcie tylnego siedzenia jest złożone, należy uważać, aby do wnętrza zaczepu oparcia nie dostały się żadne zanieczyszczenia. Mogłoby to spowodować uszkodzenie mechanizmu blokady oparcia, uniemożliwiając jego bezpieczne unieruchomienie.

⚠ OSTRZEŻENIE

Jeżeli niezbędne jest przewożenie ładunku w części przeznaczonej dla pasażerów ze złożonym tylnym siedzeniem, należy pamiętać o takim zabezpieczeniu ładunku, aby nie mógł się on przemieszczać, grożąc spowodowaniem obrażeń. Nie układać bagażu powyżej podniesionych oparć siedzeń.

W celu przywrócenia normalnego położenia tylnego siedzenia należy wykonać opisane poniżej czynności.

⚠ PRZESTROGA

Przywracając normalne położenie oparcia tylnego siedzenia należy uważać, aby nie doszło do przyciśnięcia dłoni.

UWAGA

- **Przywracając normalne położenie oparcia tylnego siedzenia należy upewnić się, czy wokół zaczepu blokującego nie ma żadnych przedmiotów, które mogłyby uniemożliwić prawidłowe zablokowanie oparcia.**

>>

UWAGA

cd.

- **Przed zmianą pozycji oparcia siedzenia należy zaczepić taśmy pasów bezpieczeństwa w bocznych uchwytach, aby nie zostały przyciśnięte przez oparcie, zawiasy bądź mechanizm blokady oparcia. W przeciwnym wypadku może dojść do uszkodzenia pasów bezpieczeństwa.**
- **Taśma pasa bezpieczeństwa nie może być skręcona.**

Typ A

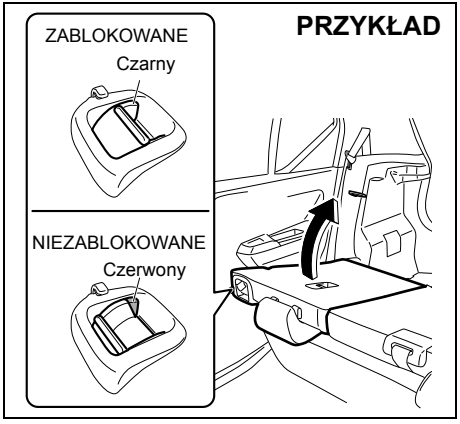

62R0375

DO UŻYTKU WEWNĘTRZNEGO

Typ B

PRZYKŁAD

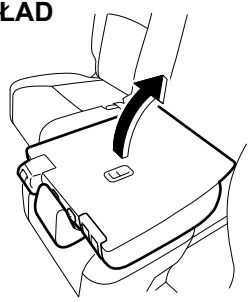

75RM104

Podnieść oparcie do pozycji, w której zostanie zablokowane.
Po przywróceniu normalnej pozycji oparcia należy sprawdzić, czy zostało bezpiecznie unieruchomione, naciskając je do przodu i do tyłu.

⚠ PRZESTROGA

Nie należy wkładać palców w otwór zaczepu oparcia tylnego siedzenia, ponieważ grozi to ich przyciśnięciem i skaleczeniem.

⚠ PRZESTROGA

Po unieruchomieniu oparcia tylnego siedzenia w zaczepie należy sprawdzić, czy jest ono prawidłowo zablokowane. W wersji z fotelem typu A, jeżeli nie jest zablokowane, widoczny będzie czerwony element w dźwigni blokady.

UWAGA

- **Przywracając normalne położenie oparcia tylnego siedzenia należy uważać, aby do jego zaczepu nie dostały się żadne zanieczyszczenia. Mogłyby to uniemożliwić prawidłowe zablokowanie oparcia.**
- **Przywracając normalne położenie oparcia tylnego siedzenia należy zachować ostrożność, aby nie spowodować uszkodzenia jego zaczepu. Nie dociskać oparcia z nadmierną siłą, ani nie używać do tego celu żadnych dodatkowych narzędzi.**
- **Zaczep oparcia tylnego siedzenia przeznaczony jest wyłącznie do jego unieruchomienia i nie należy go wykorzystywać do żadnych innych celów. Nieprawidłowe użycie zaczepu może doprowadzić do uszkodzenia jego mechanizmu, uniemożliwiając bezpieczne zablokowanie oparcia.**

Pasy bezpieczeństwa i foteliki dziecięce

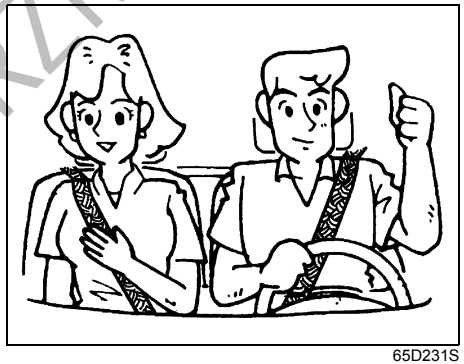

65D231S

⚠ OSTRZEŻENIE

Podczas jazdy należy zawsze mieć zapięte pasy bezpieczeństwa.

DO UŻYTKU WEWNĘTRZNEGO

⚠ OSTRZEŻENIE

W przypadku zderzenia czołowego poduszka powietrzna stanowi jedynie dodatkową (uzupełniającą) ochronę w stosunku do pasa bezpieczeństwa. Kierowca i wszyscy pasażerowie muszą być zawsze prawidłowo zabezpieczeni pasami, niezależnie od tego, czy poduszka powietrzna jest zamontowana przed ich siedzeniem, czy nie. Zapięte pasy bezpieczeństwa zmniejszają ryzyko odniesienia poważnych obrażeń lub śmierci w razie zderzenia.

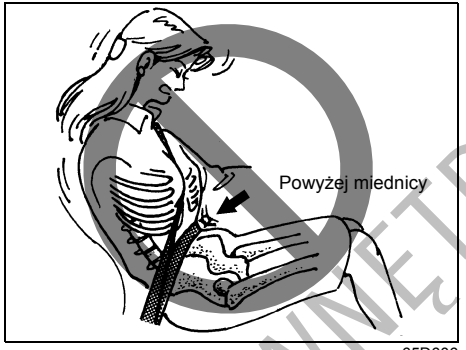

65D606

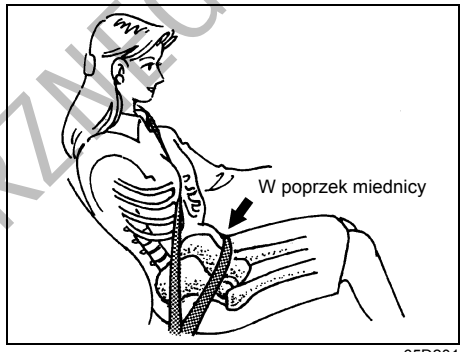

65D201

⚠ OSTRZEŻENIE

- **Nie należy pozwalać na jazdę pasażera w przestrzeni bagażowej. W razie wypadku, osoby nie siedzące na siedzeniach z prawidłowo zapiętymi pasami bezpieczeństwa są znacznie bardziej narażone na ryzyko odniesienia obrażeń.**
- **Pasy bezpieczeństwa powinny być ułożone w następujący sposób:**
  - **– część biodrowa powinna przebiegać nisko, obejmując miednicę, a nie brzuch;**
  - **– część barkowa powinna przebiegać nad zewnętrznym barkiem, a nie pod pachą;**
  - **– część barkowa pasa powinna przebiegać z dala od twarzy i szyi, ale nie powinna też zsuwać się z ramienia.**

>>

⚠ OSTRZEŻENIE

cd.

- **Nie należy zapinać pasa bezpieczeństwa, gdy jego taśma jest skręcona. W celu uzyskania maksymalnego działania ochronnego pas bezpieczeństwa powinien być możliwie ciasny, przy zachowaniu jednak wygody. Luźniejszy pas jest mniej skuteczny od ciasnego.**
- **Każda sprzączka powinna być wsunięta w odpowiedni zaczep. Na tylnym siedzeniu dopuszczalne jest pomieszanie zaczepów i sprzączek.**

>>

DO UŻYTKU WEWNĘTRZNEGO

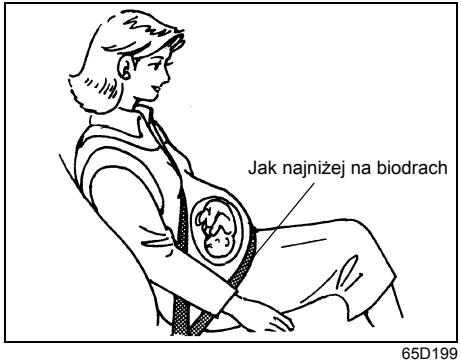

65D199

⚠ OSTRZEŻENIE

cd.

- **Także kobiety ciężarne powinny używać pasów bezpieczeństwa. Jednak szczegółowych zaleceń powinien udzielić lekarz. Należy przy tym pamiętać, że część biodrowa pasa bezpieczeństwa powinna obejmować miednicę możliwie nisko, jak pokazano na rysunku.**
- **Pas bezpieczeństwa nie powinien przylegać do twardych lub kruchych przedmiotów znajdujących się w kieszeniach bądź na zewnątrz ubrania. W razie wypadku znajdujące się pod pasem przedmioty, takie jak pióra czy okulary, mogą spowodować dodatkowe obrażenia.**

>>

⚠ OSTRZEŻENIE

cd.

- **Nigdy nie należy używać tego samego pasa bezpieczeństwa dla więcej niż jednego pasażera. Nie należy zapinać pasa wokół dziecka trzymanego przez pasażera na kolanach. W razie wypadku stwarza to ryzyko odniesienia bardzo poważnych obrażeń.**
- **Należy okresowo kontrolować pasy bezpieczeństwa – czy nie są nadmiernie zużyte lub uszkodzone. Pas powinien zostać wymieniony, jeżeli jego taśma uległa wystrzępieniu, zabrudzeniu lub została w inny sposób uszkodzona. Niezbędna jest wymiana kompletnego pasa bezpieczeństwa po jego użyciu w poważnej kolizji, nawet wtedy, gdy nie są widoczne uszkodzenia.**
- **Dzieci w wieku do lat 12 powinny być przewożone na tylnym siedzeniu samochodu, odpowiednio zabezpieczone.**

>>

⚠ OSTRZEŻENIE

cd.

- **Nie należy przewozić niemowląt i dzieci bez prawidłowego zabezpieczenia. Urządzenia do zabezpieczania niemowląt i dzieci są dostępne w handlu i powinny być stosowane. Należy sprawdzić, czy nabywane urządzenie spełnia odpowiednie normy bezpieczeństwa. Należy zapoznać się i stosować do wskazówek udzielanych przez producenta.**
- **Jeżeli pas podrażnia bark lub szyję dziecka, należy przesunąć je ku środkowi pojazdu.**
- **Należy unikać zabrudzenia taśmy pasa środkami czyszczącymi, olejami, chemikaliami, a szczególnie kwasem akumulatorowym. Taśmy należy czyścić wodnym roztworem łagodnego mydła.**
- **Do gniazd zaczepowych pasów bezpieczeństwa nie wkładać żadnych przedmiotów, na przykład monet, spinaczy itp., oraz nie dopuszczać do ich zalania płynami. Obce ciało w gnieździe zaczepowym może uniemożliwić prawidłowe działanie pasa bezpieczeństwa.**

>>

DO UŻYTKU WEWNĘTRZNEGO

⚠ OSTRZEŻENIE

cd.

- **Podczas jazdy oparcia wszystkich siedzeń powinny być w pozycji jak najbliższej pionowej, ponieważ przy innym ich ustawieniu pasy bezpieczeństwa mają zmniejszoną skuteczność. Pasy bezpieczeństwa zapewniają maksymalne działanie ochronne przy całkowicie podniesionych oparciach.**

3-punktowe pasy bezpieczeństwa

Bezwładnościowa blokada wysuwu

Pasy bezpieczeństwa mają bezwładnościową blokadę wysuwu, uruchamianą jedynie w sytuacji gwałtownego hamowania lub zderzenia. Może ona także zadziałać w przypadku szybkiego pociągnięcia taśmy pasa bezpieczeństwa. W takiej sytuacji należy puścić pas, a następnie nieco wolniej przekładać w poprzek ciała.

Ważna przestroga

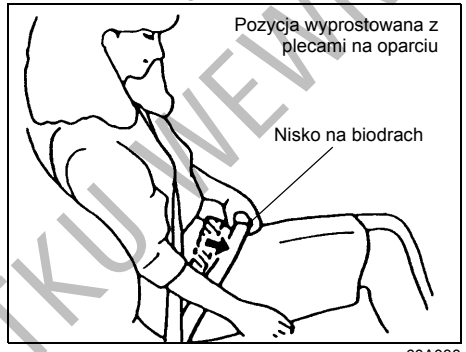

60A038

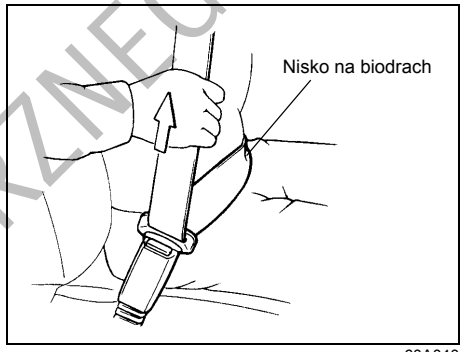

60A040

W celu ograniczenia ryzyka wyśliźnięcia się spod pasa bezpieczeństwa podczas zderzenia, należy biodrową część pasa ułożyć jak najniżej i zlikwidować jej luz, pociągając część barkową poprzez sprzączkę ku górze. Długość przebiegającej skośnie przez pierś części barkowej pasa dopasuje się samoczynnie, pozwalając zachować swobodę ruchów.

DO UŻYTKU WEWNĘTRZNEGO

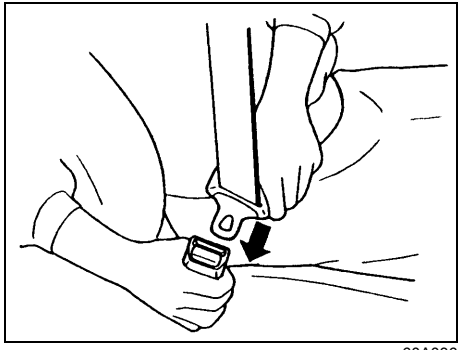

60A036

W celu zapięcia pasa bezpieczeństwa należy przełożyć jego sprzączkę w poprzek ciała, a następnie wsunąć ją prosto w gniazdo zaczepowe po przeciwnej stronie, aż rozlegnie się odgłos zatrzaskiwania.

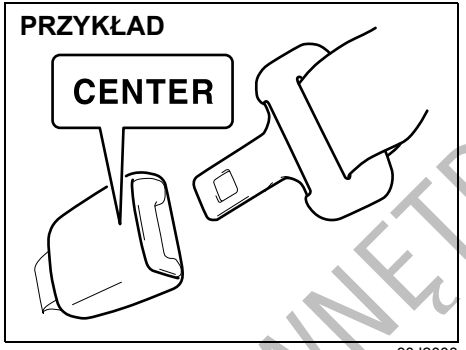

80J2008

INFORMACJA:
Zaczep środkowego pasa bezpieczeństwa (w niektórych wersjach) na tylnym siedzeniu oznaczony jest napisem „CENTER”. Konstrukcja zaczepów pasów bezpieczeństwa na tylnym siedzeniu uniemożliwia włożenie w nie niewłaściwej sprzączki.

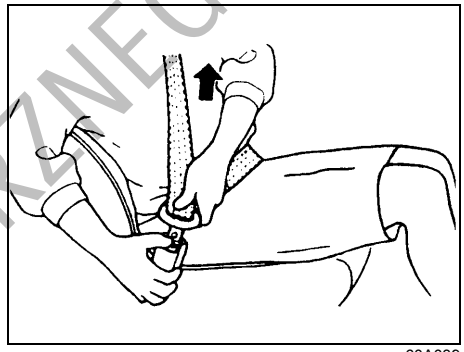

60A039

W celu odpięcia pasa bezpieczeństwa należy wcisnąć w zaczepie czerwony przycisk z napisem „PRESS” i pozwolić, aby pas powoli cofał się samoczynnie, asekurując dłonią jego taśmę i/lub sprzączkę.

DO UŻYTKU WEWNĘTRZNEGO

Sygnalizacja niezapiętego pasa bezpieczeństwa

Wersja z obrotomierzem

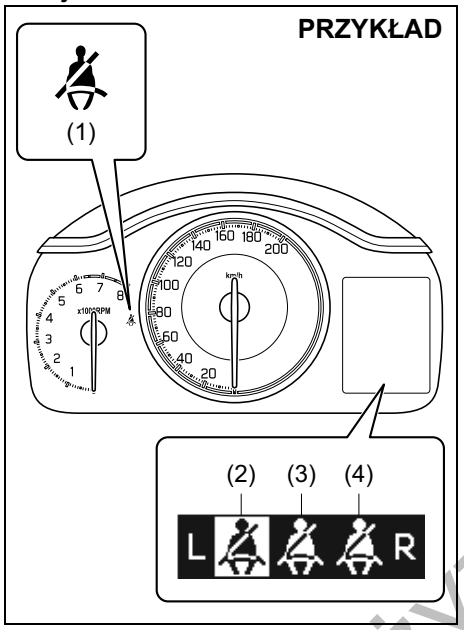

75RM265

Wersja bez obrotomierza

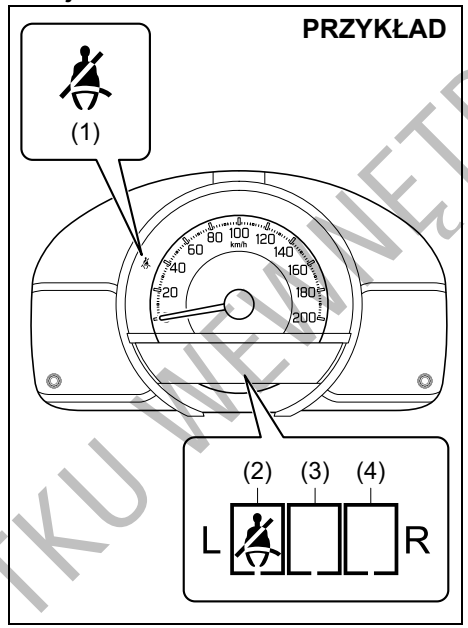

75RM247

(1) Lampka przypominająca o zapięciu pasa bezpieczeństwa kierowcy / Lampka przypominająca o zapięciu pasa bezpieczeństwa pasażera na przednim fotelu (w niektórych wersjach)
(2) Lampka przypominająca o zapięciu pasa bezpieczeństwa pasażera na tylnym lewym siedzeniu*1 (w niektórych wersjach)
(3) Lampka przypominająca o zapięciu pasa bezpieczeństwa pasażera na tylnym środkowym siedzeniu*2 (w niektórych wersjach)
(4) Lampka przypominająca o zapięciu pasa bezpieczeństwa pasażera na tylnym prawym siedzeniu*2 (w niektórych wersjach)

*1 Sygnalizuje, że pas bezpieczeństwa nie jest zapięty.
*2 Sygnalizuje, że pas bezpieczeństwa jest zapięty.

DO UŻYTKU WEWNĘTRZNEGO

Jeżeli kierowca bądź którykolwiek z pasażerów nie zapnie swojego pasa bezpieczeństwa, zaświeci się lub zacznie błyskać odpowiednia lampka oraz rozlegnie się sygnał akustyczny, przypominając o konieczności zapięcia pasa bezpieczeństwa. Poniżej zamieszczono szczegółowy opis działania sygnalizacji ostrzegawczej.

⚠ OSTRZEŻENIE

Kierowca i pasażerowie powinni mieć zawsze zapięte pasy bezpieczeństwa. W razie wypadku osoby z niezapiętymi pasami bezpieczeństwa są znacznie bardziej narażone na odniesienie obrażeń. Należy wyrobić sobie nawyk zapinania pasa bezpieczeństwa natychmiast po zajęciu miejsca w samochodzie.

INFORMACJA:
Niezapięcie pasa bezpieczeństwa przez kierowcę i pasażera na przednim fotelu sygnalizowane jest za pomocą tej samej lampki.

Sygnalizacja niezapiętego pasa bezpieczeństwa kierowcy
Jeżeli po obróceniu wyłącznika zapłonu do pozycji „ON” lub wybraniu przyciskiem rozruchu stanu „ON”, pas bezpieczeństwa kierowcy pozostaje niezapięty, jest to sygnalizowane w następujący sposób:
1) Zaświeci się lampka ostrzegawcza niezapiętego pasa bezpieczeństwa.
2) Gdy mimo tego samochód ruszy, po przekroczeniu prędkości 15 km/h lampka ostrzegawcza zaczyna błyskać i na 95 sekund włącza się ostrzegawczy sygnał akustyczny.
3) Następnie lampka pozostaje zapalona, aż kierowca zapnie pas bezpieczeństwa.

Jeżeli kierowca rozepnie pas bezpieczeństwa podczas jazdy, sygnalizacja ostrzegawcza zadziała w sposób zależny od aktualnej prędkości samochodu. Jeżeli samochód porusza się z prędkością poniżej 15 km/h, sygnalizacja rozpocznie się od etapu 1). Jeżeli samochód porusza się z prędkością powyżej 15 km/h, sygnalizacja rozpocznie się od etapu 2).
Z chwilą zapięcia pasa bezpieczeństwa kierowcy lub wyłączenia zapłonu, lub po wybraniu przyciskiem rozruchu stanu „LOCK” (wyłączone zasilanie) sygnalizacja ostrzegawcza zostaje przerwana.

Sygnalizacja niezapiętego pasa bezpieczeństwa pasażera na przednim fotelu (w niektórych wersjach)
Sygnalizacja niezapiętego pasa bezpieczeństwa pasażera na przednim fotelu działa tylko wtedy, gdy na miejscu tym ktoś siedzi. Jednak w pewnych sytuacjach, na przykład gdy na przednim fotelu umieszczone są ciężkie przedmioty, sygnalizacja niezapiętego pasa bezpieczeństwa może zadziałać tak, jakby na tym miejscu spoczywał pasażer. Sygnalizacja niezapiętego pasa bezpieczeństwa pasażera na przednim fotelu działa w analogiczny sposób, jak w przypadku pasa bezpieczeństwa kierowcy.

Sygnalizacja niezapiętego pasa bezpieczeństwa pasażera na tylnym siedzeniu (w niektórych wersjach)
Jeżeli po uruchomieniu silnika którykolwiek z pasażerów na tylnym siedzeniu ma niezapięty pas bezpieczeństwa, zaświecą się wszystkie lampki sygnalizacyjne tylnych pasów i po upływie około 35 sekund zgasną.
W ciągu tych 35 sekund:
- W wersji z zespołem wskaźników z obrotomierzem odpowiedni symbol pozostaje wyróżniony. Zapięcie pasa bezpieczeństwa przerywa sygnalizację.
- W wersji z zespołem wskaźników bez obrotomierza odpowiedni symbol pozostaje wyróżniony ramką. Zapięcie pasa bezpieczeństwa przerywa sygnalizację wyróżnioną ramką.

DO UŻYTKU WEWNĘTRZNEGO

Lampki sygnalizacyjne niezapiętych tylnych pasów bezpieczeństwa zaświecą się na około 35 sekund również w opisanych poniżej sytuacjach.

- Gdy pas bezpieczeństwa zostanie rozpięty podczas jazdy z prędkością nieprzekraczającą 15 km/h, zaświeci się odpowiednia lampka.
- Gdy pas bezpieczeństwa zostanie rozpięty podczas jazdy z prędkością powyżej 15 km/h, zaświeci się odpowiednia lampka i włączy się sygnalizacja akustyczna.

Zapięcie pasa bezpieczeństwa lub wyłączenie zapłonu (obrócenie wyłącznika zapłonu do pozycji „OFF" lub przełączenie przyciskiem rozruchu w stan „LOCK" (wyłączone zasilanie) przerywa sygnalizację.

Regulacja wysokości górnego mocowania pasa bezpieczeństwa (w niektórych wersjach)

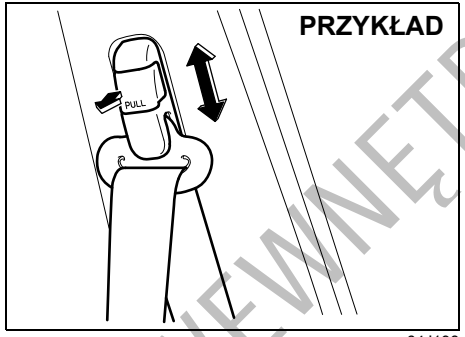

64J198

Wysokość górnego mocowania pasa bezpieczeństwa należy tak wyregulować, aby część barkowa pasa przechodziła przez środek barku bliższego drzwiom. Obniżenie punktu mocowania pasa bezpieczeństwa wymaga wyciągnięcia przycisku blokady w kotwie. Po dokonaniu regulacji sprawdzić, czy kotwa jest prawidłowo zablokowana.

⚠ OSTRZEŻENIE

Część barkowa pasa bezpieczeństwa powinna przebiegać przez środek barku od strony drzwi. Pas powinien przebiegać z dala od twarzy i szyi, ale nie powinien też zsuwać się z ramienia. Niewłaściwe ułożenie pasa bezpieczeństwa ogranicza jego działanie ochronne w razie kolizji.

Boczne uchwyty skrajnych pasów bezpieczeństwa na tylnym siedzeniu

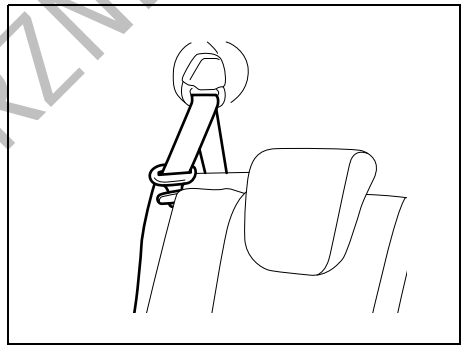

75RM007

Przed zmianą pozycji oparcia siedzenia należy zaczepić taśmy pasów bezpieczeństwa w bocznych uchwytach.

DO UŻYTKU WEWNĘTRZNEGO

Kontrola stanu pasów bezpieczeństwa

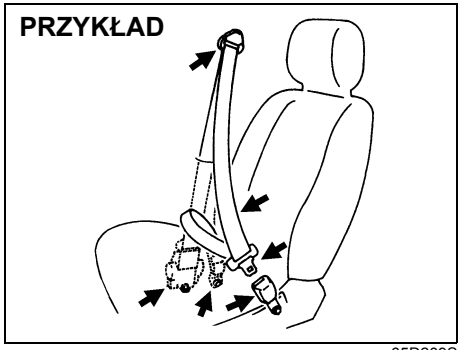

65D209S

Pasy bezpieczeństwa należy okresowo kontrolować, czy działają prawidłowo i nie są uszkodzone. Kontrola powinna obejmować taśmy pasów, zaczepy, sprzączki, mechanizmy zwijające, punkty mocowania oraz prowadnice. Każdy pas, który nie funkcjonuje prawidłowo lub jest uszkodzony, należy wymienić.

⚠ OSTRZEŻENIE

Po każdym zderzeniu należy dokonać przeglądu pasów bezpieczeństwa. Pas używany podczas kolizji (z wyjątkiem drobnych stłuczek) powinien zostać wymieniony na nowy, nawet gdy uszkodzenia nie są widoczne. Pas bezpieczeństwa, który nie był zapięty podczas kolizji, powinien zostać wymieniony w przypadku, gdy nie działa prawidłowo, jest w jakikolwiek sposób uszkodzony lub zadziałał jego napinacz (wraz z odpaleniem czołowych poduszek powietrznych).

Foteliki dziecięce

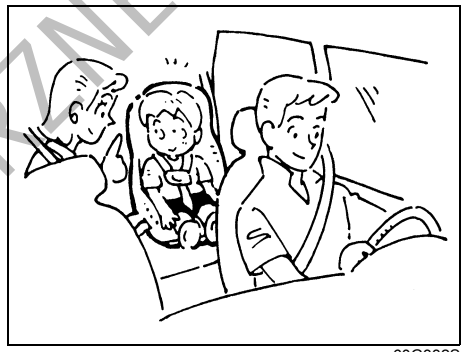

60G332S

Fotelik dla niemowląt – tylko na tylnym siedzeniu samochodu

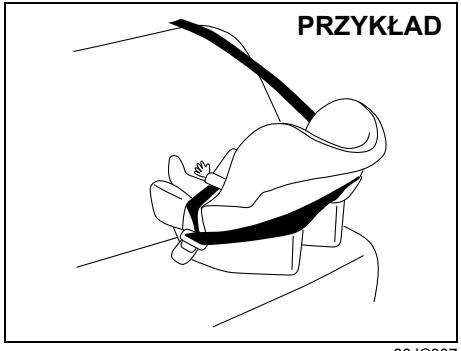

80JC007

DO UŻYTKU WEWNĘTRZNEGO

Fotelik dziecięcy

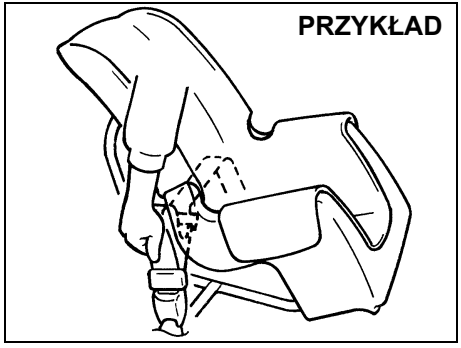

80JC016

Podwyższenie dla dziecka

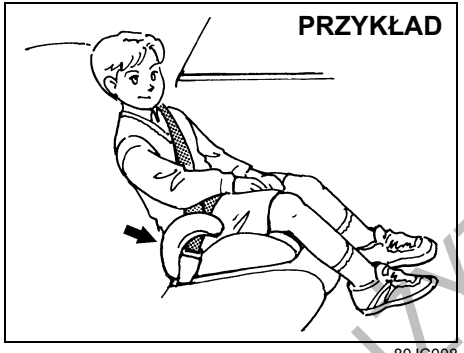

80JC008

Stanowczo zalecane jest, aby do przewożenia niemowląt i małych dzieci używać specjalnie do tego celu przeznaczonych urządzeń zabezpieczających. Na rynku dostępnych jest wiele różnych typów specjalnych fotelików dla niemowląt i małych dzieci. Przy wyborze fotelika należy również uwzględnić jego zgodność z obowiązującymi przepisami w zakresie bezpieczeństwa.

Wszystkie rodzaje fotelików dziecięcych przeznaczone są do mocowania na siedzeniu samochodowym za pomocą biodrowego pasa bezpieczeństwa lub części biodrowej 3-punktowego pasa bezpieczeństwa, bądź w specjalnych uchwytach ISOFIX, będących integralnym elementem konstrukcji siedzenia. Jeżeli jest to tylko możliwe, zalecane jest zamocowanie fotelika na tylnym siedzeniu samochodu. Statystyki wypadków drogowych dowodzą, że dzieci prawidłowo zabezpieczone w foteliku na tylnym siedzeniu samochodu są znacznie bezpieczniejsze niż na siedzeniu przednim.

(Dotyczy krajów, w których obowiązuje rozporządzenie ONZ nr 16)
Przy nabywaniu fotelika i jego mocowaniu w samochodzie należy kierować się wskazówkami podanymi pod hasłem „Fotelik dziecięcy dla krajów, w których obowiązuje rozporządzenie ONZ nr 16” w tym rozdziale.

INFORMACJA:
Należy stosować się do obowiązujących w danym kraju przepisów dotyczących bezpiecznego przewożenia dzieci.

58MS030

⚠ OSTRZEŻENIE

(Wersje bez wyłącznika czołowej poduszki powietrznej przy przednim fotelu pasażera)
Na przednim siedzeniu pasażera nie wolno mocować fotelika dziecięcego w pozycji tyłem do kierunku jazdy. W przypadku odpalenia czołowej poduszki powietrznej po stronie pasażera, dziecko może doznać poważnych lub śmiertelnych obrażeń, ponieważ oparcie fotelika będzie zbyt blisko napełniającej się poduszki.

DO UŻYTKU WEWNĘTRZNEGO

⚠ OSTRZEŻENIE

(Wersje z wyłącznikiem czołowej poduszki powietrznej przy przednim fotelu pasażera)
W razie konieczności zamocowania na miejscu obok kierowcy fotelika dziecięcego, należy wyłączyć zamontowaną przy tym siedzeniu poduszkę powietrzną, ponieważ w przypadku jej odpalenia dziecko może odnieść poważne, a nawet śmiertelne obrażenia ciała.

⚠ OSTRZEŻENIE

W przypadku mocowania fotelika dziecięcego na tylnym siedzeniu samochodu należy przednie siedzenie odsunąć do przodu na tyle, aby stopy dziecka nie dotykały jego oparcia. Pozwoli to ograniczyć ryzyko odniesienia obrażeń w razie wypadku.

65D608

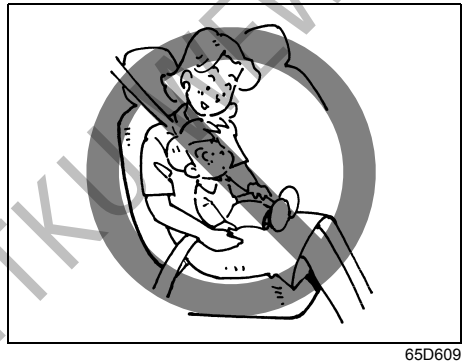

65D609

⚠ OSTRZEŻENIE

Gdy fotelik dziecięcy nie zostanie prawidłowo zabezpieczony, w razie wypadku drogowego nie będzie stanowił dostatecznej ochrony dla dziecka. Podczas mocowania fotelika należy ściśle przestrzegać podanych dalej instrukcji. Dziecko powinno być usadowione i zabezpieczone w foteliku zgodnie z zaleceniami producenta.

DO UŻYTKU WEWNĘTRZNEGO

Fotelik dziecięcy dla krajów, w których obowiązuje rozporządzenie ONZ nr 16

⚠ PRZESTROGA

W przypadku mocowania fotelika dziecięcego, w zależności od potrzeby ustawić na odpowiedniej wysokości lub wyjąć zagłówek. Jednak w przypadku użycia podwyższenia, które nie jest wyposażone w zagłówek, nie należy wyjmować zagłówka oparcia tylnego siedzenia. Po zdemontowaniu fotelika należy z powrotem włożyć zagłówek, jeżeli został wcześniej wyjęty.
W przypadku nieprawidłowego zamocowania fotelika, w razie wypadku dziecko będzie narażone na poważne obrażenia ciała. (Szczegółowe informacje podane są pod hasłem „Mocowanie za pomocą 3-punktowego pasa bezpieczeństwa”, „Zamocowanie w uchwytach ISOFIX” oraz „Zamocowanie fotelika dziecięcego dodatkowym pasem mocującym” w tym rozdziale.)

Fotelik dziecięcy

Poniższa tabela informuje o możliwościach zamocowania fotelików dziecięcych na poszczególnych miejscach w samochodzie. Za każdym razem, gdy w samochodzie przewożone są dzieci w wieku poniżej 12 lat lub o wzroście poniżej 150 cm, należy użyć odpowiednio dobranego fotelika, spełniającego wymogi określone w rozporządzeniu ONZ nr 44, i zamocować go według wskazówek w tabeli.

Możliwości zamocowania fotelików dziecięcych na poszczególnych miejscach w samochodzie

Grupa wielkościowa		Miejsce w samochodzie					
		Siedzenie przednie		Skrajne w 2 rzędzie	Środkowe w 2 rzędzie[2)]	Skrajne w 3 rzędzie	Środkowe w 3 rzędzie
		Czołowa poduszka powietrzna przy przednim fotelu pasażera nie jest wyłączona	Czołowa poduszka powietrzna przy przednim fotelu pasażera jest wyłączona				
0	do 10 kg	X	U	U	U	–	–
0+	do 13 kg	X	U[1)]	U[1)]	U[1)]	–	–
I	9 do 18 kg	X	U	U	U	–	–
II	15 do 25 kg	X	UP	UP	UP	–	–
III	22 do 36 kg	X	UP	UP	UP	–	–

DO UŻYTKU WEWNĘTRZNEGO

Objaśnienia:

U =Miejsce odpowiednie dla „uniwersalnej” kategorii fotelików dziecięcych, dopuszczonych do stosowania w danej grupie wielkościowej
UP =Miejsce odpowiednie dla „uniwersalnej” kategorii fotelików dziecięcych mocowanych przodem do kierunku jazdy, dopuszczonych do stosowania w danej grupie wielkościowej
L =Miejsce odpowiednie dla fotelika dziecięcego dostosowanego do tego modelu samochodu.
Fotelik ten może być przeznaczony tylko do tego modelu samochodu, określonej grupy modeli samochodów lub półuniwersalny.
X =Miejsce nieodpowiednie dla dziecka w danej grupie wielkościowej

INFORMACJA:
1) SUZUKI zaleca stosowanie fotelika „Britax Römer Baby Safe Plus”.
Numery katalogowe oryginalnego wyposażenia akcesoryjnego SUZUKI: 990E0-59J37-001
2) Na tym miejscu nie należy mocować fotelika z podparciem dla nóg.

INFORMACJA:
Kategoria „uniwersalna” zdefiniowana jest w rozporządzeniu ONZ nr 44.

DO UŻYTKU WEWNĘTRZNEGO

Zamocowanie fotelika dziecięcego typu ISOFIX

Grupa wielkościowa		Klasa wymiarowa	Mocowanie	Pozycje uchwytów ISOFIX w samochodzie					
				Siedzenie przednie	Skrajne w 2 rzędzie	Środkowe w 2 rzędzie	Skrajne w 3 rzędzie	Środkowe w 3 rzędzie	Pozostałe miejsca
Nosidełko		F	ISO/L1	–	X	–	–	–	–
		G	ISO/L2	–	X	–	–	–	–
0	do 10 kg	E	ISO/R1	–	IL	–	–	–	–
0+	do 13 kg	E	ISO/R1	–	IL	–	–	–	–
		D	ISO/R2	–	IL	–	–	–	–
		C	ISO/R3	–	IL	–	–	–	–
I	9 do 18 kg	D	ISO/R2	–	IL	–	–	–	–
		C	ISO/R3	–	IL	–	–	–	–
		B	ISO/F2	–	IL, IUP	–	–	–	–
		B1	ISO/F2X	–	IL, IUP[1)]	–	–	–	–
		A	ISO/F3	–	IL, IUP	–	–	–	–
II	15 do 25 kg			–	IL[2)]	–	–	–	–
III	22 do 36 kg			–	IL[2)]	–	–	–	–

DO UŻYTKU WEWNĘTRZNEGO

Objaśnienia

IUP =Miejsce odpowiednie dla „uniwersalnej” kategorii fotelików dziecięcych mocowanych przodem do kierunku jazdy, dopuszczonych do stosowania w danej grupie wielkościowej
IL =Miejsce odpowiednie dla fotelika dziecięcego dostosowanego do tego modelu samochodu. Fotelik ten może być przeznaczony tylko do tego modelu samochodu, określonej grupy modeli samochodów lub półuniwersalny.
X =Miejsce nieodpowiednie do zamocowania fotelika ISOFIX dziecka w danej grupie wielkościowej lub klasie wymiarowej.

INFORMACJA:
1) SUZUKI zaleca stosowanie fotelika „Britax Römer Duo Plus”.
Numery katalogowe oryginalnego wyposażenia akcesoryjnego SUZUKI: 990E0-59J56-000
2) SUZUKI zaleca stosowanie fotelika „Britax Römer KidFix XP”.
Numery katalogowe oryginalnego wyposażenia akcesoryjnego SUZUKI: 990E0-59J25-002

INFORMACJA:
Kategoria „uniwersalna” zdefiniowana jest w rozporządzeniu ONZ nr 44.

DO UŻYTKU WEWNĘTRZNEGO

Zamocowanie fotelika dziecięcego typu i-Size

	Miejsce w samochodzie						
	Siedzenie przednie	Skrajne lewe w 2 rzędzie	Skrajne prawe w 2 rzędzie	Środkowe w 2 rzędzie	Skrajne lewe w 3 rzędzie	Skrajne prawe w 3 rzędzie	Środkowe w 3 rzędzie
Fotelik dziecięcy i-Size	–	i-U	i-U	–	–	–	–

Objaśnienia

i-U =Miejsce odpowiednie dla „uniwersalnej” kategorii fotelików dziecięcych i-Size mocowanych przodem lub tyłem do kierunku jazdy.
i-UP=Miejsce odpowiednie dla „uniwersalnej” kategorii fotelików dziecięcych i-Size mocowanych wyłącznie przodem do kierunku jazdy.
X =Miejsce nieodpowiednie dla „uniwersalnej” kategorii fotelików dziecięcych i-Size.

INFORMACJA:
Kategoria „uniwersalna” zdefiniowana jest w rozporządzeniu ONZ nr 44.

DO UŻYTKU WEWNĘTRZNEGO

Mocowanie za pomocą 3-punktowego pasa bezpieczeństwa

⚠ PRZESTROGA

W zależności od potrzeby ustawić na odpowiedniej wysokości lub wyjąć zagłówek oparcia tylnego siedzenia. Jednak w przypadku użycia podwyższenia, które nie jest wyposażone w zagłówek, nie należy wyjmować zagłówka oparcia tylnego siedzenia. Po zdemontowaniu fotelika należy z powrotem włożyć zagłówek, jeżeli został wcześniej wyjęty.
W przypadku nieprawidłowego zamocowania fotelika, w razie wypadku dziecko będzie narażone na poważne obrażenia ciała.

INFORMACJA:
Wyjęty zagłówek należy schować w bagażniku, aby nie przeszkadzał pasażerom.

Zwykły bezwładnościowy pas bezpieczeństwa

PRZYKŁAD

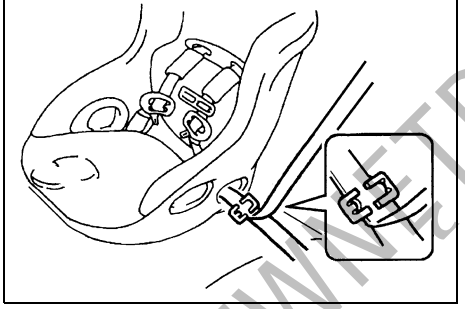

80JC021

(Wersje z wyłącznikiem czołowej poduszki powietrznej przy przednim fotelu pasażera)
Jeżeli jest to tylko możliwe, zalecane jest zamocowanie fotelika na tylnym siedzeniu samochodu. Statystyki wypadków drogowych dowodzą, że dzieci prawidłowo zabezpieczone w foteliku na tylnym siedzeniu samochodu są znacznie bezpieczniejsze niż na siedzeniu przednim.

- W razie konieczności umieszczenia fotelika dziecięcego na miejscu obok kierowcy, należy wykonać opisane poniżej czynności.
  – Za pomocą odpowiedniego wyłącznika dezaktywować czołową poduszkę powietrzną przy przednim fotelu pasażera.
  – Za pomocą odpowiedniej dźwigni zwolnić blokadę przesuwu fotela i odsunąć go maksymalnie do tyłu.
  – Posługując się dźwignią blokady pochylenia oparcia ustawić oparcie fotela w piątej pozycji, licząc od pozycji pionowej.
  – Jeżeli fotel ma możliwość regulacji wysokości siedziska, posługując się odpowiednią dźwignią podnieść siedzisko maksymalnie do góry.

Zamocować fotelik dziecięcy zgodnie z zaleceniami podanymi przez jego producenta.

Prawidłowo zapiąć pas bezpieczeństwa.
Próbując poruszać fotelikiem w różnych kierunkach sprawdzić, czy jest bezpiecznie unieruchomiony.
Umieszczając dziecko w foteliku należy odpowiednio przesunąć przedni fotel do przodu, aby nie dotykał dziecka.

DO UŻYTKU WEWNĘTRZNEGO

Zamocowanie w uchwytach ISOFIX

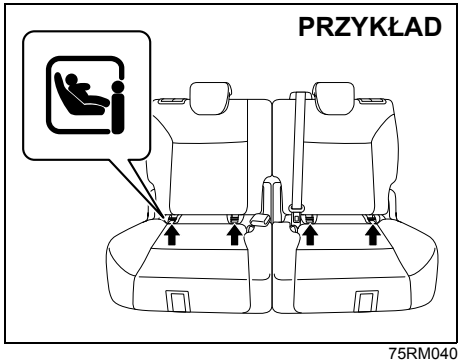

75RM040

Samochód ten może być wyposażony w specjalne uchwyty do zamocowania na tylnym siedzeniu fotelika dziecięcego z zaczepami typu ISOFIX. Uchwyty te znajdują się pomiędzy dolną krawędzią oparcia a siedziskiem na skrajnych pozycjach tylnego siedzenia.

⚠ OSTRZEŻENIE

Foteliki dziecięce typu ISOFIX należy mocować wyłącznie na skrajnych miejscach tylnego siedzenia, w żadnym wypadku na miejscu środkowym.

Fotelik dziecięcy typu ISOFIX należy zamocować według wskazówek jego producenta. Następnie należy sprawdzić poprawność zamocowania, próbując poruszać fotelikiem we wszystkich kierunkach, a w szczególności do przodu.

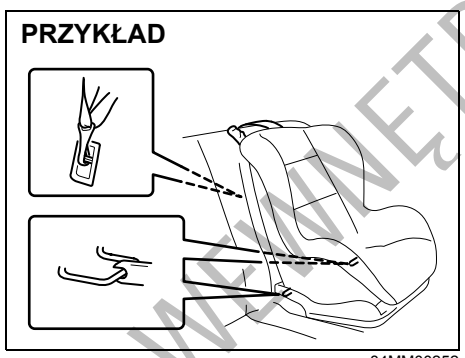

84MM00252

Samochód ten wyposażony jest w dodatkowe zaczepy, przeznaczone do unieruchomienia fotelika dziecięcego specjalnym pasem mocującym. Należy tego dokonać ściśle według wskazówek producenta fotelika.

Ogólne wskazówki montażowe:

⚠ PRZESTROGA

W przypadku mocowania fotelika dziecięcego, w zależności od potrzeby ustawić na odpowiedniej wysokości lub wyjąć zagłówek. Jednak w przypadku użycia podwyższenia, które nie jest wyposażone w zagłówek, nie należy wyjmować zagłówka oparcia tylnego siedzenia. Po zdemontowaniu fotelika należy z powrotem włożyć zagłówek, jeżeli został wcześniej wyjęty.
W przypadku nieprawidłowego zamocowania fotelika, w razie wypadku dziecko będzie narażone na poważne obrażenia ciała.

INFORMACJA:
Wyjęty zagłówek należy schować w bagażniku, aby nie przeszkadzał pasażerom.

DO UŻYTKU WEWNĘTRZNEGO

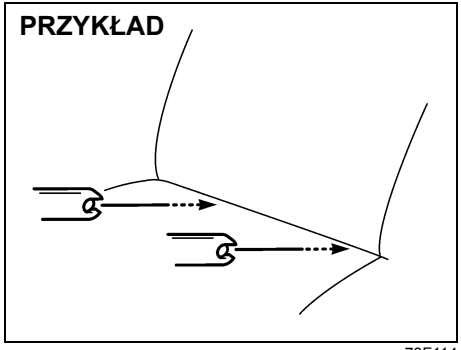

78F114

1) Umieścić fotelik dziecięcy na tylnym siedzeniu samochodu, ustawiając jego zaczepy na wprost uchwytów mocujących, ukrytych pomiędzy poduszką siedzenia a jego oparciem.

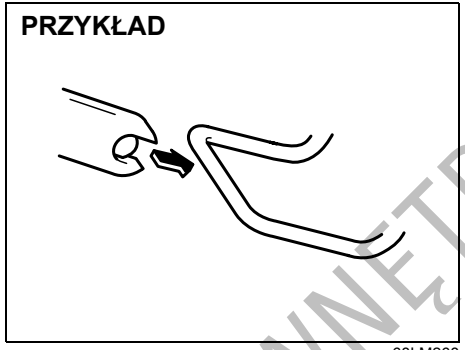

68LM268

2) Dokładnie naprowadzić dłońmi zaczepy fotelika na uchwyty. Uważać, aby nie przycisnąć palców.

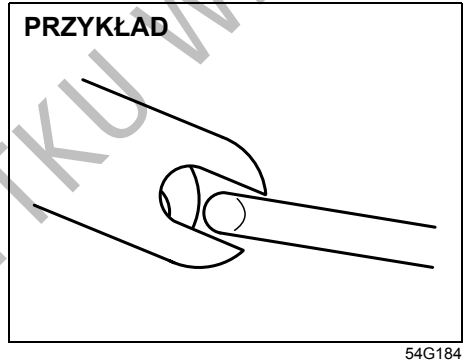

54G184

3) Docisnąć fotelik w kierunku uchwytów, aby nastąpiło częściowe sprzęgnięcie zaczepów. Sprawdzić dłońmi, czy pozycja jest właściwa.

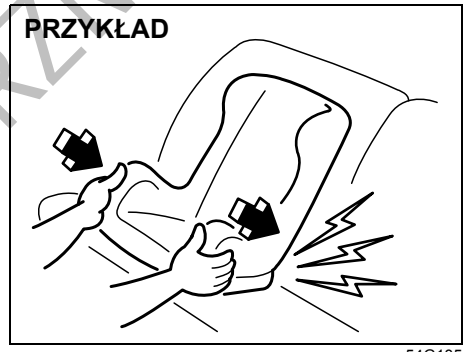

54G185

4) Objąć dłońmi przednie krawędzie fotelika i mocno docisnąć, aby nastąpiło pełne sprzęgnięcie zaczepów. Następnie spróbować poruszać fotelikiem w różnych kierunkach, a w szczególności do przodu, w celu sprawdzenia, czy jest dobrze przytwierdzony.
5) W razie potrzeby zaczepić dodatkowy pas mocujący według wskazówek podanych pod hasłem „Zamocowanie fotelika dziecięcego dodatkowym pasem mocującym”.
Umieszczając dziecko w foteliku należy odpowiednio przesunąć przedni fotel do przodu, aby nie dotykał dziecka.

DO UŻYTKU WEWNĘTRZNEGO

UWAGA

Mocując fotelik dziecięcy na tylnym siedzeniu samochodu należy odpowiednio przesunąć przedni fotel do przodu, aby zapewnić wystarczającą ilość miejsca.

Zamocowanie fotelika dziecięcego dodatkowym pasem mocującym

PRZYKŁAD

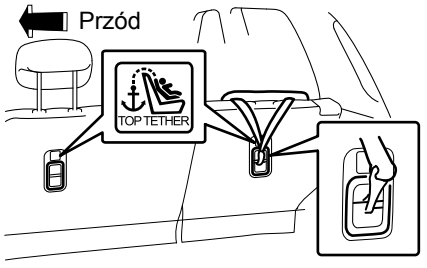

75RM105

Niektóre rodzaje fotelików dziecięcych wymagają dodatkowego przytwierdzenia specjalnym pasem mocującym. Lokalizacja gniazd zaczepowych dla dodatkowego pasa mocującego pokazana jest na ilustracjach.
Liczba tych gniazd uzależniona jest od specyfikacji samochodu. Fotelik dziecięcy należy przytwierdzić w następujący sposób:

1) Wyjąć zasłonę bagażnika (w niektórych wersjach).
2) Umocować fotelik dziecięcy na tylnym siedzeniu, postępując według podanych wcześniej wskazówek dotyczących montażu bez dodatkowego pasa mocującego.
3) Zaczepić dodatkowy pas mocujący do odpowiedniego gniazda zaczepowego i naprężyć pas według wskazówek podanych przez producenta fotelika. Zaczepić dodatkowy pas mocujący do odpowiedniego gniazda zaczepowego bezpośrednio za fotelikiem. Nie należy zaczepiać dodatkowego pasa mocującego fotelik do zaczepów przeznaczonych do stabilizacji przewożonego bagażu (jeżeli są zamontowane).

⚠ OSTRZEŻENIE

Nie należy zaczepiać dodatkowego pasa mocującego fotelik do zaczepów przeznaczonych do stabilizacji przewożonego bagażu (jeżeli są zamontowane). W wyniku nieprawidłowego umocowania może dojść do ograniczenia skuteczności działania ochronnego fotelika dziecięcego.

PRZYKŁAD

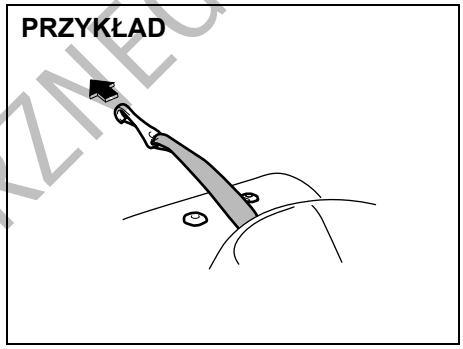

54P000264

4) Poprowadzić dodatkowy pas mocujący w sposób pokazany na rysunku (podnoszenie i opuszczanie zagłówka opisane jest pod hasłem „Zagłówki").
5) Sprawdzić, czy przewożone bagaże nie dotykają dodatkowego pasa mocującego.

UWAGA

Mocując fotelik dziecięcy na tylnym siedzeniu samochodu należy odpowiednio przesunąć przedni fotel do przodu, aby zapewnić wystarczającą ilość miejsca.

DO UŻYTKU WEWNĘTRZNEGO

Napinacze pasów bezpieczeństwa

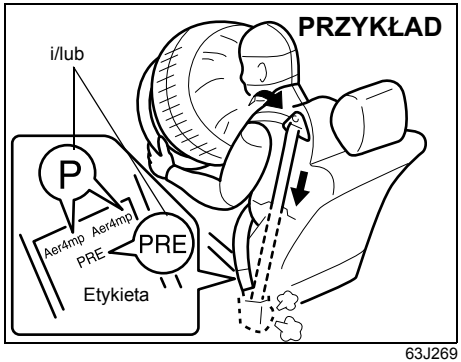

63J269

⚠ OSTRZEŻENIE

Rozdział ten opisuje napinacze pasów bezpieczeństwa. Należy zapoznać się ze wszystkimi podanymi tu informacjami, co pozwoli zminimalizować ryzyko odniesienia poważnych obrażeń lub śmierci.

W celu ustalenia, czy samochód jest wyposażony w napinacze przednich lub tylnych pasów bezpieczeństwa, należy obejrzeć etykietę umieszczoną w dolnej części pasa. Jeżeli zawiera literę „p" i/lub oznaczenie „PRE", jak pokazano na rysunku, samochód jest wyposażony w napinacze pasów bezpieczeństwa. Pasy bezpieczeństwa z napinaczami używa się w taki sam sposób jak zwykłe pasy.
Należy zapoznać się z opisem podanym w tym miejscu oraz pod hasłem „Uzupełniający system bezpieczeństwa biernego – poduszki powietrzne".

Napinacze pasów bezpieczeństwa działają wraz z poduszkami powietrznymi. Czujniki zderzenia oraz elektroniczny sterownik układu poduszek powietrznych sterują także napinaczami pasów bezpieczeństwa. Napinacze pasów bezpieczeństwa zostają odpalone jedynie w sytuacji odpowiednio silnego zderzenia czołowego lub bocznego, przy którym nastąpiło odpalenie poduszek powietrznych, pod warunkiem jednak, że pasy bezpieczeństwa są zapięte. Dodatkowe informacje oraz ogólne uwagi dotyczące działania i obsługi układu sterującego napinaczami pasów bezpieczeństwa podane są pod hasłem „Uzupełniający system bezpieczeństwa biernego – poduszki powietrzne".

Napinacze umieszczone są w mechanizmach zwijających obu przednich i obu skrajnych tylnych pasów bezpieczeństwa (w niektórych wersjach). W momencie zderzenia czołowego lub bocznego napinacze powodują ściągnięcie pasów bezpieczeństwa i ciało jadącego zostaje ciaśniej opięte. Po zadziałaniu napinaczy mechanizmy zwijające pasów bezpieczeństwa pozostają zablokowane. Uruchomieniu napinaczy towarzyszy charakterystyczny odgłos i może wydzielić się pewna ilość dymu. Nie stanowi to zagrożenia dla zdrowia, ani nie jest objawem pożaru w samochodzie.

Niezależnie od tego, czy przy danym siedzeniu są napinacze, kierowca i wszyscy pasażerowie powinni mieć zawsze zapięte pasy bezpieczeństwa, minimalizując w ten sposób ryzyko odniesienia poważnych obrażeń w razie zderzenia.

Należy siedzieć w pozycji wyprostowanej, z plecami na oparciu. Nie pochylać się do przodu ani na boki. Wyregulować pasy bezpieczeństwa w ten sposób, aby ich część lędźwiowa przebiegała nisko na biodrach, nie na brzuchu. Szczegółowe informacje na temat prawidłowej regulacji siedzeń i pasów bezpieczeństwa podane są w rozdziałach „Regulacja ustawienia" oraz „Pasy bezpieczeństwa i foteliki dziecięce".

Prosimy pamiętać, że napinacze pasów bezpieczeństwa i poduszki powietrzne uaktywniane są w przypadku poważnych zderzeń czołowych lub bocznych. Nie są przewidziane do zadziałania w przypadku uderzenia w tył tego samochodu, przewró-

DO UŻYTKU WEWNĘTRZNEGO

cenia samochodu lub drobniejszych zderzeń czołowych bocznych. Napinacze mogą zadziałać tylko jeden raz. Napinacze pasów bezpieczeństwa, które zadziałały, powinny jak najszybciej zostać poddane czynnościom serwisowym w autoryzowanej stacji obsługi Suzuki.

Gdy po obróceniu wyłącznika zapłonu do pozycji „ON" lub wybraniu przyciskiem rozruchu stanu „ON" lampka ostrzegawcza poduszki powietrznej w zespole wskaźników nie błyska lub nie zaświeci się na krótko, pozostaje zapalona dłużej niż 10 sekund bądź świeci się podczas jazdy, może to oznaczać nieprawidłowość w układzie napinaczy pasów bezpieczeństwa lub poduszek powietrznych. Należy niezwłocznie zlecić autoryzowanej stacji obsługi SUZUKI sprawdzenie obu układów.

Prace serwisowe związane z elementami i przewodami elektrycznymi układu napinaczy pasów bezpieczeństwa lub w bezpośrednim ich sąsiedztwie mogą być wykonywane jedynie przez odpowiednio przeszkolonych pracowników autoryzowanej stacji obsługi Suzuki. Nieprawidłowa obsługa może doprowadzić do niespodziewanego uruchomienia napinaczy lub zablokowania ich działania. Oba przypadki stwarzają poważne zagrożenie.

Przed przystąpieniem do jakichkolwiek prac związanych z instalacją elektryczną samochodu należy co najmniej 90 sekund wcześniej obrócić wyłącznik zapłonu do pozycji „LOCK" lub wybrać przyciskiem rozruchu stan „LOCK" (wyłączone zasilanie) i odłączyć akumulator kwasowo-ołowiowy, co pozwoli uniknąć ryzyka uszkodzeń lub przypadkowego uruchomienia napinaczy pasów bezpieczeństwa.

Nie dotykać elementów układu napinaczy pasów bezpieczeństwa ani ich przewodów elektrycznych. Przewody te są owinięte żółtą taśmą lub umieszczone w żółtej rurce, złącza są również żółte, co ułatwia ich rozpoznanie. Przy złomowaniu tego samochodu należy zwrócić się o pomoc do autoryzowanej stacji obsługi SUZUKI, warsztatu blacharskiego lub pracownika złomowiska.

DO UŻYTKU WEWNĘTRZNEGO

Uzupełniający system bezpieczeństwa biernego – poduszki powietrzne

⚠ OSTRZEŻENIE

Ten fragment opisuje działanie ochronne uzupełniającego systemu bezpieczeństwa biernego, w którego skład wchodzą napełniane gazem poduszki powietrzne. Prosimy o uważne przeczytanie i przestrzeganie WSZYSTKICH podanych tu wskazówek i zaleceń, co pozwoli zminimalizować ryzyko odniesienia poważnych obrażeń lub śmierci w przypadku zderzenia.

Samochód ten wyposażony jest w uzupełniający system bezpieczeństwa biernego, na który składają się wyszczególnione poniżej elementy. Stanowi on dodatkową ochronę w stosunku do trzypunktowych pasów bezpieczeństwa, które zamontowane są przy wszystkich miejscach siedzących w samochodzie.

(1) Zespół czołowej poduszki powietrznej kierowcy
(2) Zespół czołowej poduszki powietrznej pasażera na przednim fotelu
(3) Zespół bocznej poduszki powietrznej (w niektórych wersjach)
(4) Zespół bocznej kurtyny powietrznej (w niektórych wersjach)
(5) Napinacze przednich pasów bezpieczeństwa
(6) Sterownik układu poduszek powietrznych
(7) Czujnik zderzenia czołowego
(8) Czujnik zderzenia bocznego (w niektórych wersjach)
(9) Napinacze tylnych pasów bezpieczeństwa (w niektórych wersjach)

PRZYKŁAD

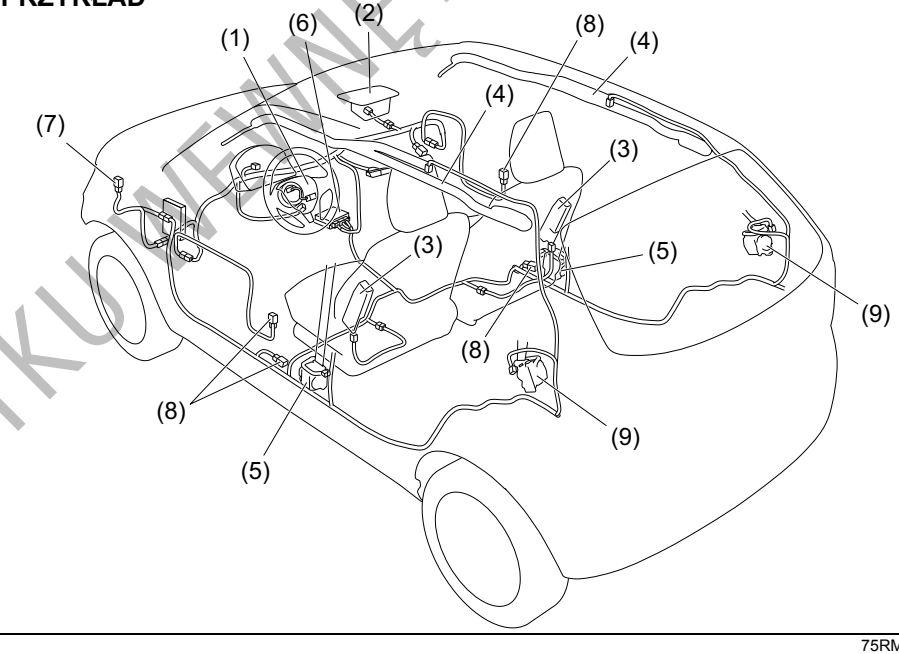

75RM363

DO UŻYTKU WEWNĘTRZNEGO

⚠ OSTRZEŻENIE

Poduszka powietrzna stanowi jedynie dodatkowe (uzupełniające) zabezpieczenie w stosunku do pasów bezpieczeństwa. Kierowca i wszyscy pasażerowie muszą być zawsze prawidłowo zabezpieczeni pasami, niezależnie od tego, czy poduszka powietrzna jest zamontowana przed ich siedzeniem, czy nie. Zapięte pasy bezpieczeństwa zmniejszają ryzyko odniesienia poważnych obrażeń lub śmierci w razie zderzenia.

Lampka ostrzegawcza poduszki powietrznej

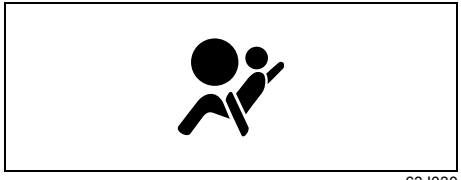

63J030

Gdy za pierwszym razem po ustawieniu wyłącznika zapłonu w pozycji „ON” lub wybraniu przyciskiem rozruchu stanu „ON” lampka ostrzegawcza poduszki powietrznej nie zaświeci się ani nie zacznie błyskać, po zaświeceniu się nie zgaśnie lub zaświeci się podczas jazdy, może to oznaczać niesprawność układu poduszek powietrznych (lub napinaczy pasów bezpieczeństwa, jeżeli są). Należy niezwłocznie zlecić autoryzowanej stacji obsługi SUZUKI sprawdzenie układu poduszek powietrznych.

Znaczenie symbolu ostrzegawczego poduszki powietrznej

PRZYKŁAD

72M00150

Naklejka taka może być umieszczona na osłonie przeciwsłonecznej.

⚠ OSTRZEŻENIE

NIE NALEŻY mocować fotelika dziecięcego w pozycji tyłem do kierunku jazdy na miejscu w samochodzie chronionym przez NIEWYŁĄCZONĄ PODUSZKĘ POWIETRZNĄ, ponieważ stwarza to ryzyko odniesienia przez DZIECKO POWAŻNYCH lub ŚMIERTELNYCH OBRAŻEŃ CIAŁA.

Czołowe poduszki powietrzne

PRZYKŁAD

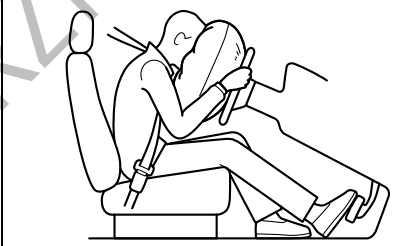

63J259

Czołowe poduszki powietrzne zostają odpalone w razie silnego zderzenia czołowego, gdy wyłącznik zapłonu jest w pozycji „ON” lub przyciskiem rozruchu wybrany jest stan „ON”.

INFORMACJA:
W przypadku zderzenia czołowego pod znacznym kątem mogą zostać odpalone boczne poduszki (w niektórych wersjach) i kurtyny powietrzne (w niektórych wersjach).

Czołowe poduszki powietrzne nie zostaną odpalone w przypadku uderzenia w tył samochodu, zderzenia bocznego, przewrócenia pojazdu lub drobniejszych zderzeń czołowych, gdyż w tego rodzaju wypadkach byłyby nieskuteczne. Ponie-

DO UŻYTKU WEWNĘTRZNEGO

waż poduszka powietrzna napełnia się tylko raz podczas zderzenia, pasy bezpieczeństwa są nieodzownym zabezpieczeniem przed niekontrolowanym przemieszczaniem się jadących.
Z tego powodu poduszka powietrzna nie zastępuje pasów bezpieczeństwa. W celu zapewnienia maksymalnej ochrony należy zawsze mieć zapięte pasy bezpieczeństwa. Ponadto należy mieć świadomość, że żadne zabezpieczenia nie wyeliminują całkowicie ryzyka odniesienia obrażeń w razie wypadku.

Czołowa poduszka powietrzna kierowcy

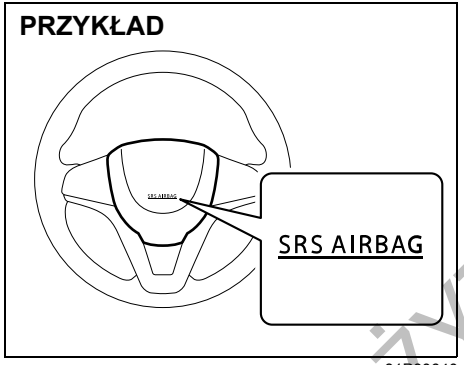

81P30640

Czołowa poduszka powietrzna pasażera na przednim fotelu

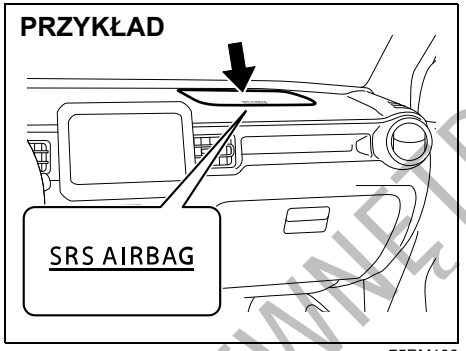

75RM106

Czołowe poduszki powietrzne ukryte są w środkowej części kierownicy oraz w desce rozdzielczej po stronie pasażera.
W celach identyfikacyjnych, na pokryciach tapicerskich poduszek powietrznych wytłoczony jest napis „SRS AIRBAG”.

58MS030

⚠ OSTRZEŻENIE

(Wersje bez wyłącznika czołowej poduszki powietrznej przy przednim fotelu pasażera)
Na przednim siedzeniu pasażera nie wolno mocować fotelika dziecięcego w pozycji tyłem do kierunku jazdy. W przypadku odpalenia czołowej poduszki powietrznej po stronie pasażera, dziecko może doznać poważnych lub śmiertelnych obrażeń, ponieważ oparcie fotelika będzie zbyt blisko napełniającej się poduszki.

DO UŻYTKU WEWNĘTRZNEGO

⚠ OSTRZEŻENIE

(Wersje z wyłącznikiem czołowej poduszki powietrznej przy przednim fotelu pasażera)
W razie konieczności zamocowania na miejscu obok kierowcy fotelika dziecięcego, należy wyłączyć zamontowaną przy tym siedzeniu poduszkę powietrzną, ponieważ w przypadku jej odpalenia dziecko może odnieść poważne, a nawet śmiertelne obrażenia ciała.

Wskazówki dotyczące bezpiecznego przewożenia dzieci w samochodzie podane są pod hasłem „Pasy bezpieczeństwa i foteliki dziecięce” w tym rozdziale.

Sytuacje, w których czołowe poduszki powietrzne zadziałają (zostaną odpalone)

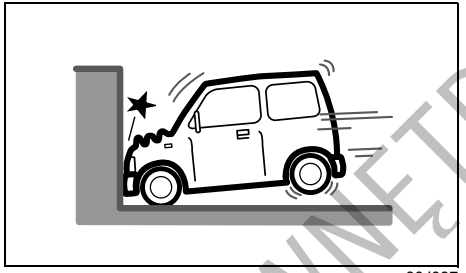

80J097

- Kolizja czołowa z nieruchomą i niepodatną ścianą przy prędkości około 25 km/h lub większej

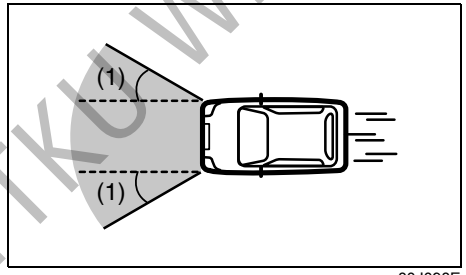

80J098E

- Kolizja czołowa z obiektem jak wyżej, lecz pod kątem (1) do około 30 stopni

Sytuacje, w których czołowe poduszki powietrzne mogą zadziałać

Odpalenie czołowych poduszek powietrznych może z dużym prawdopodobieństwem nastąpić w wyniku silnego uderzenia w podwozie.

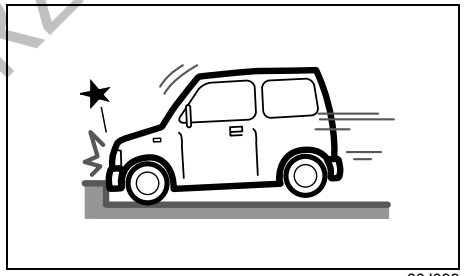

80J099

- Uderzenie w krawężnik lub przegrodę jezdni

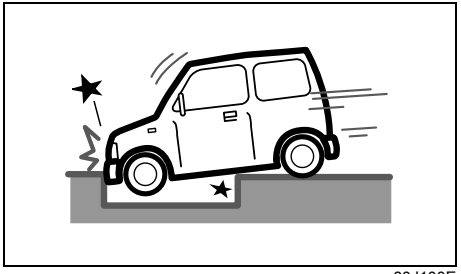

80J100E

- Wpadnięcie w rów lub głęboką wyrwę

DO UŻYTKU WEWNĘTRZNEGO

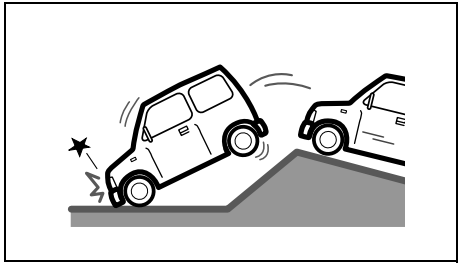

80J101

• Opadnięcie z wysokości na twarde podłoże

Silne uderzenie może spowodować odpalenie czołowych poduszek powietrznych

Czołowe poduszki powietrzne zasadniczo nie reagują w sytuacji np. zderzenia tylnego, bocznego lub przewrócenia samochodu, jednak dostatecznie silny impet może spowodować ich odpalenie.

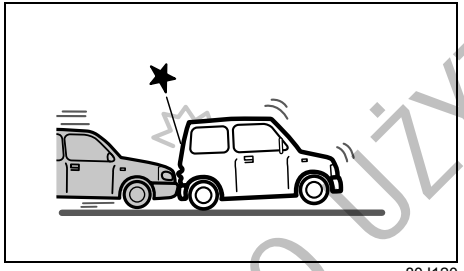

80J120

• Zderzenie tylne

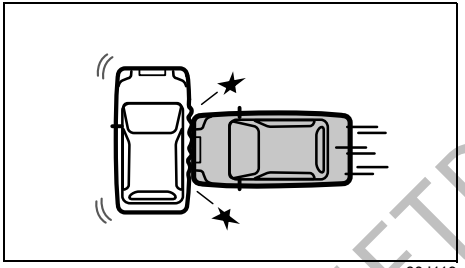

80J119

• Zderzenie boczne

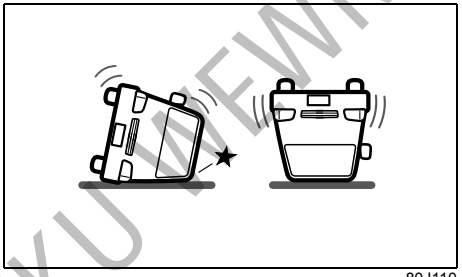

80J110

• Przewrócenie samochodu

Sytuacje, w których czołowe poduszki powietrzne mogą nie zadziałać

Odpalenie czołowych poduszek powietrznych może nie nastąpić, gdy dojdzie do zamortyzowania uderzenia na skutek przemieszczenia się obiektu, z którym nastąpiła kolizja, odkształcenia nadwozia bądź gdy zderzenie czołowe nastąpi pod kątem większym niż 30 stopni.

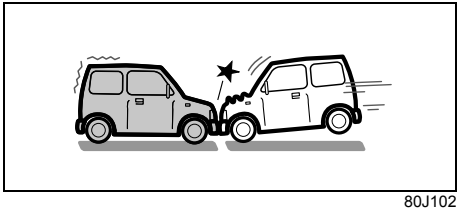

80J102

• Uderzenie czołowe z prędkością około 50 km/h lub mniejszą w nieruchomy pojazd

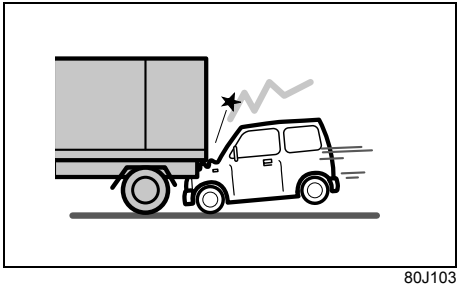

80J103

• Gdy np. przód samochodu dostanie się pod łoże samochodu ciężarowego

DO UŻYTKU WEWNĘTRZNEGO

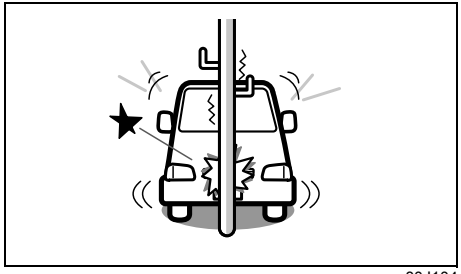

80J104

- Uderzenie w słup lub znak drogowy

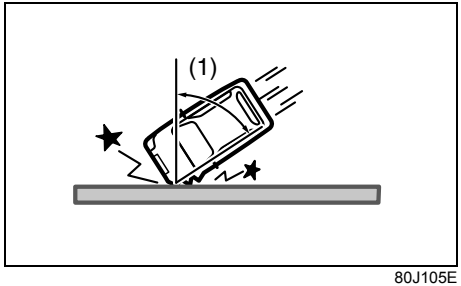

80J105E

- Kolizja czołowa z nieruchomą ścianą lub barierką przy kącie uderzenia (1) powyżej około 30 stopni

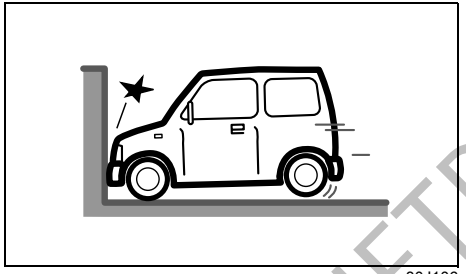

80J106

- Kolizja czołowa z nieruchomą i niepodatną ścianą przy prędkości nieprzekraczającej około 25 km/h

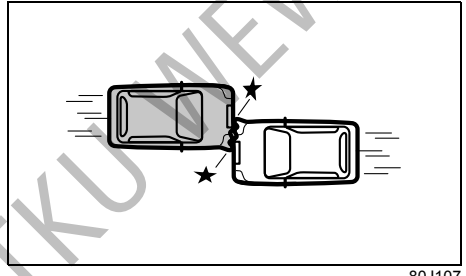

80J107

- Zderzenie niecentralne

Boczne poduszki i kurtyny powietrzne (w niektórych wersjach)

PRZYKŁAD

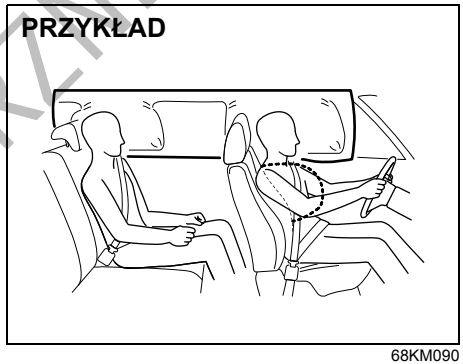

68KM090

Boczne poduszki i kurtyny powietrzne zostają odpalone w razie silnego zderzenia bocznego, gdy wyłącznik zapłonu jest w pozycji „ON” lub przyciskiem rozruchu wybrany jest stan „ON”.

Boczne poduszki i kurtyny powietrzne nie zostaną odpalone w przypadku uderzenia w tył samochodu, zderzenia czołowego, przewrócenia pojazdu lub drobniejszych zderzeń bocznych, gdyż w tego rodzaju wypadkach byłyby nieskuteczne. Odpalenie bocznej poduszki i kurtyny powietrznej następuje jedynie po stronie zderzenia. Jednak, w przypadku zderzenia czołowego pod znacznym kątem, boczne poduszki i kurtyny powietrzne mogą zostać odpalone.

DO UŻYTKU WEWNĘTRZNEGO

Ponieważ poduszka powietrzna napełnia się tylko raz podczas zderzenia, pasy bezpieczeństwa są nieodzownym zabezpieczeniem przed niekontrolowanym przemieszczaniem się jadących.

Z tego powodu poduszka powietrzna nie zastępuje pasów bezpieczeństwa. W celu zapewnienia maksymalnej ochrony należy zawsze mieć zapięte pasy bezpieczeństwa. Ponadto należy mieć świadomość, że żadne zabezpieczenia nie wyeliminują całkowicie ryzyka odniesienia obrażeń w razie wypadku.

Boczne poduszki powietrzne (w niektórych wersjach)

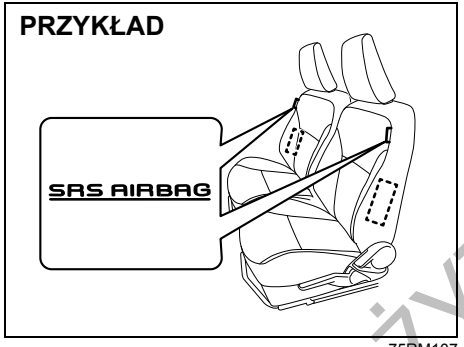

75RM107

Boczne poduszki powietrzne umieszczone są w bocznych częściach oparć przednich foteli, od strony drzwi. W celach identyfikacyjnych, na pokryciach tapicerskich bocznych poduszek powietrznych umieszczone są napisy „SRS AIRBAG”.

Kurtyny powietrzne (w niektórych wersjach)

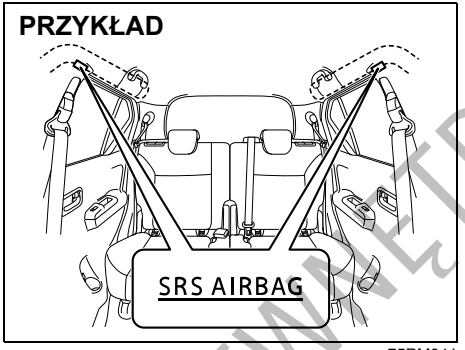

75RM041

Boczne kurtyny powietrzne umieszczone są wewnątrz podsufitki. W celach identyfikacyjnych, na słupkach drzwiowych wytłoczone są napisy „SRS AIRBAG”.

Sytuacje, w których boczne poduszki i kurtyny powietrzne zadziałają (zostaną odpalone)

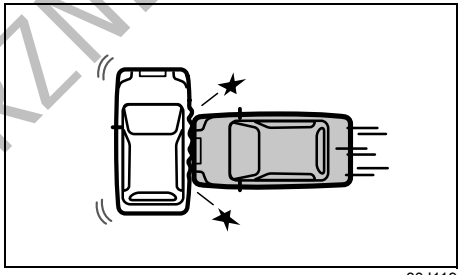

80J119

- Uderzenie z boku przez podobnej wielkości pojazd poruszający się z prędkością co najmniej 25 km/h lub poważniejsze zderzenie boczne

DO UŻYTKU WEWNĘTRZNEGO

Odpalenie bocznych poduszek i kurtyn powietrznych może nastąpić w wyniku silnego uderzenia

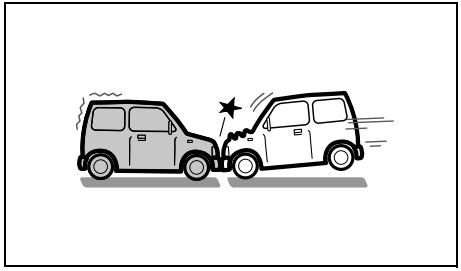

80J102

- Zderzenie czołowe

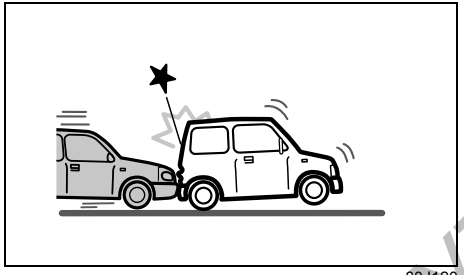

80J120

- Zderzenie tylne

Sytuacje, w których boczne poduszki i kurtyny powietrzne mogą nie zadziałać

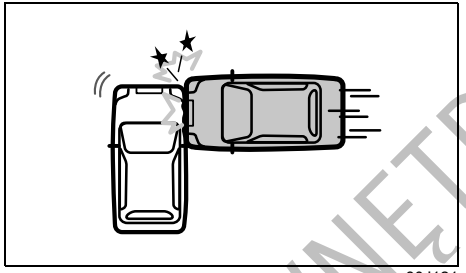

80J121

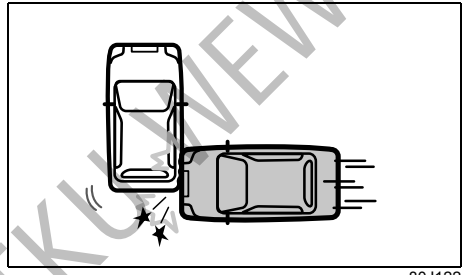

80J122

- Uderzenie boczne w nadwozie poza kabiną

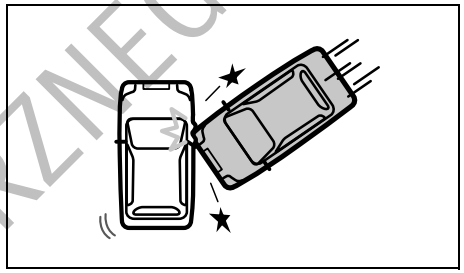

80J123

- Zderzenie boczne pod kątem

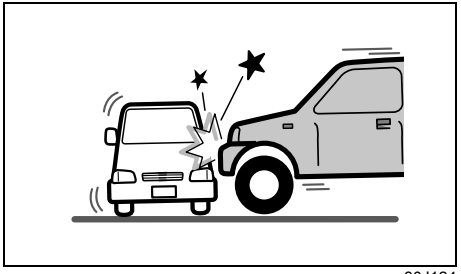

80J124

- Zderzenie boczne z pojazdem o wysokim zawieszeniu

DO UŻYTKU WEWNĘTRZNEGO

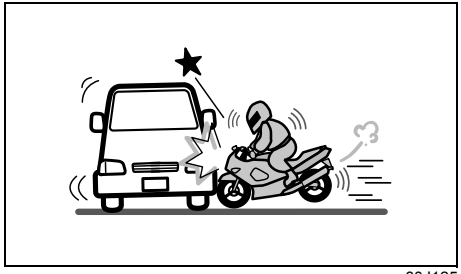

80J125

• Zderzenie boczne z motocyklem lub rowerem

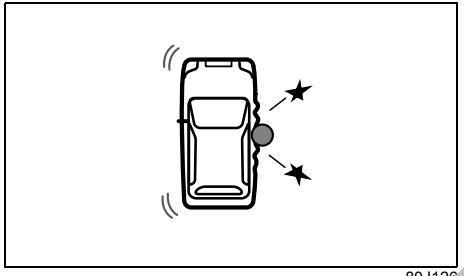

80J126

• Uderzenie w słup lub znak drogowy

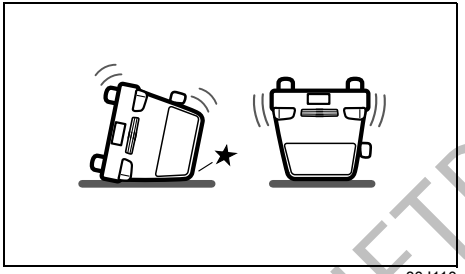

80J110

• Przewrócenie samochodu

Działanie układu

W momencie zderzenia czołowego czujniki zderzenia rejestrują gwałtowne wyhamowanie samochodu i przesyłają sygnał do sterownika. Gdy sterownik stwierdzi na podstawie wielkości opóźnienia, że zderzenie jest silne, uruchomi napełniacze czołowych poduszek powietrznych. W samochodzie wyposażonym w boczne poduszki powietrzne, gdy czujniki zarejestrują zderzenie boczne, przesyłają sygnał do sterownika, który rozstrzyga, czy uderzenie jest dostatecznie silne, by uruchomić napełniacze bocznych poduszek powietrznych. Napełniacze powodują wypełnienie odpowiednich poduszek azotem lub argonem. Napełnione poduszki powietrzne stanowią amortyzację dla głowy (czołowe poduszki i kurtyny powietrzne) i górnej części ciała. Poduszka powietrzna napełnia się i opróżnia tak szybko, że nawet można tego nie zauważyć. Poduszka powietrzna ani nie ogranicza widoczności, ani nie utrudni opuszczenia samochodu.

Poduszki powietrzne muszą napełniać się szybko i z dużą siłą, aby skutecznie ograniczyć ryzyko poważnych lub śmiertelnych obrażeń ciała. Jednak nie do uniknięcia konsekwencją szybkiego napełniania się poduszki powietrznej jest podrażnienie odsłoniętej skóry, na przykład okolic twarzy. W czasie napełniania rozlega się huk oraz pojawia się nieco pyłu i dymu. Nie stanowi to zagrożenia dla zdrowia, ani nie jest objawem pożaru w samochodzie. Należy jednak mieć na uwadze, że pewne elementy poduszki powietrznej mogą pozostawać gorące jeszcze przez pewien czas po napełnieniu.

Pasy bezpieczeństwa pomagają zachować właściwą pozycję ciała w chwili odpalania poduszki powietrznej, maksymalizując zakres ochrony. Fotel kierowcy powinien być odsunięty jak najdalej do tyłu, na tyle jednak, by umożliwić zachowanie kontroli nad pojazdem. W fotelu należy siedzieć możliwie głęboko i w pozycji wyprostowanej; nie pochylać się nad kierownicą lub deską rozdzielczą. Osoby zajmujące przednie miejsca nie powinny opierać się o drzwi. Prawidłowa regulacja foteli oraz pasów bezpieczeństwa opisana jest pod hasłem „Regulacja ustawienia” oraz „Pasy bezpieczeństwa i foteliki dziecięce” w tym rozdziale.

DO UŻYTKU WEWNĘTRZNEGO

65D610

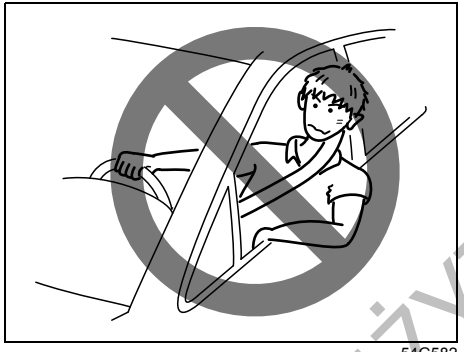

54G582

⚠ OSTRZEŻENIE

- **Kierowca nie powinien pochylać się nad kierownicą. Pasażer na przednim fotelu nie powinien opierać się o deskę rozdzielczą ani pochylać się w jej kierunku. W samochodzie wyposażonym w boczne poduszki i kurtyny powietrzne nie należy opierać się o drzwi. Osobie znajdującej się zbyt blisko napełniającej się poduszki powietrznej grożą poważne obrażenia.**
- **Na kierownicy i desce rozdzielczej nie należy mocować ani umieszczać żadnych przedmiotów. Nie umieszczać żadnych przedmiotów pomiędzy poduszką powietrzną a kierowcą lub pasażerem na przednim fotelu. W razie wypadku przedmioty takie mogłyby zakłócić działanie poduszki powietrznej lub zostać przez nią odrzucone. W rezultacie może dojść do poważnych obrażeń ciała.**
- **W samochodzie wyposażonym w boczne poduszki powietrzne nie należy zakładać pokrowców na przednie fotele, ponieważ mogłyby one uniemożliwić prawidłowe działanie poduszek powietrznych. Ponadto nie należy mocować do drzwi uchwytów na kubki, ponieważ w momencie zderzenia mogą one zostać odrzucone przez napełniającą się poduszkę powietrzną, stwarzając zagrożenie spowodowania poważnych obrażeń.**

Nawet gdy samochód będzie miał widoczne uszkodzenia powstałe w wyniku kolizji, zderzenie mogło nie być na tyle poważne, by spowodować odpalenie poduszek powietrznych. Jednak w przypadku każdego uszkodzenia przodu lub boku pojazdu należy układ poduszek powietrznych poddać kontroli w autoryzowanej stacji obsługi SUZUKI, w celu sprawdzenia jego prawidłowego funkcjonowania.

Samochód ten jest wyposażony w moduł diagnostyczny, który rejestruje informacje o układzie poduszek powietrznych, gdy w trakcie wypadku zostaną one odpalone. Moduł zapisuje informacje o ogólnym stanie układu, które czujniki spowodowały zadziałanie układu i czy pas bezpieczeństwa kierowcy był zapięty.

Obsługa układu poduszek powietrznych

Gdy poduszki powietrzne zostaną odpalone, należy jak najszybciej zlecić autoryzowanej stacji obsługi SUZUKI wymianę poduszek powietrznych i powiązanych z nimi elementów.

Gdy w wyniku przejeżdżania przez głęboką przeszkodę wodną dojdzie do zalania podłogi samochodu, istnieje ryzyko awarii sterownika poduszek powietrznych. W takiej sytuacji należy jak najszybciej zlecić autoryzowanej stacji obsługi SUZUKI sprawdzenie układu poduszek powietrznych.

Przy obsłudze i wymianie poduszek powietrznych wymagane są specjalne pro-

DO UŻYTKU WEWNĘTRZNEGO

cedury postępowania. Z tego powodu jedynie autoryzowane stacje obsługi SUZUKI, ze specjalnie przeszkolonym personelem, mogą dokonywać wymiany poduszek. Należy poinformować każdego obsługującego ten pojazd, że są w nim zamontowane poduszki powietrzne.

Obsługa komponentów i przewodów elektrycznych układu poduszki powietrznej oraz pobliskich podzespołów może być dokonywana jedynie przez autoryzowane stacje obsługi SUZUKI. Niewłaściwa obsługa może doprowadzić do przypadkowego odpalenia poduszki lub zablokować jej zadziałanie. Obie sytuacje stwarzają ryzyko odniesienia poważnych obrażeń ciała.

Przed przystąpieniem do jakichkolwiek prac związanych z instalacją elektryczną samochodu należy co najmniej 90 sekund wcześniej obrócić wyłącznik zapłonu do pozycji „LOCK” lub wybrać przyciskiem rozruchu stan „LOCK” (wyłączone zasilanie) i odłączyć akumulator kwasowo-ołowiowy, co pozwoli uniknąć ryzyka uszkodzeń lub przypadkowego odpalenia poduszki powietrznej. Nie dotykać żadnych elementów ani przewodów układu poduszki powietrznej. Przewody te są owinięte żółtą taśmą lub umieszczone w żółtej rurce, złącza są również żółte, co ułatwia ich rozpoznanie.

Złomowanie samochodu, w którym są nieodpalone poduszki powietrzne, może być niebezpieczne. Należy zwrócić się z tym do autoryzowanej stacji obsługi lub specjalistycznego warsztatu.

Wyłącznik czołowej poduszki powietrznej przy przednim fotelu pasażera (w niektórych wersjach)

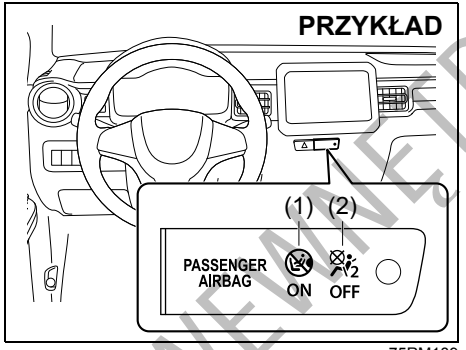

75RM189

Czołową poduszkę powietrzną przy przednim fotelu pasażera należy wyłączyć w przypadku zamocowania na tym miejscu fotelika dziecięcego.
Po obróceniu wyłącznika zapłonu do pozycji „ON” lub wybraniu przyciskiem rozruchu stanu „ON”, za pomocą lampek kontrolnych „PASSENGER AIRBAG ON” (1) i „PASSENGER AIRBAG OFF” (2) sygnalizowane jest, czy poduszka powietrzna przy przednim fotelu pasażera jest włączona, czy nie.

Gdy poduszka powietrzna przy przednim fotelu pasażera jest włączona, początkowo zaświecą się obie lampki, „PASSENGER AIRBAG ON” (1) oraz „PASSENGER AIRBAG OFF” (2), i po kilku sekundach zgasną.
Następnie ponownie zaświeci się tylko lampka „PASSENGER AIRBAG ON” (1) i po upływie około 1 minuty zgaśnie.

Gdy poduszka powietrzna przy przednim fotelu pasażera jest wyłączona, początkowo zaświecą się obie lampki, „PASSENGER AIRBAG ON” (1) oraz „PASSENGER AIRBAG OFF” (2), i po kilku sekundach zgasną.
Następnie ponownie zaświeci się tylko lampka „PASSENGER AIRBAG OFF” (2).

Po włączeniu lub wyłączeniu poduszki powietrznej przy przednim fotelu pasażera należy przed uruchomieniem silnika zawsze sprawdzić, która z lampek się świeci.

Boczne poduszki powietrzne, boczne kurtyny powietrzne oraz napinacze pasów bezpieczeństwa nie są włączone w układ dezaktywacji czołowej poduszki powietrznej przy przednim fotelu pasażera Nawet po wyłączeniu czołowej poduszki powietrznej przy przednim fotelu pasażera, boczne poduszki powietrzne, boczne kurtyny powietrzne oraz napinacze pasów bezpieczeństwa nadal mogą działać.

DO UŻYTKU WEWNĘTRZNEGO

58MS030

⚠ OSTRZEŻENIE

W razie konieczności zamocowania na miejscu obok kierowcy fotelika dziecięcego, należy wyłączyć zamontowaną przy tym siedzeniu poduszkę powietrzną, ponieważ w przypadku jej odpalenia dziecko może odnieść poważne, a nawet śmiertelne obrażenia ciała.

⚠ OSTRZEŻENIE

Gdy na miejscu obok kierowcy nie jest zamocowany fotelik dziecięcy, zamontowana przy tym siedzeniu czołowa poduszka powietrzna powinna być włączona i wskaźnik „PASSENGER AIRBAG ON” (1) powinien się świecić.

Statystyki wypadków drogowych dowodzą, że dzieci prawidłowo zabezpieczone w foteliku na tylnym siedzeniu samochodu są znacznie bezpieczniejsze niż na siedzeniu przednim. Jeżeli jest to tylko możliwe, zalecane jest zamocowanie fotelika na tylnym siedzeniu samochodu.

Wyłącznik poduszki powietrznej

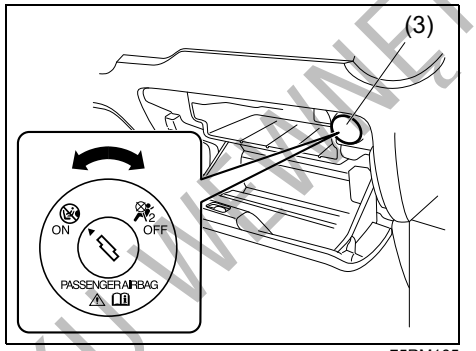

75RM165

Wyłącznik poduszki powietrznej (3) powinien być używany jedynie w przypadku mocowania fotelika dziecięcego w pozycji tyłem do kierunku jazdy na miejscu obok kierowcy. Wyłącznik ten znajduje się wewnątrz schowka w desce rozdzielczej, u góry.

W celu wyłączenia poduszki powietrznej przy przednim fotelu pasażera, należy przed uruchomieniem silnika wykonać opisane poniżej czynności.

1) Sprawdzić, czy wyłącznik zapłonu jest w pozycji „LOCK” lub przyciskiem rozruchu wybrany jest stan „LOCK” (wyłączone zasilanie).
2) Włożyć kluczyk do wyłącznika poduszki powietrznej (3), wcisnąć i obrócić wyłącznik do pozycji „OFF” (poduszka powietrzna wyłączona), a następnie wyjąć kluczyk.
3) Obrócić wyłącznik zapłonu do pozycji „ON” lub przyciskiem rozruchu przełączyć w stan „ON”. Obie lampki zaświecą się na kilka sekund i zgasną. Następnie ponownie zaświeci się tylko lampka „PASSENGER AIRBAG OFF” (2), sygnalizując, że poduszka powietrzna przy przednim fotelu pasażera jest wyłączona.

DO UŻYTKU WEWNĘTRZNEGO

W celu włączenia poduszki powietrznej przy przednim fotelu pasażera, należy przed uruchomieniem silnika wykonać opisane poniżej czynności.

1) Sprawdzić, czy wyłącznik zapłonu jest w pozycji „LOCK” lub przyciskiem rozruchu wybrany jest stan „LOCK” (wyłączone zasilanie).
2) Włożyć kluczyk do wyłącznika poduszki powietrznej (3), wcisnąć i obrócić wyłącznik do pozycji „ON” (poduszka powietrzna włączona), a następnie wyjąć kluczyk.
3) Obrócić wyłącznik zapłonu do pozycji „ON” lub przyciskiem rozruchu przełączyć w stan „ON”. Obie lampki zaświecą się na kilka sekund i zgasną. Następnie ponownie zaświeci się na około 1 minutę tylko lampka „PASSENGER AIRBAG ON” (1), sygnalizując, że poduszka powietrzna przy przednim fotelu pasażera jest włączona.

Zespół wskaźników

1. Prędkościomierz
2. Obrotomierz (w niektórych wersjach)
3. Wyświetlacz informacyjny
4. Lampki kontrolne i ostrzegawcze

Wersja z obrotomierzem

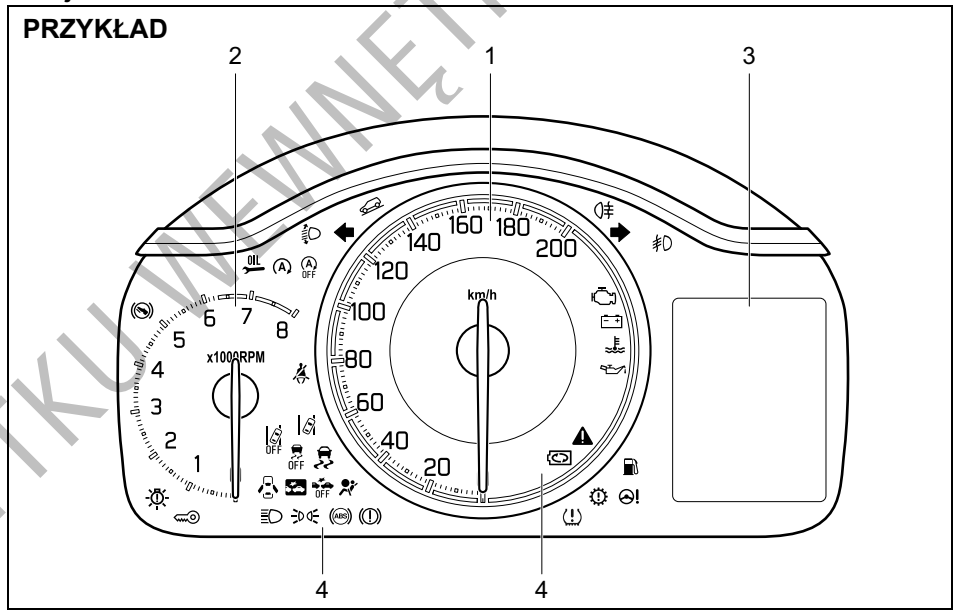

75RM315

DO UŻYTKU WEWNĘTRZNEGO

Wersja bez obrotomierza

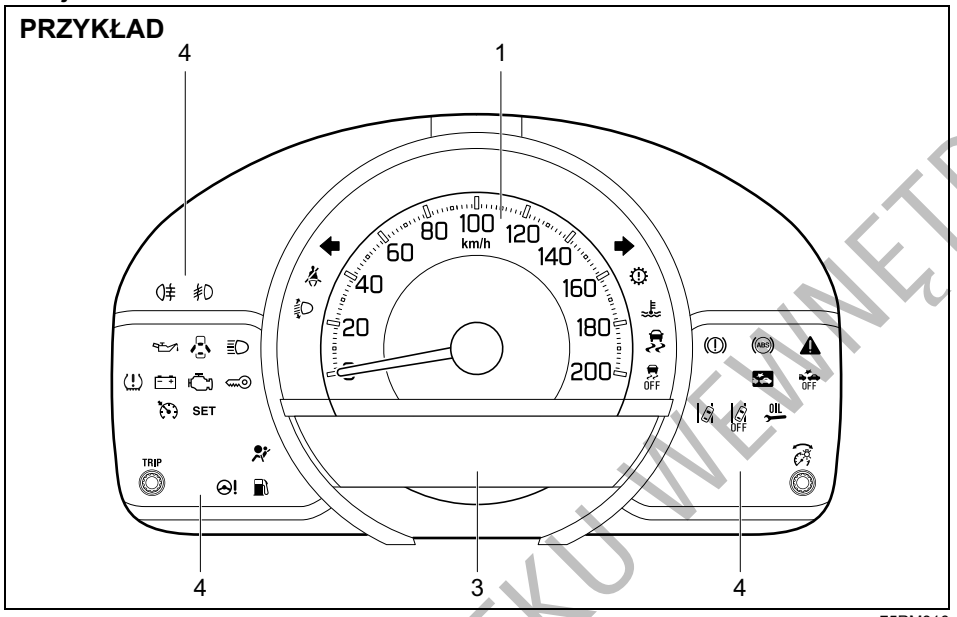

75RM316

Prędkościomierz

Prędkościomierz wskazuje prędkość jazdy.

INFORMACJA:
W przypadku wersji o specyfikacji ogólnej, przekroczenie prędkości 120 km/h uruchamia sygnalizator akustyczny. Nie oznacza to usterki samochodu. Zwolnienie do około 118 km/h przerywa sygnalizację akustyczną.

Obrotomierz (w niektórych wersjach)

Obrotomierz pokazuje prędkość obrotową silnika w obrotach na minutę.

UWAGA
Nie należy dopuszczać, aby wskazówka obrotomierza znalazła się w obszarze oznaczonym czerwonym kolorem, ponieważ może to doprowadzić do poważnego uszkodzenia silnika. **Również przy zmianie biegu na niższy nie dopuszczać do nadmiernego wzrostu prędkości obrotowej silnika.** **Należy przestrzegać wskazówek podanych pod hasłem „Maksymalne dopuszczalne prędkości jazdy przy redukcji biegu” w rozdziale „UŻYTKOWANIE POJAZDU”.**

DO UŻYTKU WEWNĘTRZNEGO

Wskaźnik poziomu paliwa

Wersja z obrotomierzem

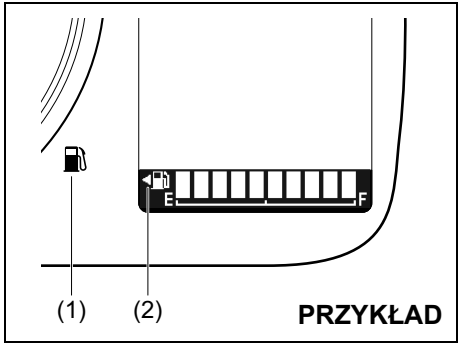

75RM248

Wersja bez obrotomierza

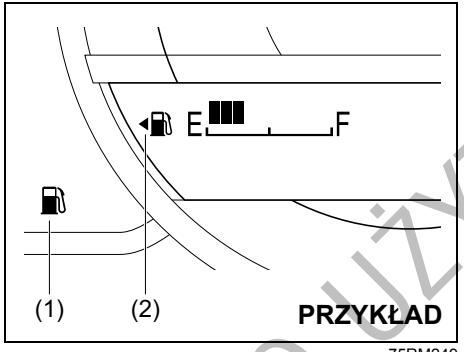

75RM249

Gdy wyłącznik zapłonu jest w pozycji „ON” lub przyciskiem rozruchu wybrany jest stan „ON”, wskaźnik ten pokazuje przybliżoną ilość paliwa w zbiorniku. „F” oznacza pełny zbiornik, natomiast „E” – pusty.

- Jeżeli pokazywany jest tylko jeden segment wskaźnika powyżej stanu „E”, należy jak najszybciej uzupełnić paliwo. Błyskanie ostatniego segmentu wskaźnika oznacza, że zbiornik paliwa jest niemal pusty.

Jeżeli podczas jazdy zaświeci się lampka ostrzegawcza rezerwy paliwa (1), należy niezwłocznie uzupełnić paliwo.
Szczegółowe informacje podane są pod hasłem „Lampka ostrzegawcza rezerwy paliwa” w punkcie „Lampki kontrolne i ostrzegawcze” tego rozdziału.

Symbol (2) oznacza, że wlew paliwa znajduje się po lewej stronie samochodu.

Regulacja intensywności podświetlenia wskaźników

Po obróceniu wyłącznika zapłonu do pozycji „ON” lub przełączeniu przyciskiem rozruchu w stan „ON” włącza się podświetlenie wskaźników.

Z chwilą włączenia świateł pozycyjnych lub mijania następuje samoczynne przygaszenie podświetlenia wskaźników.

Regulacja podświetlenia wskaźników

- W wersji z zespołem wskaźników z obrotomierzem intensywność podświetlenia wskaźników można regulować zarówno przy włączonych, jak i wyłączonych światłach pozycyjnych i mijania.
- W wersji z zespołem wskaźników bez obrotomierza regulacja jest możliwa przy włączonych światłach pozycyjnych lub mijania.

Sposób przełączania na wskazanie poziomu intensywności podświetlenia opisany jest pod hasłem „Wyświetlacz informacyjny” w tym rozdziale.

⚠ OSTRZEŻENIE

Nie należy regulować intensywności podświetlenia wskaźników podczas jazdy, ponieważ grozi to utratą panowania nad pojazdem.

DO UŻYTKU WEWNĘTRZNEGO

Wersja z obrotomierzem

PRZYKŁAD

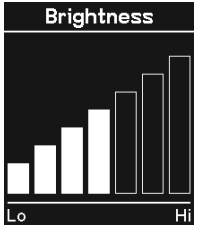

75RM208

PRZYKŁAD

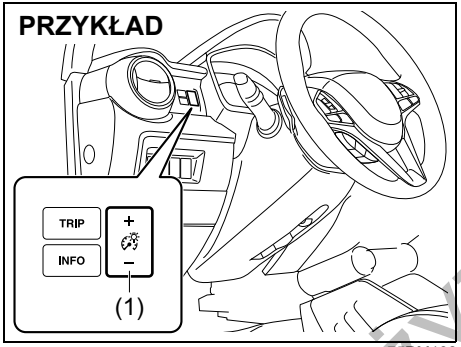

75RM182

W celu zwiększenia intensywności podświetlenia wskaźników należy przełącznik regulacji intensywności podświetlenia (1) nacisnąć po stronie „+”. W celu przyspieszenia zmian, należy przełącznik przytrzymać w tej pozycji.
W celu zmniejszenia intensywności podświetlenia wskaźników należy przełącznik regulacji intensywności podświetlenia (1) nacisnąć po stronie „–”. W celu przyspieszenia zmian, należy przełącznik przytrzymać w tej pozycji.

INFORMACJA:
- *Jeżeli w ciągu kilku sekund od wywołania obrazu kontrolnego funkcji regulacji podświetlenia jej przełącznik nie zostanie naciśnięty, nastąpi samoczynne przerwanie trybu regulacyjnego.*
- *Podłączenie wcześniej odłączonego akumulatora kwasowo-ołowiowego powoduje przywrócenie standardowej intensywności podświetlenia wskaźników. W razie potrzeby konieczne jest ponowne wprowadzenie własnych ustawień.*

INFORMACJA:
Ustawienie maksymalnej intensywności podświetlenia przy włączonych światłach pozycyjnych lub mijania powoduje wyłączenie następujących funkcji:
- *Funkcja automatycznego przygaszania podświetlenia zespołu wskaźników*
- *Funkcja działająca w sprzężeniu z intensywnością podświetlenia, z wykluczeniem jej maksymalnego poziomu*

Wersja bez obrotomierza

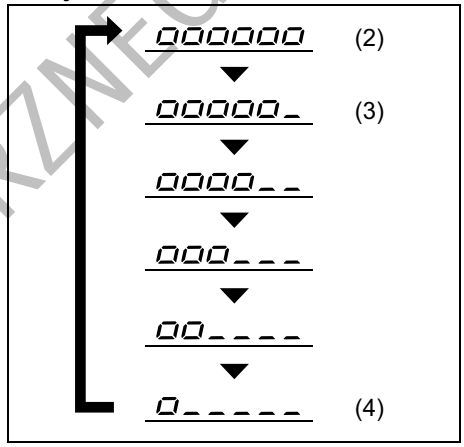

75RM209

(2) Maksymalne
(3) Ustawienie standardowe
(4) Minimalne

DO UŻYTKU WEWNĘTRZNEGO

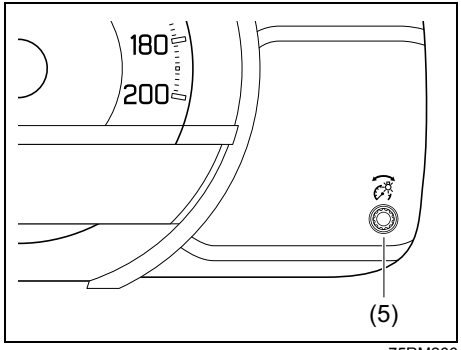

75RM266

W celu zwiększenia intensywności podświetlenia wskaźników należy obracać przełącznik wskazań (5) w prawo.
W celu zmniejszenia intensywności podświetlenia wskaźników należy obracać przełącznik wskazań (5) w przeciwnym kierunku.

INFORMACJA:
- *Jeżeli przełącznik wskazań nie zostanie obrócony w ciągu kilku sekund od wywołania obrazu kontrolnego funkcji regulacji podświetlenia, nastąpi samoczynne przerwanie trybu regulacyjnego.*
- *Podłączenie wcześniej odłączonego akumulatora kwasowo-ołowiowego powoduje przywrócenie standardowej intensywności podświetlenia wskaźników. W razie potrzeby ponowne wprowadzić własne ustawienia.*

INFORMACJA:
Ustawienie maksymalnej intensywności podświetlenia przy włączonych światłach pozycyjnych lub mijania powoduje wyłączenie następujących funkcji:
- *Funkcja automatycznego przygaszania podświetlenia zespołu wskaźników*
- *Funkcja działająca w sprzężeniu z intensywnością podświetlenia, z wykluczeniem jej maksymalnego poziomu*

Wyświetlacz informacyjny (zespół wskaźników z obrotomierzem)

Wyświetlacz informacyjny działa, gdy wyłącznik zapłonu jest w pozycji „ON” lub przyciskiem rozruchu wybrany jest stan „ON”.

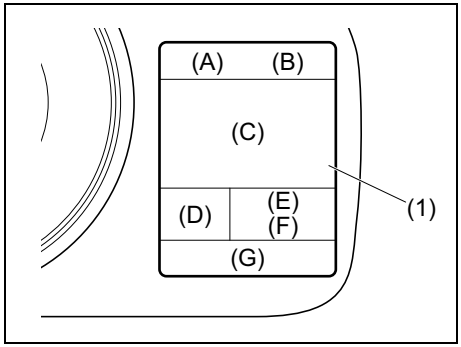

75RM042

(1) Wyświetlacz informacyjny

DO UŻYTKU WEWNĘTRZNEGO

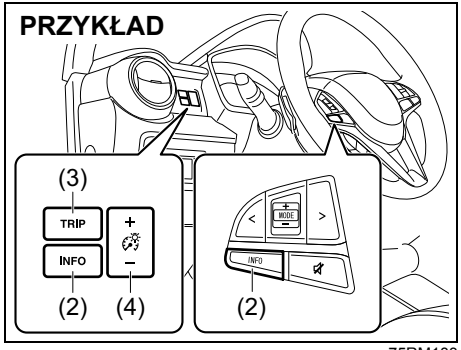

75RM183

(2) Przełącznik informacji
(3) Przełącznik licznika przebiegu dziennego
(4) Przełącznik regulacji intensywności podświetlenia wskaźników

Na wyświetlaczu pokazywane są następujące informacje:

Sektor (A)
Zegar

Sektor (B)
Temperatura otoczenia

Sektor (C)
Komunikaty informacyjne i ostrzegawcze / Zużycie paliwa / Zasięg jazdy / Średnia prędkość jazdy / Czas jazdy / Całkowity czas automatycznego wstrzymania pracy silnika na postoju (w niektórych wersjach) / Całkowita ilość oszczędzonego paliwa podczas automatycznego wstrzymania pracy silnika na postoju (w niektórych wersjach) / Wskaźnik przepływu energii (w niektórych wersjach)

Sektor (D)
Pozycja dźwigni skrzyni biegów (wersje ze skrzynią biegów CVT) /
Włączony bieg (wersje z bezstopniową skrzynią biegów CVT w trybie ręcznej zmiany przełożeń lub wersje z zautomatyzowaną skrzynią biegów) /
Wskaźnik biegu (w niektórych wersjach)

Sektor (E)
Licznik przebiegu dziennego

Sektor (F)
Licznik przebiegu całkowitego

Sektor (G)
Wskaźnik poziomu paliwa

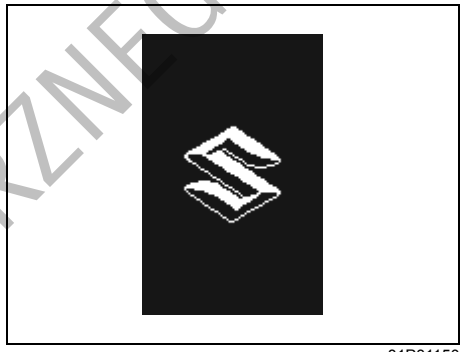

81P31150

Po obróceniu wyłącznika zapłonu do pozycji „ON” lub przełączeniu przyciskiem rozruchu w stan „ON”, na wyświetlaczu informacyjnym przez kilka sekund widoczny jest pokazany na powyższym rysunku obraz.
Niektóre ostrzeżenia i informacje mogą być wyświetlane, gdy wyłącznik zapłonu jest w pozycji „ACC” lub „LOCK”, lub przyciskiem rozruchu zostanie wybrany stan „ACC” lub „LOCK” (wyłączone zasilanie).

DO UŻYTKU WEWNĘTRZNEGO

Zegar

W sektorze (A) wyświetlacza pokazywany jest czas.

Sposób zmiany wskazań zegara podany jest poniżej pod hasłem „Ustawienia funkcyjne”.

Temperatura otoczenia

W sektorze (B) wyświetlacza pokazywana jest temperatura otoczenia.

Pokazywana jest temperatura panująca na zewnątrz samochodu.

75RM210

Gdy temperatura na zewnątrz samochodu zbliża się do 0°C, pojawia się pokazany powyżej obraz.

INFORMACJA:
Podczas jazdy z małą prędkością oraz na postoju pokazywana wartość temperatury otoczenia nie odpowiada rzeczywistej wartości.

Zużycie paliwa / Zasięg jazdy / Średnia prędkość jazdy / Czas jazdy / Całkowity czas automatycznego wstrzymania pracy silnika na postoju (w niektórych wersjach) / Całkowita ilość oszczędzonego paliwa podczas automatycznego wstrzymania pracy silnika na postoju (w niektórych wersjach) / Wskaźnik przepływu energii (w niektórych wersjach)

Jeżeli nie jest wyświetlany żaden komunikat informacyjny lub ostrzegawczy, w sektorze (C) można wybrać pokazywanie jednego z następujących obrazów: bieżące zużycie paliwa, średnie zużycie paliwa, zasięg jazdy, średnia prędkość jazdy, czas jazdy, całkowity czas automatycznego wstrzymania pracy silnika na postoju, całkowita ilość oszczędzonego paliwa podczas automatycznego wstrzymania pracy silnika na postoju, wskaźnik przepływu energii lub pusty ekran.

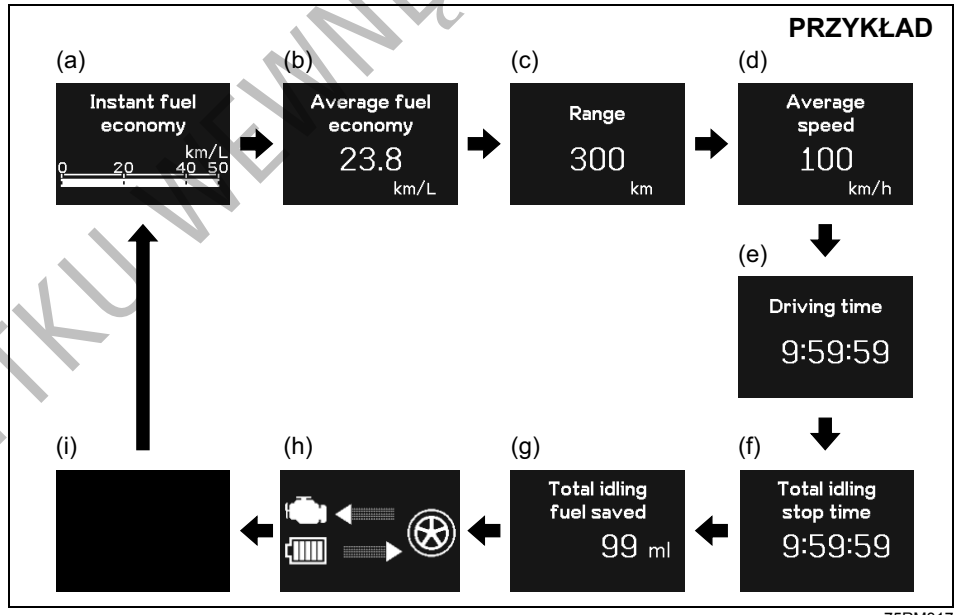

75RM317

DO UŻYTKU WEWNĘTRZNEGO

(a) Bieżące zużycie paliwa
(b) Średnie zużycie paliwa
(c) Zasięg jazdy
(d) Średnia prędkość jazdy
(e) Czas jazdy
(f) Całkowity czas automatycznego wstrzymania pracy silnika na postoju (w niektórych wersjach) /
(g) Całkowita ilość oszczędzonego paliwa podczas automatycznego wstrzymania pracy silnika na postoju (w niektórych wersjach) /
(h) Wskaźnik przepływu energii (w niektórych wersjach)
(i) Pusty ekran

Przełączanie wskazań realizowane jest krótkim naciśnięciem przełącznika informacji (2).

INFORMACJA:
Pokazywane na wyświetlaczu wartości bieżącego zużycia paliwa, średniego zużycia paliwa, zasięgu jazdy, średniej prędkości jazdy i całkowitej ilość oszczędzonego paliwa podczas automatycznego wstrzymania pracy silnika na postoju uzależnione są od następujących czynników:
- *stan nawierzchni,*
- *ruch drogowy,*
- *warunki jazdy,*
- *stan techniczny samochodu,*
- *błyskanie lub stałe świecenie lampki sygnalizacyjnej usterki.*

Bieżące zużycie paliwa
Wyświetlacz przedstawia graficzny obraz bieżącego zużycia paliwa wyłącznie podczas jazdy.

INFORMACJA:
- *Obraz graficzny nie jest widoczny, gdy samochód nie jedzie.*
- *W zależności od wersji samochodu, standardowe jednostki, w jakich pokazywane jest zużycie paliwa, to „L/100km”, „km/L”, „MPG” (UK) lub „MPG” (US).*
- *Wielkość bieżącego zużycia paliwa pokazywana jest do określonej poniżej wartości maksymalnej. Nawet gdy chwilowe zużycie paliwa będzie większe, nie zostanie pokazana wartość wyższa niż maksymalna.*
  – *Dla ustawienia „L/100km”: 30*
  – *Dla ustawienia „km/L”: 50*
  – *Dla ustawienia „MPG (UK)”: 80*
  – *Dla ustawienia „MPG (US)”: 60*
- *W zależności od warunków jazdy, wskazania na wyświetlaczu mogą zmieniać się z opóźnieniem.*
- *Pokazywane wartości są przybliżone. Wskazania mogą się różnić od rzeczywistych wartości.*

Średnie zużycie paliwa
Jeżeli podczas poprzedniej jazdy wybrane było pokazywanie średniego zużycia paliwa, po obróceniu wyłącznika zapłonu do pozycji „ON” lub wybraniu przyciskiem rozruchu stanu „ON” na wyświetlaczu pojawia się dotychczasowa wartość tego parametru. Pokazywana wartość uwzględnia dotychczasowy przebieg zużycia paliwa od chwili ostatniego wyzerowania tego parametru.

INFORMACJA:
Po podłączeniu ujemnego (–) zacisku akumulatora kwasowo-ołowiowego wartość średniego zużycia paliwa pojawi się po przejechaniu pewnego odcinka.

Można wybrać jeden z trzech następujących warunków, w jakich następować będzie wyzerowanie wartości średniego zużycia paliwa:
- Po zatankowaniu: po nabraniu paliwa automatycznie ustawiana będzie zerowa wartość średniego zużycia paliwa.
- Wraz z licznikiem przebiegu dziennego A: równocześnie z wyzerowaniem wskazań licznika przebiegu dziennego A automatycznie ustawiana będzie zerowa wartość średniego zużycia paliwa.
- Ręczne: zerowanie następuje po przytrzymaniu naciśniętego przełącznika informacji (2), gdy na wyświetlaczu widoczny jest obraz średniego zużycia paliwa.

DO UŻYTKU WEWNĘTRZNEGO

Sposób zmiany warunków zerowania wartości średniego zużycia paliwa opisany jest pod hasłem „Ustawienia funkcyjne” w tym rozdziale.

INFORMACJA:
Automatyczne wyzerowanie wartości średniego zużycia paliwa może nie nastąpić w przypadku nabrania niewielkiej ilości paliwa.

Zasięg jazdy
Jeżeli podczas poprzedniej jazdy wybrane było pokazywanie zasięgu jazdy, po obróceniu wyłącznika zapłonu do pozycji „ON” lub wybraniu przyciskiem rozruchu stanu „ON” na wyświetlaczu widoczne jest przez kilka sekund „---”, a następnie pojawia się aktualna wartość tego parametru.

Pokazywana wartość jest przybliżonym dystansem, jaki przy aktualnych warunkach jazdy samochód może przejechać do chwili, gdy poziom paliwa na wskaźniku osiągnie „E”.

Gdy zaświeci się lampka ostrzegawcza rezerwy paliwa, na wyświetlaczu pojawi się „---”.
Gdy zaświeci się lampka ostrzegawcza rezerwy paliwa, należy niezwłocznie uzupełnić zapas paliwa, niezależnie od tego, jaki zasięg jazdy jest widoczny na wyświetlaczu.

Ze względu na to, że zasięg jazdy jest obliczany na podstawie dotychczasowych parametrów jazdy, jego wartość może być różna po każdym tankowaniu.

INFORMACJA:
- *W przypadku pozostawienia podczas tankowania wyłącznika zapłonu w pozycji lub stanie „ON”, pokazywana wartość zasięgu jazdy może być nieprawidłowa.*
- *Po podłączeniu ujemnego (–) zacisku akumulatora kwasowo-ołowiowego wartość zasięgu jazdy pojawi się po przejechaniu pewnego odcinka.*

Średnia prędkość jazdy
Jeżeli podczas poprzedniej jazdy wybrane było pokazywanie średniej prędkości, po obróceniu wyłącznika zapłonu do pozycji „ON” lub wybraniu przyciskiem rozruchu stanu „ON” na wyświetlaczu pojawia się dotychczasowa wartość tego parametru. Pokazywana wartość uwzględnia dotychczasowy przebieg zmian prędkości jazdy od chwili ostatniego wyzerowania tego parametru.

W celu wyzerowania wskazań średniej prędkości jazdy należy przełącznik informacji (2) przytrzymać naciśnięty, gdy na wyświetlaczu widoczny jest ten parametr. Początkowo pojawi się „---”, a po przejechaniu pewnego odcinka nowa wartość średniego zużycia paliwa.

INFORMACJA:
Po podłączeniu ujemnego (–) zacisku akumulatora kwasowo-ołowiowego wartość średniej prędkości jazdy pojawi się po przejechaniu pewnego odcinka.

Czas jazdy
Pokazywany jest całkowity czas jazdy od chwili ostatniego zerowania tego wskazania.
- W celu wyzerowania wskazań czasu jazdy należy przełącznik informacji (2) przytrzymać naciśnięty, gdy na wyświetlaczu widoczny jest ten parametr.

INFORMACJA:
Po wyzerowaniu wskazania lub po podłączeniu ujemnego (–) zacisku akumulatora kwasowo-ołowiowego wartość czasu jazdy pojawi się po przejechaniu pewnego odcinka.

Całkowity czas automatycznego wstrzymania pracy silnika na postoju (w niektórych wersjach)
Pokazywany jest całkowity czas (w godzinach, minutach i sekundach) wstrzymania pracy silnika przez układ ENG A-STOP od chwili ostatniego zerowania tego wskazania.
- W celu wyzerowania wskazań całkowitego czasu automatycznego wstrzymania pracy silnika na postoju należy przełącznik informacji (2) przytrzymać naciśnięty, gdy na wyświetlaczu widoczny jest ten parametr.

INFORMACJA:
- *Maksymalna wartość pokazywana jako całkowity czas automatycznego wstrzymania pracy silnika na postoju wynosi 99:59:59.*
- *Po podłączeniu ujemnego (–) zacisku akumulatora kwasowo-ołowiowego wartość całkowitego czasu automatycz-*

DO UŻYTKU WEWNĘTRZNEGO

nego wstrzymania pracy silnika na postoju ulegnie wyzerowaniu.

Całkowita ilość oszczędzonego paliwa podczas automatycznego wstrzymania pracy silnika na postoju (w niektórych wersjach)
Pokazywana jest całkowita ilość (w mililitrach) paliwa zaoszczędzonego przez układ ENG A-STOP od chwili ostatniego zerowania tego wskazania.
- W celu wyzerowania wskazań całkowitej ilość oszczędzonego paliwa podczas automatycznego wstrzymania silnika na postoju należy przełącznik informacji (2) przytrzymać naciśnięty, gdy na wyświetlaczu widoczny jest ten parametr.

INFORMACJA:
Po podłączeniu ujemnego (–) zacisku akumulatora kwasowo-ołowiowego wskazanie całkowitej ilość oszczędzonego paliwa podczas automatycznego wstrzymania silnika na postoju ulegnie wyzerowaniu.

Wskaźnik przepływu energii (w niektórych wersjach)
Szczegółowe informacje podane są pod hasłem „Automatyczne wstrzymywanie pracy silnika” w rozdziale „UŻYTKOWANIE POJAZDU”.

Pozycja dźwigni skrzyni biegów / Włączony bieg / Wskaźnik biegu

W sektorze (D) wyświetlacza pokazywane są następujące informacje:

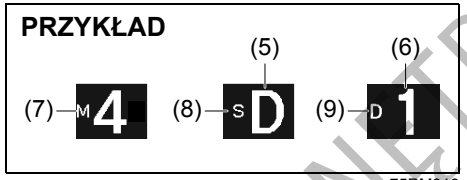

(5) Pozycja dźwigni skrzyni biegów
(6) Bieg
(7) Wskaźnik trybu ręcznej zmiany przełożeń
(8) Wskaźnik trybu pracy „S”
(9) Wskaźnik zakresu D

Pozycja dźwigni skrzyni biegów (wersje ze skrzynią biegów CVT) / Włączony bieg (wersje z bezstopniową skrzynią biegów CVT w trybie ręcznej zmiany przełożeń lub wersje z zautomatyzowaną skrzynią biegów)
Pokazywana jest aktualna pozycja dźwigni skrzyni biegów (5) lub włączony bieg (6).
- Wersje z bezstopniową skrzynią biegów CVT z trybem ręcznej zmiany przełożeń
  – Gdy nie jest włączony tryb ręcznej zmiany przełożeń, wyświetlana jest pozycja dźwigni skrzyni biegów.
  – Gdy jest włączony tryb ręcznej zmiany przełożeń, wyświetlany jest aktualnie włączony bieg.
- W wersji z zautomatyzowaną skrzynią biegów pokazywana jest aktualna pozycja dźwigni bezstopniowej skrzyni biegów.

INFORMACJA:
W wersji z zautomatyzowaną skrzynią biegów, gdy pokazywana pozycja dźwigni lub pokazywany bieg nie odpowiada rzeczywistemu ustawieniu dźwigni, odpowiednie wskazanie błyska i w kabinie rozlega się sygnał akustyczny. Szczegółowe informacje pod hasłem „Zautomatyzowana skrzynia biegów” w rozdziale „UŻYTKOWANIE POJAZDU”.

Wskaźnik trybu ręcznej zmiany przełożeń (wersje z bezstopniową skrzynią biegów CVT w trybie ręcznej zmiany przełożeń lub wersje z zautomatyzowaną skrzynią biegów)
W trybie ręcznej zmiany przełożeń, wyświetlany jest wskaźnik (7).

INFORMACJA:
W wersji z zautomatyzowaną skrzynią biegów wskaźnik trybu ręcznej zmiany przełożeń jest widoczny tylko w położeniu „M” dźwigni sterującej.

Wskaźnik trybu pracy „S” (niektóre wersje z bezstopniową skrzynią biegów CVT)
Wskaźnik trybu „S” (8) pojawia się na wyświetlaczu po naciśnięciu przycisku trybu „S” w dźwigni skrzyni biegów.

DO UŻYTKU WEWNĘTRZNEGO

Wskaźnik zakresu D (w wersji z zautomatyzowaną skrzynią biegów)
Wskaźnik zakresu D (9) widoczny jest, gdy dźwignia sterująca skrzyni biegów jest w położeniu „D”.

Wskazówki dotyczące posługiwania się skrzynią biegów podane są pod hasłem „Używanie skrzyni biegów” w rozdziale „UŻYTKOWANIE POJAZDU”.

Wskaźnik biegu (w niektórych wersjach)
Opis pod hasłem „Wskaźnik biegu” w rozdziale „UŻYTKOWANIE POJAZDU”.

Licznik przebiegu dziennego

Sektor (E) wyświetlacza pokazuje stan licznika przebiegu dziennego.

Licznik przebiegu dziennego służy do mierzenia dystansu przebytego podczas podróży lub np. pomiędzy tankowaniami paliwa.
Z liczników przebiegu dziennego A i B można korzystać niezależnie.

W celu wyzerowania stanu licznika przebiegu dziennego należy podczas jego wyświetlania przytrzymać naciśnięty przełącznik (3).

INFORMACJA:
Maksymalna wartość pokazywana przez licznik przebiegu dziennego wynosi 9999,9. Po przekroczeniu maksymalnej wartości naliczanie rozpoczyna się od 0,0.

Licznik przebiegu całkowitego

Sektor (F) wyświetlacza pokazuje stan licznika przebiegu całkowitego.

Licznik przebiegu całkowitego odnotowuje sumaryczną odległość przejechaną przez pojazd.

UWAGA

Należy obserwować wskazania licznika przebiegu całkowitego i regularnie sprawdzać w planie obsługi okresowej, jakie czynności serwisowe są w danym momencie niezbędne. Zaniechanie wykonania niezbędnej obsługi przy odpowiednim przebiegu może doprowadzić do nadmiernego zużycia bądź uszkodzenia niektórych części i podzespołów.

Wskaźnik poziomu paliwa

Sektor (G) wyświetlacza pokazuje stan wskaźnika poziomu paliwa.
Wskazówki podane są pod hasłem „Wskaźnik poziomu paliwa” w tym rozdziale.

Czas automatycznego wstrzymania pracy silnika na postoju (w niektórych wersjach)

PRZYKŁAD

75RM320

Po automatycznym wstrzymaniu pracy silnika przez układu ENG A-STOP, sektor (C) wyświetlacza wskazuje czas (w godzinach, minutach i sekundach) trwania tego stanu. Po ponownym uruchomieniu silnika wyświetlacz powróci do pierwotnego wskazania.

DO UŻYTKU WEWNĘTRZNEGO

Wskaźnik jazdy ekonomicznej

Po obróceniu wyłącznika zapłonu do pozycji „LOCK" lub po przełączeniu przyciskiem rozruchu w stan „LOCK" (wyłączone zasilanie), przez kilka sekund można odczytać na wyświetlaczu następujące informacje:

PRZYKŁAD

75RM346

(10) Czas automatycznego wstrzymania pracy silnika na postoju
Pokazywany jest czas (w godzinach, minutach i sekundach) wstrzymania pracy silnika przez układ ENG A-STOP podczas ostatniej jazdy.

(11) Oszczędzone paliwo podczas automatycznego wstrzymania pracy silnika na postoju
Pokazywana jest całkowita ilość (w mililitrach) paliwa zaoszczędzonego przez układ ENG A-STOP podczas ostatniej jazdy.

INFORMACJA:

- *W ustawieniach wyświetlania można wyłączyć pokazywanie parametrów ekonomiczności jazdy. Wskazówki dotyczące zmiany ustawień podane są pod hasłem „Ustawienia funkcyjne" w tym rozdziale.*
- *Całkowitą ilość oszczędzonego paliwa przez układ ENG A-STOP i całkowity czas automatycznego wstrzymania pracy silnika na postoju można zobaczyć na wyświetlaczu informacyjnym, gdy wyłącznik zapłonu jest w pozycji „ON" lub przyciskiem rozruchu wybrany jest stan „ON".*

Ustawienia funkcyjne

Gdy wyłącznik zapłonu jest w pozycji „ON" lub przyciskiem rozruchu wybrany jest stan „ON", wyświetlacz informacyjny można przełączyć w tryb ustawień funkcyjnych, przytrzymując przez co najmniej 3 sekundy naciśnięty przełącznik informacji (2).

- Naciskając przełącznik intensywności podświetlenia (4) w górę lub w dół można wybrać zmieniany parametr.
- Naciśnięcie przełącznika informacji (2) powoduje zmianę wartości parametru.
- Wybranie „Back" i naciśnięcie przełącznika informacji (2) powoduje wyjście z trybu zmiany ustawień funkcyjnych.

PRZYKŁAD

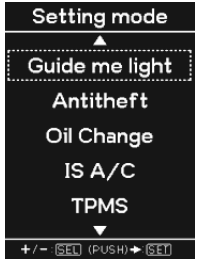

75RM321

INFORMACJA:
Aktualnie wybrana pozycja wyróżniona jest obramowaniem.

DO UŻYTKU WEWNĘTRZNEGO

INFORMACJA:
- *Przytrzymanie naciśniętego przełącznika informacji (2) w celu przełączenia w tryb ustawień funkcyjnych, gdy w sektorze (C) wyświetlacza pokazywane jest średnie zużycie paliwa lub średnia prędkość jazdy, czas jazdy, całkowity czas automatycznego wstrzymania pracy silnika na postoju lub całkowita ilość oszczędzonego paliwa podczas automatycznego wstrzymania pracy silnika na postoju spowoduje wyzerowanie wskazań. W celu uniknięcia tego należy wcześniej krótkim naciśnięciem przełącznika informacji (2) przełączyć na inne wskazanie.*
- *Obrócenie wyłącznika zapłonu lub naciśnięcie przycisku rozruchu bądź rozpoczęcie jazdy, gdy wyświetlacz jest w trybie ustawień funkcyjnych, spowoduje automatyczne przerwanie wprowadzania zmian.*

Distance unit (jednostka miary odległości) (wybór jednostek miary dla liczników przebiegu)
Można zmienić jednostki, w jakich wyświetlane są wskazania liczników przebiegu całkowitego, dziennego i zasięgu jazdy.

Fuel economy (wybór jednostek miary zużycia paliwa)
Można zmienić jednostki, w jakich pokazywane jest zużycie paliwa.

Language (język)
Można zmienić język, w jakim ukazują się teksty na wyświetlaczu.

Fuel reset (zerowanie wskazań średniego zużycia paliwa)
Można zmienić warunki zerowania średniego zużycia paliwa.

Temperature (wybór jednostki miary temperatury)
Można zmienić jednostki wskazań temperatury otoczenia.

INFORMACJA:
Wraz ze zmianą jednostek miary temperatury następuje automatyczna zmiana tych jednostek na wyświetlaczu układu klimatyzacji (w wersji klimatyzacji regulowanej automatycznie).

Clock setting (regulacja wskazań zegara)
- W celu przestawienia wskazań godzin należy naciskać przełącznik regulacji intensywności podświetlenia (4) w górę lub w dół, gdy wskazanie to wyróżnione jest inwersją kolorów. W celu przyspieszenia zmian wskazań godzin należy przytrzymać przełącznik regulacji intensywności podświetlenia (4) w pozycji wciśniętej. W celu zatwierdzenia zmian nacisnąć przełącznik informacji (2), po czym wskazanie minut zostanie wyróżnione inwersją kolorów.
- W celu przestawienia wskazań minut należy naciskać przełącznik regulacji intensywności podświetlenia (4) w górę lub w dół, gdy wskazanie to wyróżnione jest inwersją kolorów. W celu przyspieszenia zmian wskazań minut należy przytrzymać przełącznik regulacji intensywności podświetlenia (4) w pozycji wciśniętej. W celu zatwierdzenia zmian nacisnąć przełącznik informacji (2).

Można również przełączać pomiędzy 12-godzinnym i 24-godzinnym formatem pokazywania czasu.

Door lock (ustawienie blokady drzwi) (w niektórych wersjach)
Można wybrać pomiędzy jednoetapowym i dwuetapowym cyklem odblokowania drzwi w reakcji na obrót kluczyka w zamku, naciśnięcie przycisku zdalnego sterowania w kluczyku lub naciśnięcie przycisku w klamce drzwi.

Można również wyłączyć lub włączyć sygnalizację akustyczną towarzyszącą zablokowaniu i odblokowaniu drzwi.

Lights (ustawienia dotyczące świateł)
Lane change (ustawienia dotyczące działania kierunkowskazów)
Można wybrać, czy po krótkotrwałym wychyleniu dźwigni przełącznika kierunkowskazy mają błysnąć trzykrotnie.

Guide me light setting (ustawienia oświetlenia) (w niektórych wersjach)
Można zmieniać czas włączenia oświetlenia w trybie prowadzenia „do samochodu” lub „do domu”.

DO UŻYTKU WEWNĘTRZNEGO

Antitheft (ustawienia dotyczące zabezpieczenia antykradzieżowego) (w niektórych wersjach)
Układ autoalarmu można włączyć lub wyłączyć.
Aktualny stan układu autoalarmu pokazywany jest na wyświetlaczu w następujący sposób:
- Mode A: Włączony
- Mode D: Wyłączony

Oil change (wyzerowanie układu monitorującego termin wymiany oleju) (w niektórych wersjach)
Po wymianie oleju silnikowego i filtra oleju konieczne jest wyzerowanie układu monitorującego.

IS A/C (ustawienia dotyczące automatycznego wstrzymania pracy silnika) (w niektórych wersjach)
- Można wybrać jedno z poniższych ustawień funkcji wstrzymania pracy silnika w powiązaniu z automatycznie regulowaną klimatyzacją (w niektórych wersjach).
  – Standard
  – Economy
  – Comfort
- Gdy wybrane jest „Economy”, funkcja automatycznego wstrzymania pracy silnika działa z mniejszymi restrykcjami w porównaniu do ustawienia „Standard”. Wstrzymywanie pracy silnika następuje częściej i na dłuższy czas, co prowadzi do większych oszczędności w zakresie zużycia paliwa.
- Gdy wybrane jest „Comfort”, funkcja automatycznego wstrzymania pracy silnika działa z większymi restrykcjami w porównaniu do ustawienia „Standard”. Wstrzymywanie pracy silnika następuje rzadziej i na krótszy czas, co umożliwia utrzymywanie bardziej komfortowych warunków w kabinie przez układ klimatyzacji.

TPMS (ustawienia dotyczące monitorowania ciśnienia w ogumieniu) (w niektórych wersjach)
- Można sprawdzić na wyświetlaczu informacyjnym aktualne wartości ciśnienia w ogumieniu.
- Można ustawić jeden z poniższych szablonów wartości bazowych dla ciśnienia w ogumieniu, różniących się od podanych na naklejce informacyjnej.
  – Komfortowe
  – Ładunkowe

Opis pod hasłem „Monitorowanie ciśnienia w ogumieniu” w rozdziale „UŻYTKOWANIE POJAZDU”.

Display item (w niektórych wersjach) (ustawienia czasu automatycznego wyłączenia silnika na postoju)
Można wybrać, czy wyświetlacz pokazuje czas wstrzymania pracy silnika przez układ ENG A-STOP.

(Ustawienia wyświetlania czasu automatycznego wstrzymania pracy silnika na postoju)
Można wybrać, czy wyświetlacz informacyjny pokazuje parametry ekonomiczności jazdy, gdy wyłącznik zapłonu przestawiony jest w pozycję „LOCK” lub przyciskiem rozruchu wybrany jest stan „LOCK” (wyłączone zasilanie).

(Ustawienia wyświetlania ostrzeżeń dotyczących pracy silnika na postoju)
Można wybrać, czy pokazywane są komunikaty ostrzegawcze dotyczące układu ENG A-STOP.

(Ustawienia wyświetlania odzyskiwania energii)
Można wybrać, czy lampka kontrolna odzyskiwania energii podczas zwalniania będzie włączana czy nie.

Default (ustawienia standardowe)
Wybranie „YES” i naciśnięcie przełącznika informacji (2) powoduje przywrócenie standardowych ustawień wszystkich parametrów.

DO UŻYTKU WEWNĘTRZNEGO

Komunikaty na wyświetlaczu

Na wyświetlaczu pokazywane są również komunikaty, informujące o określonych nieprawidłowościach związanych z samochodem.
Komunikatowi może towarzyszyć sygnał akustyczny, by zwrócić uwagę kierowcy.

W takiej sytuacji należy zapoznać się z treścią ostrzeżenia i postępować zgodnie z wyświetlanymi wskazówkami.

Główna lampka ostrzegawcza

80P0382

Wraz z pojawieniem się komunikatu na wyświetlaczu może zacząć błyskać główna lampka ostrzegawcza.

INFORMACJA:
- *Komunikat znika automatycznie, gdy przyczyna jego pojawienia się zostanie usunięta.*
- *W przypadku kilku komunikatów, związanych z różnymi przyczynami, każdy z nich pojawia się po kolei w odstępach 5-sekundowych.*
- *Przytrzymanie przez około 2 sekundy naciśniętego przełącznika informacji (2) powoduje usunięcie komunikatu z ekranu. Jednak, gdy przyczyna jego pojawienia się nie została usunięta, po upływie 5 sekund komunikat ten zostanie ponownie wyświetlony.*

DO UŻYTKU WEWNĘTRZNEGO

Komunikaty na wyświetlaczu

Wszystkie wersje

Komunikat	Główna lampka ostrzegawcza	Dźwięk	Przyczyna i sposób działania
75RM212	Błyska (tylko podczas jazdy)	Krótki sygnał (pojedynczy sygnał z wewnętrznego sygnalizatora akustycznego; tylko podczas jazdy)	Drzwi boczne lub drzwi bagażnika nie są prawidłowo zamknięte. Zatrzymać samochód w bezpiecznym miejscu i prawidłowo zamknąć drzwi boczne lub drzwi bagażnika. (#1)
75RM268	Błyska	Ciągły sygnał (z wewnętrznego sygnalizatora akustycznego)	Hamulec postojowy nie jest zwolniony. Zatrzymać samochód w bezpiecznym miejscu i zwolnić hamulec postojowy.
61MM0A172	Błyska	Ciągły sygnał (z wewnętrznego sygnalizatora akustycznego)	Światła mijania i/lub pozycyjne nie zostały wyłączone. Należy je wyłączyć.

(#1) Komunikat ten po chwili znika, nawet gdy przyczyna jego pojawienia się nie zostanie usunięta.

DO UŻYTKU WEWNĘTRZNEGO

Komunikat	Główna lampka ostrzegawcza	Dźwięk	Przyczyna i sposób działania
75RM213	Brak sygnalizacji	Krótki sygnał (pojedynczy sygnał z wewnętrznego sygnalizatora akustycznego)	Niski poziom paliwa w zbiorniku. Należy natychmiast uzupełnić paliwo. (#1)
75RM210	Brak sygnalizacji	Brak sygnalizacji	Droga może być oblodzona. Należy jechać bardzo ostrożnie. (#1)

(#1) Komunikat ten po chwili znika, nawet gdy przyczyna jego pojawienia się nie zostanie usunięta.

DO UŻYTKU WEWNĘTRZNEGO

Wersja z elektronicznym kluczykiem

Komunikat	Główna lampka ostrzegawcza	Dźwięk	Przyczyna i sposób działania
 61MM0A163	Brak sygnalizacji	Brak sygnalizacji	Obraz ten pojawia się, gdy wybrany jest stan „ACC”. (#1)
 75RM214	Brak sygnalizacji	Brak sygnalizacji	Naciśnięty pedał hamulca (w wersji z bezstopniową skrzynią biegów CVT lub zautomatyzowaną skrzynią biegów) lub sprzęgła (w wersji z mechaniczną skrzynią biegów). Naciskając przycisk rozruchu można uruchomić silnik.
 61MM0A168	Błyska 	Krótki sygnał (pojedynczy sygnał z wewnętrznego sygnalizatora akustycznego)	Nieprawidłowość związana z funkcją blokady kierownicy. Należy zlecić autoryzowanej stacji obsługi SUZUKI sprawdzenie samochodu.

(#1) Komunikat ten po chwili znika, nawet gdy przyczyna jego pojawienia się nie zostanie usunięta.

DO UŻYTKU WEWNĘTRZNEGO

Komunikat	Główna lampka ostrzegawcza	Dźwięk	Przyczyna i sposób działania
75RM215	Błyska	Krótki sygnał (pojedynczy sygnał z wewnętrznego sygnalizatora akustycznego)	Nieprawidłowość związana z systemem elektronicznego kluczyka. Należy zlecić autoryzowanej stacji obsługi SUZUKI sprawdzenie samochodu.
75RM216 75RM217	Błyska	W określonych warunkach sygnalizacja akustyczna rozlega się wewnątrz i/lub na zewnątrz samochodu.	Elektroniczny kluczyk może być poza samochodem lub ma rozładowaną baterię. Zlokalizować elektroniczny kluczyk lub dotknąć nim przycisku rozruchu. Jeżeli komunikat nie zniknie, wymienić baterię w elektronicznym kluczyku.
75RM218	Brak sygnalizacji	Brak sygnalizacji	Obraz ten pojawia się, gdy wybrany jest stan „ON”. (#1)

(#1) Komunikat ten po chwili znika, nawet gdy przyczyna jego pojawienia się nie zostanie usunięta.

DO UŻYTKU WEWNĘTRZNEGO

Komunikat	Główna lampka ostrzegawcza	Dźwięk	Przyczyna i sposób działania
 75RM219	Błyska 	Krótki sygnał (pojedynczy sygnał z wewnętrznego sygnalizatora akustycznego)	Nie została zwolniona blokada kierownicy. Lekko poruszając kierownicą w obu kierunkach, ponownie nacisnąć przycisk rozruchu.
 75RM220	Brak sygnalizacji	Brak sygnalizacji	Bateria w elektronicznym kluczyku jest niemal wyczerpana. Należy wymienić baterię. (#1)
Bezstopniowa skrzynia biegów CVT 61MM0A165	Brak sygnalizacji	Brak sygnalizacji	Naciśnięcie przycisku rozruchu, gdy dźwignia skrzyni biegów jest w pozycji innej niż „P” lub „N” i jest naciśnięty pedał hamulca. Po wykonaniu wskazanych czynności ponowić próbę.

(#1) Komunikat ten po chwili znika, nawet gdy przyczyna jego pojawienia się nie zostanie usunięta.

DO UŻYTKU WEWNĘTRZNEGO

Komunikat	Główna lampka ostrzegawcza	Dźwięk	Przyczyna i sposób działania
Zautomatyzowana skrzynia biegów 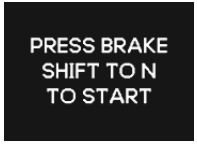 75RM322	Brak sygnalizacji	Brak sygnalizacji	Naciśnięcie przycisku rozruchu, gdy dźwignia skrzyni biegów jest w pozycji innej niż „N” i jest naciśnięty pedał hamulca. Po wykonaniu wskazanych czynności ponowić próbę.
Bezstopniowa skrzynia biegów CVT 75RM221	Brak sygnalizacji	Brak sygnalizacji	Naciśnięcie przycisku rozruchu, gdy dźwignia skrzyni biegów jest w pozycji innej niż „P”. Po wykonaniu wskazanych czynności ponowić próbę.
Mechaniczna skrzynia biegów 61MM0A166	Brak sygnalizacji	Brak sygnalizacji	Naciśnięcie przycisku rozruchu, gdy nie jest naciśnięty pedał hamulca i pedał sprzęgła. Po wykonaniu wskazanych czynności ponowić próbę.

DO UŻYTKU WEWNĘTRZNEGO

Wersja z bezstopniową skrzynią biegów CVT

Komunikat	Główna lampka ostrzegawcza	Dźwięk	Przyczyna i sposób działania
 75RM222	Błyska 	Krótki sygnał (pojedynczy sygnał z wewnętrznego sygnalizatora akustycznego)	Zbyt wysoka temperatura płynu w bezstopniowej skrzyni biegów CVT. Zatrzymać samochód w bezpiecznym miejscu i pozwolić, aby płyn ostygł.

Wersja bez lampki sygnalizacyjnej konieczność wymiany oleju silnikowego

Komunikat	Główna lampka ostrzegawcza	Dźwięk	Przyczyna i sposób działania
 61MM0A224	Błyska 	Krótki sygnał (pojedynczy sygnał z wewnętrznego sygnalizatora akustycznego)	Należy niezwłocznie wymienić olej silnikowy i filtr oleju. Po wymianie oleju silnikowego i filtra oleju konieczne jest wyzerowanie układu monitorującego. Wskazówki podane są pod hasłem „Lampka sygnalizacyjna konieczności wymiany oleju” w tym rozdziale.

DO UŻYTKU WEWNĘTRZNEGO

Wersja z układem ESP®

Komunikat	Główna lampka ostrzegawcza	Dźwięk	Przyczyna i sposób działania
 75RM223	Błyska 	Krótki sygnał (pojedynczy sygnał z wewnętrznego sygnalizatora akustycznego)	Możliwa usterka układu antypoślizgowego ESP®. Należy zlecić autoryzowanej stacji obsługi SUZUKI sprawdzenie samochodu.
Wspomaganie ruszania na pochyłości 75RM224	Błyska 	Krótki sygnał (pojedynczy sygnał z wewnętrznego sygnalizatora akustycznego)	Możliwa usterka wspomagania kontroli prędkości na zjazdach. Należy zlecić autoryzowanej stacji obsługi SUZUKI sprawdzenie samochodu.

DO UŻYTKU WEWNĘTRZNEGO

Wersje z automatycznym wstrzymywaniem i wznawianiem pracy silnika

Komunikat	Główna lampka ostrzegawcza	Dźwięk	Przyczyna i sposób działania
 75RM269	Brak sygnalizacji	Brak sygnalizacji	Przy braku spełnienia któregokolwiek z warunków automatycznego wstrzymania pracy silnika układ ENG A-STOP nie działa i nie jest realizowane automatyczne wstrzymywanie pracy silnika. Szczegółowe informacje podane są pod hasłem „Automatyczne wstrzymywanie pracy silnika” w rozdziale „UŻYTKOWANIE POJAZDU”.
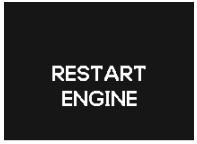 75RM270	Brak sygnalizacji	W określonych warunkach sygnalizacja akustyczna rozlega się wewnątrz samochodu.	Silnik gaśnie. W celu ponownego uruchomienia silnika obrócić wyłącznik zapłonu lub nacisnąć przycisk rozruchu. Szczegółowe informacje podane są pod hasłem „Automatyczne wstrzymywanie pracy silnika” w rozdziale „UŻYTKOWANIE POJAZDU”.

DO UŻYTKU WEWNĘTRZNEGO

Komunikat	Główna lampka ostrzegawcza	Dźwięk	Przyczyna i sposób działania
 75RM271	Brak sygnalizacji	Krótki sygnał (pojedynczy sygnał z wewnętrznego sygnalizatora akustycznego)	Silnik za chwilę wznowi pracę, ponieważ akumulator ulega rozładowaniu, upłynął dłuższy czas od ostatniego automatycznego wstrzymania pracy silnika, temperatura otoczenia uległa znacznej zmianie lub został uruchomiany nawiew na szybę. Szczegółowe informacje podane są pod hasłem „Automatyczne wstrzymywanie pracy silnika” w rozdziale „UŻYTKOWANIE POJAZDU”. Można także ustawić czas działania układu ENG A-STOP w zależności od intensywności pracy układu klimatyzacji. Wskazówki podane są pod hasłem „Ustawienia funkcyjne” w tym rozdziale.
 75RM272	Brak sygnalizacji	W określonych warunkach sygnalizacja akustyczna rozlega się wewnątrz samochodu.	Nastąpi automatyczne uruchomienie silnika w wyniku zbyt małej rezerwy wspomagania w układzie hamulcowym, otwarcia drzwi kierowcy, odpięcia pasa bezpieczeństwa kierowcy lub z innego powodu. Szczegółowe informacje podane są pod hasłem „Automatyczne wstrzymywanie pracy silnika” w rozdziale „UŻYTKOWANIE POJAZDU”.

INFORMACJA:
W wersji z układem reagowania przedkolizyjnego z kamerą stereoskopową, na wyświetlaczu ukazują się również komunikaty związane z tym układem. Informacje o tych komunikatach podane są pod hasłem „Układ reagowania przedkolizyjnego z kamerą stereoskopową” w rozdziale „UŻYTKOWANIE POJAZDU”.

DO UŻYTKU WEWNĘTRZNEGO

Wyświetlacz informacyjny (zespół wskaźników bez obrotomierza)

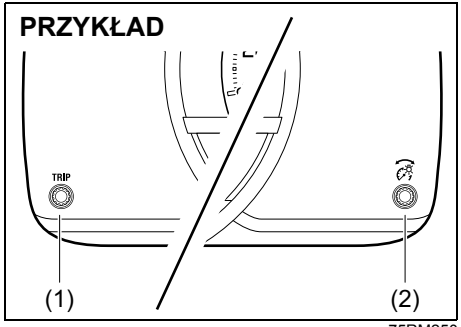

75RM250

(1) Przełącznik licznika przebiegu dziennego
(2) Przełącznik wskazań

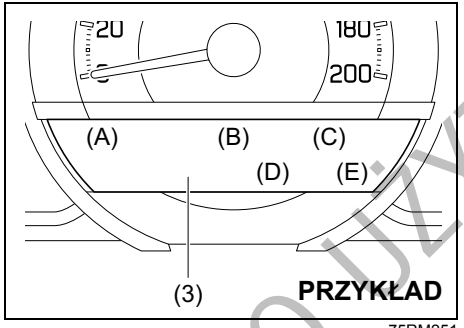

75RM251

(3) Wyświetlacz informacyjny

Gdy wyłącznik zapłonu jest w pozycji „ON”, na wyświetlaczu pokazywane są wyszczególnione poniżej informacje.

Sektor (A)
Wskaźnik poziomu paliwa

Sektor (B)
Pozycja dźwigni skrzyni biegów (wersje ze skrzynią biegów CVT) /
Wskaźnik biegu (w niektórych wersjach)

Sektor (C)
Licznik przebiegu dziennego / Licznik przebiegu całkowitego / Zużycie paliwa / Zasięg jazdy / Sygnalizacja konieczności wymiany oleju (w niektórych wersjach)

Sektor (D)
Temperatura otoczenia

Sektor (E)
Zegar

INFORMACJA:
W wersji z układem reagowania przedkolizyjnego z kamerą stereoskopową, na wyświetlaczu ukazują się również komunikaty związane z tym układem. Informacje o tych komunikatach podane są pod hasłem „Układ reagowania przedkolizyjnego z kamerą stereoskopową” w rozdziale „UŻYTKOWANIE POJAZDU”.

Wskaźnik poziomu paliwa

Sektor (A) wyświetlacza pokazuje stan wskaźnika poziomu paliwa.

Wskazówki podane są pod hasłem „Wskaźnik poziomu paliwa” w tym rozdziale.

Pozycja dźwigni skrzyni biegów / Wskaźnik biegu

W sektorze (B) wyświetlacza pokazywane są następujące informacje:

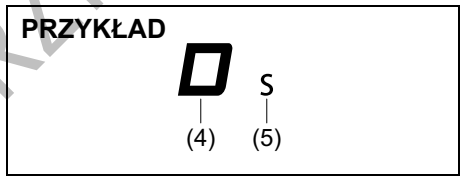

75RM273

(4) Pozycja dźwigni skrzyni biegów
(5) Wskaźnik trybu pracy „S”

Pozycja dźwigni skrzyni biegów (wersje z bezstopniową skrzynią biegów CVT)
Pokazywana jest aktualna pozycja dźwigni skrzyni biegów (4).

Wskaźnik trybu pracy „S” (niektóre wersje z bezstopniową skrzynią biegów CVT)
Wskaźnik trybu „S” (5) pojawia się na wyświetlaczu po naciśnięciu przycisku trybu „S” w dźwigni skrzyni biegów.

Wskazówki dotyczące posługiwania się skrzynią biegów podane są pod hasłem „Używanie skrzyni biegów” w rozdziale „UŻYTKOWANIE POJAZDU”.

Wskaźnik biegu (w niektórych wersjach)
Opis pod hasłem „Wskaźnik biegu” w rozdziale „UŻYTKOWANIE POJAZDU”.

DO UŻYTKU WEWNĘTRZNEGO

Licznik przebiegu dziennego / Licznik przebiegu całkowitego / Zużycie paliwa / Zasięg jazdy / Sygnalizacja konieczności wymiany oleju

W sektorze (C) pokazywana jest jedna z następujących informacji: stan licznika przebiegu dziennego A lub B, bieżące zużycie paliwa, średnie zużycie paliwa zasięg jazdy bądź wskaźnik oleju.

Przełączanie wskazań w sektorze (C) dokonywane jest krótkimi naciśnięciami przycisku licznika przebiegu dziennego (1) lub przycisku przełącznika wskazań (2).

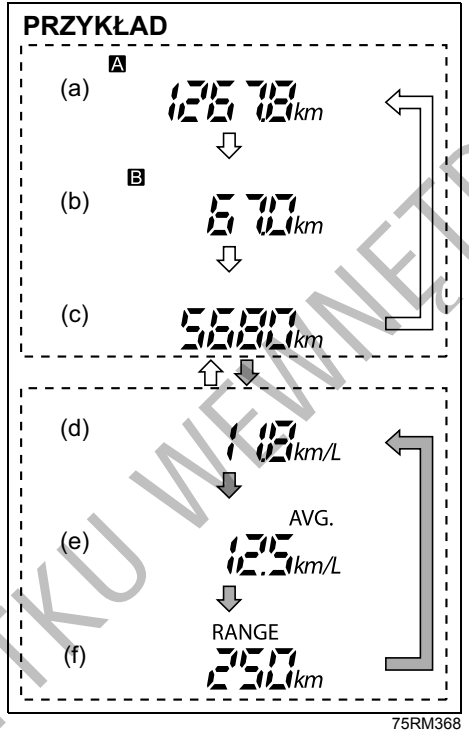

⇧⇩	Nacisnąć przełącznik licznika przebiegu dziennego (1).
⇧⇩	Nacisnąć przełącznik wskazań (2).

(a) Licznik przebiegu dziennego A
(b) Licznik przebiegu dziennego B
(c) Licznik przebiegu całkowitego
(d) Bieżące zużycie paliwa
(e) Średnie zużycie paliwa
(f) Zasięg jazdy

⚠ OSTRZEŻENIE

Próba modyfikacji ustawień na wyświetlaczu w trakcie jazdy grozi utratą panowania nad pojazdem.
Nie należy zmieniać ustawień na wyświetlaczu podczas jazdy.

INFORMACJA:
- *Zmiana wskazań następuje po naciśnięciu i zwolnieniu przycisku.*
- *Pokazywane wartości są przybliżone. Wskazania mogą się różnić od rzeczywistych wartości.*

DO UŻYTKU WEWNĘTRZNEGO

Licznik przebiegu dziennego
Licznik przebiegu dziennego służy do mierzenia dystansu przebytego podczas podróży lub np. pomiędzy tankowaniami paliwa.
Z liczników przebiegu dziennego A i B można korzystać niezależnie.

W celu wyzerowania stanu licznika przebiegu dziennego należy podczas jego wyświetlania przytrzymać wciśnięty przełącznik (1).

INFORMACJA:
Maksymalna wartość pokazywana przez licznik przebiegu dziennego wynosi 9999,9. Po przekroczeniu maksymalnej wartości naliczanie rozpoczyna się od 0,0.

Licznik przebiegu całkowitego
Licznik przebiegu całkowitego odnotowuje sumaryczną odległość przejechaną przez pojazd.

UWAGA

Należy obserwować wskazania licznika przebiegu całkowitego i regularnie sprawdzać w planie obsługi okresowej, jakie czynności serwisowe są w danym momencie niezbędne.
Zaniechanie wykonania niezbędnej obsługi przy odpowiednim przebiegu może doprowadzić do nadmiernego zużycia bądź uszkodzenia niektórych części i podzespołów.

Bieżące zużycie paliwa
Bieżące zużycie paliwa pokazywane jest wyłącznie podczas jazdy.

INFORMACJA:
- *Gdy samochód nie jedzie, nie jest pokazywana żadna wartość.*
- *W zależności od wersji samochodu, standardowe jednostki, w jakich pokazywane jest zużycie paliwa, to „L/100km”, „km/L” lub „MPG”.*
- *Wielkość bieżącego zużycia paliwa pokazywana jest do określonej poniżej wartości maksymalnej. Nawet gdy chwilowe zużycie paliwa będzie większe, nie zostanie pokazana wartość wyższa niż maksymalna.*
  – *Dla ustawienia „L/100km”: 30*
  – *Dla ustawienia „km/L”: 50*
  – *Dla ustawienia „MPG”: 99,9*
- *W zależności od warunków jazdy, wskazania na wyświetlaczu mogą zmieniać się z opóźnieniem.*
- *Pokazywane wartości są przybliżone. Wskazania mogą się różnić od rzeczywistych wartości.*
- *Dla ustawień „L/100km” lub „km/L” można zmieniać jednostki, w jakich pokazywane jest bieżące zużycie paliwa. Wskazówki podane są pod hasłem „Średnie zużycie paliwa” w tym rozdziale.*

Średnie zużycie paliwa
Jeżeli podczas poprzedniej jazdy wybrane było pokazywanie średniego zużycia paliwa, po obróceniu wyłącznika zapłonu do pozycji „ON” na wyświetlaczu pojawia się dotychczasowa wartość tego parametru. Pokazywana wartość uwzględnia dotychczasowy przebieg zużycia paliwa od chwili ostatniego wyzerowania tego parametru.

W celu wyzerowania wartości średniego zużycia paliwa należy podczas jego wyświetlania przytrzymać wciśnięty przełącznik (2).

INFORMACJA:
Po podłączeniu na nowo zacisku ujemnego (–) akumulatora kwasowo-ołowiowego wartość średniego zużycia paliwa pojawi się po przejechaniu pewnego odcinka.

DO UŻYTKU WEWNĘTRZNEGO

(Dla ustawień „L/100km” lub „km/L”)
W celu zmiany jednostek, w jakich pokazywane jest średnie zużycie paliwa, należy naciskając przełącznik licznika przebiegu dziennego (1) obrócić przełącznik wskazań (2).

PRZYKŁAD

68PH02207

INFORMACJA:
- *Wraz ze zmiana jednostek, w jakich pokazywane jest średnie zużycie paliwa, następuje automatyczna zmiana jednostek, w jakich pokazywane jest bieżące zużycie paliwa.*
- *Po podłączeniu na nowo zacisku ujemnego (–) akumulatora kwasowo-ołowiowego zostają przywrócone domyślne jednostki średniego zużycia paliwa. Można je zmienić stosownie do potrzeb.*

Zasięg jazdy
Jeżeli podczas poprzedniej jazdy wybrane było pokazywanie zasięgu jazdy, po obróceniu wyłącznika zapłonu do pozycji „ON” na wyświetlaczu widoczne jest przez kilka sekund „---”, a następnie pojawia się aktualna wartość tego parametru.

Pokazywana wartość jest przybliżonym dystansem, jaki przy aktualnych warunkach jazdy samochód może przejechać do chwili, gdy poziom paliwa na wskaźniku osiągnie „E”.

Gdy zaświeci się lampka ostrzegawcza rezerwy paliwa, na wyświetlaczu pojawi się „---”.

Gdy zaświeci się lampka ostrzegawcza rezerwy paliwa, należy niezwłocznie uzupełnić zapas paliwa, niezależnie od tego, jaki zasięg jazdy jest widoczny na wyświetlaczu.

Ze względu na to, że zasięg jazdy jest obliczany na podstawie dotychczasowych parametrów jazdy, jego wartość może być różna po każdym tankowaniu.

INFORMACJA:
- *W przypadku pozostawienia wyłącznika zapłonu w pozycji „ON” podczas tankowania, pokazywana wartość zasięgu jazdy może być nieprawidłowa.*
- *Po podłączeniu ujemnego (–) zacisku akumulatora kwasowo- ołowiowego wartość zasięgu jazdy pojawi się po przejechaniu pewnego odcinka.*

Sygnalizacja konieczności wymiany oleju (w niektórych wersjach)
Gdy zostanie osiągnięty określony stan licznika przebiegu całkowitego lub upłynie ustalony czas dla funkcji monitorowania stanu oleju silnikowego, przy włączonym zapłonie będzie świecić się lampka sygnalizacyjna konieczności wymiany oleju silnikowego. Na wyświetlaczu informacyjnym w sektorze (C) pojawi się komunikat „OIL”, sygnalizujący konieczność wymiany oleju silnikowego wraz z jego filtrem.

PRZYKŁAD

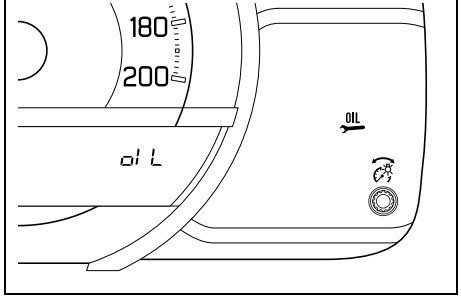

75RM347

Wskazówki dotyczące wymiany oleju i filtra w układzie olejenia silnika podane są pod hasłem „Wymiana oleju silnikowego i filtra oleju” w rozdziale „PRZEGLĄDY I OBSŁUGA OKRESOWA”, natomiast autoryzowana stacji obsługi SUZUKI służy wszelkimi informacjami na temat tych pozycji serwisowych.

DO UŻYTKU WEWNĘTRZNEGO

Warunkiem prawidłowego sygnalizowania kolejnego terminu wymiany oleju i filtra jest ustawienie limitu przebiegu oraz czasu do zaświecenia się lampki. Po tej operacji lampka zgaśnie. Zalecane jest powierzenie operacji inicjowania układu monitorującego autoryzowanej stacji obsługi SUZUKI. W przypadku samodzielnego inicjowania układu należy postępować według poniższych wskazówek.

Inicjowanie układu monitorującego okres eksploatacji oleju:

1) Obrócić wyłącznik zapłonu do pozycji „ON”.
2) Gdy świeci się lampka sygnalizacyjna konieczności wymiany oleju i wyświetlany jest komunikat „Oil”, przytrzymać przez chwilę wciśnięty przełącznik wskazań (2).

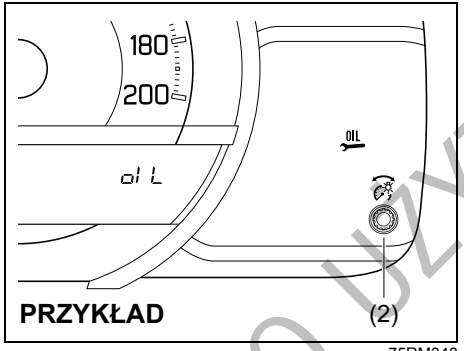

75RM348

3) Przytrzymanie wciśniętego przełącznika wskazań (2) zmienia obraz na wyświetlaczu w pokazanej poniżej sekwencji. Gdy układ monitorujący zostanie zainicjowany, zgaśnie lampka sygnalizacyjna konieczności wymiany oleju i zniknie komunikat „OIL”, a na wyświetlaczu pojawi się stan licznika przebiegu całkowitego.

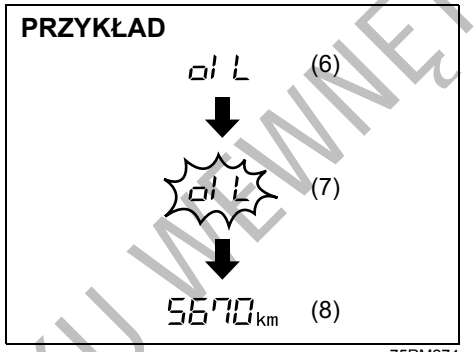

75RM274

(6) Pojawia się „OIL”
(7) Błyska „OIL”
(8) Licznik przebiegu całkowitego

Temperatura otoczenia

W sektorze (D) wyświetlacza pokazywana jest temperatura otoczenia.
Pokazywana jest temperatura panująca na zewnątrz samochodu.

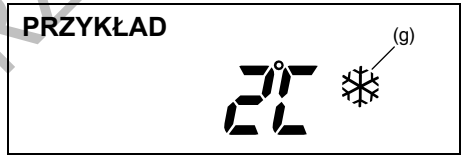

76MH0A042

Gdy temperatura na zewnątrz samochodu będzie bliska temperaturze zamarzania, na wyświetlaczu pojawia się symbol (g).

INFORMACJA:

- *Podczas jazdy z małą prędkością oraz na postoju pokazywana wartość temperatury otoczenia nie odpowiada rzeczywistej wartości.*
- *W przypadku wystąpienia nieprawidłowości, a także bezpośrednio po obróceniu wyłącznika zapłonu do pozycji „ON”, temperatura otoczenia może nie być pokazywana.*

DO UŻYTKU WEWNĘTRZNEGO

Jednostki, w jakich pokazywana jest temperatura otoczenia, można zmieniać, gdy w sektorze (C) wyświetlany jest zasięg jazdy.
W celu zmiany jednostek, w jakich pokazywana jest temperatura, należy naciskając przełącznik licznika przebiegu dziennego (1) obrócić przełącznik wskazań (2).

PRZYKŁAD

(Ustawienie standardowe)

76MH0A043

INFORMACJA:
Przy podłączaniu na nowo zacisku ujemnego (–) akumulatora kwasowo-ołowiowego zostają przywrócone domyślne jednostki temperatury. Można je zmienić stosownie do potrzeb.

Zegar

W sektorze (E) wyświetlacza pokazywany jest czas.

Wskazania zegara zmienia się w następujący sposób:
1) Nacisnąć równocześnie przełącznik licznika przebiegu dziennego (1) i przełącznik wskazań (2).
2) W celu zmiany wskazań godzin należy cyklicznie obracać przełącznik wskazań (2) w lewo lub w prawo, gdy błyskają cyfry godzin. W celu przyspieszenia zmian należy przełącznik wskazań (2) przytrzymać w pozycji obróconej. W celu zatwierdzenia zmian należy nacisnąć przełącznik wskazań (2), po czym zaczną błyskać cyfry minut.
3) W celu zmiany wskazań minut należy cyklicznie obracać przełącznik wskazań (2) w lewo lub w prawo, gdy błyskają cyfry minut. W celu przyspieszenia zmian należy przełącznik wskazań (2) przytrzymać w pozycji obróconej. W celu zatwierdzenia zmian należy nacisnąć przełącznik wskazań (2).

⚠ OSTRZEŻENIE

Próba modyfikacji ustawień na wyświetlaczu w trakcie jazdy grozi utratą panowania nad pojazdem.
Nie należy zmieniać ustawień na wyświetlaczu podczas jazdy.

INFORMACJA:
Przy podłączaniu na nowo zacisku ujemnego (–) akumulatora kwasowo-ołowiowego zostają wyzerowane wskazania zegara. Można je zmienić stosownie do potrzeb.

DO UŻYTKU WEWNĘTRZNEGO

Ustawienia funkcyjne

W trybie tym można zmieniać ustawienia dla wyszczególnionych poniżej funkcji.

Wskazanie	Funkcje
	Pokazywanie czasu „CL”
	Sterowanie centralnym zamkiem „d1”
	Dodatkowe błyskanie kierunkowskazów „L2”
	Przywrócenie stanu początkowego układu lampki sygnalizacyjnej konieczności wymiany oleju „oL-rSt”
	Ustawienia dotyczące monitorowania ciśnienia w ogumieniu (w niektórych wersjach)
	Przywrócenie ustawień standardowych „dE-on”
	Wyjście z trybu ustawień „End”

DO UŻYTKU WEWNĘTRZNEGO

	Obrócić przełącznik wskazań (2).
	Nacisnąć przełącznik wskazań (2).

INFORMACJA:
W zależności od specyfikacji samochodu, niektóre pozycje mogą nie być pokazywane.

Obsługiwanie trybu ustawień funkcyjnych:
1) Gdy wyłącznik zapłonu jest w pozycji „ON" i samochód nie porusza się, naciskając przełącznik licznika przebiegu dziennego (1) doprowadzić do wyświetlenia w sektorze (C) licznika przebiegu całkowitego.
2) Przytrzymać wciśnięty przełącznik wskazań (2), aż na wyświetlaczu pojawi się „CLoCH".
3) Obracając i/lub naciskając przełącznik wskazań (2) wybrać funkcję, której ustawienia mają zostać zmienione – według przedstawionego wyżej schematu.
4) Obracając i/lub naciskając przełącznik wskazań (2) zarejestrować w pamięci pokładowej opisane poniżej ustawienia funkcyjne.

Pokazywanie czasu „CL"
- CL - 12h: Format 12-godzinny (ustawienie standardowe)
- CL -24h: Format 24-godzinny

Sterowanie centralnym zamkiem „d1"
- d1-SL 1: Odblokowanie wszystkich drzwi po jednokrotnym obróceniu kluczyka
- d1-SL2: Odblokowanie wszystkich drzwi po dwukrotnym obróceniu kluczyka (ustawienie standardowe)

Dodatkowe błyskanie kierunkowskazów „L2"
- L2-SL 1: Kierunkowskazy trzykrotnie błyskają po zwolnieniu dźwigni przełącznika (ustawienie standardowe)
- L2-SL2: Dodatkowe błyskanie kierunkowskazów wyłączone

Przywrócenie stanu początkowego układu lampki sygnalizacyjnej konieczności wymiany oleju „oL-rSt" (w niektórych wersjach)
- oL-rSt: Kasowanie funkcji przypominającej o konieczności wymiany oleju silnikowego

Ustawienia dotyczące monitorowania ciśnienia w ogumieniu (w niektórych wersjach)
- UnLAdn: Samochód nieobciążony (ustawienie standardowe)
- LAdEn: Samochód obciążony

Opis pod hasłem „Monitorowanie ciśnienia w ogumieniu" w rozdziale „UŻYTKOWANIE POJAZDU".

Przywrócenie ustawień standardowych „dE-on"
- dE-on: Przywrócenie domyślnych ustawień dla wszystkich funkcji

PRZYKŁAD

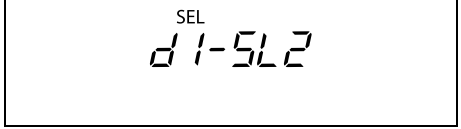

75RM229

INFORMACJA:
- *„SEL" na powyższej ilustracji oznacza aktualnie ustawiany parametr.*
- *W celu powrotu do wyższego poziomu menu w trakcie wykonywania operacji, obracając przełącznik wskazań (2) wybrać „# bACH" lub „# -bAC" i nacisnąć przełącznik wskazań (2).*

5) W celu wyjścia z trybu ustawień należy doprowadzić do wyświetlenia „End" i nacisnąć przełącznik wskazań (2).

DO UŻYTKU WEWNĘTRZNEGO

Lampki kontrolne i ostrzegawcze

INFORMACJA:
Błyskaniu lub świeceniu się lampki kontrolnej lub ostrzegawczej może towarzyszyć odpowiedni komunikat na wyświetlaczu informacyjnym.

Lampka ostrzegawcza niskiego ciśnienia w ogumieniu (w niektórych wersjach)

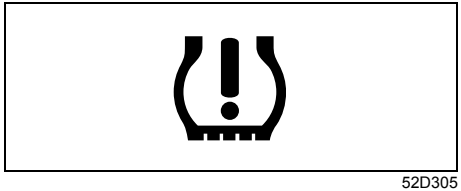

52D305

W celu ograniczenia ryzyka nadmiernego zużycia paliwa, samochód ten wyposażony jest w układ monitorujący ciśnienie w ogumieniu TPMS, który za pośrednictwem lampki ostrzegawczej niskiego ciśnienia w ogumieniu informuje kierowcę o znacznym spadku ciśnienia w jednej lub kilku oponach.

Lampka świeci się przez chwilę po obróceniu wyłącznika zapłonu do pozycji „ON” lub po wybraniu przyciskiem rozruchu stanu „ON”, umożliwiając sprawdzenie działania żarówki.

Świecąca się lampka ostrzegawcza niskiego ciśnienia w ogumieniu sygnalizuje znaczny spadek ciśnienia w jednej lub kilku oponach. Należy wtedy jak najszybciej przerwać jazdę i sprawdzić opony oraz doprowadzić ciśnienie w nich do prawidłowej wartości, podanej na naklejce informacyjnej. Jazda ze zbyt niskim ciśnieniem w oponie prowadzi do jej przegrzania i grozi jej uszkodzeniem. Zbyt niskie ciśnienie w oponie powoduje również zwiększone zapotrzebowanie na paliwo i przyspieszone zużycie opony, a także może negatywnie wpłynąć na prowadzenie samochodu i sprawność hamowania. Ciśnienie w zimnych oponach każdego z kół, łącznie z zapasowym, powinno być co najmniej raz w miesiącu kontrolowane i doprowadzane do prawidłowej wartości, podanej na naklejce informacyjnej.

Lampka ostrzegawcza niskiego ciśnienia w ogumieniu wykorzystywana jest również do informowania o ewentualnych usterkach układu TMPS. W razie wykrycia usterki, lampka błyska przez 75 sekund, a następnie pozostaje zapalona. Dopóki usterka nie zostanie usunięta, sekwencja te będzie powtarzana za każdym razem po włączeniu zapłonu.

INFORMACJA:
W przypadku nagłego spadku ciśnienia w ogumieniu lampka ostrzegawcza może nie zaświecić się natychmiast.

⚠ OSTRZEŻENIE

Zaniechanie odpowiedniej reakcji, gdy lampka ostrzegawcza niskiego ciśnienia w ogumieniu nie działa lub gdy zaświeci się bądź zacznie błyskać podczas jazdy, może doprowadzić do wypadku.
Jeżeli lampka ostrzegawcza niskiego ciśnienia w ogumieniu nie zaświeci się na 2 sekundy po obróceniu wyłącznika zapłonu do pozycji „ON” lub po wybraniu przyciskiem rozruchu stanu „ON”, lub gdy zaświeci się bądź zacznie błyskać podczas jazdy, należy zlecić autoryzowanej stacji obsługi SUZUKI sprawdzenie samochodu. Nawet gdy błyskająca lampka zgaśnie, sygnalizując przywrócenie sprawności układu monitorującego, należy zlecić autoryzowanej stacji obsługi SUZUKI jego sprawdzenie.

DO UŻYTKU WEWNĘTRZNEGO

⚠ OSTRZEŻENIE

Obniżone ciśnienie w oponie powoduje, że ma ona mniejszą nośność. Nawet umiarkowany ubytek ciśnienia może spowodować, że dojdzie do przeciążenia opon, co grozi ich uszkodzeniem. W takiej sytuacji kierowca nie zostanie zaalarmowany, ponieważ lampka ostrzegawcza niskiego ciśnienia w ogumieniu zaświeci się jedynie w przypadku znacznego ubytku ciśnienia w jednej lub kilku oponach.
Ciśnienie w ogumieniu należy sprawdzać i korygować co najmniej raz w miesiącu. Szczegóły podane są pod hasłem „Opony" w rozdziale „PRZEGLĄDY I OBSŁUGA OKRESOWA".

⚠ OSTRZEŻENIE

Jazda ze zbyt niskim ciśnieniem w ogumieniu może doprowadzić do wypadku, w wyniku którego może dojść do poważnych lub śmiertelnych obrażeń ciała.
Gdy lampka ostrzegawcza niskiego ciśnienia w ogumieniu zaświeci się i nie zgaśnie, należy ograniczyć prędkość jazdy i unikać raptownych manewrów kierownicą oraz gwałtownego hamowania. Zbyt niskie ciśnienie w oponie prowadzi do jej przegrzania podczas jazdy i grozi jej uszkodzeniem, a ponadto może mieć negatywny wpływ na sprawność kierowania i hamowania. Należy niezwłocznie zatrzymać samochód w bezpiecznym miejscu i sprawdzić ogumienie.
- **Jeżeli nastąpiło przebicie opony, zmienić koło na zapasowe (jeżeli samochód jest w nie wyposażony). Wskazówki dotyczące zmiany koła podane są pod hasłem „Podnoszenie samochodu" w rozdziale „SYTUACJE AWARYJNE". Należy również zapoznać się z zamieszczonymi pod hasłem „Wymiana opon lub kół" wskazówkami dotyczącymi sposobu przywrócenia normalnego funkcjonowania układu monitorującego TPMS po zmianie koła.**

>>

⚠ OSTRZEŻENIE

cd.
- **Jeżeli zamiast koła zapasowego samochód wyposażony jest w zestaw naprawczy do ogumienia, należy zapoznać się ze wskazówkami dotyczącymi tymczasowego uszczelnienia opony, podanymi pod hasłem „Zestaw naprawczy do ogumienia (w niektórych wersjach)" w rozdziale „SYTUACJE AWARYJNE".**
- **Gdy spadnie ciśnienie w jednej lub kilku oponach, należy jak najszybciej sprawdzić ciśnienie w oponach wszystkich kół i doprowadzić je do prawidłowych wartości.**

Szczegółowe informacje o układzie monitorującym ciśnienie w oponach podane są pod hasłem „Monitorowanie ciśnienia w ogumieniu" w rozdziale „UŻYTKOWANIE POJAZDU". Informacje dotyczące utrzymywania prawidłowego ciśnienia w ogumieniu podane są pod hasłem „Opony" w rozdziale „PRZEGLĄDY I OBSŁUGA OKRESOWA".

DO UŻYTKU WEWNĘTRZNEGO

Lampka ostrzegawcza układu hamulcowego

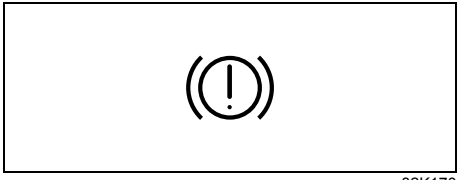

82K170

W zależności od wersji, lampka ta ma trzy różne charakterystyki działania.

- Lampka świeci się przez chwilę po obróceniu wyłącznika zapłonu do pozycji „ON” lub po wybraniu przyciskiem rozruchu stanu „ON”.
- Lampka świeci się, gdy przy włączonym zapłonie lub przy wybranym przyciskiem rozruchu stanie „ON” jest uruchomiony hamulec postojowy.
- Lampka świeci się, gdy zaistnieje jeden lub obydwa powyższe warunki.

Ponadto lampka ta zaświeci się, gdy poziom płynu hamulcowego w zbiorniczku spadnie poniżej określonego minimum.

Jeżeli ilość płynu w zbiorniku jest wystarczająca, lampka powinna zgasnąć po uruchomieniu silnika i całkowitym zwolnieniu hamulca postojowego.

Lampka ta może także zaświecić się wraz z lampką ostrzegawczą ABS w przypadku awarii funkcji regulacji siły hamowania tylnych kół (korektora sił hamowania) w układzie ABS.

Jeżeli lampka ostrzegawcza układu hamulcowego zaświeci się podczas jazdy, może to oznaczać, że w układzie tym dzieje się coś nieprawidłowego.
W takim przypadku należy:

1) Ostrożnie zjechać na pobocze i zatrzymać samochód.

⚠ OSTRZEŻENIE

Należy pamiętać, że w takiej sytuacji droga hamowania może być wydłużona oraz może być konieczny silniejszy nacisk na pedał, który może zapadać się głębiej niż zwykle.

2) Sprawdzić hamulce, ostrożnie ruszając i hamując na poboczu.
3) Jeżeli będzie to bezpieczne, należy ostrożnie podjechać z małą prędkością do najbliższej stacji obsługi, aby dokonać stosownych napraw, lub w tym celu zlecić odholowanie samochodu.

⚠ OSTRZEŻENIE

Gdy wystąpi którykolwiek z niżej wymienionych objawów, należy niezwłocznie zlecić autoryzowanej stacji obsługi SUZUKI sprawdzenie układu hamulcowego.

- **Lampka ostrzegawcza układu hamulcowego nie gaśnie po uruchomieniu silnika i całkowitym zwolnieniu hamulca postojowego.**
- **Lampka ostrzegawcza układu hamulcowego nie świeci się po obróceniu wyłącznika zapłonu do pozycji „ON” lub wybraniu przyciskiem rozruchu stanu „ON”.**
- **Lampka ostrzegawcza układu hamulcowego świeci się w jakimkolwiek momencie podczas jazdy.**

INFORMACJA:
Ponieważ hamulce tarczowe są samonastawne, w miarę postępującego zużycia klocków hamulcowych obniża się poziom płynu w układzie hamulcowym. Uzupełnienie płynu hamulcowego należy do standardowych czynności obsługi okresowej.

INFORMACJA:
Sygnalizacja akustyczna niezwolnionego hamulca postojowego
W przypadku rozpoczęcia jazdy z niezwolnionym hamulcem postojowym, przerywany sygnał akustyczny przypomni o konieczności jego zwolnienia. Sprawdzić, czy hamulec postojowy został zwolniony oraz czy zgasła jego lampka kontrolna.

DO UŻYTKU WEWNĘTRZNEGO

Lampka ostrzegawcza układu ABS

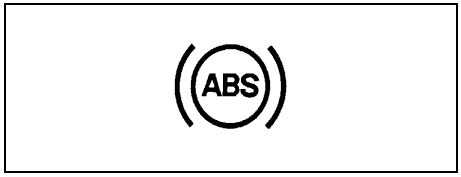

65D529

Lampka świeci się przez chwilę po obróceniu wyłącznika zapłonu do pozycji „ON” lub po wybraniu przyciskiem rozruchu stanu „ON”, umożliwiając sprawdzenie działania żarówki.
Gdy lampka nie zgaśnie lub zaświeci się podczas jazdy, może to oznaczać usterkę układu ABS.

W takim przypadku należy:
1) Ostrożnie zjechać na pobocze i zatrzymać samochód.
2) Ustawić wyłącznik zapłonu w pozycji „LOCK” lub wybrać przyciskiem rozruchu stan „LOCK” (wyłączone zasilanie), a następnie ponownie uruchomić silnik.

Krótkotrwałe zaświecenie się lampki nie jest oznaką usterki. Jeżeli lampka pozostaje zapalona, w układzie wystąpiła usterka.

Jeżeli lampka ta wraz z lampką ostrzegawczą układu hamulcowego świecą się na stałe lub zapalają się podczas jazdy, oznacza to, że układ ABS w tym samochodzie kontroluje również siłę hamowania tylnych kół (funkcja korektora sił hamowania) i prawdopodobnie nastąpiła awaria tej funkcji oraz funkcji przeciwdziałania blokowaniu kół podczas hamowania.

W takim przypadku należy zlecić autoryzowanej stacji obsługi SUZUKI sprawdzenie układu.
Gdy układ ABS nie działa, układ hamulcowy funkcjonuje w sposób konwencjonalny, bez funkcji przeciwdziałania blokowaniu kół.

Szczegółowy opis układu ABS podany jest pod hasłem „Układ przeciwdziałający blokowaniu kół przy hamowaniu (ABS)” w rozdziale „UŻYTKOWANIE POJAZDU”.

Lampka ostrzegawcza układu antypoślizgowego ESP® (w niektórych wersjach)

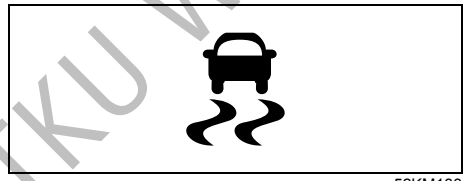

52KM133

ESP® jest zarejestrowanym znakiem towarowym firmy Daimler AG.

Lampka błyska w tempie 5 razy na sekundę, gdy działa jedna z następujących funkcji:
- Stabilizacja toru jazdy
- Regulacja siły napędowej
- Wspomaganie kontroli prędkości na zjazdach (w niektórych wersjach)
- Funkcja regulacji siły napędowej (w niektórych wersjach)

W takiej sytuacji należy zachować szczególną ostrożność.

Lampka świeci się przez chwilę po obróceniu wyłącznika zapłonu do pozycji „ON” lub po wybraniu przyciskiem rozruchu stanu „ON”, umożliwiając sprawdzenie działania żarówki. Gdy lampka nie zgaśnie lub zaświeci się podczas jazdy, może to oznaczać usterkę układu antypoślizgowego ESP® (za wyjątkiem funkcji przeciwdziałania blokowaniu kół podczas hamowania). Należy zlecić autoryzowanej stacji obsługi SUZUKI sprawdzenie układu.

Szczegółowy opis układu ESP® podany jest pod hasłem „Elektronicznie wspomagana stabilizacja ruchu pojazdu” w rozdziale „UŻYTKOWANIE POJAZDU.

⚠ OSTRZEŻENIE

Układ ESP® nie zapobiega wypadkom drogowym. Podczas jazdy należy zawsze zachowywać należytą ostrożność.

DO UŻYTKU WEWNĘTRZNEGO

Lampka kontrolna wyłączenia funkcji antypoślizgowych (w niektórych wersjach)

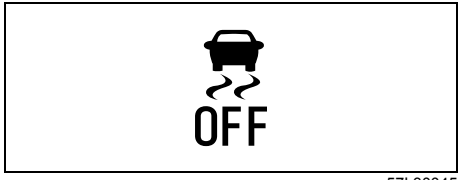

57L30045

Lampka świeci się przez chwilę po obróceniu wyłącznika zapłonu do pozycji „ON” lub po wybraniu przyciskiem rozruchu stanu „ON”, umożliwiając sprawdzenie działania żarówki.

Lampka zaświeci się i pozostanie zapalona po naciśnięciu wyłącznika układu antypoślizgowego, sygnalizując wyłączenie funkcji układu ESP® (za wyjątkiem zapobiegania blokowaniu kół podczas hamowania).

Szczegółowy opis układu ESP® podany jest pod hasłem „Elektronicznie wspomagana stabilizacja ruchu pojazdu” w rozdziale „UŻYTKOWANIE POJAZDU.

Lampka kontrolna wspomagania kontroli prędkości na zjazdach (w niektórych wersjach)

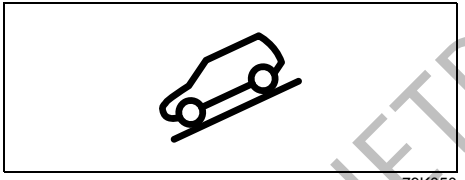

79K050

Lampka świeci się przez chwilę po obróceniu wyłącznika zapłonu do pozycji „ON” lub po wybraniu przyciskiem rozruchu stanu „ON”, umożliwiając sprawdzenie działania żarówki.

Lampka zaświeci się po naciśnięciu przycisku wspomagania kontroli prędkości na zjazdach, jeżeli spełnione są warunki działania tej funkcji. Gdy lampka kontrolna wspomagania kontroli prędkości na zjazdach błyska, funkcja ta nie działa.

Szczegółowy opis funkcji wspomagania kontroli prędkości na zjazdach podany jest pod hasłem „Wspomaganie kontroli prędkości na zjazdach” w rozdziale „UŻYTKOWANIE POJAZDU”.

Lampka ostrzegawcza ciśnienia oleju w silniku

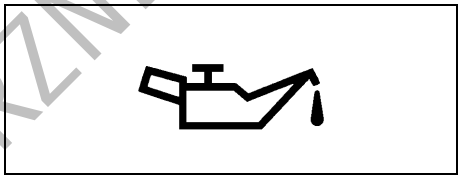

50G051

Lampka świeci się przez chwilę po obróceniu wyłącznika zapłonu do pozycji „ON” lub po wybraniu przyciskiem rozruchu stanu „ON”. Po uruchomieniu silnika lampka gaśnie. Lampka zaświeci się i pozostanie zapalona, gdy ciśnienie oleju jest zbyt niskie. Jeżeli lampka zaświeci się podczas jazdy, należy natychmiast zjechać z drogi i wyłączyć silnik. Sprawdzić i w razie potrzeby uzupełnić poziom oleju w silniku. Jeżeli ilość oleju jest wystarczająca, przed wznowieniem jazdy układ olejenia silnika powinien zostać sprawdzony w autoryzowanej stacji obsługi SUZUKI.

UWAGA

- **Praca silnika przy świecącej się lampce ostrzegawczej ciśnienia oleju może doprowadzić do jego poważnego uszkodzenia.**
- **Nie należy traktować lampki ostrzegawczej ciśnienia oleju jako wskaźnika konieczności uzupełnienia oleju. Poziom oleju powinien być regularnie sprawdzany za pomocą odpowiedniej miarki.**

DO UŻYTKU WEWNĘTRZNEGO

Lampka ostrzegawcza braku ładowania akumulatora

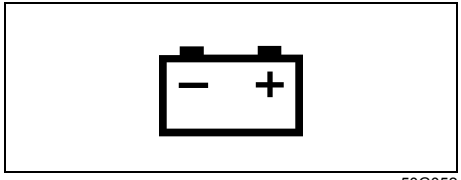

50G052

Lampka świeci się przez chwilę po obróceniu wyłącznika zapłonu do pozycji „ON” lub po wybraniu przyciskiem rozruchu stanu „ON”. Po uruchomieniu silnika lampka gaśnie. Lampka zaświeci się i pozostanie zapalona, jeżeli w układzie ładowania akumulatora wystąpi usterka. Gdy lampka zaświeci się podczas pracy silnika, układ ładowania powinien zostać niezwłocznie sprawdzony przez autoryzowaną stację obsługi SUZUKI.

Lampka przypominająca o zapięciu pasa bezpieczeństwa kierowcy / Lampka przypominająca o zapięciu pasa bezpieczeństwa pasażera na przednim fotelu (w niektórych wersjach)

60G049

Lampka ta świecąc się w sposób ciągły lub błyskając przypomina o konieczności zapięcia pasa bezpieczeństwa przez kierowcę lub pasażera na przednim fotelu.
Szczegółowy opis sygnalizacji niezapiętego pasa bezpieczeństwa podany jest pod hasłem „Pasy bezpieczeństwa i foteliki dziecięce” w tym rozdziale.

Lampka ostrzegawcza poduszki powietrznej

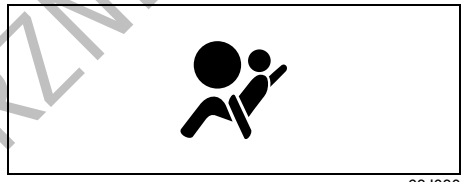

63J030

Lampka błyska lub świeci się przez kilka sekund po obróceniu wyłącznika zapłonu do pozycji „ON” lub po wybraniu przyciskiem rozruchu stanu „ON”, umożliwiając sprawdzenie działania żarówki.

Lampka zaświeci się i pozostanie zapalona w przypadku wystąpienia awarii w układzie poduszki powietrznej lub napinaczy pasów bezpieczeństwa.

⚠ OSTRZEŻENIE

Gdy lampka „AIR BAG” nie błyska przez krótki czas po obróceniu wyłącznika zapłonu do pozycji „ON” lub po wybraniu przyciskiem rozruchu stanu „ON”, świeci się przez czas dłuższy niż 10 sekund lub zapala się podczas jazdy, może to oznaczać usterkę układu poduszki powietrznej lub napinaczy pasów bezpieczeństwa. Oba układy należy poddać sprawdzeniu w autoryzowanej stacji obsługi SUZUKI.

DO UŻYTKU WEWNĘTRZNEGO

Lampka sygnalizacyjna usterki

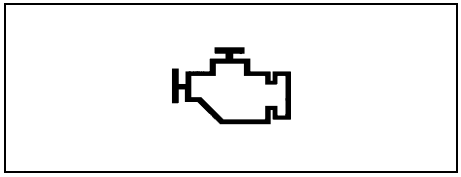

65D530

Samochód ten jest wyposażony w sterowany mikroprocesorem układ ograniczający emisję substancji toksycznych. W zespole wskaźników umieszczona jest lampka sygnalizacyjna, informująca o konieczności dokonania obsługi tego układu. Lampka świeci się przez chwilę po obróceniu wyłącznika zapłonu do pozycji „ON" lub po wybraniu przyciskiem rozruchu stanu „ON". Po uruchomieniu silnika lampka gaśnie.

Jeżeli lampka świeci się stale lub błyska podczas pracy silnika, oznacza to, że w układzie ograniczającym toksyczność spalin wystąpiła usterka.
Należy zlecić autoryzowanej stacji obsługi SUZUKI naprawę uszkodzenia.

(Wersje przeznaczone na rynek UE)
Ponadto, jeżeli lampka ta zaświeci się podczas pracy silnika, sygnalizuje nieprawidłowość związaną z bezstopniową skrzynią biegów CVT lub zautomatyzowaną skrzynią biegów. Należy wtedy zlecić jej sprawdzenie autoryzowanej stacji obsługi SUZUKI.

UWAGA

Kontynuowanie jazdy ze świecącą się lub błyskającą lampką sygnalizacyjną usterki może spowodować trwałe uszkodzenie układu ograniczającego toksyczność spalin oraz niekorzystnie wpłynąć na zużycie paliwa i własności jezdne samochodu.

Lampka ostrzegawcza automatycznej skrzyni biegów (w niektórych wersjach)

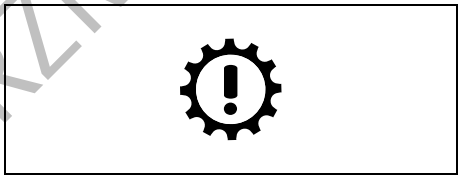

80J219

Lampka świeci się przez kilka sekund po obróceniu wyłącznika zapłonu do pozycji „ON" lub po wybraniu przyciskiem rozruchu stanu „ON", umożliwiając sprawdzenie działania żarówki.
Jeżeli lampka ta zaświeci się podczas pracy silnika, sygnalizuje nieprawidłowość związaną z bezstopniową skrzynią biegów CVT lub zautomatyzowaną skrzynią biegów. Należy wtedy zlecić jej sprawdzenie autoryzowanej stacji obsługi SUZUKI.

INFORMACJA:
Błyskanie lampki sygnalizuje przegrzanie sprzęgła zautomatyzowanej skrzyni biegów. Należy zatrzymać samochód w bezpiecznym miejscu i odczekać, aż podzespół ten ostygnie.

Błyskanie lampki sygnalizuje przegrzanie płynu w bezstopniowej skrzyni biegów. Zatrzymać samochód w bezpiecznym miejscu i pozwolić, aby płyn ostygł.

DO UŻYTKU WEWNĘTRZNEGO

Lampka ostrzegawcza immobilizera / systemu elektronicznego kluczyka

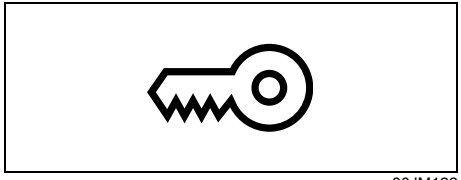

80JM122

Lampka świeci się przez chwilę po obróceniu wyłącznika zapłonu do pozycji „ON” lub po wybraniu przyciskiem rozruchu stanu „ON”, umożliwiając sprawdzenie działania żarówki.

Jeżeli lampka nie zgaśnie, sygnalizuje usterkę lub brak zwolnienia blokady kierownicy. W takiej sytuacji należy nacisnąć przycisk rozruchu, jednocześnie obracając kierownicą w lewo i w prawo. Jeżeli lampka nadal nie gaśnie, należy zlecić autoryzowanej stacji obsługi SUZUKI sprawdzenie tego układu.

Lampka ostrzegawcza niezamkniętych drzwi

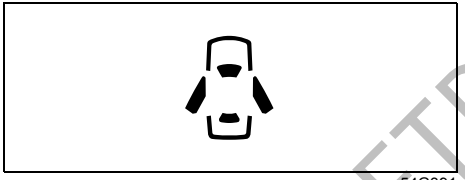

54G391

Lampka świeci się, dopóki nie zostaną zamknięte wszystkie drzwi (włączając drzwi bagażnika).

Gdy którekolwiek drzwi (w tym drzwi bagażnika) są otwarte podczas jazdy, rozlega się gong przypominający o ich zamknięciu.

Lampka ostrzegawcza rezerwy paliwa

54G343

Gdy lampka zaświeci się, należy niezwłocznie uzupełnić paliwo.

Wraz z zaświeceniem się lampki rozlega się pojedynczy gong, przypominający o uzupełnieniu paliwa.
Jeżeli paliwo nie zostanie uzupełnione, gong powtarzany jest każdorazowo po obróceniu wyłącznika zapłonu do pozycji „ON” lub przełączeniu przyciskiem rozruchu w stan „ON”.

INFORMACJA:
Ze względu na ruch paliwa w zbiorniku działanie lampki może być niestabilne, w zależności od warunków drogowych (np. na stoku czy zakręcie), a także od sposobu jazdy.

DO UŻYTKU WEWNĘTRZNEGO

Lampka elektrycznego wspomagania w układzie kierowniczym

79J039

Lampka świeci się przez chwilę po obróceniu wyłącznika zapłonu do pozycji „ON” lub po wybraniu przyciskiem rozruchu stanu „ON”. Po uruchomieniu silnika lampka gaśnie.

Jeżeli lampka zaświeci się podczas jazdy, może to oznaczać nieprawidłowe działanie wspomagania w układzie kierowniczym. Należy zlecić autoryzowanej stacji obsługi SUZUKI sprawdzenie tego układu.

INFORMACJA:
W wyszczególnionych poniżej sytuacjach związanych z manewrowaniem przy bardzo małej prędkości jazdy może wystąpić stopniowy wzrost oporu stawianego przez kierownicę. Nie jest to objaw usterki układu kierowniczego, lecz efekt samoczynnego ograniczenia wielkości wspomagania w celu uniknięcia przegrzania układu.

- *Wielokrotne powtarzanie w krótkich odstępach czasu manewrów kierownicą.*
- *Przytrzymywanie przez dłuższy czas kierownicy w skrajnym położeniu.*

Gdy układ wspomagający ostygnie, opór stawiany przez kierownicę powróci do pierwotnego poziomu.
Jednak powtarzanie powyższych działań grozi uszkodzeniem wspomagania w układzie kierowniczym.

INFORMACJA:
Jeżeli wspomaganie w układzie kierowniczym nie działa prawidłowo, przy poruszaniu kierownicą może wystąpić zwiększony opór, jednak możliwość kierowania samochodem pozostaje zachowana.

INFORMACJA:
Poruszaniu kierownicą może towarzyszyć charakterystyczny odgłos elektrycznego siłownika. Jest to normalny objaw pracy wspomagania mechanizmu kierowniczego.

Lampka ostrzegawcza wysokiej temperatury silnika (czerwona)

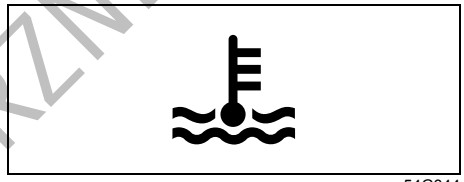

54G344

Lampka świeci się przez chwilę po obróceniu wyłącznika zapłonu do pozycji „ON” lub po wybraniu przyciskiem rozruchu stanu „ON”, umożliwiając sprawdzenie działania żarówki. Błyskanie lampki podczas jazdy sygnalizuje niebezpieczny wzrost temperatury silnika. Należy unikać jazdy w warunkach grożących przegrzewaniem silnika. Zaświecenie się lampki na stałe oznacza przegrzanie silnika. Należy postępować zgodnie z instrukcjami podanymi pod hasłem „Problem z silnikiem: przegrzanie” w rozdziale „SYTUACJE AWARYJNE”.

UWAGA
Kontynuowanie jazdy z przegrzanym silnikiem może doprowadzić do jego poważnego uszkodzenia.

DO UŻYTKU WEWNĘTRZNEGO

Lampka kontrolna układu reagowania przedkolizyjnego z kamerą stereoskopową (w niektórych wersjach)

54P000255

Lampka świeci się przez chwilę po obróceniu wyłącznika zapłonu do pozycji „ON” lub po wybraniu przyciskiem rozruchu stanu „ON”, umożliwiając sprawdzenie działania żarówki.

W trakcie działania układu reagowania przedkolizyjnego z kamerą stereoskopową lampka szybko błyska.

Zaświecenie się lampki sygnalizuje usterkę w układzie reagowania przedkolizyjnego z kamerą stereoskopową. Należy zlecić autoryzowanej stacji obsługi SUZUKI usunięcie usterki.

Szczegółowe informacje podane są pod hasłem „Układ reagowania przedkolizyjnego z kamerą stereoskopową” w rozdziale „UŻYTKOWANIE POJAZDU”.

Lampka kontrolna wyłączenia układu reagowania przedkolizyjnego z kamerą stereoskopową (w niektórych wersjach)

62R0316

Lampka świeci się przez chwilę po obróceniu wyłącznika zapłonu do pozycji „ON” lub po wybraniu przyciskiem rozruchu stanu „ON”, umożliwiając sprawdzenie działania żarówki.

Lampka ta zaświeci się, gdy wyłącznik układu reagowania przedkolizyjnego z kamerą stereoskopową zostanie przytrzymany w pozycji wciśniętej, powodując wyłączenie tego układu.

Szczegółowe informacje podane są pod hasłem „Układ reagowania przedkolizyjnego z kamerą stereoskopową” w rozdziale „UŻYTKOWANIE POJAZDU”.

Lampka sygnalizacyjna funkcji ostrzegania o zjeżdżaniu z pasa ruchu (w niektórych wersjach)

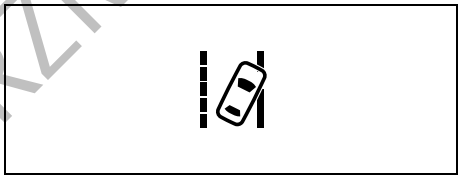

81M31080

Lampka świeci się przez chwilę po obróceniu wyłącznika zapłonu do pozycji „ON” lub po wybraniu przyciskiem rozruchu stanu „ON”, umożliwiając sprawdzenie działania żarówki.

Gdy zadziała funkcja ostrzegania o zjeżdżaniu z pasa ruchu, lampka ta błyska.

Zaświecenie się lampki sygnalizuje usterkę w układzie reagowania przedkolizyjnego z kamerą stereoskopową. Należy zlecić autoryzowanej stacji obsługi SUZUKI usunięcie usterki.

Szczegółowe informacje podane są pod hasłem „Układ reagowania przedkolizyjnego z kamerą stereoskopową” w rozdziale „UŻYTKOWANIE POJAZDU”.

DO UŻYTKU WEWNĘTRZNEGO

Lampka sygnalizacyjna wyłączenia funkcji ostrzegania o zjeżdżaniu z pasa ruchu (w niektórych wersjach)

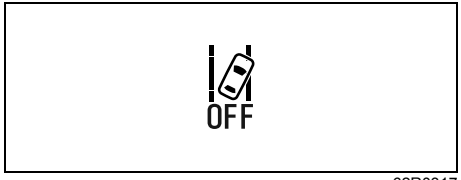

62R0317

Lampka świeci się przez chwilę po obróceniu wyłącznika zapłonu do pozycji „ON” lub po wybraniu przyciskiem rozruchu stanu „ON”, umożliwiając sprawdzenie działania żarówki.

Lampka zaświeci się po naciśnięciu wyłącznika funkcji ostrzegania o zjeżdżaniu z pasa ruchu.

Szczegółowe informacje podane są pod hasłem „Układ reagowania przedkolizyjnego z kamerą stereoskopową” w rozdziale „UŻYTKOWANIE POJAZDU”.

Lampka ostrzegawcza automatycznego poziomowania reflektorów (w niektórych wersjach)

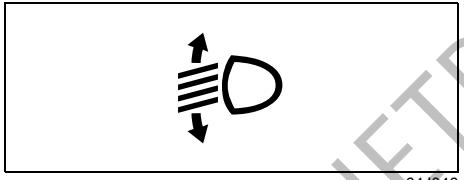

64J046

Lampka świeci się przez chwilę po obróceniu wyłącznika zapłonu do pozycji „ON” lub po wybraniu przyciskiem rozruchu stanu „ON”, umożliwiając sprawdzenie działania żarówki.

Zaświecenie się lampki sygnalizuje usterkę w układzie automatycznego poziomowania reflektorów. Należy zlecić autoryzowanej stacji obsługi SUZUKI usunięcie usterki.

Lampka kontrolna przednich świateł przeciwmgielnych (w niektórych wersjach)

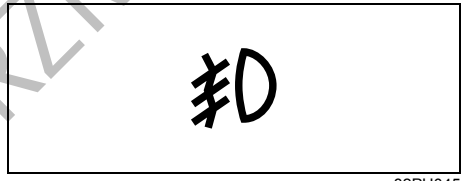

82PH045

Lampka ta świeci się, gdy włączone są przednie światła przeciwmgielne.

Lampka kontrolna tylnego światła przeciwmgielnego (w niektórych wersjach)

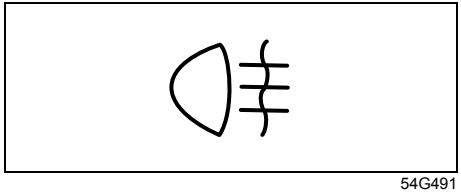

54G491

Lampka świeci się, gdy włączone jest tylne światło przeciwmgielne.

DO UŻYTKU WEWNĘTRZNEGO

Lampka ostrzegawcza diodowych świateł mijania (w niektórych wersjach)

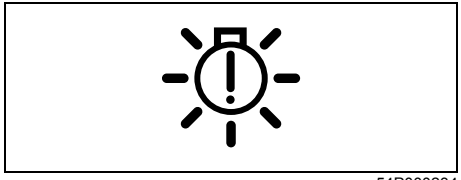

54P000234

Lampka świeci się przez chwilę po obróceniu wyłącznika zapłonu do pozycji „ON” lub po wybraniu przyciskiem rozruchu stanu „ON”, umożliwiając sprawdzenie działania żarówki.

Zaświecenie się lampki sygnalizuje usterkę w układzie świateł diodowych. Należy wtedy zatrzymać samochód w bezpiecznym miejscu i zwrócić się o pomoc do autoryzowanej stacji obsługi SUZUKI.

Lampki kontrolne kierunkowskazów

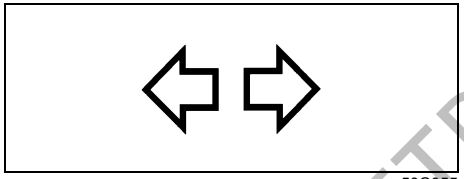

50G055

W chwili włączenia prawego lub lewego kierunkowskazu w zespole wskaźników zaświeci się odpowiadająca mu kierunkiem zielona strzałka, migając w tym samym rytmie co kierunkowskaz. Po włączeniu świateł awaryjnych błyskają obie strzałki lampki kontrolnej wraz ze wszystkimi kierunkowskazami.

Lampka kontrolna świateł drogowych

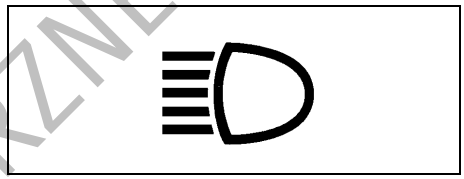

50G056

Lampka świeci się, gdy włączone są światła drogowe.

Lampka kontrolna świateł pozycyjnych (w niektórych wersjach)

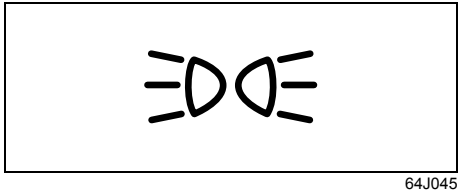

64J045

Lampka świeci się, gdy przełącznik świateł jest w pozycji drugiej lub trzeciej.

DO UŻYTKU WEWNĘTRZNEGO

Lampka sygnalizacyjna niskiej temperatury silnika (niebieska)

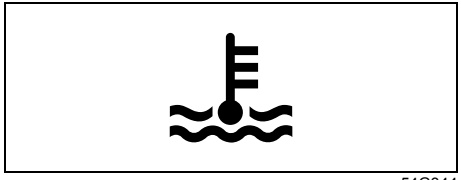

54G344

Lampka ta zaświeci się po obróceniu wyłącznika zapłonu do pozycji „ON” lub wybraniu przyciskiem rozruchu stanu „ON”, gdy silnik jest zimny, a następnie zgaśnie po jego rozgrzaniu.

Jeżeli lampka nie zgaśnie po rozgrzaniu silnika, sygnalizuje usterkę.
Należy zlecić autoryzowanej stacji obsługi SUZUKI sprawdzenie samochodu.

Lampka sygnalizacyjna konieczności wymiany oleju (w niektórych wersjach)

79JM007

Samochód ten wyposażony jest w układ monitorujący czas eksploatacji oleju, który za pomocą lampki sygnalizacyjnej informuje o konieczności wymiany oleju i filtra oleju.
Gdy lampka świeci się lub błyska, należy niezwłocznie wymienić olej silnikowy wraz z jego filtrem.
Szczegółowe informacje o wymianie oleju silnikowego i filtra oleju podane są pod hasłem „Wymiana oleju silnikowego i filtra oleju” w rozdziale „PRZEGLĄDY I OBSŁUGA OKRESOWA”.

Lampka świeci się przez kilka sekund po obróceniu wyłącznika zapłonu do pozycji „ON” lub po wybraniu przyciskiem rozruchu stanu „ON”, umożliwiając sprawdzenie działania żarówki.

Gdy zostanie osiągnięty określony stan licznika przebiegu całkowitego lub upłynie ustalony czas, lampka ta świeci się przy włączonym zapłonie. Równocześnie na wyświetlaczu informacyjnym pojawia się komunikat dodatkowo sygnalizujący konieczność wymiany oleju silnikowego wraz z jego filtrem. Po wymianie oleju silnikowego i przywróceniu stanu początkowego układu monitorującego lampka zgaśnie.

Po każdej wymianie oleju silnikowego konieczne jest wyłączenie lampki, aby związany z nią układ monitorujący mógł w prawidłowy sposób zasygnalizować kolejny termin wymiany oleju. Po tej operacji lampka zgaśnie. Wskazówki dotyczące inicjowania układu podane są pod hasłem „Wyświetlacz informacyjny” w tym rozdziale.

UWAGA
Gdy lampka świeci się, dalsza praca silnika grozi jego poważnym uszkodzeniem. **Wymiany oleju silnikowego wraz z jego filtrem należy dokonać niezwłocznie, gdy lampka zacznie błyskać.**

INFORMACJA:
Lampka ta służy jako przypomnienie o konieczności wymiany oleju silnikowego wraz z jego filtrem zgodnie z harmonogramem obsługi okresowej.

DO UŻYTKU WEWNĘTRZNEGO

Lampka kontrolna automatycznego wstrzymania pracy silnika (w niektórych wersjach)

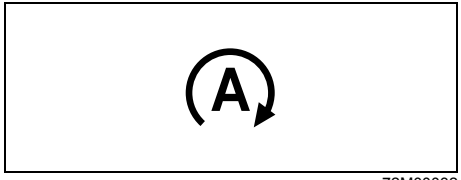

72M00032

Lampka świeci się przez chwilę po obróceniu wyłącznika zapłonu do pozycji „ON” lub po wybraniu przyciskiem rozruchu stanu „ON”, umożliwiając sprawdzenie działania żarówki.

Podczas jazdy lampka zaświeci się, gdy warunki umożliwiające automatyczne wstrzymanie pracy silnika (warunki gotowości) są spełnione lub bezpośrednio po automatycznym wstrzymaniu pracy silnika.

Szczegółowe informacje podane są pod hasłem „Automatyczne wstrzymywanie pracy silnika” w rozdziale „UŻYTKOWANIE POJAZDU”.

Lampka kontrolna wyłączenia funkcji automatycznego wstrzymywania pracy silnika (w niektórych wersjach)

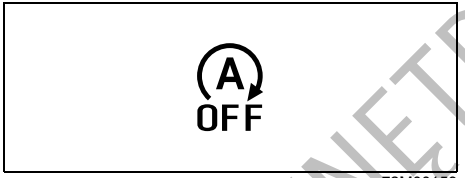

72M00159

Lampka świeci się przez chwilę po obróceniu wyłącznika zapłonu do pozycji „ON” lub po wybraniu przyciskiem rozruchu stanu „ON”, umożliwiając sprawdzenie działania żarówki.

Lampka zaświeci się po naciśnięciu wyłącznika układu automatycznego wstrzymywania pracy silnika.

Błyskanie lampki może sygnalizować:

- Wykrycie nieprawidłowości w układzie ENG A-STOP.
- Konieczność wymiany akumulatora.

Należy zlecić autoryzowanej stacji obsługi SUZUKI sprawdzenie układu.

Szczegółowe informacje podane są pod hasłem „Automatyczne wstrzymywanie pracy silnika” w rozdziale „UŻYTKOWANIE POJAZDU”.

Lampka kontrolna odzyskiwania energii podczas zwalniania (w niektórych wersjach)

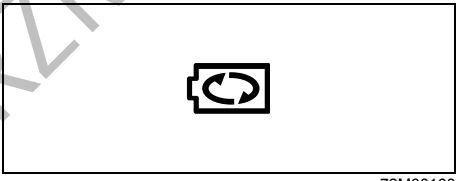

72M00168

Lampka świeci się przez chwilę po obróceniu wyłącznika zapłonu do pozycji „ON” lub po wybraniu przyciskiem rozruchu stanu „ON”, umożliwiając sprawdzenie działania żarówki.

Lampka ta świeci się w trakcie działania funkcji odzyskiwania energii podczas zwalniania.

Szczegółowe informacje podane są pod hasłem „Automatyczne wstrzymywanie pracy silnika” w rozdziale „UŻYTKOWANIE POJAZDU”.

DO UŻYTKU WEWNĘTRZNEGO

Lampka przypominająca o naciśnięciu pedału hamulca (w niektórych wersjach)

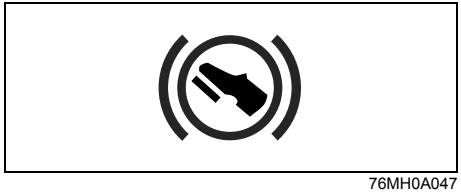

76MH0A047

Szczegółowe informacje podane są pod hasłem „Zautomatyzowana skrzynia biegów” w rozdziale „UŻYTKOWANIE POJAZDU”.

Lampka kontrolna układu automatycznej kontroli prędkości jazdy (w niektórych wersjach)

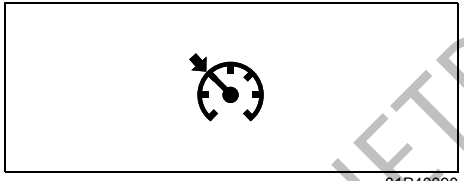

81P40090

Lampka świeci się, gdy włączony jest układ automatycznej kontroli prędkości jazdy.

Lampka kontrolna „SET” (w niektórych wersjach)

65D474

Lampka świeci się, gdy nastawiona jest wartość utrzymywanej automatycznie prędkości jazdy.

Główna lampka ostrzegawcza (w niektórych wersjach)

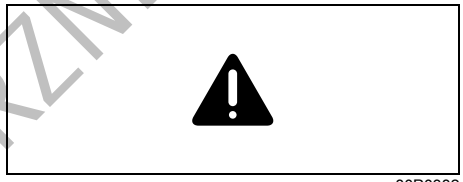

80P0382

Lampka świeci się przez chwilę po obróceniu wyłącznika zapłonu do pozycji „ON” lub po wybraniu przyciskiem rozruchu stanu „ON”, umożliwiając sprawdzenie działania żarówki.

Lampka ta może błyskać, gdy na wyświetlaczu informacyjnym widoczny jest komunikat ostrzegawczy.

Szczegółowe informacje podane są pod hasłem „Wyświetlacz informacyjny (zespół wskaźników z obrotomierzem)” w tym rozdziale.

DO UŻYTKU WEWNĘTRZNEGO

Lampka ostrzegawcza układu reagowania przedkolizyjnego z kamerą stereoskopową (w niektórych wersjach)

80P0382

Lampka świeci się przez chwilę po obróceniu wyłącznika zapłonu do pozycji „ON”, umożliwiając sprawdzenie działania żarówki.

W przypadku tymczasowego wstrzymania działania lub uszkodzenia kamery stereoskopowej lampka ta błyska przy włączonym zapłonie.

Szczegółowe informacje podane są pod hasłem „Układ reagowania przedkolizyjnego z kamerą stereoskopową” w rozdziale „UŻYTKOWANIE POJAZDU”.

Dźwignia przełącznika świateł głównych

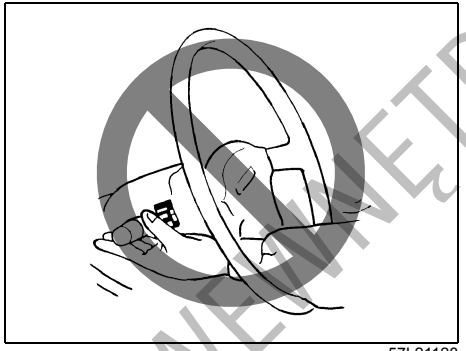

57L21128

⚠ OSTRZEŻENIE

Sięganie do jakichkolwiek urządzeń przez koło kierownicy grozi odniesieniem obrażeń.

Włączanie świateł głównych

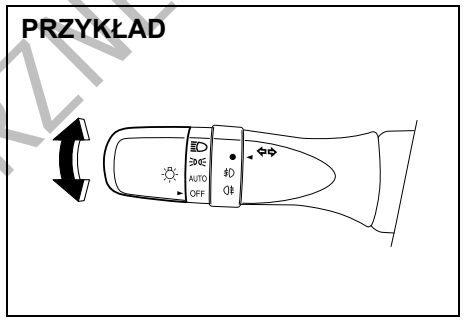

75RM149

Światła główne są włączane i wyłączane przez obrót gałki umieszczonej na końcu dźwigni. Gałka ma trzy pozycje:

OFF
Wszystkie światła wyłączone.

AUTO (w niektórych wersjach)
Szczegółowe informacje podane są pod hasłem „Automatyczne włączanie świateł mijania”.

Włączone światła pozycyjne przednie i tylne, oświetlenie tablicy rejestracyjnej oraz podświetlenie wskaźników, lecz pozostają wyłączone światła mijania.

Włączone światła pozycyjne przednie i tylne, oświetlenie tablicy rejestracyjnej, podświetlenie wskaźników oraz światła mijania.

DO UŻYTKU WEWNĘTRZNEGO

PRZYKŁAD

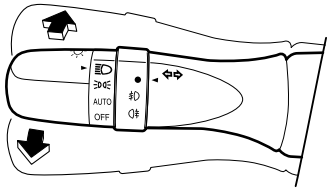

68PM00230

Gdy światła mijania są włączone, przestawienie dźwigni do przodu powoduje włączenie świateł drogowych, a przestawienie dźwigni do poprzedniej pozycji powoduje włączenie świateł mijania. Gdy włączone są światła drogowe, świeci się lampka kontrolna w zespole wskaźników. Chwilowe włączenie świateł drogowych jako sygnału świetlnego możliwe jest przez lekkie wychylenie dźwigni z położenia spoczynkowego do siebie i zwolnienie jej po daniu sygnału.

Automatyczne włączanie świateł mijania (w niektórych wersjach)

(1) **PRZYKŁAD**

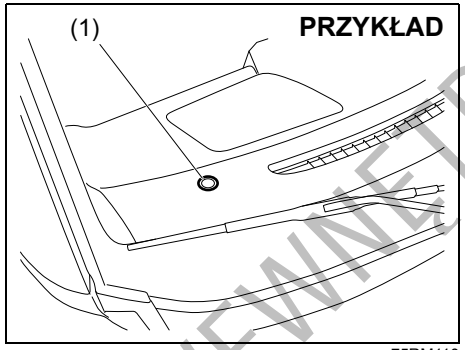

75RM110

Automatyczny sterownik włącza te same światła, które włączane są przełącznikiem na dźwigni przy kierownicy, gdy spełnione są cztery wyszczególnione poniżej warunki.

Warunki automatycznego włączenia świateł mijania:
1) W okolicy czujnika oświetlenia (1) jest ciemno.
2) Przełącznik świateł jest w pozycji „AUTO”.
3) Wyłącznik zapłonu jest w pozycji „ON” lub przyciskiem rozruchu wybrany jest stan „ON”.

Układ jest uruchamiany sygnałem z czujnika oświetlenia (1) umieszczonego na bocznej powierzchni deski rozdzielczej po stronie pasażera. Nie należy zakrywać czujnika (1). Grozi to nieprawidłowym działaniem układu.

⚠ OSTRZEŻENIE

Reakcja czujnika oświetlenia na zmianę natężenia światła następuje po około 5 sekundach. W celu uniknięcia ryzyka wypadku na skutek niedostatecznej widoczności, przed wjazdem do tunelu, parkingu podziemnego itp. należy ręcznie włączyć światła.

INFORMACJA:
Układ ten nie reaguje na wszystkie rodzaje oświetlenia. Ponieważ czujnik reaguje na podczerwień, nie będzie działał poprawnie w warunkach oświetlenia nie zawierającego tego typu promieni.

DO UŻYTKU WEWNĘTRZNEGO

Sygnalizator akustyczny włączonych świateł

W przypadku otwarcia drzwi kierowcy, gdy światła pozycyjne i mijania pozostają włączone, rozlega się ostrzegawczy sygnał akustyczny, przypominający o ich wyłączeniu. Funkcja ta działa w następujących warunkach:
Światła pozycyjne i mijania pozostają włączone nawet po wyłączeniu zapłonu lub przełączeniu przyciskiem rozruchu w stan „LOCK" (wyłączone zasilanie).

Wyłączenie świateł pozycyjnych i mijania przerywa sygnalizację akustyczną.

INFORMACJA:
W trakcie trwania sygnału akustycznego, na wyświetlaczu informacyjnym w zespole wskaźników z obrotomierzem pojawia się odpowiedni komunikat.

Automatyczne włączanie świateł do jazdy dziennej (w niektórych wersjach)

Po uruchomieniu silnika samoczynnie włączane są światła do jazdy dziennej.

Warunki działania świateł do jazdy dziennej:
1) Silnik pracuje.
2) Wyłączone światła mijania i przeciwmgielne przednie (jeżeli samochód jest w nie wyposażony).

INFORMACJA:
Światła do jazdy dziennej świecą się z inną intensywnością niż światła mijania, co nie jest objawem usterki.

Oświetlenie asekuracyjne (w niektórych wersjach)

Funkcja asekuracji powrotu do domu
Światła pozycyjne i mijania pozostają włączone przez około 10 sekund po obrócenia wyłącznika zapłonu do położenia „LOCK" lub przełączeniu przyciskiem rozruchu w stan „LOCK" (wyłączone zasilanie).

Włączenie funkcji:
1) Obrócić przełącznik świateł do pozycji „Auto".
2) Obrócić wyłącznik zapłonu do pozycji „LOCK" lub przyciskiem rozruchu przełączyć w stan „LOCK" (wyłączone zasilanie).
3) Jednokrotnie pociągnąć do siebie dźwignię przełącznika świateł i przed upływem 60 sekund otworzyć drzwi kierowcy. Ewentualnie pociągnąć do siebie dźwignię przełącznika przy otwartych drzwiach kierowcy.

Wyłączenie funkcji:
Wykonać jedną z następujących czynności:
- Jednokrotnie pociągnąć do siebie dźwignię przełącznika świateł.
- Umieścić kluczyk w wyłączniku zapłonu lub przełączyć przyciskiem rozruchu w stan „ACC" lub „ON".
- Ustawić przełącznik świateł w położeniu innym niż „AUTO".

INFORMACJA:
- *Funkcja asekuracji powrotu do domu nie powoduje włączania przednich świateł przeciwmgielnych, tylnego światła przeciwmgielnego oraz świateł drogowych.*
- *Czas działania funkcji asekuracji powrotu do domu można zmienić za pośrednictwem wyświetlacza informacyjnego. Opis pod hasłem „Wyświetlacz informacyjny" w tym rozdziale.*

Funkcja asekuracji podchodzenia do samochodu
Jeżeli przełącznik świateł ustawiony jest w położeniu „AUTO", po naciśnięciu przycisku otwarcia w kluczyku elektronicznym lub w nadajniku zdalnego sterowania zaświecą się na 10 sekund przednie światła pozycyjne i światła mijania.
Funkcja ta działa jedynie w warunkach ciemności wokół pojazdu.

Wyłączenie funkcji:
Wykonać jedną z następujących czynności:
- Zablokować drzwi z użyciem elektronicznego kluczyka, przycisku w klamce drzwi lub zdalnego sterowania, bądź włożyć kluczyk do zamka drzwi kierowcy.
- Umieścić kluczyk w wyłączniku zapłonu lub przełączyć przyciskiem rozruchu w stan „ACC" lub „ON".
- Ustawić przełącznik świateł w położeniu innym niż „AUTO".

DO UŻYTKU WEWNĘTRZNEGO

INFORMACJA:
- *Funkcja asekuracji podchodzenia do samochodu nie powoduje włączania przednich świateł przeciwmgielnych, tylnego światła przeciwmgielnego oraz świateł drogowych.*
- *Czas działania funkcji asekuracji podchodzenia do samochodu można zmienić za pośrednictwem wyświetlacza informacyjnego. Opis pod hasłem „Wyświetlacz informacyjny" w tym rozdziale.*

Wyłącznik przednich świateł przeciwmgielnych (w niektórych wersjach)

PRZYKŁAD

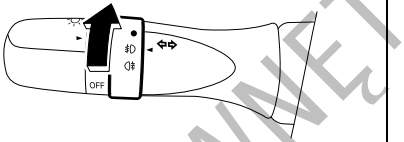

68PM00232

W celu włączenia przednich świateł przeciwmgielnych należy obrócić gałkę w sposób przedstawiony na ilustracji przy włączonych światłach pozycyjnych i/lub mijania. Po włączeniu przednich świateł przeciwmgielnych zaświeci się ich lampka kontrolna w zespole wskaźników.

INFORMACJA:
W zależności od wersji rynkowej włączanie tych świateł może przebiegać inaczej, stosownie do lokalnych przepisów.

Wyłącznik tylnego światła przeciwmgielnego (w niektórych wersjach)

PRZYKŁAD

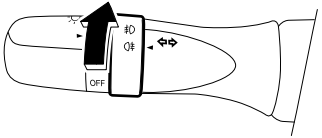

68PM00233

W celu włączenia tylnego światła przeciwmgielnego należy przy włączonych światłach mijania obrócić pierścień, jak pokazano na rysunku. Równocześnie zaświeci się lampka kontrolna w zespole wskaźników.

DO UŻYTKU WEWNĘTRZNEGO

Przystosowanie świateł mijania do ruchu prawo- lub lewostronnego

Schemat oświetlania dla ruchu lewostronnego

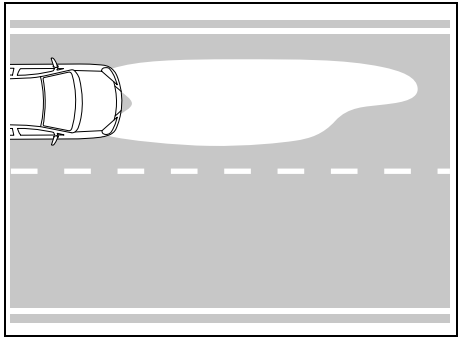

61MM0A215

Schemat oświetlania dla ruchu prawostronnego

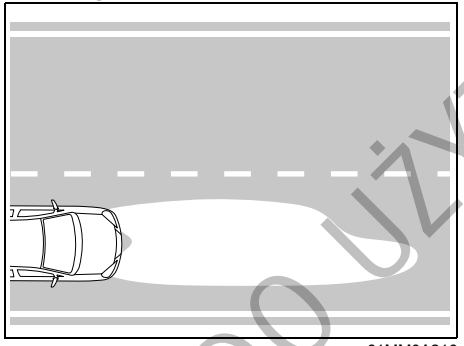

61MM0A216

Światła mijania nie mogą powodować olśnienia kierowców nadjeżdżających z przeciwka, a ich asymetryczny schemat oświetlania drogi można dostosować do wymogów ruchu prawo- lub lewostronnego.

Reflektory diodowe (w niektórych wersjach)
Nie ma potrzeby korygowania schematu oświetlania.

Żarówki halogenowe (w niektórych wersjach)
Schemat oświetlania może wymagać korekcji.
Kierunki świecenia koryguje się przez odpowiednie przesłonięcie kloszy reflektorów.

Wersje z kierownicą po lewej stronie
W celu skorygowania schematu oświetlania przez odpowiednie przesłonięcie kloszy reflektorów:
1) Skopiować pokazane na zamieszczonym dalej rysunku szablony A i B.
2) Odwzorować kształty szablonów na nieprzezroczystej, wodoodpornej folii samoprzylepnej i wyciąć je.
3) Przyłożyć narożnik samoprzylepnego szablonu do znacznika środka soczewki reflektora w sposób przedstawiony na ilustracjach i przykleić go.

DO UŻYTKU WEWNĘTRZNEGO

Prawy (A)

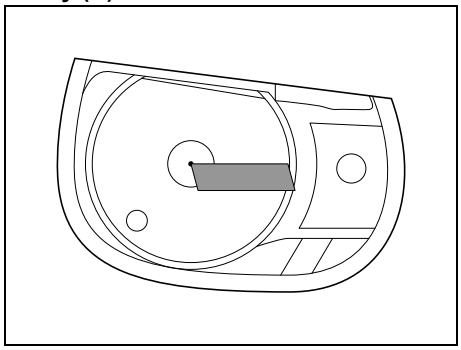

75RM338

Lewy (B)

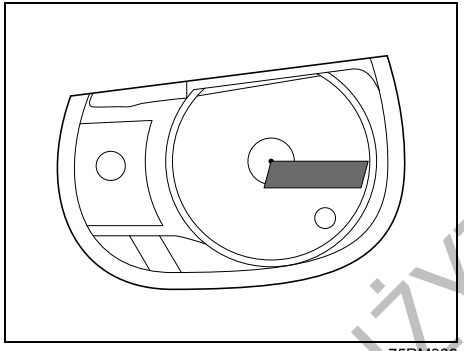

75RM339

Wersje z kierownicą po prawej stronie

W celu skorygowania schematu oświetlania przez odpowiednie przesłonięcie kloszy reflektorów:

1) Skopiować pokazane na zamieszczonym dalej rysunku szablony A i B.
2) Odwzorować kształty szablonów na nieprzezroczystej, wodoodpornej folii samoprzylepnej i wyciąć je.
3) Przyłożyć narożnik samoprzylepnego szablonu do znacznika środka soczewki reflektora w sposób przedstawiony na ilustracjach i przykleić go.

Prawy (A)

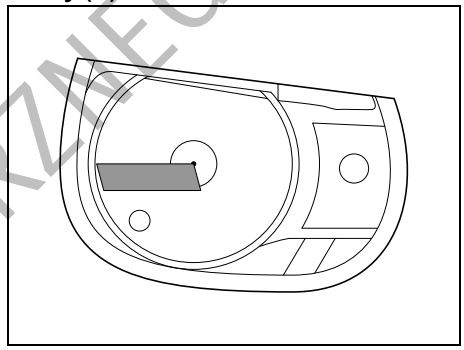

75RM340

Lewy (B)

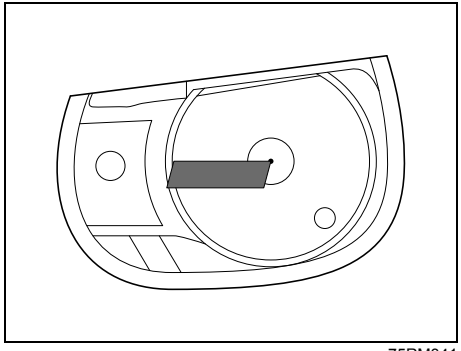

75RM341

DO UŻYTKU WEWNĘTRZNEGO

Szablony do maskowania reflektorów halogenowych

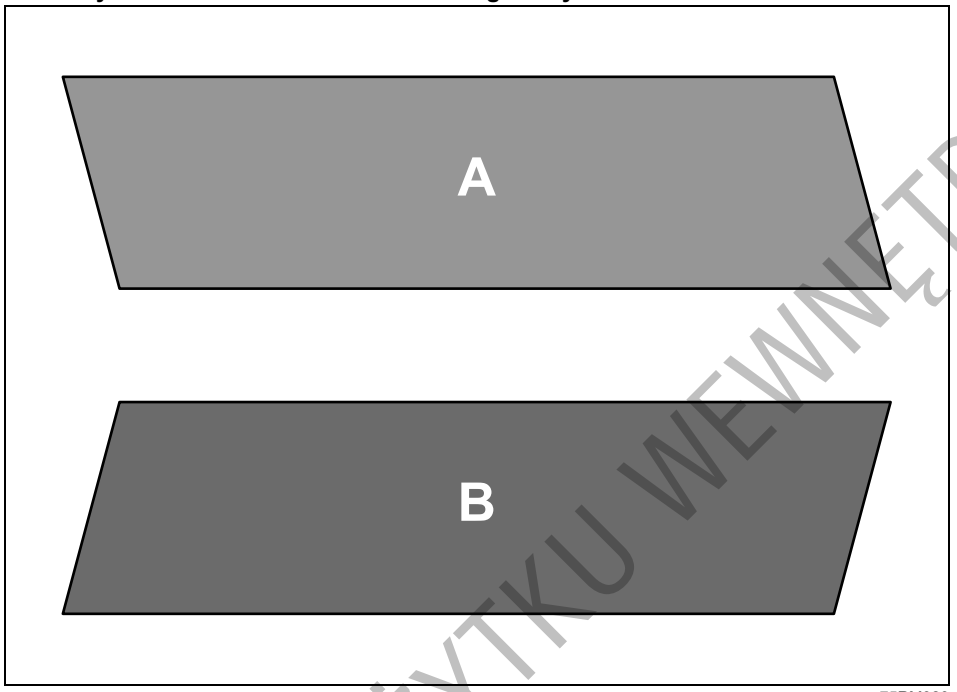

75RM323

DO UŻYTKU WEWNĘTRZNEGO

Przełącznik poziomowania reflektorów (w niektórych wersjach)

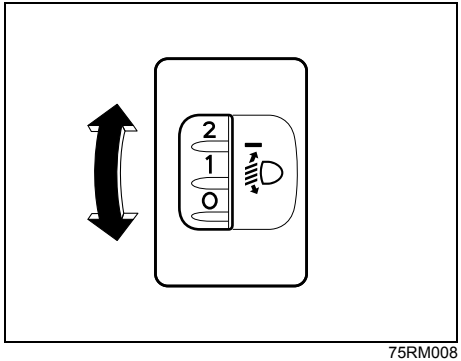

75RM008

Stosownie do obciążenia pojazdu reguluje się wysokość świecenia reflektorów. Poniższa tabela podaje pozycje przełącznika w zależności od obciążenia samochodu.

Obciążenie pojazdu	Pozycja przełącznika	
	2WD (napęd na jedną oś jezdną)	4WD (napęd na obie osie jezdne)
Tylko kierowca	0	0
Kierowca + 1 pasażer (na przednim fotelu)	0,5	0,5
Kierowca + 3 lub 4 pasażerów, bez bagażu	2,0	1,5
Kierowca + 3 lub 4 pasażerów i bagaż	3,0	2,0
Kierowca + maksymalny bagaż	4,0	3,5

Dźwignia przełącznika kierunkowskazów

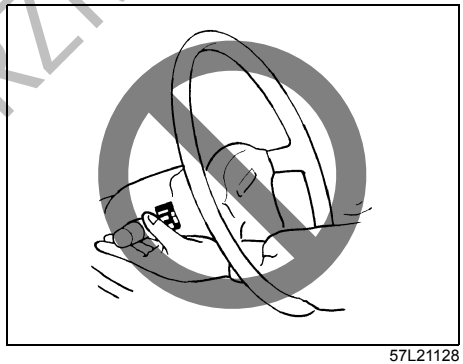

57L21128

⚠ OSTRZEŻENIE

Sięganie do jakichkolwiek urządzeń przez koło kierownicy grozi odniesieniem obrażeń.

DO UŻYTKU WEWNĘTRZNEGO

Włączanie kierunkowskazów

Gdy wyłącznik zapłonu jest w pozycji „ON” lub przyciskiem rozruch wybrany jest stan „ON”, przestawienie dźwigni przełącznika w górę lub w dół powoduje włączenie odpowiednio prawego lub lewego kierunkowskazu.

Normalna sygnalizacja skrętu

PRZYKŁAD

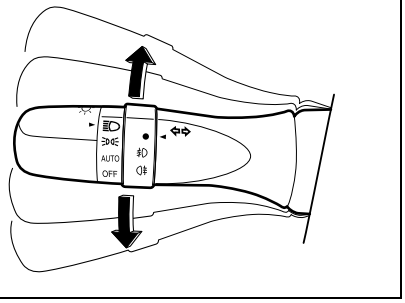

68PM00234

Przestawienie dźwigni przełącznika do górnego położenia krańcowego włącza sygnalizację skrętu w prawo, a wychylenie dźwigni przełącznika do dolnego położenia krańcowego włącza sygnalizację skrętu w lewo. Po wykonaniu skrętu kierunkowskazy wyłączają się samoczynnie i dźwignia powraca do położenia wyjściowego.

Sygnalizacja zmiany pasa ruchu

PRZYKŁAD

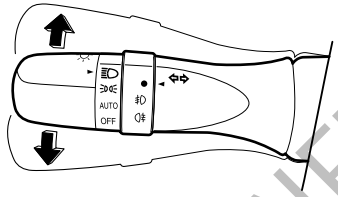

68PM00235

W celu zasygnalizowania zamiaru zmiany kierunku jazdy w prawo lub w lewo należy dźwignię wychylić częściowo w górę lub w dół i przytrzymać w tej pozycji.

- Dopóki dźwignia będzie wychylona, błyskają odpowiednie kierunkowskazy wraz z lampką kontrolną.

Nawet po natychmiastowym zwolnieniu dźwigni, kierunkowskazy wraz z lampką kontrolną błysną trzykrotnie.

INFORMACJA:
Za pośrednictwem wyświetlacza informacyjnego można wybrać, czy po krótkim wychyleniu dźwigni przełącznika kierunkowskazy mają błysnąć trzykrotnie. Opis pod hasłem „Wyświetlacz informacyjny” w tym rozdziale.

INFORMACJA:
W ustawieniach układu można zmienić liczbę automatycznych błyśnięć kierunkowskazów i lampki kontrolnej (1 do 4). W celu wprowadzenia zindywidualizowanych ustawień należy zwrócić się do autoryzowanej stacji obsługi SUZUKI.

DO UŻYTKU WEWNĘTRZNEGO

Wyłącznik świateł awaryjnych

PRZYKŁAD

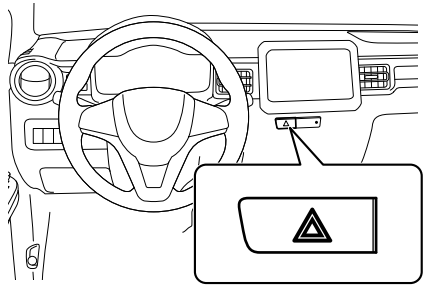

75RM324

Naciśnięcie przycisku powoduje włączenie świateł awaryjnych. Wszystkie kierunkowskazy oraz obie lampki kontrolne kierunkowskazów błyskają jednocześnie. Ponowne naciśnięcie przycisku powoduje wyłączenie świateł awaryjnych.
Świateł awaryjnych należy używać podczas awaryjnego postoju, gdy zatrzymany samochód może stanowić zagrożenie dla ruchu drogowego.

Dźwignia przełącznika wycieraczek i spryskiwaczy szyby czołowej

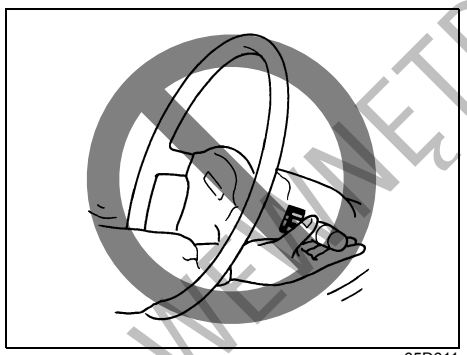

65D611

⚠ OSTRZEŻENIE

Sięganie do jakichkolwiek urządzeń przez koło kierownicy grozi odniesieniem obrażeń.

Działanie wycieraczek i spryskiwaczy szyby

Gdy wyłącznik zapłonu jest w pozycji „ON” lub przyciskiem rozruchu wybrany jest stan „ON”, działa przełącznik zespolony wycieraczek i spryskiwaczy szyby przedniej oraz tylnej (w niektórych wersjach).

Gdy wycieraczki podczas ruchu napotykają silny opór, powodowany np. śniegiem, zadziała funkcja zabezpieczająca, powodując przerwanie ich pracy w celu uniknięcia przegrzania silniczka napędowego.
Jeżeli wycieraczki zatrzymają się podczas pracy, należy wykonać następujące czynności:

1) Zatrzymać samochód w bezpiecznym miejscu i wyłączyć silnik.
2) Ustawić przełącznik wycieraczek w położeniu „OFF”.
3) Usunąć przeszkody z wycieraczek, np. zalegający śnieg.
4) Po pewnym czasie, gdy silniczek napędowy wystarczająco ostygnie, funkcja zabezpieczająca automatycznie przerwie działanie i wycieraczki będą gotowe do pracy.

Jeżeli wycieraczki nie dają się po chwili włączyć, przyczyna może być inna. Należy zlecić autoryzowanej stacji obsługi SUZUKI sprawdzenie wycieraczek.

DO UŻYTKU WEWNĘTRZNEGO

Wycieraczki szyby czołowej

PRZYKŁAD

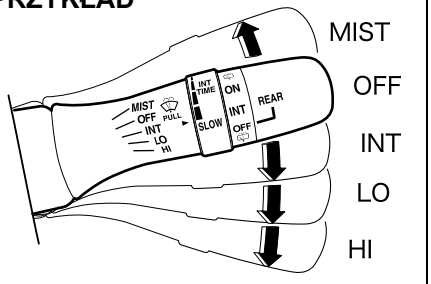

68PM00237

W celu uruchomienia wycieraczek szyby przedniej należy dźwignię przełącznika przestawić w dół, w jedno z trzech położeń pracy. W położeniu „INT” wycieraczki pracują w sposób przerywany. Położenie „INT” jest bardzo dogodne podczas jazdy we mgle lub podczas mżawki. W położeniu „LO” wycieraczki pracują ze stałą, niską prędkością. W położeniu „HI” wycieraczki pracują ze stałą, wysoką prędkością. Przerwanie pracy wycieraczek następuje po przestawieniu dźwigni z powrotem w położenie „OFF”.

Wychylenie dźwigni w górę i przytrzymanie jej w położeniu „MIST” uruchamia pracę wycieraczek ze stałą niską prędkością.

PRZYKŁAD

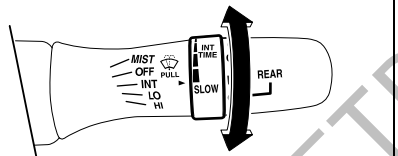

68PM00238

Jeżeli dźwignia ma pierścień regulacyjny „INT TIME”, jego obrót powoduje zmianę częstotliwości pracy wycieraczek w trybie pracy przerywanej.

Spryskiwacze szyby czołowej

PRZYKŁAD

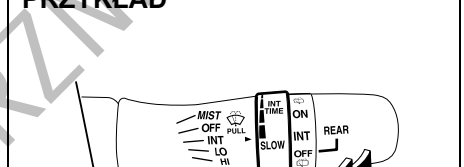

68PM00239

W celu uruchomienia spryskiwaczy przedniej szyby należy pociągnąć dźwignię do siebie. Wycieraczki samoczynnie zaczną pracować z niską prędkością, jeżeli nie zostały wcześniej uruchomione i na przełączniku jest oznaczenie położenia „INT”.

⚠ OSTRZEŻENIE

- **W celu uniknięcia obmarzania przedniej szyby przy niskiej temperaturze, należy przed użyciem spryskiwacza uruchomić jej ogrzewanie poprzez odpowiednie ustawienie nawiewu powietrza.**
- **Nie należy używać płynu chłodzącego silnik jako płynu do spryskiwaczy szyb. Płyn ten może znacznie ograniczyć widoczność, a także uszkodzić pokrycia lakierowe.**

DO UŻYTKU WEWNĘTRZNEGO

UWAGA

W celu uniknięcia uszkodzenia elementów układu wycieraczek i spryskiwaczy szyby przedniej należy przestrzegać następujących środków ostrożności:

- **Nie przytrzymywać dźwigni w pozycji włączenia spryskiwaczy, jeśli płyn przestał być natryskiwany, ponieważ może to doprowadzić do uszkodzenia silnika elektrycznego pompki spryskiwaczy.**
- **Nie usuwać brudu z suchej szyby za pomocą wycieraczek, ponieważ powoduje to zarysowanie szyby i uszkodzenie piór wycieraczek. Przed użyciem wycieraczek należy zawsze zwilżyć szybę płynem zmywającym.**
- **Przed włączeniem wycieraczek należy oczyścić ich pióra z lodu i zbitego śniegu.**
- **Regularnie kontrolować poziom płynu zmywającego, częściej przy złej pogodzie.**
- **Podczas mrozów napełniać zbiorniczek spryskiwacza szyby tylko w 3/4 objętości, aby pozostawić przestrzeń na rozszerzenie się w przypadku zamarznięcia roztworu.**

Przełącznik wycieraczki i spryskiwacza szyby tylnej

PRZYKŁAD

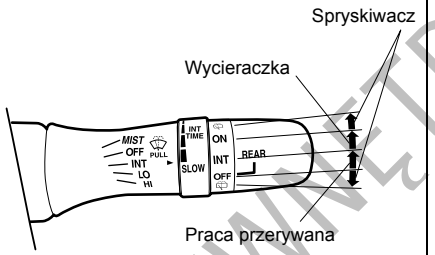

68PM00240

W celu uruchomienia wycieraczki należy przy włączonym zapłonie obrócić przełącznik w kierunku pozycji „ON”. Jeżeli przełącznik ma pozycję „INT”, po ustawieniu go w tym położeniu wycieraczka pracuje w sposób przerywany. W celu przerwania pracy wycieraczki należy obrócić przełącznik do pozycji „OFF”.

Gdy przełącznik jest w pozycji „OFF”, w celu zwilżenia tylnej szyby płynem zmywającym należy go obrócić do siebie i przytrzymać w tej pozycji.

Gdy przełącznik jest w pozycji „ON”, w celu zwilżenia tylnej szyby płynem zmywającym należy go obrócić do przodu i przytrzymać w tej pozycji.

UWAGA

Przed uruchomieniem wycieraczki tylnej szyby należy usunąć z jej pióra lód i śnieg. W przeciwnym wypadku zgromadzony lód lub śnieg może zablokować ruch wycieraczki, powodując uszkodzenie jej silnika napędowego.

DO UŻYTKU WEWNĘTRZNEGO

Regulacja ustawienia kierownicy

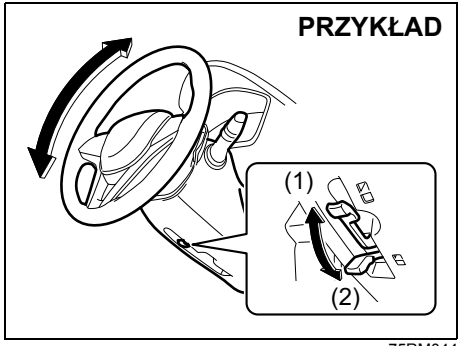

75RM044

(1) ZABLOKOWANIE
(2) ODBLOKOWANIE

Dźwignia blokady ustawienia kierownicy znajduje się po lewej stronie kolumny kierownicy. W celu zmiany wysokości ustawienia kierownicy należy:

1) Nacisnąć dźwignię do dołu, zwalniając blokadę kolumny kierownicy.
2) Przechylić kierownicę do żądanego położenia i zablokować kolumnę, pociągając dźwignię blokady do góry.
3) Spróbować poruszyć kierownicą w górę i w dół w celu sprawdzenia, czy jest bezpiecznie unieruchomiona.

⚠ OSTRZEŻENIE

Nie należy regulować ustawienia kierownicy podczas jazdy, ponieważ grozi to utratą panowania nad pojazdem.

Sygnał dźwiękowy

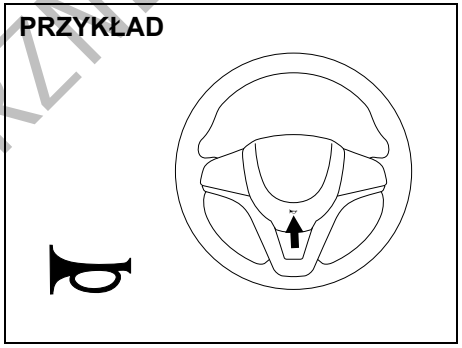

75RM045

Naciśnięcie przycisku w kole kierownicy uruchamia sygnał dźwiękowy. Sygnał dźwiękowy działa w każdym położeniu wyłącznika zapłonu lub przy każdym stanie wybieranym przyciskiem rozruchu.

DO UŻYTKU WEWNĘTRZNEGO

Wyłącznik ogrzewania szyby tylnej (i zewnętrznych lusterek wstecznych – w niektórych wersjach)

Typ 1

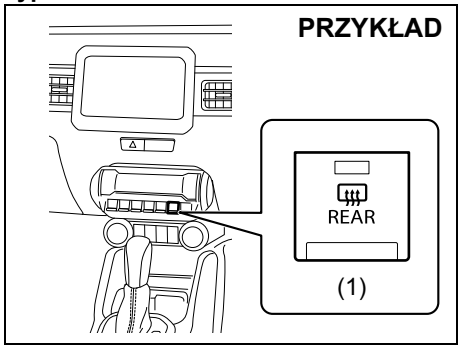

66RH102

Typ 2

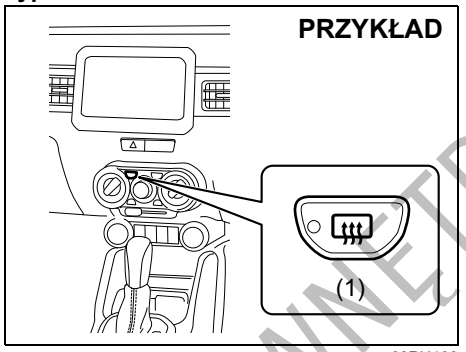

66RH103

Gdy tylna szyba jest zaparowana lub oszroniona, w celu przywrócenia jej przejrzystości należy nacisnąć przycisk (1).

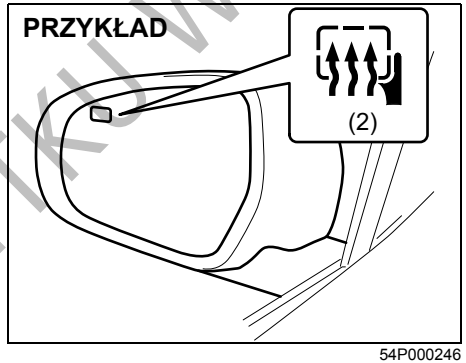

54P000246

Jeżeli na zewnętrznych lusterkach wstecznych widoczne jest oznaczenie (2), są one wyposażone w elektryczne ogrzewanie. Po naciśnięciu przycisku (1) zostaje uruchomione ogrzewanie obu zewnętrznych lusterek wstecznych.

Gdy elektryczne ogrzewanie jest włączone, świeci się lampka kontrolna. Ogrzewanie to działa wyłącznie przy pracującym silniku. W celu wyłączenia ogrzewania należy ponownie nacisnąć przycisk (1).

UWAGA
Ogrzewanie szyby tylnej i zewnętrznych lusterek wstecznych zużywa znaczne ilości energii elektrycznej. Gdy tylko zostanie przywrócona przejrzystość szyby i lusterek, ich ogrzewanie należy wyłączyć.

INFORMACJA:

- *Ogrzewanie szyby tylnej i zewnętrznych lusterek wstecznych działa wyłącznie przy pracującym silniku samochodu.*
- *W celu ograniczenia ryzyka rozładowania akumulatora kwasowo-ołowiowego, elektryczne ogrzewanie zostaje samoczynnie przerwane po upływie 15 minut.*

DO UŻYTKU WEWNĘTRZNEGO

NOTATKI

DO UŻYTKU WEWNĘTRZNEGO

UŻYTKOWANIE POJAZDU

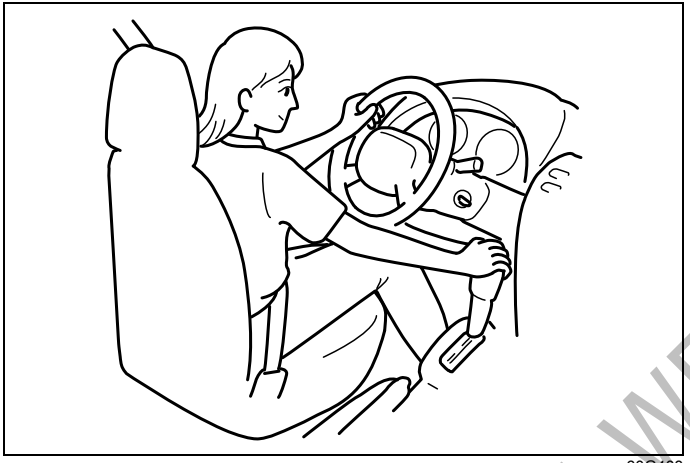

60G408

Ostrzeżenie odnośnie spalin 3-1
Czynności obsługi codziennej 3-1
Zużycie oleju silnikowego 3-2
Wyłącznik zapłonu (wersja bez elektronicznego kluczyka) 3-3
Przycisk rozruchu (wersja z elektronicznym kluczykiem) 3-5
Przycisk rozruchu (w niektórych wersjach) 3-6
Dźwignia hamulca postojowego 3-10
Pedały 3-12
Uruchamianie silnika (wersja bez elektronicznego kluczyka) 3-13
Uruchamianie silnika (wersja z elektronicznym kluczykiem) 3-14
Używanie skrzyni biegów 3-17
Wskaźnik biegu (w niektórych wersjach) 3-33
Automatyczne wstrzymywanie pracy silnika (w niektórych wersjach) 3-35
Automatyczna kontrola prędkości jazdy (w niektórych wersjach) 3-48
Ogranicznik prędkości jazdy (w niektórych wersjach) 3-51
Układ reagowania przedkolizyjnego z kamerą stereoskopową (w niektórych wersjach) 3-53
Funkcja sygnalizowania hamowania awaryjnego (funkcja ESS) (w niektórych wersjach) 3-71
Tylna kamera (w niektórych wersjach) 3-72
Hamowanie 3-75
Elektronicznie wspomagana stabilizacja ruchu pojazdu (w niektórych wersjach) 3-78
Monitorowanie ciśnienia w ogumieniu (w niektórych wersjach) 3-85

DO UŻYTKU WEWNĘTRZNEGO

Ostrzeżenie odnośnie spalin

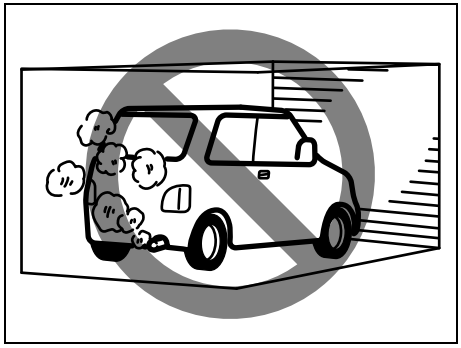

52D334

⚠ OSTRZEŻENIE

Należy unikać wdychania spalin. Gazy spalinowe zawierają tlenek węgla, śmiertelnie trujący gaz, który jest bezbarwny i bezwonny. Ponieważ trudno jest samodzielnie stwierdzić obecność tlenku węgla, należy podjąć następujące środki ostrożności, pomagające uniknąć przedostawania się tlenku węgla do wnętrza pojazdu.

- **Nie pozostawiać silnika pracującego w garażu lub w innych pomieszczeniach zamkniętych.**

⚠ OSTRZEŻENIE

cd.

- **Nie pozostawiać zbyt długo samochodu z pracującym silnikiem, nawet poza pomieszczeniami. Jeżeli jest konieczne przebywanie przez krótki czas w zaparkowanym samochodzie z pracującym silnikiem, należy w układzie wentylacji przełączyć na doprowadzanie powietrza ŚWIEŻEGO i ustawić wysoką prędkość obrotową dmuchawy.**
- **Unikać używania pojazdu z otwartymi drzwiami bagażnika. Jeżeli jest to niezbędne, okno dachowe (w niektórych wersjach) oraz wszystkie okna boczne powinny być zamknięte, a dmuchawa wentylacji ustawiona na wysoką prędkość obrotową z doprowadzaniem powietrza ŚWIEŻEGO.**
- **Prawidłowe funkcjonowanie układu wentylacji uzależnione jest od utrzymywania kratki wlotu powietrza przed przednią szybą wolnej od śniegu, liści itp.**
- **W celu ograniczenia ryzyka gromadzenia się spalin pod pojazdem, utrzymywać okolice rury wydechowej wolne od śniegu i innych przeszkód. Jest to szczególnie istotne w razie postoju podczas śnieżycy.**
- **Okresowo kontrolować stan układu wydechowego, czy nie występują w nim uszkodzenia i nieszczelności. Wszelkie tego typu usterki powinny być natychmiast usuwane.**

Czynności obsługi codziennej

Przed rozpoczęciem jazdy

60A187S

1) Sprawdzić, czy szyby, lusterka, światła i elementy odblaskowe są czyste i nieuszkodzone.
2) Sprawdzić opony i koła, a w szczególności:
   – głębokość bieżnika,
   – czy nie ma nietypowych śladów zużycia,
   – czy nie są poluzowane nakrętki lub śruby mocujące koła,
   – czy nie ma przywierających obcych materiałów, np. gwoździ, kamieni itp.

Szczegóły podane są pod hasłem „Opony” w rozdziale „PRZEGLĄDY I OBSŁUGA OKRESOWA”.

3) Sprawdzić, czy nie występują wycieki płynów i materiałów eksploatacyjnych.

DO UŻYTKU WEWNĘTRZNEGO

INFORMACJA:
Kapanie wody z układu klimatyzacji, który pracował, jest objawem normalnym.

4) Sprawdzić, czy pokrywa komory silnikowej jest prawidłowo zatrzaśnięta.
5) Sprawdzić działanie świateł pozycyjnych, mijania i drogowych, kierunkowskazów, świateł hamowania oraz sygnału dźwiękowego.
6) Wyregulować położenie fotela i zagłówka.
7) Sprawdzić pedał hamulca i dźwignię hamulca postojowego.
8) Wyregulować ustawienie lusterek wstecznych.
9) Upewnić się, czy wszyscy jadący mają prawidłowo zapięte pasy bezpieczeństwa.
10) Sprawdzić, czy po obróceniu wyłącznika zapłonu do pozycji „ON" lub po wybraniu przyciskiem rozruchu stanu „ON", zapalają się wszystkie lampki ostrzegawcze.
11) Sprawdzić stan wszystkich wskaźników.
12) Po zwolnieniu hamulca postojowego sprawdzić, czy przy pracującym silniku nie świeci się Lampka ostrzegawcza układu hamulcowego.

Raz na tydzień lub przy okazji uzupełniania paliwa należy w komorze silnikowej sprawdzić:

1) Poziom oleju silnikowego
2) Poziom płynu w układzie chłodzenia silnika
3) Poziom płynu w układzie hamulcowym
4) Poziom elektrolitu w akumulatorze kwasowo-ołowiowym
5) Poziom płynu do spryskiwaczy szyb
6) Działanie zamka pokrywy komory silnikowej
   W tym celu wewnątrz pojazdu pociągnąć dźwignię zwalniającą zamek. Sprawdzić, czy bez zwolnienia zatrzasku pomocniczego pokrywa nie daje się podnieść. Po sprawdzeniu działania należy pokrywę prawidłowo zatrzasnąć. Plan okresowego smarowania mechanizmu podany jest w podpunkcie „Zatrzaski, zawiasy i zamki" punktu „Podwozie, nadwozie i inne" w „Planie obsługi okresowej" w rozdziale „PRZEGLĄDY I OBSŁUGA OKRESOWA".

⚠ OSTRZEŻENIE

Przed rozpoczęciem jazdy należy sprawdzić, czy pokrywa komory silnikowej jest całkowicie zamknięta i zablokowana. W przeciwnym razie może się ona nagle podnieść podczas jazdy i ograniczyć widoczność, co może doprowadzić do wypadku.

Co najmniej raz w miesiącu lub za każdym razem przy okazji tankowania należy przy użyciu manometru skontrolować ciśnienie w ogumieniu, nie zapominając o kole zapasowym.

Zużycie oleju silnikowego

Jest rzeczą naturalną, że podczas normalnej pracy silnik zużywa pewne ilości oleju.

Ilość zużywanego oleju jest uzależniona od jego lepkości, gatunku oraz warunków, w jakich samochód jest eksploatowany.
Jazda z dużymi prędkościami oraz częste przyspieszanie i hamowanie silnikiem powodują zwiększone zużycie oleju. Zużycie oleju również wzrasta przy dużym obciążeniu silnika.
Nowy silnik spala więcej oleju, ponieważ jego tłoki, pierścienie tłokowe i ścianki cylindrów jeszcze nie zdążyły dopasować się wzajemnie. Zużycie oleju przez silnik stabilizuje się po przejechaniu około 5000 km.

Zużycie oleju silnikowego:
Maksymalnie 1,0 L na 1000 km

Przy ocenie wielkości zużycia oleju należy uwzględnić, że w trakcie eksploatacji oleju mogą pojawiać się obce domieszki, utrudniając określenie jego rzeczywistego poziomu.
Jeżeli, na przykład, samochód jest wykorzystywany na krótkich trasach zużywając przy tym prawidłową ilość oleju, miarka poziomu oleju może nie wykazać żadnego ubytku nawet po przejechaniu 1000 i więcej kilometrów. Dzieje się tak na skutek stopniowego rozcieńczania oleju paliwem lub skroplinami pary wodnej, co stwarza wrażenie, że oleju nie ubywa.

DO UŻYTKU WEWNĘTRZNEGO

Natomiast podczas dłuższej jazdy z dużą prędkością, np. na autostradzie, domieszki te ulegają odparowaniu, co może sprawiać wrażenie, że zużycie oleju gwałtownie wzrosło.

Wyłącznik zapłonu (wersja bez elektronicznego kluczyka)

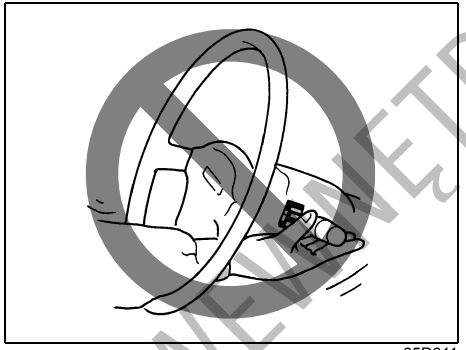

65D611

⚠ OSTRZEŻENIE

Sięganie do jakichkolwiek urządzeń przez koło kierownicy grozi odniesieniem obrażeń.

PRZYKŁAD

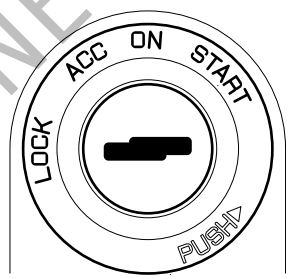

68PH00310

Wyłącznik zapłonu ma następujące cztery pozycje:

LOCK
Jest to normalna pozycja parkowania. Tylko w tej pozycji można wyjąć kluczyk.

DO UŻYTKU WEWNĘTRZNEGO

Mechaniczna skrzynia biegów / Zautomatyzowana skrzynia biegów

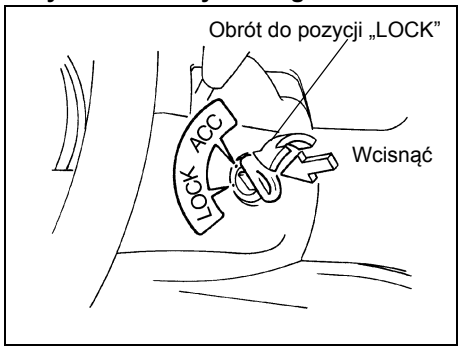

60G033

- **Wersje z mechaniczną lub zautomatyzowaną skrzynią biegów**
  Aby obrócić wyłącznik zapłonu do pozycji „LOCK” należy wcisnąć kluczyk. W tej pozycji jest wyłączony zapłon, a po wyjęciu kluczyka zostaje zablokowany obrót kierownicy.

- **Wersje z bezstopniową skrzynią biegów CVT**
  Obrócenie wyłącznika zapłonu do pozycji „LOCK” możliwe jest tylko wtedy, gdy dźwignia skrzyni biegów jest w położeniu „P” (parkowanie). W tej pozycji zostaje zablokowany zapłon, obrót kierownicy i dźwignia skrzyni biegów.

W celu zwolnienia blokady kierownicy należy włożyć kluczyk do wyłącznika zapłonu, a następnie obrócić go w kierunku zgodnym z ruchem wskazówek zegara w jedną z pozostałych pozycji. W razie trudności z obróceniem kluczyka należy równocześnie lekko poruszać kołem kierownicy.

ACC
Silnik pozostaje unieruchomiony, lecz zasilane są akcesoria, jak na przykład radioodtwarzacz.

ON
Jest to normalna pozycja robocza. Wszystkie urządzenia elektryczne są zasilane.

START
W pozycji tej dokonywany jest rozruch silnika przez rozrusznik. Natychmiast po podjęciu pracy przez silnik należy zwolnić nacisk na kluczyk.

Sygnalizacja kluczyka w wyłączniku zapłonu
Gdy kluczyk pozostaje w wyłączniku zapłonu i zostaną otwarte drzwi kierowcy, przerywany sygnał akustyczny przypomni o konieczności jego wyjęcia.

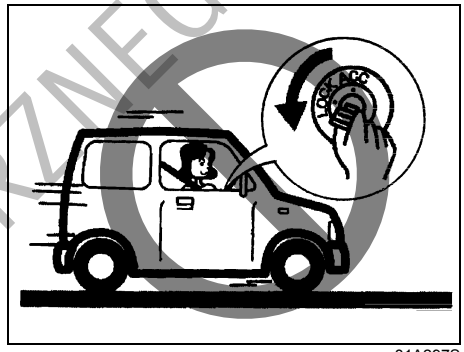

81A297S

⚠ OSTRZEŻENIE

- **Podczas jazdy nie należy obracać wyłącznika zapłonu do pozycji „LOCK” ani wyjmować z niego kluczyka, ponieważ spowoduje to zablokowanie obrotu kierownicy, uniemożliwiając kierowanie.**

>>

DO UŻYKU WEWNĘTRZNEGO

⚠ OSTRZEŻENIE

cd.

- **Opuszczając samochód, nawet na krótki czas, należy zawsze obrócić wyłącznik zapłonu do pozycji „LOCK" i wyjąć z niego kluczyk. Nie należy także pozostawiać w zaparkowanym samochodzie dzieci bez opieki. Dzieci pozbawione nadzoru mogą przypadkowo uruchomić samochód lub w niekontrolowany sposób używać przycisków sterowania szyb bocznych oraz okna dachowego. W przypadku upalnej pogody grozi dzieciom także udar cieplny. W sytuacjach tych powstaje zagrożenie odniesienia poważnych lub nawet śmiertelnych obrażeń ciała.**

UWAGA

- **Rozrusznik nie powinien pracować w sposób ciągły dłużej niż 12 sekund. Jeżeli silnik nie zostanie uruchomiony, przed ponowną próbą rozruchu należy odczekać 15 sekund. Jeżeli mimo kilku prób silnik nadal nie zostanie uruchomiony, należy sprawdzić układy zasilania i zapłonowy lub zwrócić się o pomoc do autoryzowanej stacji obsługi SUZUKI.**
- **Gdy silnik nie pracuje, nie należy pozostawiać wyłącznika zapłonu w pozycji „ON". Powoduje to rozładowanie akumulatora kwasowo-ołowiowego.**

Przycisk rozruchu (wersja z elektronicznym kluczykiem)

PRZYKŁAD

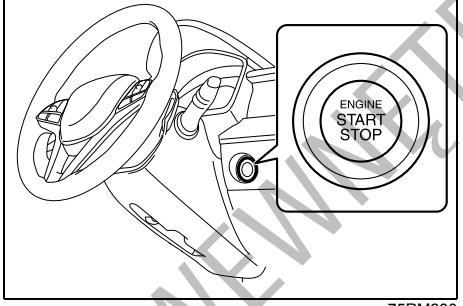

75RM230

LOCK (wyłączone zasilanie)
Jest to stan parkowania. Po wybraniu tego stanu przyciskiem rozruchu otwarcie lub zamknięcie którychkolwiek drzwi (łącznie z drzwiami bagażnika) spowoduje automatyczne unieruchomienie kierownicy.

ACC
Po wybraniu tego stanu przyciskiem rozruchu silnik pozostaje unieruchomiony, lecz zasilane są urządzenia elektryczne, takie jak radioodtwarzacz, sterowanie lusterek wstecznych, czy gniazdo elektryczne. Gdy wybrany jest ten stan zasilania, na wyświetlaczu w zespole wskaźników widoczny jest następujący komunikat: „ACC" IGNITION SWITCH POSITION. Szczegółowe informacje podane są pod hasłem „Wyświetlacz informacyjny" w rozdziale „PRZED ROZPOCZĘCIEM JAZDY".

ON

- **Gdy silnik nie pracuje**
  Zasilane są urządzenia elektryczne, takie jak podnośniki szyb bocznych i wycieraczki. Po przełączeniu w ten stan przyciskiem rozruchu, na wyświetlaczu w zespole wskaźników widoczny jest następujący komunikat: „ON" IGNITION SWITCH POSITION.
- **Gdy silnik pracuje**
  Wszystkie urządzenia elektryczne są zasilane. Po wybraniu tego stanu można uruchomić samochód, naciskając przycisk rozruchu.

START
Mechaniczna skrzynia biegów – jeżeli kierowca ma przy sobie elektroniczny kluczyk, po przestawieniu dźwigni skrzyni biegów w położenie „N" i naciśnięciu pedału hamulca lub sprzęgła wybranie tego stanu przyciskiem rozruchu powoduje automatyczny rozruch silnika.

Zautomatyzowana skrzynia biegów – Jeżeli kierowca ma przy sobie elektroniczny kluczyk, po przestawieniu dźwigni skrzyni biegów w położenie „N" i naciśnięciu pedału hamulca wybranie tego stanu przyciskiem rozruchu powoduje automatyczny rozruch silnika.

DO UŻYTKU WEWNĘTRZNEGO

Bezstopniowa skrzynia biegów CVT – jeżeli kierowca ma przy sobie elektroniczny kluczyk, po przestawieniu dźwigni skrzyni biegów w położenie „P" i naciśnięciu pedału hamulca wybranie tego stanu przyciskiem rozruchu powoduje automatyczny rozruch silnika. (Jeżeli zachodzi potrzeba rozruchu silnika w trakcie poruszania się pojazdu, należy ustawić dźwignię w położeniu „N".)

INFORMACJA:
Podczas uruchamiania silnika nie ma potrzeby przytrzymywania wciśniętego przycisku rozruchu.

UWAGA
Gdy silnik nie pracuje, nie należy pozostawiać przycisku rozruchu w stanie „ACC" lub „ON". Unikać zbyt długiego korzystania z radioodtwarzacza lub innych urządzeń elektrycznych, gdy przyciskiem rozruchu wybrany jest stan „ACC" lub „ON" (przy niepracującym silniku), ponieważ grozi to rozładowaniem akumulatora kwasowo-ołowiowego.

INFORMACJA:
Gdy wokół samochodu występują silne pola lub zakłócenia elektromagnetyczne, przycisk rozruchu może nie działać prawidłowo. W tym przypadku, na wyświetlaczu w zespole wskaźników widoczny jest następujący komunikat: „KEY FOB NOT DETECTED."

Ostrzeżenie o niezwolnionej blokadzie kierownicy

Jeżeli mimo naciśnięcia przycisku rozruchu w celu przełączenia w stan „ON" blokada kierownicy nie zostanie zwolniona, na wyświetlaczu informacyjnym w zespole wskaźników ukaże się komunikat: „TRN. STEERING WHEEL TO RELEASE LOCK". Szczegółowe informacje podane są pod hasłem „Wyświetlacz informacyjny" w rozdziale „PRZED ROZPOCZĘCIEM JAZDY".

INFORMACJA:
Wywieranie nacisku na kierownicę może uniemożliwić zwolnienie jej blokady oraz zaświecenie się lampki ostrzegawczej immobilizera / systemu elektronicznego kluczyka. W takim przypadku należy obrócić kierownicę w prawo lub w lewo w celu zmniejszenia nacisku i ponownie naciskając przycisk rozruchu przełączyć w żądany stan operacyjny.

Przycisk rozruchu (w niektórych wersjach)

Jeżeli elektroniczny kluczyk znajduje się w obrębie wewnętrznego obszaru detekcyjnego (opisanego w tym rozdziale), za pomocą przycisku rozruchu można uruchamiać silnik oraz przełączać pomiędzy różnymi stanami operacyjnymi zapłonu („ACC" i „ON"). Ponadto działają następujące funkcje:

- Dostęp do samochodu bez użycia kluczyka. Szczegółowe informacje podane są pod hasłem „Zdalne sterowanie centralnym zamkiem w kluczyku elektronicznym/mechanicznym" w rozdziale „PRZED ROZPOCZĘCIEM JAZDY".
- Zablokowanie i odblokowanie drzwi bocznych oraz drzwi bagażnika za pomocą odpowiednich przycisków. Szczegółowe informacje podane są pod hasłem „Zdalne sterowanie centralnym zamkiem w kluczyku elektronicznym/mechanicznym" w rozdziale „PRZED ROZPOCZĘCIEM JAZDY".
- Elektroniczna blokada rozruchu silnika. Szczegółowe informacje podane są pod hasłem „Immobilizer" w rozdziale „PRZED ROZPOCZĘCIEM JAZDY".

DO UŻYTKU WEWNĘTRZNEGO

Podświetlenie przycisku rozruchu

Przycisk rozruchu jest podświetlony w następujących sytuacjach:

- Gdy przy niepracującym silniku zostaną otwarte drzwi kierowcy oraz przez 15 sekund po ich zamknięciu. Podświetlenie samoczynnie gaśnie po upływie 15 sekund.
- Gdy silnik nie pracuje i włączone są światła pozycyjne. Wraz z wyłączeniem świateł pozycyjnych podświetlenie gaśnie.
- Gdy silnik pracuje i włączone są światła pozycyjne lub mijania. Wraz z wyłączeniem świateł pozycyjnych podświetlenie gaśnie.

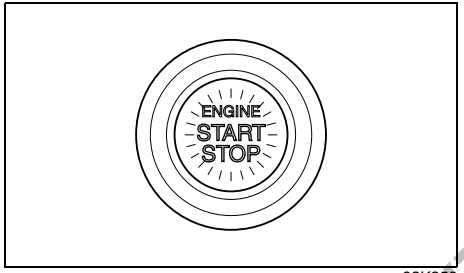

82K253

INFORMACJA:
W celu obniżenia zużycia energii, podświetlenie samoczynnie gaśnie, gdy spełnione zostaną oba poniższe warunki:

- *Światła mijania i pozycyjne są wyłączone.*
- *Upłynęło 15 minut od otwarcia drzwi kierowcy.*

Przełączanie stanów operacyjnych zapłonu

W celu włączenia urządzenia elektrycznego lub sprawdzenia działania wskaźników bez uruchamiania silnika, przyciskiem rozruchu można przełączać w stan „ACC” lub „ON” w sposób opisany poniżej.

1) Mając przy sobie elektroniczny kluczyk zająć miejsce za kierownicą.
2) Mechaniczna skrzynia biegów – Nie naciskając pedału sprzęgła nacisnąć przycisk rozruchu (1).
   Bezstopniowa skrzynia biegów CVT lub zautomatyzowana skrzynia biegów – Nie naciskając pedału hamulca nacisnąć przycisk rozruchu (1).

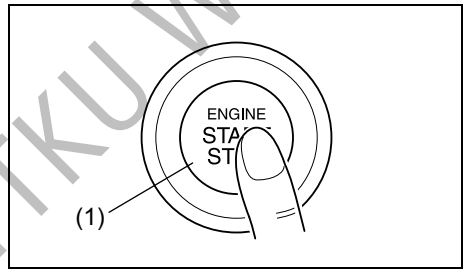

82K254

Kolejne naciśnięcia przycisku rozruchu przełączają pomiędzy stanami operacyjnymi w sposób przedstawiony poniżej.

Mechaniczna lub zautomatyzowana skrzynia biegów

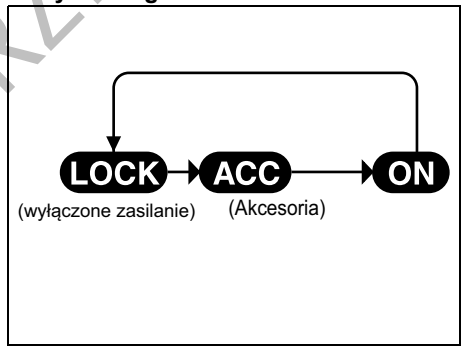

68PH00322

Bezstopniowa skrzynia biegów CVT

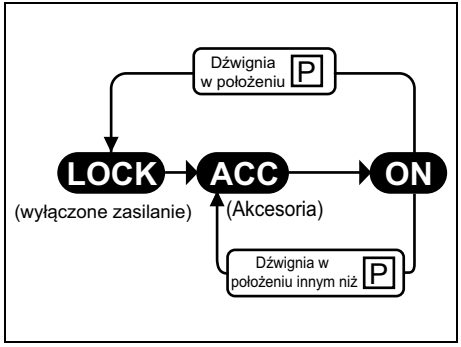

57L31006

DO UŻYTKU WEWNĘTRZNEGO

INFORMACJA:
- *Bezstopniowa skrzynia biegów CVT – Jeżeli dźwignia skrzyni biegów jest w położeniu innym niż „P”, bądź gdy dźwignia skrzyni biegów jest w położeniu „P” lecz zostanie naciśnięty przycisk jej blokady, nie jest możliwe przełączenie w stan „LOCK” (wyłączone zasilanie).*
- *Przełączaniu stanów operacyjnych zapłonu towarzyszą odpowiednie komunikaty na wyświetlaczu informacyjnych w zespole wskaźników. Szczegółowe informacje podane są pod hasłem „Wyświetlacz informacyjny” w rozdziale „PRZED ROZPOCZĘCIEM JAZDY”.*

Gdy błyska główna lampka ostrzegawcza i nie jest możliwe przełączanie stanów operacyjnych zapłonu

Elektroniczny kluczyk może pozostawać poza wewnętrznym obszarem detekcyjnym (szczegółowe informacje w dalszej części tego rozdziału). Po umieszczeniu kluczyka przy sobie ponowić próbę. Jeżeli przełączanie pomiędzy stanami operacyjnymi nadal nie jest możliwe, przyczyną może być rozładowana bateria w kluczyku. W takiej sytuacji przełączanie stanów operacyjnych jest możliwe w następujący sposób:

PRZYKŁAD

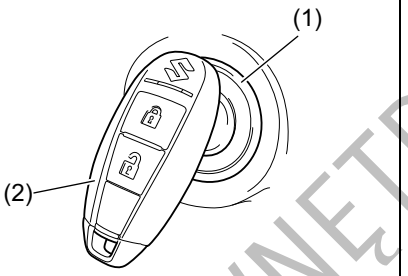

58MST0302

1) Nie naciskając pedału hamulca ani sprzęgła, nacisnąć przycisk rozruchu (1).
2) W ciągu około 10 sekund zacznie błyskać główna lampka ostrzegawcza w zespole wskaźników i na wyświetlaczu informacyjnym pojawi się komunikat „PLACE KEY FOB ON START SWITCH”. Przytknąć na około 2 sekundy elektroniczny kluczyk (2) częścią z przyciskiem zamykania do przycisku rozruchu.

INFORMACJA:
- *Jeżeli przełączanie stanów operacyjnych nadal nie jest możliwe, przyczyną może być usterka systemu elektronicznego kluczyka. Należy zwrócić się do autoryzowanej stacji obsługi SUZUKI w celu jego sprawdzenia.*
- *W trakcie błyskania głównej lampki ostrzegawczej, przez około 5 sekund świeci się lampka ostrzegawcza immobilizera / systemu elektronicznego kluczyka. Równocześnie widoczny jest odpowiedni komunikat na wyświetlaczu informacyjnych w zespole wskaźników. Szczegółowe informacje podane są pod hasłem „Wyświetlacz informacyjny” w rozdziale „PRZED ROZPOCZĘCIEM JAZDY”.*
- *Można zmienić ustawienie w taki sposób, aby w ramach ostrzeżenia o kluczyku elektronicznym poza zasięgiem detekcyjnym rozlegał się pojedynczy sygnał akustyczny w kabinie samochodu. Odpowiedniej zmiany ustawień może dokonać autoryzowana stacji obsługi SUZUKI.*
- *Gdy bateria w elektronicznym kluczyku jest niemal całkowicie wyczerpana, po przełączeniu przyciskiem rozruchu w stan „ON” na wyświetlaczu informacyjnym ukaże się odpowiedni komunikat. Szczegółowe informacje podane są pod hasłem „Wyświetlacz informacyjny” w rozdziale „PRZED ROZPOCZĘCIEM JAZDY”. Szczegóły dotyczące wymiany baterii podane są pod hasłem „Zdalne sterowanie centralnym zamkiem w kluczyku elektronicznym/mechanicznym” w rozdziale „PRZED ROZPOCZĘCIEM JAZDY”.*

DO UŻYTKU WEWNĘTRZNEGO

Ostrzeżenie o kluczyku elektronicznym poza samochodem

Gdy spełniony jest którykolwiek z opisanych poniżej warunków, generowane jest ostrzeżenie o kluczyku elektronicznym poza wewnętrznym obszarem detekcyjnym, na które składa się zewnętrzna i wewnętrzna sygnalizacja akustyczna. Jednocześnie zaświeci się lampka ostrzegawcza immobilizera i systemu elektronicznego kluczyka oraz zacznie błyskać główna lampka ostrzegawcza.

- Którekolwiek drzwi zostały otwarte a następnie zamknięte, gdy elektronicznego kluczyka nie ma wewnątrz samochodu i silnik pracuje lub przyciskiem rozruchu wybrany jest stan „ACC” lub „ON”.
- Elektroniczny kluczyk nie znajduje się we wnętrzu samochodu, gdy po uprzednim przełączeniu w stan „ACC” lub „ON” zostanie naciśnięty przycisk rozruchu w celu uruchomienia silnika.

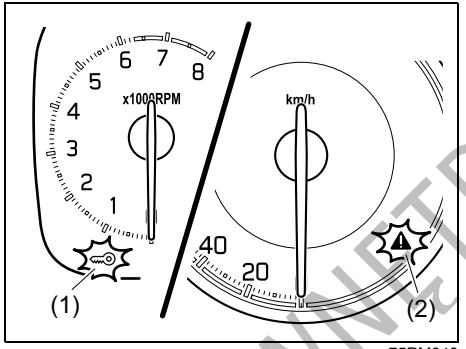

75RM048

(1) Błyska lampka ostrzegawcza immobilizera / systemu elektronicznego kluczyka
(2) Błyska główna lampka ostrzegawcza

INFORMACJA:

- *Gdy zostanie uruchomiona sygnalizacja ostrzegawcza należy jak najszybciej ustalić położenie elektronicznego kluczyka.*
- *Przy uruchomionej sygnalizacji ostrzegawczej rozruch silnika nie jest możliwy. Stan ten sygnalizuje również odpowiedni komunikat na wyświetlaczu informacyjnych w zespole wskaźników. Szczegółowe informacje podane są pod hasłem „Wyświetlacz informacyjny” w rozdziale „PRZED ROZPOCZĘCIEM JAZDY”.*
- *Gdy elektroniczny kluczyk znajdzie się z powrotem we wnętrzu samochodu, świecenie się lampki ostrzegawczej immobilizera / systemu elektronicznego kluczyka oraz błyskanie głównej lampki ostrzegawczej zostaje po chwili przerwane. Jeżeli lampki nadal odpowiednio świecą się i błyskają, należy przyciskiem rozruchu przełączyć w stan „LOCK” (wyłączone zasilanie), a następnie można powtórzyć próbę rozruchu. Należy zapoznać się ze wskazówkami podanymi w punkcie „Uruchamianie silnika (wersja z elektronicznym kluczykiem)” w tym rozdziale.*
- *Kierowca powinien mieć elektroniczny kluczyk zawsze przy sobie.*

Wewnętrzny obszar detekcyjny elektronicznego kluczyka dla funkcji uruchamiania silnika

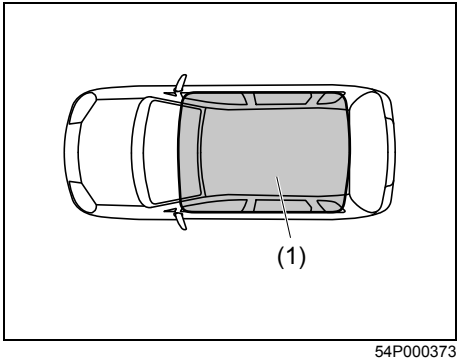

54P000373

(1) Wewnętrzny obszar detekcyjny

Wewnętrznym obszarem detekcyjny jest cała kabina samochodu za wyjątkiem obszaru nad deską rozdzielczą.

DO UŻYTKU WEWNĘTRZNEGO

INFORMACJA:
- *Nawet gdy elektroniczny kluczyk znajduje się w obrębie wewnętrznego obszaru detekcyjnego, w przypadku zaistnienia jednego z poniższych warunków może nie być możliwe uruchomienie silnika lub przełączanie stanów operacyjnych i może zostać uruchomiona sygnalizacja ostrzegawcza kluczyka poza zasięgiem detekcyjnym.*
  - *Wyczerpana bateria w elektronicznym kluczyku.*
  - *Działanie elektronicznego kluczyka zakłócają silne fale elektromagnetyczne.*
  - *Elektroniczny kluczyk dotyka metalowego przedmiotu lub jest zakrywany przez taki przedmiot.*
  - *Elektroniczny kluczyk jest przechowywany w schowku w desce rozdzielczej lub kieszeni drzwiowej.*
  - *Elektroniczny kluczyk znajduje się za osłoną przeciwsłoneczną lub na podłodze.*
- *Nawet gdy elektroniczny kluczyk znajduje się w obrębie wewnętrznego obszaru detekcyjnego, w przypadku zaistnienia jednego z poniższych warunków może nie być możliwe uruchomienie silnika lub przełączanie stanów operacyjnych. W takiej sytuacji sygnalizacja ostrzegawcza kluczyka poza zasięgiem detekcyjnym może nie zostać uruchomiona.*
  - *Elektroniczny kluczyk znajduje się na zewnątrz samochodu, lecz bardzo blisko drzwi.*
  - *Elektroniczny kluczyk znajduje się na desce rozdzielczej.*

Dźwignia hamulca postojowego

PRZYKŁAD

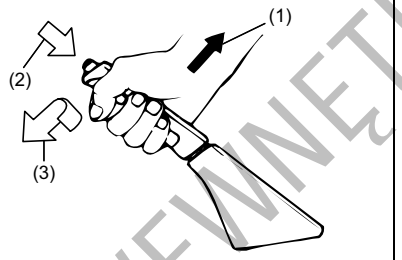

54G039

(1) Uruchamianie hamulca
(2) Wcisnąć przy zwalnianiu hamulca
(3) Zwalnianie hamulca

Dźwignia hamulca postojowego jest umieszczona pomiędzy przednimi fotelami. W celu uruchomienia hamulca postojowego należy naciskając pedał hamulca pociągnąć dźwignię hamulca postojowego całkowicie ku górze. W celu zwolnienia hamulca postojowego należy nacisnąć pedał hamulca, lekko pociągnąć dźwignię ku górze, wcisnąć kciukiem przycisk na jej końcu i opuścić dźwignię w położenie spoczynkowe.

W wersji z bezstopniową skrzynią biegów CVT przed przestawieniem dźwigni skrzyni biegów w położenie „P” (parkowanie) należy zawsze uruchomić hamulec postojowy. W przypadku postoju na pochyłości i przełączeniu w położenie „P” przed uruchomieniem hamulca postojowego, ciężar pojazdu może spowodować trudności z późniejszym przestawieniem dźwigni w inne położenie przy ruszaniu.

Przy ruszaniu należy przestawić dźwignię skrzyni biegów z położenia „P” zanim zostanie zwolniony hamulec postojowy.

⚠ OSTRZEŻENIE

- **Nie należy jechać z uruchomionym hamulcem postojowym. Wskutek przegrzania hamulców może się zmniejszyć skuteczność hamowania kół tylnych, hamulce mogą ulec przedwczesnemu zużyciu, oraz może dojść do trwałego uszkodzenia układu hamulcowego.**
- **Jeżeli hamulec postojowy nie jest w stanie pewnie unieruchomić pojazdu lub nie zwalnia się całkowicie, należy jak najszybciej poddać samochód kontroli w autoryzowanej stacji obsługi SUZUKI.**

DO UŻYTKU WEWNĘTRZNEGO

⚠ OSTRZEŻENIE

Przed opuszczeniem samochodu należy zawsze uruchomić z pełną siłą hamulec postojowy, inaczej pojazd może ruszyć i spowodować wypadek. Po zaparkowaniu należy upewnić się, czy wybrano jedną z opisanych pozycji dźwigni skrzyni biegów.

- **Bieg pierwszy lub bieg wsteczny w wersji z mechaniczną skrzynią biegów.**
- **Położenie parkingowe „P” w wersji z bezstopniową skrzynią biegów CVT.**
- **Położenie „D”, „M” lub „R” w wersji z zautomatyzowaną skrzynią biegów. Upewnić się także, czy na wyświetlaczu w zespole wskaźników widoczne jest potwierdzenie włączenia biegu pierwszego lub wstecznego.**

Niezależnie od włączonego biegu lub mechanizmu parkowania, należy uruchomić z pełną siłą hamulec postojowy.

⚠ OSTRZEŻENIE

Podczas parkowania pojazdu przy bardzo niskiej temperaturze otoczenia należy przestrzegać następujących zasad:

1) **Uruchomić hamulec postojowy.**
2) **Mechaniczna skrzynia biegów – wyłączyć silnik i włączyć pierwszy lub wsteczny bieg.**
   Zautomatyzowana skrzynia biegów – włączyć tryb „D”, „M” lub „R” i sprawdzić, czy na wyświetlaczu w zespole wskaźników widoczne jest potwierdzenie włączenia pierwszego lub wstecznego biegu, a następnie wyłączyć silnik.
   Bezstopniowa skrzynia biegów CVT – przestawić dźwignię skrzyni biegów w położenie „P” i wyłączyć silnik.
3) **Wysiąść z pojazdu i podłożyć kliny pod koła.**
4) **Zwolnić hamulec postojowy.**
   Po powrocie do pojazdu należy uruchomić hamulec postojowy, a następnie usunąć kliny spod kół.

INFORMACJA:
(Dotyczy wersji z zautomatyzowaną skrzynią biegów)
Szczegółowe wskazówki dotyczące posługiwania się dźwignią skrzyni biegów podczas manewru parkowania podane są pod hasłem „Parkowanie” w punkcie „Zautomatyzowana skrzynia biegów” tego rozdziału.

Sygnalizacja akustyczna niezwolnionego hamulca postojowego

W przypadku rozpoczęcia jazdy z niezwolnionym hamulcem postojowym, przerywany sygnał akustyczny przypomni o konieczności jego zwolnienia. Sprawdzić, czy hamulec postojowy został zwolniony oraz czy zgasła jego lampka kontrolna.

DO UŻYTKU WEWNĘTRZNEGO

Pedały

Mechaniczna skrzynia biegów

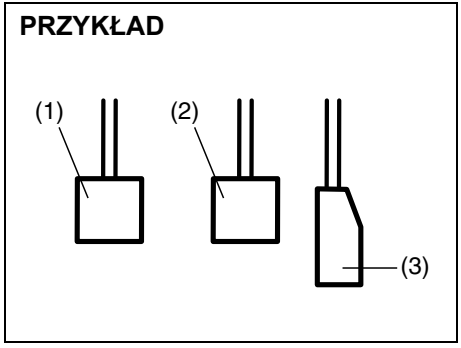

80J2121

Zautomatyzowana lub bezstopniowa skrzynia biegów

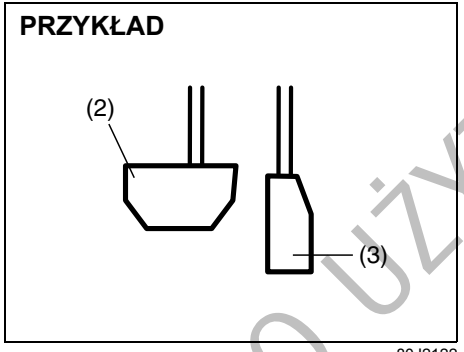

80J2122

Pedał sprzęgła (1)

Pedał sprzęgła służy do rozłączania napędu kół podczas rozruchu silnika, zatrzymywania samochodu lub zmiany biegu. Wciśnięcie pedału rozłącza sprzęgło.

⚠ OSTRZEŻENIE

Podczas jazdy nie należy opierać stopy na pedale sprzęgła. Może to spowodować nadmierne zużycie tarczy sprzęgła, uszkodzenie sprzęgła lub nieoczekiwaną utratę możliwości hamowania silnikiem.

Pedał hamulca zasadniczego (2)

Samochód ten jest wyposażony w hamulce tarczowe kół przednich i hamulce bębnowe kół tylnych. Naciśnięcie pedału uruchamia zarówno hamulce przednie, jak i tylne.

Uruchomieniu hamulców niekiedy towarzyszy piskliwy dźwięk. Jest to normalne zjawisko spowodowane warunkami zewnętrznymi, takimi jak wilgoć, mróz, śnieg itp.

⚠ OSTRZEŻENIE

Jeżeli piskliwy odgłos pracy hamulców jest nadmierny i występuje przy każdym hamowaniu, należy zlecić autoryzowanej stacji obsługi SUZUKI sprawdzenie hamulców.

⚠ OSTRZEŻENIE

Nie należy nadużywać hamulców przez długotrwałe naciskanie pedału hamulca lub opieranie na nim stopy. Spowoduje to przegrzanie hamulców, mogące pociągnąć za sobą ich nieprzewidywalne działanie, wydłużenie drogi hamowania lub trwałe uszkodzenie układu hamulcowego.

Pedał przyspieszania (3)

Pedał przyspieszania reguluje prędkość obrotową silnika. Wciśnięcie pedału przyspieszania zwiększa moc chwilową silnika oraz prędkość jazdy.

DO UŻYTKU WEWNĘTRZNEGO

Uruchamianie silnika (wersja bez elektronicznego kluczyka)

Przed uruchomieniem silnika

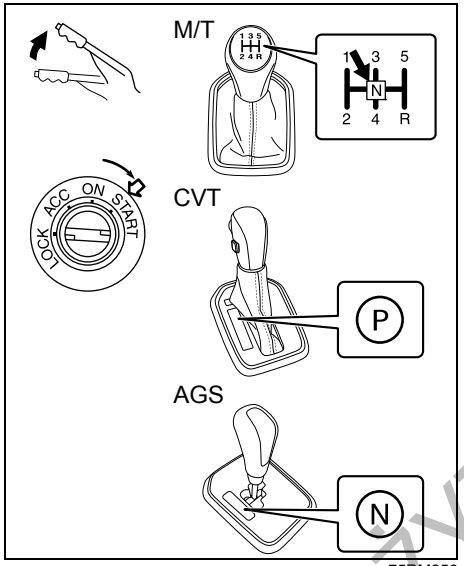

75RM256

M/T - mechaniczna skrzynia biegów
CVT - bezstopniowa skrzynia biegów
AGS - zautomatyzowana skrzynia biegów

1) Sprawdzić, czy hamulec postojowy jest uruchomiony z pełną siłą.
2) Mechaniczna skrzynia biegów – ustawić dźwignię zmiany biegów w położeniu „N” (neutralne) i wcisnąć całkowicie pedał sprzęgła. Przytrzymać w tym położeniu podczas rozruchu silnika.
   Bezstopniowa skrzynia biegów CVT – ustawić dźwignię skrzyni biegów w położeniu „P” (parkowanie). (Jeżeli zachodzi potrzeba rozruchu silnika w trakcie poruszania się pojazdu, należy ustawić dźwignię w położeniu „N”.)
   Zautomatyzowana skrzynia biegów – ustawić dźwignię skrzyni biegów w położeniu „N” (neutralne) i nacisnąć pedał hamulca. Przytrzymać pedał w tym położeniu podczas rozruchu silnika.

INFORMACJA:
- *W wersji z bezstopniową skrzynią biegów CVT silnik nie daje się uruchomić, gdy dźwignia skrzyni biegów jest w którymkolwiek z położeń jazdy.*
- *W wersjach z zautomatyzowaną skrzynią biegów, gdy nie można uruchomić silnika, należy przed jego ponownym uruchomieniem upewnić się, że dźwignia skrzyni biegów znajduje się w położeniu „N”.*

⚠ OSTRZEŻENIE

Przed próbą uruchomienia silnika należy sprawdzić, czy hamulec postojowy jest uruchomiony z pełną siłą i dźwignia skrzyni biegów jest w położeniu neutralnym (bądź „P” w wersji ze skrzynią biegów CVT).

Uruchamianie zimnego i ciepłego silnika

Nie naciskając pedału przyśpieszenia włączyć rozrusznik, obracając wyłącznik zapłonu w położenie „START”. Gdy silnik zacznie pracować, puścić kluczyk.

UWAGA

- **Praca rozrusznika powinna zostać przerwana natychmiast po uruchomieniu silnika, w przeciwnym razie układ rozruchowy może ulec uszkodzeniu.**
- **Rozrusznik nie może pracować jednorazowo dłużej niż 12 sekund. Jeżeli silnik nie zostanie uruchomiony za pierwszym razem, przed ponowieniem próby rozruchu należy odczekać około 15 sekund.**

Jeżeli po 12 sekundach pracy rozrusznika silnik nie zostanie uruchomiony, należy odczekać około 15 sekund i ponowić próbę rozruchu z wciśniętym pedałem przyśpieszania do 1/3 jego skoku. Gdy silnik zacznie pracować, puścić kluczyk i zwolnić nacisk na pedał.

Jeżeli silnik nadal nie daje się uruchomić, należy podczas próby rozruchu wcisnąć całkowicie pedał przyśpieszania. Powinno to skutecznie oczyścić silnik w przypadku jego zalania.

DO UŻYTKU WEWNĘTRZNEGO

Uruchamianie silnika (wersja z elektronicznym kluczykiem)

Przed uruchomieniem silnika

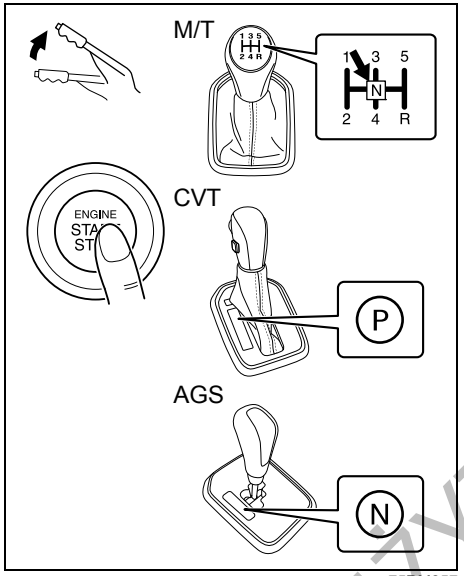

75RM257

M/T - mechaniczna skrzynia biegów
CVT - bezstopniowa skrzynia biegów
AGS - zautomatyzowana skrzynia biegów

1) Sprawdzić, czy hamulec postojowy jest uruchomiony z pełną siłą.
2) Mechaniczna skrzynia biegów – ustawić dźwignię zmiany biegów w położeniu „N" (neutralne) i wcisnąć całkowicie pedał sprzęgła. Trzymać pedały sprzęgła i hamulca całkowicie wciśnięte.
   Bezstopniowa skrzynia biegów CVT – ustawić dźwignię skrzyni biegów w położeniu „P" (parkowanie). Trzymać pedał hamulca całkowicie wciśnięty.
   Zautomatyzowana skrzynia biegów – ustawić dźwignię skrzyni biegów w położeniu „N" (neutralne) i nacisnąć pedał hamulca. Przytrzymać pedał w tym położeniu podczas rozruchu silnika.

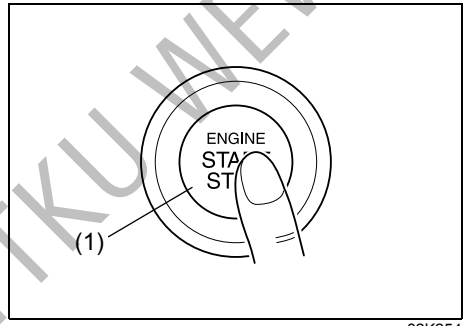

82K254

3) Na wyświetlaczu informacyjnym w zespole wskaźników pojawi się komunikat „PUSH START SWITCH". Nacisnąć przycisk rozruchu (1). Gdy silnik zostanie uruchomiony, rozrusznik samoczynnie się wyłączy.

⚠ OSTRZEŻENIE

Przed próbą uruchomienia silnika należy sprawdzić, czy hamulec postojowy jest uruchomiony z pełną siłą i dźwignia skrzyni biegów jest w położeniu neutralnym (bądź „P" w wersji ze skrzynią biegów CVT).

UWAGA

- **Podczas uruchamiania silnika nie naciskać pedału przyspieszenia.**
- **Jeżeli silnik nie reaguje na próby rozruchu lub naciskanie przycisku rozruchu przełącza cyklicznie pomiędzy stanami „LOCK" (wyłączone zasilanie) – „ACC" – „ON", może być rozładowany akumulator kwasowo-ołowiowy. Przed ponowną próbą rozruchu silnika należy sprawdzić napięcie tego akumulatora.**

INFORMACJA:

- *Podczas uruchamiania silnika nie ma potrzeby przytrzymywania wciśniętego przycisku rozruchu.*
- *W wersji z mechaniczną skrzynią biegów silnik nie daje się uruchomić bez wciśnięcia pedału sprzęgła.*
- *W wersji z bezstopniową skrzynią biegów CVT silnik nie daje się uruchomić, gdy dźwignia skrzyni biegów jest w którymkolwiek z położeń jazdy.*

DO UŻYTKU WEWNĘTRZNEGO

- *W wersjach z zautomatyzowaną skrzynią biegów, gdy nie można uruchomić silnika należy przed uruchomieniem silnika upewnić się, że dźwignia skrzyni biegów znajduje się w położeniu „N”.*
- *Przy uruchamianiu pomocne będą wskazówki pokazywane na wyświetlaczu informacyjnym. Szczegółowe informacje podane są pod hasłem „Wyświetlacz informacyjny” w rozdziale „PRZED ROZPOCZĘCIEM JAZDY”.*
- *W celu ułatwienia rozruchu silnika wskazane jest wyłączenie urządzeń elektrycznych w rodzaju świateł zewnętrznych lub klimatyzacji.*
- *Nawet w przypadku niepomyślnej próby uruchomienia silnika, rozrusznik przerywa działanie w sposób samoczynny. Po samoczynnym przerwaniu działania lub w przypadku wystąpienia usterki rozrusznik pracuje wyłącznie przy wciśniętym przycisku rozruchu.*

Zatrzymywanie pracy silnika

- Po zatrzymaniu samochodu nacisnąć przycisk rozruchu w celu przerwania pracy silnika.
- W sytuacji awaryjnej, gdy samochód jest w ruchu można zatrzymać silnik naciskając przycisk rozruchu co najmniej trzykrotnie lub przytrzymując go w pozycji wciśniętej przez ponad 2 sekundy.

INFORMACJA:
Poza sytuacjami awaryjnymi nie należy zatrzymywać silnika, gdy samochód jest w ruchu.
Gdy silnik nie pracuje, obracanie kierownicy i hamowanie wymaga zwiększonego wysiłku.
Szczegółowy opis pod hasłem „Hamowanie” w tym rozdziale.

UWAGA

Zatrzymanie pracy silnika podczas jazdy grozi uszkodzeniem bezstopniowej skrzyni biegów CVT.
Należy unikać zatrzymywania pracy silnika podczas jazdy.

- Uruchamianiu silnika po krótkiej chwili od jego nagłego zatrzymania lub bezpośrednio po pracy z wysokimi prędkościami obrotowymi może towarzyszyć odgłos stukania. Nie jest to objaw usterki. Przed wyłączeniem silnik powinien pozostać pewien czas na biegu jałowym.

Uruchamianie zimnego i ciepłego silnika

Bez wciskania pedału przyspieszenia uruchomić silnik, wybierając stan „START” naciśnięciem przycisku rozruchu.

UWAGA

Rozrusznik nie może pracować jednorazowo dłużej niż 12 sekund.
Jeżeli silnik nie zostanie uruchomiony za pierwszym razem, przed ponowieniem próby rozruchu należy odczekać około 15 sekund.

Po przełączeniu przyciskiem rozruchu w stan „START”, przez około 12 sekund rozrusznik obraca wał korbowy silnika, zanim nastąpi jego rozruch. Jeżeli pierwsza próba uruchomienia silnika zakończy się niepowodzeniem, należy odczekać 15 sekund, a następnie ponowić próbę, przytrzymując przycisk rozruchu w pozycji wciśniętej i wciskając pedał przyspieszania do 1/3 jego skoku. Gdy silnik zacznie pracować, zwolnić nacisk na pedał.

Jeżeli silnik nadal nie daje się uruchomić, należy podczas próby rozruchu wcisnąć całkowicie pedał przyśpieszania. Powinno to skutecznie oczyścić silnik w przypadku jego zalania.
Jeżeli tym sposobem nie da się uruchomić silnika, należy zwrócić się do autoryzowanej stacji obsługi SUZUKI.

DO UŻYTKU WEWNĘTRZNEGO

Gdy błyska główna lampka ostrzegawcza i silnika nie można uruchomić
Elektroniczny kluczyk może pozostawać poza wewnętrznym obszarem detekcyjnym. Po umieszczeniu kluczyka przy sobie ponowić próbę. Jeżeli uruchomienie silnika nadal nie jest możliwe, przyczyną może być rozładowana bateria w kluczyku. Rozruchu silnika można dokonać w opisany poniżej sposób:

PRZYKŁAD

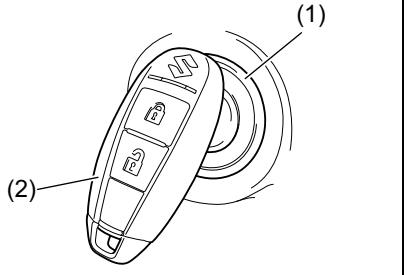

58MST0302

1) Sprawdzić, czy hamulec postojowy jest uruchomiony z pełną siłą.
2) Mechaniczna skrzynia biegów – ustawić dźwignię zmiany biegów w położeniu „N” (neutralne) i wcisnąć całkowicie pedał sprzęgła. Trzymać pedały sprzęgła i hamulca całkowicie wciśnięte.
   Bezstopniowa skrzynia biegów CVT – ustawić dźwignię skrzyni biegów w położeniu „P” (parkowanie). Trzymać pedał hamulca całkowicie wciśnięty.
   Zautomatyzowana skrzynia biegów – ustawić dźwignię skrzyni biegów w położeniu „N” (neutralne) i wcisnąć całkowicie pedał hamulca. Trzymać pedał hamulca całkowicie wciśnięty.
3) Na wyświetlaczu informacyjnym w zespole wskaźników pojawi się komunikat „PUSH START SWITCH”. Nacisnąć przycisk rozruchu (1).
4) W ciągu około 10 sekund zacznie błyskać główna lampka ostrzegawcza w zespole wskaźników. Przytknąć na około 2 sekundy elektroniczny kluczyk (2) częścią z przyciskiem zamykania do przycisku rozruchu.

INFORMACJA:
- *Jeżeli mimo kilku prób zastosowania powyższego sposobu silnika nadal nie można uruchomić, przyczyna może być inna – np. rozładowany akumulator kwasowo-ołowiowy. Należy zwrócić się do autoryzowanej stacji obsługi SUZUKI w celu zdiagnozowania usterki.*
- *W trakcie błyskania głównej lampki ostrzegawczej, przez około 5 sekund świeci się lampka ostrzegawcza immobilizera / systemu elektronicznego kluczyka. Ponadto na wyświetlaczu informacyjnym w zespole wskaźników pojawi się odpowiedni komunikat. Szczegółowe informacje podane są pod hasłem „Wyświetlacz informacyjny” w rozdziale „PRZED ROZPOCZĘCIEM JAZDY”.*
- *Można zmienić ustawienie w taki sposób, aby w ramach ostrzeżenia o kluczyku elektronicznym poza zasięgiem detekcyjnym rozlegał się pojedynczy sygnał akustyczny w kabinie samochodu. Odpowiedniej zmiany ustawień może dokonać autoryzowana stacji obsługi SUZUKI.*
- *Gdy bateria w elektronicznym kluczyku jest niemal całkowicie wyczerpana, po przełączeniu przyciskiem rozruchu w stan „ON” na wyświetlaczu informacyjnym ukaże się odpowiedni komunikat. Szczegóły dotyczące wymiany baterii podane są pod hasłem „Zdalne sterowanie centralnym zamkiem w kluczyku elektronicznym/mechanicznym” w rozdziale „PRZED ROZPOCZĘCIEM JAZDY”.*

DO UŻYTKU WEWNĘTRZNEGO

Powrót do stanu „LOCK” (wyłączone zasilanie)

Bezstopniowa skrzynia biegów CVT - Ze względów bezpieczeństwa, przełączenie przyciskiem rozruchu w stan „LOCK” (wyłączone zasilanie) jest możliwe tylko w przypadku, gdy dźwignia skrzyni biegów zostanie przestawiona w położenie „P” bez naciskania przycisku blokady dźwigni.

INFORMACJA:
Gdy dźwignia bezstopniowej skrzyni biegów CVT nie jest w położeniu „P”, przełączenie przyciskiem rozruchu w stan „LOCK” (wyłączone zasilanie) nie jest możliwe.
Niektóre przypadki stanu nieprawidłowego, jak na przykład usterka silnika, uniemożliwiają przełączenie przyciskiem rozruchu w stan „LOCK” (wyłączone zasilanie). W takiej sytuacji należy zlecić autoryzowanej stacji obsługi SUZUKI sprawdzenie samochodu, uprzednio wykonując następujące czynności:

- *Zamknąć i zablokować drzwi, zabezpieczając samochód przed kradzieżą. (Nie można w tym celu użyć przycisków w drzwiach ani przycisków zdalnego sterowania w elektronicznym kluczyku, ponieważ w takiej sytuacji nie działają.)*
- *Odłączyć przewód ujemny od bieguna akumulatora kwasowo-ołowiowego, aby ograniczyć jego rozładowanie.*

Sygnalizacja akustyczna nie włączonego stanu „LOCK” (wyłączone zasilanie)
W przypadku otwarcia drzwi kierowcy, gdy przyciskiem rozruchu nie został wybrany stan „LOCK” (wyłączone zasilanie), rozlega się ostrzegawczy sygnał akustyczny.

- W przypadku otwarcia drzwi kierowcy po przełączeniu przyciskiem rozruchu w stan „ACC”, w kabinie rozlega się przerywany sygnał akustyczny.
- Po dwukrotnym naciśnięciu przycisku rozruchu i przełączeniu w ten sposób w stan „LOCK” (wyłączone zasilanie), sygnalizacja akustyczna zostaje przerwana.

INFORMACJA:
Wysiadając z samochodu należy pamiętać o przełączeniu przyciskiem rozruchu w stan „LOCK” (wyłączone zasilanie) i zablokowaniu drzwi. Jeżeli przyciskiem rozruchu nie zostanie wybrany stan „LOCK” (wyłączone zasilanie), do zablokowania drzwi nie można użyć ani przycisków w drzwiach, ani przycisków zdalnego sterowania w elektronicznym kluczyku.

Sygnalizacja ostrzegawcza nie uruchomionej blokady kierownicy
Jeżeli mimo przełączenia przyciskiem rozruchu w stan „LOCK” (wyłączone zasilanie) nie zostanie uruchomiona blokada kierownicy z powodu jej usterki, po otwarciu lub zamknięciu którychkolwiek drzwi (łącznie z drzwiami bagażnika) wewnątrz kabiny rozlegnie się ostrzegawczy sygnał akustyczny, składający się z krótkich impulsów dźwiękowych. W takiej sytuacji należy zlecić autoryzowanej stacji obsługi SUZUKI sprawdzenie samochodu.

Używanie skrzyni biegów

Mechaniczna skrzynia biegów

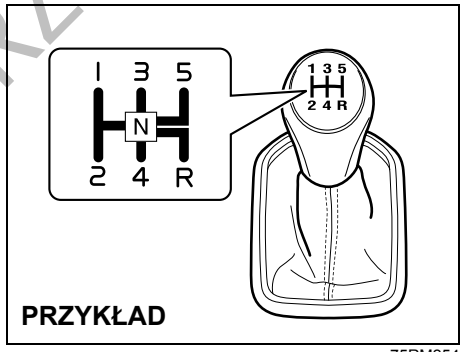

75RM254

Ruszanie z miejsca
Aby ruszyć, należy wcisnąć do końca pedał sprzęgła i włączyć pierwszy bieg. Następnie zwolnić hamulec postojowy i stopniowo zwalniać sprzęgło. Gdy nastąpi zmiana odgłosu pracy silnika, powoli wciskać pedał przyspieszania, jednocześnie nadal stopniowo zwalniając sprzęgło.

DO UŻYTKU WEWNĘTRZNEGO

Zmiana biegów
Wszystkie biegi do przodu są synchronizowane, co umożliwia łatwe i ciche przełączanie. Przed zmianą biegu należy całkowicie wcisnąć pedał sprzęgła (do podłogi). Należy utrzymywać prędkość obrotową silnika poniżej czerwonego zakresu na tarczy obrotomierza (w niektórych wersjach).

Maksymalne dopuszczalne prędkości jazdy przy redukcji biegu

Wersja z silnikiem K12C

Redukcja biegu	km/h
2. na 1.	45 (28)
3. na 2.	80 (50)
4. na 3.	130 (81)
5. na 4.	175 (109)*

Wersja z silnikiem K12M

Redukcja biegu	km/h
2. na 1.	45 (28)
3. na 2.	85 (53)
4. na 3.	130 (81)
5. na 4.	175 (109)*

INFORMACJA:
W zależności od sytuacji drogowej i/lub stanu technicznego samochodu, uzyskanie maksymalnej dopuszczalnej prędkości może nie być możliwe.

UWAGA

Przy redukcji biegu prędkość jazdy nie może przekraczać dopuszczalnej wartości dla niższego biegu, ponieważ groziłoby to poważnym uszkodzeniem silnika.

⚠ OSTRZEŻENIE

- **Przed zjazdem z długiego lub stromego wzniesienia należy odpowiednio zmniejszyć prędkość i zredukować bieg. Niższy bieg ułatwi hamowanie silnikiem. Należy unikać jazdy z wciśniętym pedałem hamulca, ponieważ może to doprowadzić do przegrzania i awarii hamulców.**
- **Przed redukcją biegu na śliskiej nawierzchni należy odpowiednio zmniejszyć prędkość. Zbyt gwałtowna zmiana prędkości obrotowej silnika może spowodować poślizg i utratę panowania nad pojazdem.**

UWAGA

Przed włączeniem wstecznego biegu samochód musi zostać zatrzymany.

UWAGA

- **Pedału sprzęgła nie należy używać jako oparcia dla stopy podczas jazdy, ani do utrzymania pojazdu w spoczynku na stoku, ponieważ może to doprowadzić do uszkodzenia sprzęgła. Zmieniając bieg należy pedał sprzęgła wciskać całkowicie.**
- **Podczas zmiany biegów lub ruszania z miejsca nie należy nadmiernie podwyższać prędkości obrotowej silnika. Zbyt wysoka prędkość obrotowa uniemożliwia płynną jazdę oraz negatywnie wpływa na trwałość silnika.**

DO UŻYTKU WEWNĘTRZNEGO

Bezstopniowa skrzynia biegów CVT

Dźwignia sterująca skrzyni biegów

Wersje z trybem ręcznej zmiany przełożeń

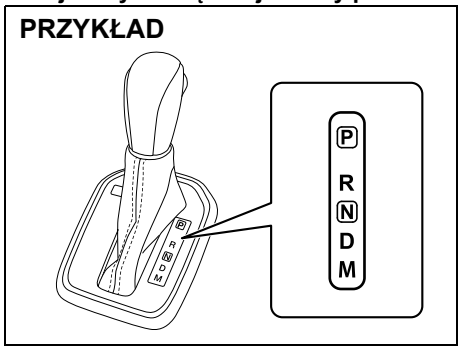

75RM112

Wersje z włączanym przyciskiem trybem pracy „S”

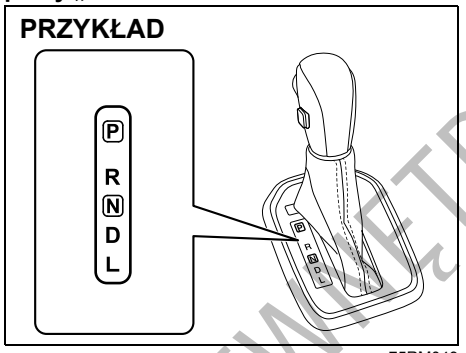

75RM049

Mechanizm blokady dźwigni uniemożliwia jej przestawienie z pozycji „P”, jeżeli wyłącznik zapłonu nie jest w pozycji „ON” lub przyciskiem rozruchu nie jest wybrany stan „ON” i nie jest naciśnięty pedał hamulca zasadniczego.

⚠ OSTRZEŻENIE

Aby uniknąć nieoczekiwanego ruszenia pojazdu, przed przełączeniem z zakresu „P” (parkowanie) lub „N” (neutralny) na którykolwiek z zakresów jazdy do przodu lub do tyłu należy zawsze nacisnąć pedał hamulca.

Dźwignia skrzyni biegów ma dodatkowe zabezpieczenia przed przypadkowym przestawieniem. Przestawianie dźwigni:

Wersje z trybem ręcznej zmiany przełożeń

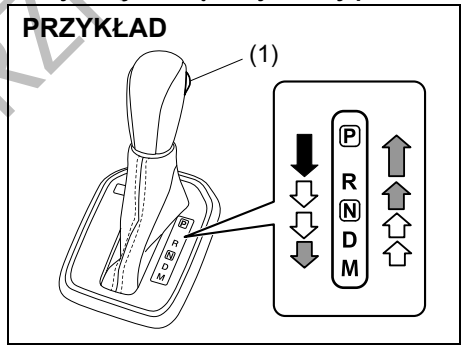

75RM113

(1) Przycisk blokady dźwigni

DO UŻYTKU WEWNĘTRZNEGO

Wersje z włączanym przyciskiem trybem pracy „S”

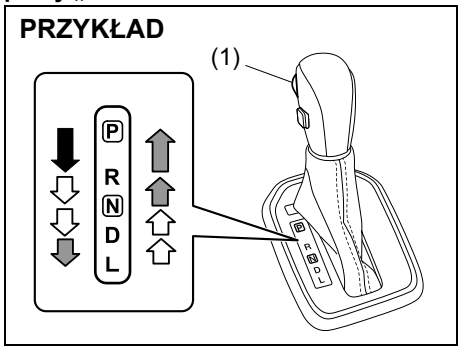

75RM361

(1) Przycisk blokady dźwigni

⇩	Z wciśniętym przyciskiem blokady (1) i naciśniętym pedałem hamulca.
⇧⇩	Z wciśniętym przyciskiem blokady (1).
⇧⇩	Bez wciskania przycisku blokady (1).

INFORMACJA:

- *Za wyjątkiem przełączania z „P” na „R”, z „D” na „M” lub „L”, z „N” na „R” i z „R” na „P”, dźwignię należy przestawiać bez wciskania przycisku blokady (1). W przypadku wciskania przycisku blokady (1) przy każdym przestawianiu dźwigni, można przez pomyłkę przełączyć na „P”, „R”, „M” lub „L”.*
- *Uderzanie kolanem w dźwignię skrzyni biegów podczas jazdy grozi jej przypadkowym przestawieniem.*

Poszczególnych położeń dźwigni należy używać w następujący sposób:

P (położenie parkowania)
Położenie to służy do zablokowania skrzyni biegów po zaparkowaniu pojazdu lub podczas rozruchu silnika. Położenie „P” należy wybierać tylko wtedy, gdy samochód jest zatrzymany.

R (bieg wsteczny)
Położenie to służy do cofania pojazdu. Przed włączeniem biegu wstecznego samochód musi zostać zatrzymany.

UWAGA
Nie przestawiać dźwigni w położenie „R”, gdy samochód porusza się do przodu, ponieważ grozi to uszkodzeniem skrzyni biegów. Gdy prędkość jazdy przekracza 10 km/h, przestawienie dźwigni w położenie „R” nie spowoduje włączenia biegu wstecznego.

N (neutralne)
Położenia tego należy używać do rozruchu silnika w przypadku jego zgaśnięcia podczas jazdy. W zakresie „N” po wciśnięciu pedału hamulca można także unieruchomić pojazd podczas pracy silnika na biegu jałowym.

D (jazda)
Położenie to służy do normalnej jazdy.

Gdy dźwignia jest w położeniu „D”, można korzystać z funkcji automatycznej redukcji biegu, poprzez silniejsze wciśnięcie pedału przyspieszania. Im wyższa jest prędkość jazdy, tym głębiej trzeba wcisnąć pedał w celu redukcji biegu.

M (tryb ręcznej zmiany przełożeń) (wyposażenie opcjonalne)
Położenie to umożliwia jazdę w trybie ręcznej zmiany biegów.
Szczegółowe informacje podane są pod hasłem „Tryb ręcznej zmiana przełożeń” w dalszej części tego rozdziału.

DO UŻYTKU WEWNĘTRZNEGO

L (zakres niskich przełożeń) (wersje z trybem pracy „S”)
Położenie to zapewnia maksymalną siłę napędową podczas jazdy pod strome wzniesienia, w głębokim śniegu lub błocie oraz maksymalne hamowanie silnikiem na stromych zjazdach.

UWAGA

Należy pamiętać o następujących środkach ostrożności, zabezpieczających bezstopniową skrzynię biegów CVT przed uszkodzeniem:
- **Przed włączeniem zakresu „P” lub „R” pojazd musi być zatrzymany.**
- **Nie należy przełączać z „P” lub „N” na „R”, „D”, „M” lub „L”, gdy prędkość obrotowa silnika jest wyższa niż dla biegu jałowego.**
- **Nie należy nadmiernie zwiększać prędkości obrotowej silnika, gdy dźwignia skrzyni biegów jest w jednym z położeń jazdy („R”, „D”, „M” lub „L”) i przednie koła są nieruchome.**
- **Nie należy używać pedału przyspieszania do utrzymania pojazdu w spoczynku na pochyłości. Do tego celu służą hamulce.**

Przycisk trybu „S” (wersje z trybem pracy „S”)

PRZYKŁAD

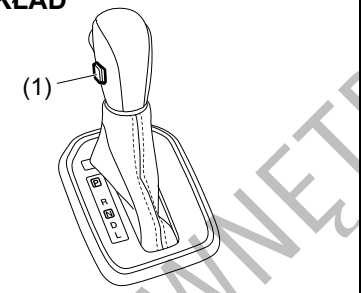

75RM051

(1) Przycisk trybu „S”

Przycisk trybu „S” wciśnięty
Ten tryb jest odpowiedni do jazdy w górach lub po drogach nieutwardzonych.
- Podczas jazdy w dół wzniesienia uruchamiane jest hamowanie silnikiem.
- Pomaga utrzymać dynamikę i płynność jazdy pod górę lub na nieutwardzonej nawierzchni, przy zachowaniu stabilnej prędkości obrotowej silnika.

Przycisk trybu „S” zwolniony
Ten stan jest odpowiedni do zwykłej jazdy.
- Pozwala utrzymać na niskim poziomie zużycie paliwa i hałas.
- Kolejne naciśnięcia przycisku na przemian włączają i wyłączają tryb pracy „S”.
- Gdy przycisk jest wciśnięty, świeci się lampka kontrolna trybu pracy „S”.
- Po uruchomieniu silnika tryb „S” jest standardowo wyłączony.

DO UŻYTKU WEWNĘTRZNEGO

Tryb ręcznej zmiany przełożeń (wyposażenie opcjonalne)
Bezstopniowa skrzynia biegów CVT realizuje zmianę przełożeń w sposób automatyczny. W trybie ręcznego sterowania przełożenia można zmieniać podobnie jak w przypadku mechanicznej skrzyni biegów.
Przestawienie dźwigni z położenia „D" w „M" przełącza na ręczną zmianę przełożeń.

PRZYKŁAD

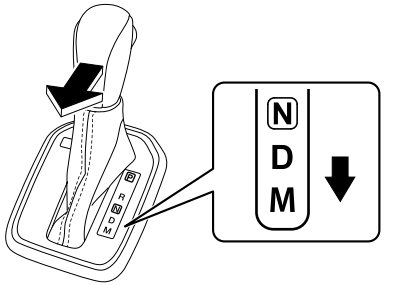

62R0098

PRZYKŁAD

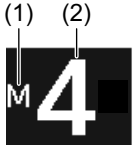

75RM325

(1) Wskaźnik trybu ręcznej zmiany przełożeń
(2) Bieg

Na wyświetlaczu informacyjnym pokazywany jest wskaźnik trybu ręcznej zmiany przełożeń (1) oraz aktualnie wybrany bieg (2).

INFORMACJA:
- *W momencie przestawienia dźwigni w położenie „M" pokazywany jest bieg, który był wybrany w sposób automatyczny, gdy dźwignia pozostawała w położeniu „D".*
- *Za pomocą wychylnego przełącznika przy kierownicy można chwilowo przełączyć w tryb ręcznego sterowania, gdy dźwignia skrzyni biegów pozostaje w położeniu „D".*

Ręczna zmiana przełożeń
W zależności od prędkości jazdy, można wybierać biegi od 1 do 7.

INFORMACJA:
- *Gdy prędkość obrotowa silnika nadmiernie wzrośnie, nastąpi samoczynne przełączenie na wyższy bieg, aby nie dopuścić do uszkodzenia silnika i skrzyni biegów.*
- *W miarę obniżania prędkości jazdy następuje automatyczne przełączanie na niższe biegi, a w momencie zatrzymania samochodu pozostanie włączony bieg pierwszy, bez konieczności poruszania dźwignią.*
- *Wciśnięcie pedału przyspieszania na określoną głębokość powoduje automatyczną redukcję biegu, nawet w trybie ręcznej zmiany przełożeń.*

INFORMACJA:
Niekiedy mimo odpowiedniego poruszenia dźwignią skrzyni biegów, zmiana biegu może nie nastąpić i w to miejsce rozlegnie się sygnał akustyczny. Ma to na celu utrzymanie dobrych własności jezdnych i ochronę mechanizmów skrzyni biegów.

DO UŻYTKU WEWNĘTRZNEGO

Używanie przełączników przy kierownicy

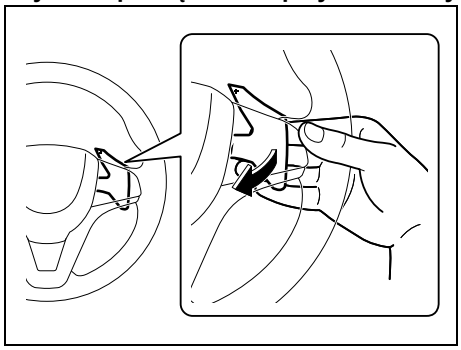

62R0144

W celu przełączenia na wyższy bieg, należy pociągnąć do siebie przełącznik „+” po prawej stronie kierownicy. Zwolnienie przełącznika powoduje jego samoczynny powrót w położenie spoczynkowe.

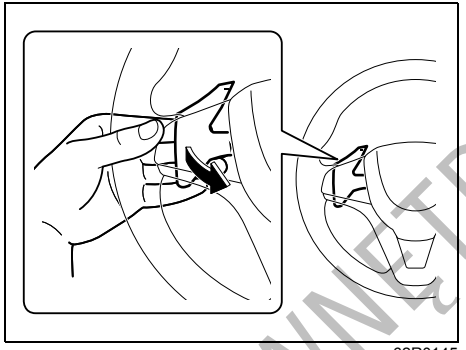

62R0145

W celu przełączenia na wyższy bieg, należy pociągnąć do siebie przełącznik „–” po lewej stronie kierownicy. Zwolnienie przełącznika powoduje jego samoczynny powrót w położenie spoczynkowe.

INFORMACJA:

- *W celu przełączenia na kolejny bieg, należy zwolnić przełącznik i ponownie go pociągnąć. Przytrzymanie wychylonego przełącznika nie powoduje sukcesywnej zmiany biegów.*
- *W przypadku równoczesnego wychylenia przełączników „+” i „–”, zmiana biegu może nie nastąpić.*

Przerywanie trybu ręcznej zmiany przełożeń

W celu przerwania trybu ręcznej zmiany przełożeń, należy dźwignię skrzyni biegów przestawić z położenia „M” w położenie „D”.

DO UŻYTKU WEWNĘTRZNEGO

Chwilowe przełączenie na ręczną zmianę przełożeń

Podczas jazdy z dźwignią skrzyni biegów w położeniu „D”, pociągnąć do siebie wychylny przełącznik przy kierownicy. Na wyświetlaczu informacyjnym zostanie pokazany wskaźnik trybu ręcznej zmiany przełożeń (1) oraz aktualnie wybrany bieg (2).

PRZYKŁAD

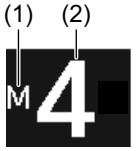

75RM325

(1) Wskaźnik trybu ręcznej zmiany przełożeń
(2) Bieg

W następujących sytuacjach nastąpi anulowanie trybu ręcznej zmiany przełożeń:

- W przypadku przytrzymania wciśniętego pedału przyspieszania przez określony czas bez zmiany biegów.
- Gdy prędkość samochodu spadnie do niewielkiej wartości.

Gdy nie można przestawić dźwigni bezstopniowej skrzyni biegów CVT z położenia „P”

PRZYKŁAD

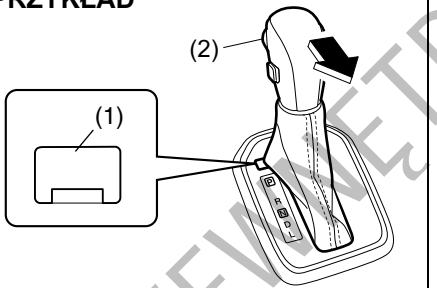

75RM052

Bezstopniowa skrzynia biegów CVT wyposażona jest w elektrycznie sterowaną blokadę pozycji parkowania. W razie rozładowania akumulatora kwasowo-ołowiowego lub innej usterki elektrycznej może nie być możliwe przestawienie dźwigni skrzyni biegów z pozycji „P” w zwykły sposób. Jeżeli mimo uruchomienia silnika z użyciem obcego źródła prądu blokada ta nie zostaje zwolniona, należy wykonać niżej opisane czynności.

1) Uruchomić z pełną siłą hamulec postojowy.
2) Wyłączyć silnik, jeżeli został uruchomiony.
3) Ustawić wyłącznik zapłonu w pozycji „ON” lub „ACC” lub przyciskiem rozruchu wybrać stan „ON” lub „ACC”.
4) Zdjąć osłonę przycisku kasowania blokady (1).
5) Wciskając przycisk kasowania blokady (1) kluczykiem lub trzpieniem z płaską końcówką, nacisnąć przycisk blokady (2) i przestawić dźwignię skrzyni biegów w żądane położenie.

Powyższa procedura postępowania dotyczy wyłącznie sytuacji awaryjnych. W przypadku powtarzania się takiej sytuacji lub gdy wykonanie powyższych czynności nie przynosi spodziewanego efektu, należy zwrócić się do autoryzowanej stacji obsługi SUZUKI.

DO UŻYTKU WEWNĘTRZNEGO

Zautomatyzowana skrzynia biegów

Zautomatyzowana skrzynia biegów ma 5 biegów do przodu oraz bieg wsteczny.
Zautomatyzowana skrzynia biegów konstrukcyjnie bazuje na klasycznej mechanicznej skrzyni biegów, z tą różnicą, że funkcje wysprzęglania i zmiany przełożeń są sterowane elektronicznie.

UWAGA
Nie naciskać jednocześnie pedału hamulca i pedału przyspieszania. Groziłoby to uszkodzeniem lub przegrzaniem sprzęgła.

INFORMACJA:
Otwieraniu drzwi kierowcy może towarzyszyć specyficzny odgłos samoczynnego działania mechanizmów zautomatyzowanej skrzyni biegów. Dźwięk ten nie jest objawem usterki.

Pozycje dźwigni sterującej:

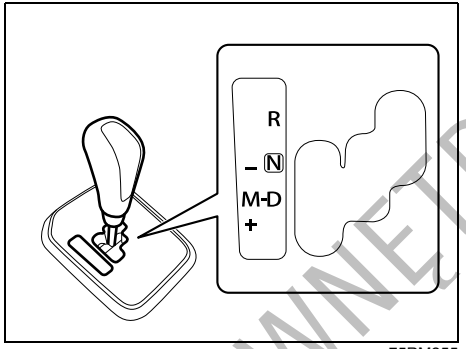

75RM255

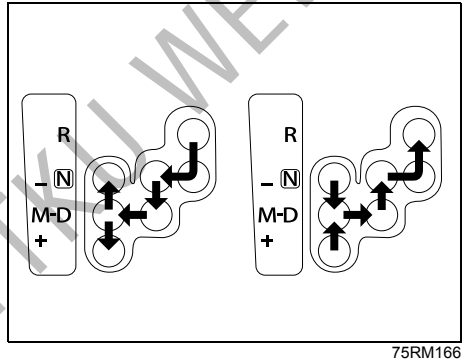

75RM166

Lampka przypominająca o naciśnięciu pedału hamulca

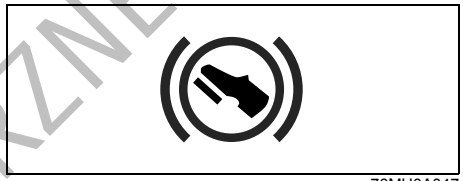

76MH0A047

Lampka ta zaświeci się w przypadku nienaciśnięcia pedału hamulca w następujących sytuacjach:
- Przy uruchamianiu silnika.
- Gdy przy pracującym silniku dźwignia skrzyni biegów zostanie przestawiona z położenia „N” w położenie „D”, „M” lub „R”.
- W przypadku przestawienia dźwigni skrzyni biegów, gdy wyłącznik zapłonu jest w pozycji „ON” lub przyciskiem rozruchu wybrany jest stan „ON” i silnik nie pracuje.

Lampka ta może również zaświecić się w sytuacji, gdy po przestawieniu dźwigni z położenia „N” w położenie „D”, „M” lub „R” nie nastąpi włączenie biegu i nie będzie możliwe samoczynne powtórzenie próby jego włączenia.

DO UŻYTKU WEWNĘTRZNEGO

Uruchamianie silnika
Przy uruchamianiu silnika należy zawsze ustawić dźwignię skrzyni biegów w położeniu „N" i mocno nacisnąć pedał hamulca. Gdy dźwignia skrzyni biegów nie jest w położeniu „N" i nie jest naciśniety pedał hamulca, silnik nie daje się uruchomić.

Jeżeli ostatnio samochód był zaparkowany z włączonym biegiem (na wyświetlaczu widoczne jest „1" lub „R"), przestawić dźwignię skrzyni biegów w położenie „N" (neutralne) i nacisnąć pedał hamulca. Przytrzymać pedał w tym położeniu podczas rozruchu silnika. Po krótkiej chwili rozlegnie się sygnał akustyczny.

INFORMACJA:
Przy próbie uruchomienia silnika z dźwignią skrzyni biegów ustawioną w innym położeniu niż „N" wskaźnik wybranego biegu w zespole wskaźników będzie błyskał.

Wysprzęglanie
Dostępne są tryby pracy automatycznej (D) i ręcznej (M) zmiany przełożeń. W obu z nich, dzięki elektronicznemu sterowaniu pracą sprzęgła, wysprzęglanie następuje samoczynnie.

Funkcja ciągu jałowego
Funkcja ciągu jałowego ułatwia płynne ruszanie z miejsca, poprzez częściowe włączenie sprzęgła. Gdy dźwignia skrzyni biegów jest w położeniu „D", „M" lub „R", po zwolnieniu pedału hamulca samochód zaczyna powoli jechać bez naciskania pedału przyspieszania. Naciśnięcie pedału hamulca zasadniczego lub uruchomienie hamulca postojowego przerywa działanie funkcji ciągu jałowego.

INFORMACJA:
Gdy zostaną otwarte drzwi kierowcy lub zostanie uruchomiony hamulec postojowy, funkcja ciągu jałowego nie działa mimo ustawienia dźwigni skrzyni biegów w położeniu „D", „M" lub „R".

Zatrzymywanie i postój samochodu
Dźwignia zautomatyzowanej skrzyni biegów nie ma pozycji parkowania. Zaparkować samochód, pozostawiając włączony bieg. Sprawdzić, czy dźwignia skrzyni biegów jest w położeniu „D", „M" lub „R".
Upewnić się także, czy na wyświetlaczu w zespole wskaźników widoczne jest potwierdzenie włączenia biegu pierwszego lub wstecznego.

UWAGA
Ustawienie podczas jazdy dźwigni skrzyni biegów w położeniu pośrednim pomiędzy wyodrębnionymi pozycjami uruchamia ciągły sygnał akustyczny. Pozostawienie dźwigni w takim położeniu spowoduje, że dalsza jazda nie będzie możliwa.

Zakres D
Gdy włączony jest zakres D, właściwy bieg dobierany jest w sposób automatyczny, odpowiednio do sposobu operowania pedałem przyspieszania i zmian prędkości samochodu.

Zwykła jazda:
1) Uruchomić silnik według wskazówek podanych pod hasłem „Uruchamianie silnika" w tym rozdziale.
2) Trzymając stopę na pedale hamulca przestawić dźwignię skrzyni biegów w położenie „D". Wraz z przestawieniem dźwigni w położenie „D" zostaje włączony bieg 1.

INFORMACJA:
- *Jeżeli po przestawieniu dźwigni w położenie „D" bieg pierwszy nie zostanie włączony, nastąpi samoczynne powtórzenie próby jego włączenia. Operacja ta trwa pewien czas i towarzyszyć jej może odgłos przekładni oraz szarpnięcie. Objawy te nie sygnalizują usterki.*
- *W następujących sytuacjach zacznie błyskać wskaźnik „N", zaświeci się lampka przypominająca o naciśnięciu pedału hamulca i rozlegnie się przerywany sygnał akustyczny (długie impulsy):*
  – *Gdy dźwignia skrzyni biegów zostanie przestawiona z położenia „N" w położenie „D" bez naciskania pedału hamulca*
  – *Gdy nie jest możliwe samoczynne powtórzenie próby włączenia biegu*

  Należy nacisnąć pedał hamulca i przestawić dźwignię skrzyni biegów w poło-

DO UŻYTKU WEWNĘTRZNEGO

żenie „N”, a następnie z powrotem w położenie „D”.

3) Zwolnić hamulec postojowy i pedał hamulca zasadniczego.
4) Powoli nacisnąć pedał przyspieszania.

⚠ OSTRZEŻENIE

- **Podczas jazdy nie należy przestawiać dźwigni skrzyni biegów w położenie „N”. Uniemożliwiłoby to hamowanie silnikiem, co może doprowadzić do wypadku. W razie omyłkowego przełączenia na zakres „N”, po cofnięciu dźwigni z powrotem w położenie „D” zostanie włączony bieg odpowiedni do aktualnej prędkości samochodu.**
- **Po zatrzymaniu samochodu z pracującym silnikiem nie należy zdejmować stopy z pedału hamulca. Zapobiegnie to niekontrolowanemu przemieszczeniu się samochodu na skutek zadziałania funkcji ciągu jałowego.**

UWAGA

Jeżeli dźwignia skrzyni biegów nie daje się przestawić lub po zwolnieniu do prędkości poniżej 10 km/h następuje samoczynne przełączenie na zakres „N”, może to oznaczać trwałą awarię. W takiej sytuacji należy niezwłocznie zlecić autoryzowanej stacji obsługi SUZUKI sprawdzenie zautomatyzowanej skrzyni biegów.

UWAGA

Nie należy wykonywać opisanych poniżej działań. Grożą one przyspieszonym zużyciem sprzęgła.

- **Utrzymywanie samochodu nieruchomo na pochyłości operując pedałem przyspieszania, gdy dźwignia skrzyni biegów jest w położeniu „D” lub „M”. Działanie takie przez określony czas spowoduje uruchomienie ostrzegawczej sygnalizacji akustycznej.**
- **Przestawianie dźwigni skrzyni biegów w położenie „D”, „M” lub „R” przy zwiększonej prędkości obrotowej silnika.**
- **Jazda z małą prędkością na wysokim biegu.**
- **Utrzymywanie samochodu nieruchomo na pochyłości za pomocą funkcji ciągu jałowego. Po określonym czasie spowoduje to uruchomienie ostrzegawczej sygnalizacji akustycznej.**

Ruszanie na pochyłości:

Pod górę

1) Uruchomić z pełną siłą hamulec postojowy, aby uniemożliwić niekontrolowane cofanie się samochodu.
2) Naciskając pedał hamulca, przestawić dźwignię skrzyni biegów w położenie „D”. Sprawdzić, czy na wyświetlaczu w zespole wskaźników widoczne jest potwierdzenie włączenia biegu 1.
3) Zwolnić pedał hamulca i stopniowo wciskać pedał przyspieszania, a gdy samochód zacznie ruszać, zwolnić hamulec postojowy i naciskając pedał przyspieszania zwiększyć prędkość.

UWAGA

Nie należy utrzymywać samochodu nieruchomo na pochyłości operując pedałem przyspieszania lub wykorzystując do tego celu funkcję ciągu jałowego. Działanie takie przez określony czas spowoduje uruchomienie ostrzegawczej sygnalizacji akustycznej, a w pewnych sytuacjach także zgaśnięcie silnika. Może także dojść do przyspieszonego zużycia sprzęgła.

DO UŻYTKU WEWNĘTRZNEGO

Z góry

1) Naciskając pedał hamulca przestawić dźwignię skrzyni biegów w położenie „D”. Sprawdzić, czy wskaźnik włączonego biegu pokazuje bieg 1.
2) Zwolnić pedał hamulca i powoli wciskać pedał przyspieszania. Sprzęgło zostanie włączone nawet bez naciskania pedału przyspieszania, gdy samochód zacznie jechać.

Hamowanie silnikiem:

Podczas jazdy w dół pochyłości zalecane jest odpowiednie redukowanie biegu. Umożliwi to wykorzystanie efektu hamowania silnikiem.

Ustawiając dźwignię skrzyni biegów w położeniu „M” można redukować biegi w trybie ręcznej zmiany przełożeń. Wskazówki dotyczące redukcji biegu podane są pod hasłem „Zmiana biegów” w punkcie „Tryb ręcznej zmiany przełożeń (M)”.

Tryb ręcznej zmiany przełożeń (M)

Przełączanie biegów nie następuje w sposób automatyczny. W celu zmiany przełożenia należy wychylić dźwignię w kierunku „+” lub „–”. Nieznaczne zmniejszenie nacisku na pedał przyspieszania może ułatwić płynne przełączenie biegu.

Zmiana biegów:

Przełączenie na wyższy bieg

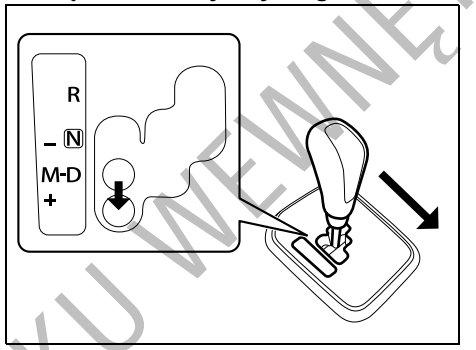

75RM258

Pociągnąć dźwignię w kierunku „+” i puścić ją. Za każdym razem po wykonaniu tej operacji następuje przełączenie na kolejny wyższy bieg, w sekwencji: 1→ 2 → 3 → 4 → 5.

Redukcja biegu

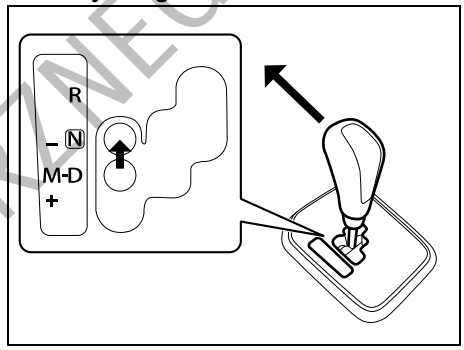

75RM259

Wychylić dźwignię w kierunku „–” i puścić ją. Za każdym razem po wykonaniu tej operacji następuje przełączenie na kolejny niższy bieg, w sekwencji: 5 → 4 → 3 → 2 → 1.

Jest to potwierdzane za pomocą wskaźnika włączonego biegu na wyświetlaczu. Wskaźnik włączonego biegu pokazuje aktualnie wybrany bieg. Przy ruszaniu z miejsca należy przed naciśnięciem pedału przyspieszania sprawdzić, czy wskaźnik włączonego biegu pokazuje bieg pierwszy lub wsteczny.

INFORMACJA:

- *W pewnych sytuacjach redukcji biegu towarzyszy samoczynny wzrost prędkości obrotowej silnika. Ma to na celu zapewnienie płynności tej operacji i nie jest objawem usterki.*

DO UŻYTKU WEWNĘTRZNEGO

- *Przy zjeżdżaniu ze wzniesienia należy odpowiednio redukując biegi wykorzystywać efekt hamowania silnikiem. W razie potrzeby możliwe jest redukowanie o kilka biegów na raz. Jednak redukcja o więcej niż 3 przełożenia trwa dłuższy czas.*
- *Zmianie biegu może towarzyszyć charakterystyczny odgłos. Nie jest to objaw usterki.*

⚠ OSTRZEŻENIE

- **Przy przyspieszaniu, zmianie biegu i hamowaniu na śliskiej nawierzchni należy zachować ostrożność. Gwałtowne wciśnięcie lub zwolnienie pedału przyspieszania może wprowadzić samochód w poślizg.**
- **Przed długim lub stromym zjazdem należy zwolnić i zredukować bieg. Nadmiernie eksploatowane hamulce mogą ulec przegrzaniu i awarii.**
- **Podczas jazdy nie przestawiać dźwigni skrzyni biegów w położenie „N". Uniemożliwiłoby to hamowanie silnikiem, co może doprowadzić do wypadku. W razie omyłkowego przełączenia na zakres „N", po cofnięciu dźwigni z powrotem w położenie „D" zostanie włączony bieg odpowiedni do aktualnej prędkości samochodu.**
- **Nie uruchamiać hamulca postojowego podczas jazdy. Mogłoby to spowodować poślizg kół i w efekcie doprowadzić do wypadku.**

UWAGA

- **Jeżeli dźwignia skrzyni biegów nie daje się przestawić lub po zwolnieniu do prędkości poniżej 10 km/h następuje samoczynne przełączenie na zakres „N", może to oznaczać trwałą awarię. W takiej sytuacji należy niezwłocznie zlecić autoryzowanej stacji obsługi SUZUKI sprawdzenie zautomatyzowanej skrzyni biegów.**
- **W trybie ręcznej zmiany przełożeń (M) samoczynne przełączenie na wyższy bieg nie następuje nawet po osiągnięciu maksymalnej prędkości obrotowej silnika.**
- **Układ blokuje przełączenie na bieg, który spowodowałby nadmierny wzrost lub nadmierny spadek prędkości obrotowej silnika.**
- **Częsta jazda z małą prędkością na wysokim biegu może doprowadzić do przedwczesnego zużycia sprzęgła.**
- **Zbyt szybka zmiana przełożeń (o więcej niż 3 na raz) prowadzi do przedwczesnego zużycia skrzyni biegów.**

Ruszanie z miejsca:

1) Uruchomić silnik według wskazówek podanych pod hasłem „Uruchamianie silnika" w tym rozdziale.
2) Naciskając pedał hamulca przestawić dźwignię skrzyni biegów w położenie „M". W momencie przestawienia dźwigni w położenie „M" zostaje włączony bieg 1. Przed ruszeniem z miejsca należy zawsze sprawdzić, czy wskaźnik włączonego biegu pokazuje właściwy bieg, a następnie nacisnąć pedał przyspieszania.

INFORMACJA:

- *Jeżeli po przestawieniu dźwigni z położenia „N" w położenie „M" nie nastąpi włączenie pierwszego biegu, zostanie samoczynnie powtórzona próba jego włączenia. Operacja ta trwa pewien czas i towarzyszyć jej może odgłos przekładni oraz szarpnięcie. Objawy te nie sygnalizują usterki.*
- *W następujących sytuacjach zacznie błyskać wskaźnik „N", zaświeci się lampka przypominająca o naciśnięciu pedału hamulca i rozlegnie się przerywany sygnał akustyczny (długie impulsy):*
  - *Gdy dźwignia skrzyni biegów zostanie przestawiona z położenia „N" w położenie „M" bez naciskania pedału hamulca*
  - *Gdy nie jest możliwe samoczynne powtórzenie próby włączenia biegu*

  Należy nacisnąć pedał hamulca i przestawić dźwignię skrzyni biegów w położenie „N", a po kilku sekundach z powrotem w położenie „M".

DO UŻYTKU WEWNĘTRZNEGO

3) Zwolnić hamulec postojowy i pedał hamulca zasadniczego. Powoli nacisnąć pedał przyspieszania, by płynnie ruszyć.

⚠ OSTRZEŻENIE

Po zatrzymaniu samochodu z pracującym silnikiem nie należy zdejmować stopy z pedału hamulca. Zapobiegnie to niekontrolowanemu przemieszczeniu się samochodu na skutek zadziałania funkcji ciągu jałowego.

UWAGA

Nie należy wykonywać opisanych poniżej działań. Grożą one przyspieszonym zużyciem sprzęgła.

- **Utrzymywanie samochodu nieruchomo na pochyłości operując pedałem przyspieszania, gdy dźwignia skrzyni biegów jest w położeniu „M" lub „D". Po określonym czasie spowoduje to uruchomienie ostrzegawczej sygnalizacji akustycznej.**
- **Przestawianie dźwigni skrzyni biegów w położenie „M", „D" lub „R" przy zwiększonej prędkości obrotowej silnika.**
- **Jazda z małą prędkością na wysokim biegu.**
- **Utrzymywanie samochodu nieruchomo na pochyłości za pomocą funkcji ciągu jałowego. Działanie takie przez określony czas spowoduje uruchomienie ostrzegawczej sygnalizacji akustycznej.**

Ruszanie na pochyłości:

Pod górę

1) Uruchomić z pełną siłą hamulec postojowy, aby uniemożliwić niekontrolowane cofanie się samochodu.
2) Naciskając pedał hamulca, przestawić dźwignię skrzyni biegów w położenie „M". Sprawdzić, czy na wyświetlaczu w zespole wskaźników widoczne jest potwierdzenie włączenia biegu 1.
3) Zwolnić pedał hamulca i stopniowo wciskać pedał przyspieszania, a gdy samochód zacznie ruszać, zwolnić hamulec postojowy i naciskając pedał przyspieszania zwiększyć prędkość.

UWAGA

Nie należy utrzymywać samochodu nieruchomo na pochyłości operując pedałem przyspieszania lub wykorzystując do tego celu funkcję ciągu jałowego. Działanie takie przez określony czas spowoduje uruchomienie ostrzegawczej sygnalizacji akustycznej, a w pewnych sytuacjach także zgaśnięcie silnika. Może także dojść do przyspieszonego zużycia sprzęgła.

Z góry

1) Naciskając pedał hamulca przestawić dźwignię skrzyni biegów w położenie „M". Sprawdzić, czy wskaźnik włączonego biegu pokazuje bieg 1.
2) Zwolnić pedał hamulca i powoli wciskać pedał przyspieszania. Sprzęgło zostanie włączone nawet bez naciskania pedału przyspieszania, gdy samochód zacznie jechać.

Cofanie

Po zatrzymaniu samochodu nacisnąć pedał hamulca i przestawić dźwignię skrzyni biegu w położenie „R". Powoli naciskać pedał przyspieszania, jak przy ruszaniu z biegu pierwszego. Przed rozpoczęciem cofania należy sprawdzić, czy wskaźnik włączonego biegu pokazuje bieg wsteczny.

INFORMACJA:

- *Jeżeli po przestawieniu dźwigni z położenia „N" w położenie „R" nie nastąpi włączenie biegu wstecznego, zostanie samoczynnie powtórzona próba jego włączenia. Operacja ta trwa pewien czas i towarzyszyć jej może odgłos przekładni oraz szarpnięcie. Objawy te nie sygnalizują usterki.*
- *W następujących sytuacjach zacznie błyskać wskaźnik „N", zaświeci się lampka przypominająca o naciśnięciu pedału hamulca i rozlegnie się przerywany sygnał akustyczny (długie impulsy):*
  - *Gdy dźwignia skrzyni biegów zostanie przestawiona z położenia „N" w położenie „R" bez naciskania pedału hamulca*
  - *Gdy nie jest możliwe samoczynne powtórzenie próby włączenia biegu*

  Należy nacisnąć pedał hamulca i przestawić dźwignię skrzyni biegów w poło-

DO UŻYTKU WEWNĘTRZNEGO

żenie „N”, a po kilku sekundach z powrotem w położenie „R”.

- *Gdy samochód porusza się z prędkością powyżej 3 km/h, włączenie biegu wstecznego nie jest możliwe. Po przestawieniu dźwigni w tych warunkach zacznie błyskać wskaźnik „N” w zespole wskaźników. Jednak gdy prędkość samochodu spadnie poniżej 3 km/h, bieg wsteczny zostanie włączony. Przed włączeniem biegu wstecznego należy zatrzymać samochód.*

UWAGA

Nie należy utrzymywać samochodu nieruchomo na pochyłości operując pedałem przyspieszania lub wykorzystując do tego celu funkcję ciągu jałowego. Działanie takie przez określony czas spowoduje uruchomienie ostrzegawczej sygnalizacji akustycznej, a w pewnych sytuacjach także zgaśnięcie silnika. Może także dojść do przyspieszonego zużycia sprzęgła.

Zatrzymywanie samochodu

Samochód można zatrzymywać naciskając pedał hamulca przy dowolnym ustawieniu dźwigni skrzyni biegów. Sprzęgło jest rozłączane w sposób automatyczny, co zapobiega zdławieniu silnika.

- Jeżeli dźwignia skrzyni biegów jest w położeniu „D”, przy zatrzymywaniu samochodu zostaje włączony bieg 1.
- Jeżeli dźwignia skrzyni biegów jest w położeniu „M”, przy zatrzymywaniu samochodu zostaje włączony bieg 1.

⚠ OSTRZEŻENIE

- **Po zatrzymaniu samochodu np. na światłach ulicznych, należy mocno nacisnąć pedał hamulca. W przypadku zatrzymania samochodu na pochyłości należy dodatkowo uruchomić hamulec postojowy.**
- **Przed próbą raptownego zwiększenia prędkości obrotowej silnika należy sprawdzić, czy wskaźnik włączonego biegu pokazuje „N”. Jeżeli tak nie jest, naciśnięcie pedału przyspieszania może spowodować niespodziewane ruszenie samochodu, co grozi wypadkiem.**
- **Nie należy pozostawiać samochodu bez nadzoru, gdy jego silnik pracuje.**

>>

⚠ OSTRZEŻENIE

cd.

- **Wysiadając z samochodu należy zatrzymać silnik i pozostawić włączony bieg. W razie potrzeby pozostawienia pracującego silnika należy uruchomić z pełną siła hamulec postojowy i przestawić dźwignię skrzyni biegów w położenie „N”. Inaczej samochód może niespodziewanie ruszyć i spowodować wypadek.**

UWAGA

- **Nie należy utrzymywać samochodu nieruchomo na pochyłości operując pedałem przyspieszania lub wykorzystując do tego celu funkcję ciągu jałowego. Działanie takie przez określony czas spowoduje uruchomienie ostrzegawczej sygnalizacji akustycznej, a w pewnych sytuacjach także zgaśnięcie silnika. Może także dojść do przyspieszonego zużycia sprzęgła.**
- **Zbyt intensywne operowanie dźwignią skrzyni biegów może spowodować jej okresowe zablokowanie i niewłaściwe przełączenie biegu. Dlatego nie należy niepotrzebnie operować dźwignią skrzyni biegów.**

DO UŻYTKU WEWNĘTRZNEGO

Parkowanie
W przeciwieństwie do automatycznej skrzyni biegów, dźwignia zautomatyzowanej skrzyni biegów nie ma pozycji parkowania. Zaparkować samochód, pozostawiając włączony bieg.
1) Uruchomić z pełną siłą hamulec postojowy.
2) Naciskając pedał hamulca przestawić dźwignię skrzyni biegów w położenie „R" (gdy samochód stoi przodem w dół pochyłości) bądź w położenie „D" lub „M" (gdy samochód stoi przodem w górę pochyłości) i sprawdzić, czy wskaźnik włączonego biegu pokazuje odpowiedni bieg.
3) Zatrzymać silnik.

INFORMACJA:
- *Gdy silnik nie pracuje, przestawienie dźwigni skrzyni biegów nie powoduje zmiany biegu. Dźwignię skrzyni biegów należy przestawić przed zatrzymaniem silnika.*
- *Sprawdzić, czy wskaźnik włączonego biegu pokazuje odpowiedni bieg, a następnie wyłączyć zapłon, obracając wyłącznik zapłonu w pozycję „LOCK" lub przyciskiem rozruchu przełączyć w stan „LOCK" (wyłączone zasilanie), zatrzymując silnik. Po kilku sekundach zwolnić pedał hamulca.*

⚠ OSTRZEŻENIE
- **Jeżeli w momencie obrócenia wyłącznika zapłonu do pozycji „LOCK" lub przełączenia przyciskiem rozruchu w stan „LOCK" (wyłączone zasilanie) bieg był nieprawidłowo lub niecałkowicie włączony, zaparkowany samochód może nie zostać unieruchomiony za pomocą włączonego biegu. Parkując samochód należy zawsze sprawdzić, czy wskaźnik włączonego biegu pokazuje odpowiedni bieg.**
- **Gdy samochód stoi przodem w dół pochyłości, powinien być włączony bieg wsteczny, a w samochodzie stojącym przodem w górę pochyłości powinien być włączony bieg 1. Inaczej samochód może się przemieścić i spowodować wypadek. Pozostawienie dźwigni skrzyni biegów w pozycji „N" powoduje, że samochód nie zostaje unieruchomiony za pomocą włączonego biegu.**

Przerwanie parkowania na biegu
Nacisnąć pedał hamulca, obrócić wyłącznik zapłonu do pozycji „ON" lub przyciskiem rozruchu przełączyć w stan „ON" i przestawić dźwignię skrzyni biegów w położenie „N". Bieg zostanie rozłączony.

Funkcje ostrzegawcze
W opisanych poniżej sytuacjach rozlega się ostrzegawczy sygnał akustyczny lub błyska wskaźnik.

Sygnalizacja akustyczna
- Przegrzanie sprzęgła na skutek przeciążenia.
- Zbyt długie działanie funkcji ciągu jałowego.

UWAGA

W powyższych sytuacjach należy zjechać na pobocze i wyłączyć silnik, a następnie zwrócić się do autoryzowanej stacji obsługi SUZUKI w celu sprawdzenia samochodu. W przeciwnym wypadku może dojść do uszkodzenia sprzęgła.

- Obracając wyłącznik zapłonu do pozycji „LOCK" lub przełączając przyciskiem rozruchu w stan „LOCK" (wyłączone zasilanie) przy wybranym biegu drugim, trzecim, czwartym lub piątym. W takim przypadku należy obrócić wyłącznik zapłonu do pozycji „ON" lub przyciskiem rozruchu wybrać stan „ON", przestawić dźwignię skrzyni biegów w położenie „N", a następnie w położenie „D", „M" lub „R", i obrócić wyłącznik zapłonu do pozycji „LOCK" albo przyciskiem rozruchu przełączyć w stan „LOCK" (wyłączone zasilanie).
- Otwarcie drzwi kierowcy w samochodzie zatrzymanym z pracującym silnikiem i

DO UŻYTKU WEWNĘTRZNEGO

dźwignią skrzyni biegów w położeniu „R”, „D” lub „M”.

Błyskanie wskaźnika „N”
Gdy w sektorze wskaźnika włączonego biegu błyska „N”, należy nacisnąć pedał hamulca i przestawić dźwignię skrzyni biegów w położenie „N”.

Błyskanie wskaźnika „1”
Gdy w sektorze wskaźnika włączonego biegu błyska „1”, należy nacisnąć pedał hamulca i przestawić dźwignię skrzyni biegów w położenie „N”, a po kilku sekundach z powrotem w położenie „D” lub „M”.

Błyskanie wskaźnika „R”
Gdy w sektorze wskaźnika włączonego biegu błyska „R”, należy nacisnąć pedał hamulca i przestawić dźwignię skrzyni biegów w położenie „N”, a po kilku sekundach z powrotem w położenie „R”.

Wskaźnik biegu (w niektórych wersjach)

PRZYKŁAD

75RM327

Wskaźnik biegu widoczny jest na wyświetlaczu informacyjnym przy włączonym zapłonie w wyszczególnionych poniżej sytuacjach.
- W wersji z mechaniczną skrzynią biegów – gdy dźwignia skrzyni biegów jest w położeniu innym niż „N” (neutralne).
- W wersji z zautomatyzowaną skrzynią biegów – w trybie ręcznej zmiany przełożeń.
- W wersji z układem automatycznej kontroli prędkości jazdy – gdy układ ten nie jest włączony.

Elektroniczny układ sterujący monitoruje warunki jady (m.in. prędkość jazdy i prędkość obrotową silnika) i na tej podstawie podpowiada na wyświetlaczu, który bieg jest w danej sytuacji najbardziej odpowiedni.

Wersja z mechaniczną skrzynią biegów
Jeżeli podczas jazdy wyświetlona zostanie strzałka skierowana do GÓRY lub do DOŁU, zalecane jest przełączenie na wyższy lub niższy bieg, aż strzałka zniknie. Będzie to optymalne przełożenie w aktualnych warunkach jazdy, pozwalające uniknąć nadmiernej prędkości obrotowej silnika i ograniczyć jego obciążenie, a także obniżyć zużycie paliwa.

Wersja z zautomatyzowaną skrzynią biegów – w trybie ręcznej zmiany przełożeń
Jeżeli podczas jazdy wyświetlona zostanie strzałka skierowana do GÓRY, zalecane jest przełączenie na wyższy bieg, aż strzałka zniknie. Będzie to optymalne przełożenie w aktualnych warunkach jazdy, pozwalające uniknąć nadmiernej prędkości obrotowej silnika i ograniczyć jego obciążenie, a także obniżyć zużycie paliwa.

Szczegółowe informacje o posługiwaniu się skrzynią biegów podane są pod hasłem „Używanie skrzyni biegów” w tym rozdziale.

⚠ OSTRZEŻENIE

Wskaźnik biegu podpowiada optymalne przełożenie dla aktualnych warunków jazdy, jednak nie zwalnia kierowcy z konieczności zachowania należytej ostrożności podczas prowadzenia samochodu i zmiany biegu. Ze względów bezpieczeństwa należy do niezbędnego minimum ograniczać obserwację wskaźnika biegu, kontrolować sytuację na drodze i zmieniać bieg w miarę potrzeby.

DO UŻYTKU WEWNĘTRZNEGO

INFORMACJA:
- *W przypadku mechanicznej skrzyni biegów wskaźnik biegu nie jest wyświetlany, gdy dźwignia jest w położeniu „N” (neutralnym).*
- *W wersji z mechaniczną skrzynią biegów naciśnięcie sprzęgła podczas wyświetlania pionowej strzałki powoduje jej zniknięcie.*
- *W wersji z zautomatyzowaną skrzynią biegów zmniejszenie nacisku na pedał przyspieszania, gdy widoczna jest strzałka skierowana do GÓRY, powoduje wyświetlenie aktualnie wybranego biegu.*
- *Wyświetlenie wskazania do zmiany biegu może nie następować przy tej samej prędkości samochodu i prędkości obrotowej silnika, ponieważ wpływ na to mają również stan samochodu i warunki jazdy.*
- *W trakcie działania któregokolwiek z elektronicznie sterowanych układów interwencyjnych, np. układu reagowania przedkolizyjnego z kamerą stereoskopową lub funkcji regulacji siły napędowej (w niektórych wersjach), wskaźnik biegu chwilowo nie jest widoczny.*

Przykładowe wskazania wskaźnika biegu

Mechaniczna skrzynia biegów

Wskazanie	Opis
	Wybrany zbyt niski bieg w stosunku do prędkości jazdy lub prędkości obrotowej silnika. Zalecana jest zmiana biegu na wyższy.
	Wybrany zbyt wysoki bieg w stosunku do prędkości jazdy lub prędkości obrotowej silnika. Zalecana jest zmiana biegu na niższy.

Zautomatyzowana skrzynia biegów (w trybie ręcznej zmiany przełożeń)

Wskazanie	Opis
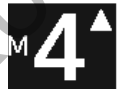	Wybrany zbyt niski bieg w stosunku do prędkości jazdy lub prędkości obrotowej silnika. Zalecana jest zmiana biegu na wyższy. • W tym przypadku zalecane jest przełączenie na bieg 5.

DO UŻYTKU WEWNĘTRZNEGO

Automatyczne wstrzymywanie pracy silnika (w niektórych wersjach)

Układ automatycznego wstrzymywania pracy silnika ENG A-STOP w sposób samoczynny zatrzymuje i uruchamia silnik podczas zwalniania przed zatrzymaniem i na postoju, na przykład przed sygnalizacją świetlną, zmniejszając emisję zanieczyszczeń, zużycie paliwa oraz natężenie hałasu pracującego silnika.

- Układ automatycznie wstrzymuje pracę silnika w określonych warunkach. W przypadku zatrzymania samochodu na dłuższy czas lub pozostawienia go bez nadzoru, należy uruchomić z pełną siłą hamulec postojowy, a następnie wyłącznikiem zapłonu lub przyciskiem rozruchu wyłączyć silnik.
- W określonych warunkach silnik automatycznie przerwie pracę przed zatrzymaniem samochodu, gdy jego prędkość spadnie poniżej około 15 km/h (wersje z mechaniczną skrzynią biegów) lub około 13 km/h (wersje z bezstopniową skrzynią biegów CVT). Jednak automatyczne wstrzymanie pracy silnika przy zwalnianiu nie nastąpi, jeżeli układ nie osiągnął stanu gotowości.

INFORMACJA:
W wersji z automatycznie regulowaną klimatyzacją można za pośrednictwem wyświetlacza informacyjnego zmienić powiązane z nią ustawienie funkcji automatycznego wstrzymania pracy silnika. Wskazówki dotyczące samodzielnego wykonania tej operacji podane są pod hasłem „Ustawienia funkcyjne” w punkcie „Wyświetlacz informacyjny (zespół wskaźników z obrotomierzem)” rozdziału „PRZED ROZPOCZĘCIEM JAZDY”.

75RM054

⚠ PRZESTROGA

- **Nie należy wysiadać z samochodu, gdy praca silnika została wstrzymana w sposób automatyczny. Może to doprowadzić do wypadku.**
  - **W wersji z mechaniczną skrzynią biegów rozpięcie pasa bezpieczeństwa kierowcy, nawet przy naciśniętym pedale hamulca, bądź otwarcie drzwi kierowcy spowoduje ponowne uruchomienie silnika jako ostrzeżenie, że wstrzymanie jego pracy nastąpiło w sposób automatyczny, w wyniku zadziałania układu ENG A-STOP.**
  - **W wersji z bezstopniową skrzynią biegów CVT rozpięcie pasa bezpieczeństwa kierowcy, nawet przy naciśniętym pedale hamulca, bądź otwarcie drzwi kierowcy spowoduje ponowne uruchomienie silnika jako ostrzeżenie, że wstrzymanie jego pracy nastąpiło w sposób automatyczny, w wyniku zadziałania układu ENG A-STOP.**
- **Jeżeli silnik nie wznawia pracy w sposób automatyczny, w wyniku działania układu ENG A-STOP należy go uruchomić z użyciem wyłącznika zapłonu lub przycisku rozruchu. Jazda z niepracującym silnikiem będzie wymagała zwiększonego wysiłku podczas obracania kierownicy i hamowania, co może doprowadzić do wypadku.**

DO UŻYTKU WEWNĘTRZNEGO

UWAGA

Wersje z układem ENG A-STOP wyposażone są w specjalnego typu akumulator kwasowo-ołowiowy, który wymaga przestrzegania podanych niżej zaleceń. Postępowanie niezgodne z poniższymi zaleceniami może spowodować uszkodzenie układu albo skrócenie żywotności akumulatora.

- **W razie konieczności wymiany, należy zastosować wyłącznie akumulator zalecanego typu. (Nie stosować innego typu akumulatora.)**
- **Nie zasilać dodatkowych urządzeń elektrycznych bezpośrednio z biegunów akumulatora.**

Automatyczne wstrzymywanie i wznawianie pracy silnika

Wersje z mechaniczną skrzynią biegów

1) Naciskanie na pedał hamulca powoduje obniżanie prędkości samochodu.

PRZYKŁAD

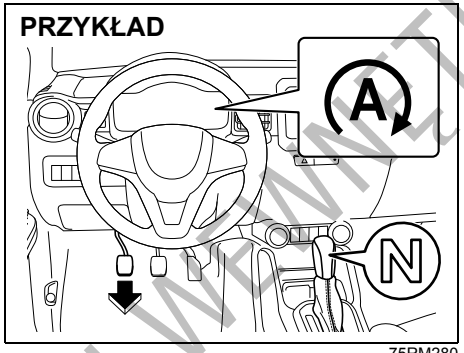

75RM280

2) Gdy prędkość jazdy spadnie do wartości 15 km/h lub niższej, po wciśnięciu pedału sprzęgła i przestawieniu dźwigni skrzyni biegów w położenie „N", a następnie zwolnieniu pedału sprzęgła, silnik zostanie automatycznie wyłączony.
   W zespole wskaźników zaświeci się lampka kontrolna układu ENG A-STOP (zielona).
   - W następujących sytuacjach układ ENG A-STOP nie działa i nie jest realizowane automatyczne wstrzymywanie pracy silnika:
     Szczegółowe informacje podane są pod hasłem „Automatyczne wstrzymywanie pracy silnika".
   - Ze względów bezpieczeństwa, po automatycznym wstrzymaniu pracy silnik może zostać całkowicie wyłączony, co zostanie zasygnalizowane sygnałem akustycznym, lub może on niespodziewanie wznowić pracę.
     Wskazówki podane są pod hasłem „Środki ostrożności podczas automatycznego wstrzymania pracy silnika".

UWAGA

W czasie automatycznego wstrzymania pracy silnika nie przestawiać dźwigni skrzyni biegów do położenia innego niż „N" bez wciśnięcia pedału sprzęgła. Gdy dźwignia skrzyni biegów znajduje się w położeniu innym niż „N", silnik może automatycznie wznowić pracę, nawet jeśli pedał sprzęgła jest wciśnięty.

INFORMACJA:

- *Funkcja automatycznego wstrzymywania pracy silnika podczas zwalniania przechodzi w stan gotowości po przekroczeniu prędkości 10 km/h po uruchomieniu silnika.*
- *Jeżeli praca silnika nie została automatycznie wstrzymana bezpośrednio przed zatrzymaniem samochodu (który nadal porusza się z prędkością 15 km/h lub*

DO UŻYTKU WEWNĘTRZNEGO

wolniej), nastąpi to po zatrzymaniu samochodu.

- *Jeżeli w wyniku zbyt gwałtownego zwolnienia pedału sprzęgła zgaśnie silnik, jego praca może zostać samoczynnie wznowiona po ustawieniu dźwigni skrzyni biegów w położeniu „N" (neutralnym) i wciśnięciu pedału sprzęgła, jeżeli spełnione są pozostałe warunki stanu gotowości.*
- *Radioodbiornik wraz z innymi urządzeniami elektrycznymi może działać podczas automatycznego wstrzymania pracy silnika, natomiast układ klimatyzacji zostanie przełączony w tryb wentylacji.*
- *W wersji z automatycznie regulowaną klimatyzacją, intensywność nawiewu będzie ograniczana podczas automatycznego wstrzymania pracy silnika (jedynie w trybie automatycznego sterowania) w celu jak najdłuższego utrzymania w kabinie komfortowej temperatury.*

PRZYKŁAD

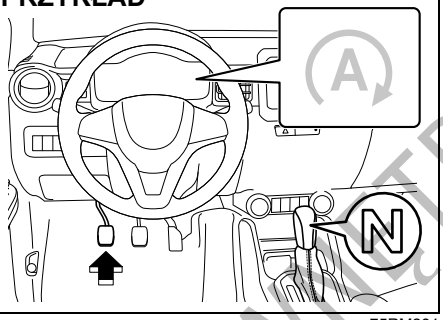

75RM281

3) Bez względu na to, czy samochód się porusza, czy nie, wciśnięcie pedału sprzęgła spowoduje wznowienie pracy silnika i zgaśnięcie lampki kontrolnej ENG A-STOP (zielonej).

Wciśnięcie pedału sprzęgła spowoduje wznowienie automatycznie wstrzymanej pracy silnika i zużywanie paliwa. Z tego powodu, w celu obniżenia zużycia paliwa zalecane jest wciskanie pedału sprzęgła tuż przed ruszaniem z miejsca.

- Silnik może automatycznie wznowić pracę bez wciśnięcia pedału sprzęgła, gdy spełnione są warunki automatycznego wznowienia pracy.
  Wskazówki podane są pod hasłem „Warunki automatycznego wznowienia pracy silnika".

Wersje z bezstopniową skrzynią biegów CVT

1) Gdy podczas jazdy warunki umożliwiają działanie funkcji automatycznego wstrzymywania pracy silnika (spełnione są warunki stanu gotowości), świeci się lampka kontrolna ENG A-STOP (zielona) w zespole wskaźników.
   Szczegółowe informacje podane są pod hasłem „Warunki stanu gotowości" w dalszej części tego rozdziału.

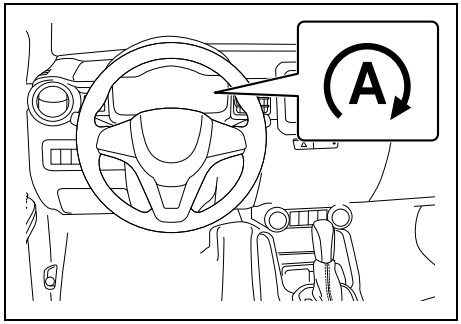

75RM233

2) Przy wciśniętym pedale hamulca i dźwigni skrzyni biegów ustawionej w położeniu „D" automatyczne wstrzymanie pracy silnika następuje przed zatrzymaniem samochodu (przy prędkości jazdy około 13 km/h lub niższej). Jednocześnie w zespole wskaźników zaświeci się lampka kontrolna ENG A-STOP (zielona).
   - Jeżeli nie są spełnione wszystkie warunki działania tej funkcji, automa-

DO UŻYTKU WEWNĘTRZNEGO

tyczne wstrzymanie pracy silnika może nie nastąpić po wciśnięciu pedału hamulca, mimo że świeci się lampka kontrolna układu ENG A-STOP (zielona).
Wskazówki dotyczące warunków automatycznego wyłączenia silnika podane są pod hasłem „Warunki automatycznego wstrzymania pracy silnika" w dalszej części tego rozdziału.

- Względy bezpieczeństwa mogą spowodować, że po automatycznym wstrzymaniu pracy silnika rozlegnie się sygnał akustyczny i silnik pozostanie wyłączony lub niespodziewanie wznowi pracę.

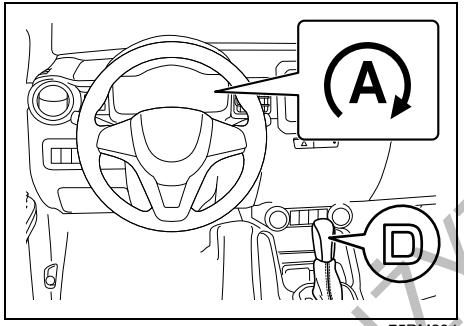

75RM234

INFORMACJA:

- *Podczas zwalniania bez naciskania pedału hamulca, na przykład przy hamowaniu silnikiem, praca silnika nie zostanie automatycznie wstrzymana,*
- *Jeżeli praca silnika nie zostanie automatycznie wstrzymana bezpośrednio przed zatrzymaniem samochodu (przy prędkości jazdy 13 km/h lub poniżej), może to nastąpić po zatrzymaniu samochodu.*
- *W trakcie automatycznego wstrzymania pracy silnika można korzystać z elektrycznego wyposażenia samochodu, np. systemu nawigacji lub radioodbiornika, natomiast układ klimatyzacji przełączy się w tryb wentylacji.*
- *W układzie automatycznie sterowanej klimatyzacji po automatycznym wstrzymaniu pracy silnika zostaje ograniczony nawiew powietrza (tylko w trybie automatycznego sterowania), aby zwiększyć efektywność ogrzewania i chłodzenia.*

3) Po zdjęciu stopy z pedału hamulca, niezależnie od tego, czy samochód zatrzymał się, czy nie, silnik wznowi pracę i lampka kontrolna ENG A-STOP (zielona) zgaśnie.
   - Automatycznie wznowienie pracy silnika następuje z chwilą spełnienia określonych warunków, nawet przy naciśniętym pedale hamulca.
     Warunki samoczynnego rozruchu silnika opisane są pod hasłem „Warunki automatycznego wznawiania pracy silnika" w dalszej części tego rozdziału.

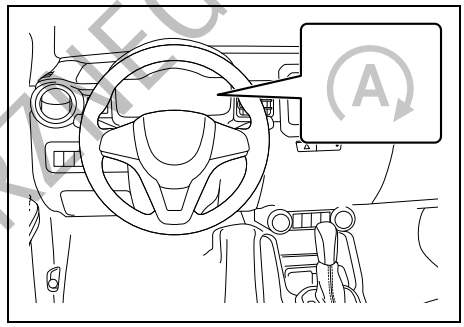

75RM235

INFORMACJA:
Podczas automatycznego uruchamiania silnika uaktywniane jest wspomaganie ruszania na pochyłości.

4) Po przejechaniu pewnego odcinka po automatycznym wznowieniu pracy silnika zaświeci się lampka kontrolna układu ENG A-STOP (zielona), jeżeli warunki umożliwiają zadziałanie funkcji automatycznego wstrzymywania pracy silnika (warunki stanu gotowości).

DO UŻYTKU WEWNĘTRZNEGO

Środki ostrożności podczas automatycznego wstrzymania pracy silnika

⚠ OSTRZEŻENIE

Nie należy wykonywać opisanych poniżej działań, gdy praca silnika została wstrzymana automatycznie. Stwarzałoby to ryzyko wypadku.

	Działanie/reakcja	Rozwiązanie
Ogólne	Otwarcie pokrywy komory silnikowej • Przerywany sygnał akustyczny. • Po automatycznym wstrzymaniu pracy silnik nie uruchamia się samoczynnie. • Gaśnie lampka kontrolna układu ENG A-STOP (zielona).	W celu uruchomienia silnika należy wykonać niżej opisane czynności. 1) Uruchomić z pełną siłą hamulec postojowy, a następnie przestawić dźwignię skrzyni biegów w położenie „N” (w wersji z mechaniczną skrzynią biegów) lub „P” (w wersji z bezstopniową skrzynią biegów). 2) Dokładnie zamknąć pokrywę komory silnikowej. 3) Uruchomić silnik, odpowiednio obracając wyłącznik zapłonu lub naciskając przycisk rozruchu.
Mechaniczna skrzynia biegów	Rozpięcie pasa bezpieczeństwa kierowcy lub otwarcie drzwi kierowcy • Sygnał akustyczny rozlegnie się dziesięć razy. • Silnik automatycznie wznowi pracę. • Lampka kontrolna układu ENG A-STOP (zielona) błyśnie pięć razy, a następnie gaśnie.	Zapiąć pas bezpieczeństwa kierowcy i/lub zamknąć drzwi kierowcy.
	Dźwignia skrzyni biegów przestawiona w położenie inne niż „N” bez naciskania pedału sprzęgła, pas bezpieczeństwa kierowcy odpięty i drzwi kierowcy otwarte • Przerywany sygnał akustyczny. • Po automatycznym wstrzymaniu pracy silnik nie uruchamia się samoczynnie. • Lampka kontrolna układu ENG A-STOP (zielona) gaśnie.	W celu uruchomienia silnika należy wykonać niżej opisane czynności. 1) Uruchomić z pełną siłą hamulec postojowy a następnie przestawić dźwignię skrzyni biegów w położenie „N”. 2) Zamknąć drzwi i zapiąć pas bezpieczeństwa. 3) Uruchomić silnik, odpowiednio obracając wyłącznik zapłonu lub naciskając przycisk rozruchu.

DO UŻYTKU WEWNĘTRZNEGO

	Działanie/reakcja	Rozwiązanie
Bezstopniowa skrzynia biegów CVT	Rozpięcie pasa bezpieczeństwa kierowcy lub otwarcie drzwi kierowcy • Sygnał akustyczny rozlegnie się dziesięć razy. (przez około 5 sekund). • Silnik automatycznie wznowi działanie. • Lampka kontrolna układu ENG A-STOP (zielona) błyśnie pięć razy, a następnie zgaśnie.	Przed rozpoczęciem jazdy zamknąć drzwi i zapiąć pas bezpieczeństwa. Natomiast przed opuszczeniem samochodu należy postępować według podanych niżej wskazówek. 1) Uruchomić z pełną siłą hamulec postojowy, a następnie przestawić dźwignię skrzyni biegów w położenie „P”. 2) W przypadku zatrzymania samochodu na dłuższy czas lub pozostawiania go bez nadzoru należy wyłączyć silnik przyciskiem rozruchu.

INFORMACJA:
Po automatycznym wstrzymaniu pracy silnika wyszczególnione poniżej lampki kontrolne w zespole wskaźników nie zaświecą się.
- *Lampka sygnalizacyjna usterki, lampka ostrzegawcza elektrycznego wspomagania w układzie kierowniczym, lampka ostrzegawcza ciśnienia oleju w silniku, lampka ostrzegawcza braku ładowania akumulatora*

DO UŻYTKU WEWNĘTRZNEGO

Warunki działania układu ENG A-STOP

Warunki stanu gotowości

Spełnienie podczas jazdy wszystkich opisanych poniżej warunków umożliwia zadziałanie funkcji automatycznego wstrzymywania pracy silnika.

• W wersji z bezstopniową skrzynią biegów, w zespole wskaźników zaświeci się lampka kontrolna układu ENG A-STOP (zielona).

Podczas rozruchu silnika		• Silnik zostanie uruchomiony przy prawidłowo zamkniętej pokrywie komory silnikowej.
Podczas jazdy	Ogólne	• Układ ENG A-STOP nie został wyłączony. • Akumulator jest naładowany w określonym stopniu i temperatura wewnątrz akumulatora mieści się w określonym zakresie. (#1) • Temperatura płynu chłodzącego silnika mieści się w określonym zakresie. • Zapięty pas bezpieczeństwa kierowcy. • Drzwi kierowcy są prawidłowo zamknięte. • Pokrywa komory silnikowej jest prawidłowo zamknięta. <Wersja z klimatyzacją regulowaną automatycznie> • Powietrze wypływające z wylotów jest wystarczająco schłodzone podczas chłodzenia wnętrza lub dostatecznie ogrzane podczas jego ogrzewania. • Nie jest uruchomiony tryb nawiewu na szybę czołową.
	Mechaniczna skrzynia biegów	• Brak sygnału blokującego działanie układu ENG A-STOP, pochodzącego z innego elektronicznego układu sterującego. (#2)
	Bezstopniowa skrzynia biegów CVT	• Dźwignia skrzyni biegów w pozycji „D” lub „N”. (#3) • Nie jest uruchomiony tryb ręcznej zmiany przełożeń. • Brak sygnału blokującego działanie układu ENG A-STOP, pochodzącego z innego elektronicznego układu sterującego. (#4)

#1: Gdy akumulator jest rozładowany, na przykład po długim nieużywaniu samochodu lub w wyniku dłuższego korzystania z urządzeń elektrycznych w rodzaju systemu nawigacji lub radioodtwarzacza przy niepracującym silniku, przełączenie w stan gotowości może nastąpić z pewnym opóźnieniem.

#2: Gdy zaświeci się którakolwiek lampka ostrzegawcza lub kontrolna powiązana z układem ENG A-STOP, praca silnika nie będzie automatycznie wstrzymywana.

#3: Układ pozostanie w stanie gotowości nawet po przestawieniu dźwigni skrzyni biegów w położenie „N”, jednak automatyczne wstrzymywanie pracy silnika będzie następowało po zatrzymaniu samochodu, a nie bezpośrednio przed nim (gdy prędkość jazdy spadnie do około 13 km/h lub poniżej).

#4: Po zaświeceniu się lampki kontrolnej układu ENG A-STOP (zielonej) może pojawić się sygnał blokujący wstrzymywanie pracy silnika. W takiej sytuacji lampka kontrolna układu ENG A-STOP (zielona) gaśnie po zatrzymaniu samochodu i praca silnika nie zostanie automatycznie wstrzymana. Ponadto gdy zaświeci się którakolwiek lampka ostrzegawcza lub kontrolna powiązana z układem ENG A-STOP, praca silnika nie będzie automatycznie wstrzymywana.

DO UŻYTKU WEWNĘTRZNEGO

Warunki automatycznego wstrzymania pracy silnika
Gdy wraz z warunkami stanu gotowości spełnione są wszystkie warunki wyszczególnione poniżej, automatyczne wstrzymywanie pracy silnika następuje bezpośrednio przed zatrzymaniem samochodu lub po jego zatrzymaniu.

Zwalnianie przed zatrzymaniem	Ogólne	• Układy ABS i ESP® nie zostały uruchomione. • Podciśnienie wspomagania układu hamulcowego jest prawidłowe
	Mechaniczna skrzynia biegów	• Gdy prędkość jazdy spadła do około 15 km/h lub poniżej tej wartości został wciśnięty pedał sprzęgła i dźwignia skrzyni biegów została przestawiona w położenie „N”, a następnie pedał sprzęgła został zwolniony.
	Bezstopniowa skrzynia biegów CVT	• Pedał hamulca jest naciskany z odpowiednią siłą. (#) • Prędkość jazdy spadła do około 13 km/h lub poniżej tej wartości. • Kierownica pozostaje nieruchomo. • Pedał przyspieszania nie jest naciśnięty. • Samochód nie podjeżdża pod strome wzniesienie. • Pedał hamulca nie został naciśnięty zbyt gwałtownie.
Po zatrzymaniu samochodu	Ogólne	• Układy ABS i ESP® nie zostały uruchomione. • Podciśnienie wspomagania układu hamulcowego jest prawidłowe
	Mechaniczna skrzynia biegów	• Dźwignia skrzyni biegów jest w pozycji „N”. • Pedał sprzęgła jest zwolniony.
	Bezstopniowa skrzynia biegów CVT	• Kierownica pozostaje nieruchomo. • Przed zatrzymaniem samochodu pedał hamulca nie został naciśnięty zbyt gwałtownie. • Pedał hamulca jest naciskany z odpowiednią siłą. (#) • Pedał przyspieszania nie jest naciśnięty. • Samochód nie został zatrzymany na stromej pochyłości.

#: Praca silnika nie zostanie automatycznie wstrzymana w przypadku zbyt lekkiego lub zbyt silnego naciśnięcia pedału hamulca.

DO UŻYTKU WEWNĘTRZNEGO

Warunki automatycznego wznowienia pracy silnika
W przypadku wystąpienia którejkolwiek z wyszczególnionych poniżej sytuacji podczas automatycznego wstrzymania pracy silnika, zostanie on samoczynnie uruchomiony i zgaśnie lampka kontrolna układu ENG A-STOP (zielona).

<table>
<tr><td colspan="2">Ogólne</td><td>• Układ ENG A-STOP został wyłączony.
• Akumulator ulega rozładowaniu. (#1)
• Wykryto usterkę w tym układzie. (#2)
• Zbyt niskie podciśnienie wspomagania w układzie hamulcowym. (#1)
• Temperatura powietrza z wylotów nawiewu zmienia się znacząco lub chłodzenie i ogrzewanie są niewystarczające. (#1)
• Przełącznik temperatury został przestawiony w pozycję intensywnego chłodzenia lub intensywnego ogrzewania. (#1)
• Uruchomiony tryb nawiewu na szybę czołową. (#1)</td></tr>
<tr><td colspan="2">Mechaniczna skrzynia biegów</td><td>• Naciśnięty pedał sprzęgła.</td></tr>
<tr><td colspan="2">Bezstopniowa skrzynia biegów CVT</td><td>• Zwolnienie pedału hamulca. (#3)
• Obrócenie kierownicy. (#4)
• Naciśnięcie pedału przyspieszania.
• Ustawienie dźwigni skrzyni biegów w pozycji „P”, „R” lub „M”.</td></tr>
<tr><td rowspan="3">Zwalnianie przed zatrzymaniem samochodu
(prędkość jazdy około 15 km/h lub niższa w wersji z mechaniczną skrzynią biegów, bądź około 13 km/h lub niższa w wersji z bezstopniową skrzynią biegów)</td><td>Ogólne</td><td>• Otwarcie pokrywy komory silnikowej.</td></tr>
<tr><td>Mechaniczna skrzynia biegów</td><td>• Prędkość jazdy przekracza 15 km/h podczas zjazdu ze wzniesienia. (#1)</td></tr>
<tr><td>Bezstopniowa skrzynia biegów CVT</td><td>• Ustawienie dźwigni skrzyni biegów w pozycji „N”.
• Nagła zmiana kąta nachylenia drogi. (#1)</td></tr>
</table>

DO UŻYTKU WEWNĘTRZNEGO

Po zatrzymaniu samochodu	Ogólne	• Rozpięcia pasa bezpieczeństwa kierowcy. (#1) • Otwarcie drzwi kierowcy. (#1) • Przemieszczenie się samochodu na pochyłości. (#1) • Upłynięcie określonego czasu (około 3 minut) od automatycznego wstrzymania pracy silnika. (#1)
	Bezstopniowa skrzynia biegów CVT	• Cofnięcie dźwigni skrzyni biegów z położenia „N” w położenie „D”.

#1: Lampka kontrolna układu ENG A-STOP (zielona) początkowo błyska, a następnie gaśnie. Jednocześnie może rozlec się sygnał akustyczny.

#2: W zależności od charakteru usterki, wznowienie pracy silnika może nastąpić w trybie normalnym lub jak dla #1.

#3: Lekkie naciśnięcie pedału hamulca może spowodować automatyczne uruchomienie silnika. W takiej sytuacji po kolejnym naciśnięciu pedału hamulca silnik automatycznie przerwie pracę i ponownie zaświeci się lampka kontrolna ENG A-STOP (zielona).

#4: Sygnałem do ponownego automatycznego uruchomienia silnika jest siła, z jaką została poruszona kierownica, a nie kąt jej obrotu. Z tej przyczyny wielkość skrętu kierownicy powodująca wznowienie pracy silnika może zmieniać się w zależności od warunków jazdy i liczby pasażerów.

DO UŻYTKU WEWNĘTRZNEGO

Przycisk „ENG A-STOP OFF”

Naciśnięcie tego przycisku wyłącza układ automatycznego wstrzymywania pracy silnika.

- W celu wyłączenia układu należy nacisnąć przycisk (1). W zespole wskaźników zaświeci się lampka kontrolna ENG A-STOP OFF (2).
- W celu włączenia układu należy przycisk ten ponownie nacisnąć i przytrzymać w tej pozycji, aż lampka kontrolna zgaśnie.
- Za każdym razem, gdy silnik zostaje wyłączony ręcznie, układ powraca do stanu aktywnego i gaśnie lampka kontrolna ENG A-STOP OFF.

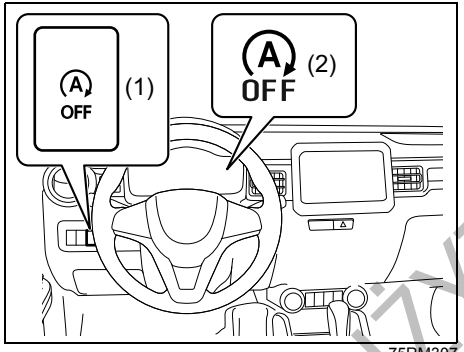

75RM307

INFORMACJA:
Naciśnięcie wyłącznika ENG A-STOP OFF (1) podczas automatycznego wstrzymania pracy silnika powoduje samoczynne wznowienie jego pracy i lampka kontrolna ENG A-STOP OFF (2) się zaświeci.

- Pomarańczowa lampka kontrolna ENG A-STOP OFF w zespole wskaźników świeci się lub błyska nie tylko sygnalizując wyłączenie funkcji automatycznego wstrzymywania pracy silnika, ale również w opisanych poniżej sytuacjach. W przypadku błyskania należy zlecić autoryzowanej stacji obsługi SUZUKI sprawdzenie samochodu.
  - Gdy układ jest sprawny, po obróceniu wyłącznika zapłonu do pozycji „ON” lub przełączeniu przyciskiem rozruchu w stan „ON” lampka kontrolna świeci się przez około dwie sekundy, po czym gaśnie.
  - W razie niesprawności układu lub gdy zachodzi konieczność wymiany akumulatora, po obróceniu wyłącznika zapłonu do pozycji „ON” lub przełączeniu przyciskiem rozruchu w stan „ON” lampka kontrolna błyska. (Układ ENG A-STOP nie będzie prawidłowo funkcjonował.)

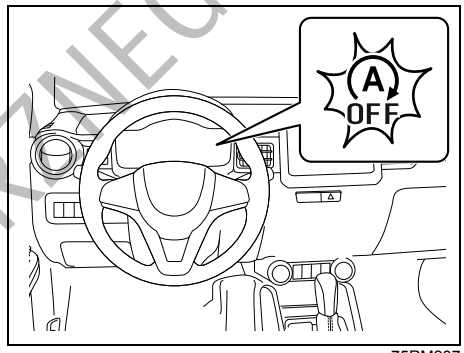

75RM237

INFORMACJA:
Jeżeli lampka kontrolna błyska po automatycznym wstrzymaniu pracy silnika przez układ ENG A-STOP, może on nie zostać uruchomiony w sposób samoczynny.

DO UŻYTKU WEWNĘTRZNEGO

Układ hybrydowy SHVS

Układ hybrydowy SHVS (Smart Hybrid Vehicle by Suzuki) w tym samochodzie wykorzystuje alternator z funkcją silnika elektrycznego (ISG) do realizowania opisanych poniżej funkcji w określonych warunkach jazdy, ograniczając hałas powodowany przez silnik spalinowy i obniżając zużycie paliwa.
Skrót ISG oznacza zintegrowany rozrusznik i alternator.

- **Funkcja odzyskiwania energii podczas hamowania:**
  Funkcja ta za pomocą urządzenia ISG generuje energię elektryczną podczas wytracania prędkości. Kiedy wytwarzanie energii elektrycznej podczas jazdy nie jest potrzebne, urządzenie ISG może wstrzymać pracę, obniżając obciążenie silnika spalinowego i przyczyniając się do obniżenia zużycia paliwa.
- **Funkcja wspomagania silnikiem elektrycznym:**
  Funkcja ta wykorzystuje urządzenie ISG jako pomocniczy silnik elektryczny w celu zmniejszenia zapotrzebowania na moc chwilową silnika spalinowego, co przyczynia się do obniżenia zużycia paliwa.
- **Funkcja rozrusznika:**
  Funkcja ta służy do uruchamiania silnika po automatycznym wstrzymaniu jego pracy przez układ ENG A-STOP, wykorzystując do tego celu urządzenie ISG sprzęgnięte z paskiem napędowym osprzętu.

INFORMACJA:
Do uruchamiania silnika po naciśnięciu przycisku rozruchu wykorzystywany jest klasyczny rozrusznik, którego działaniu może towarzyszyć charakterystyczny dźwięk zazębiania przekładni.

Wskaźnik przepływu energii
Na wskaźniku przepływu energii w zespole wskaźników można sprawdzić, czy w danym momencie urządzenie ISG działa.

- Normalne warunki jazdy:
  Urządzenie ISG nie działa.

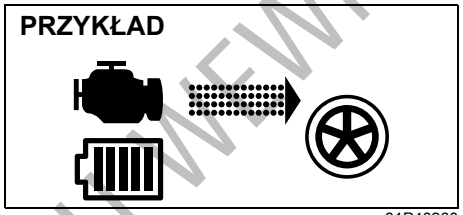

81P40260

- Odzyskiwanie wytracanej energii kinetycznej przy zwalnianiu w normalnych warunkach jazdy:
  Akumulatory są ładowane.

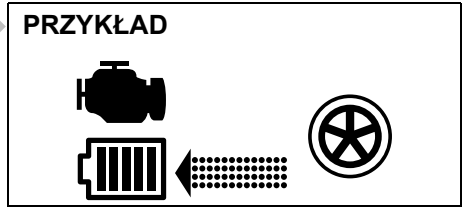

81P40270

- Silnik spalinowy automatycznie przerwał pracę po zatrzymaniu samochodu:
  Zmagazynowana energia elektryczna jest wykorzystywana przez urządzenia elektryczne, np. radioodtwarzacz, akumulatory nie są ładowane.

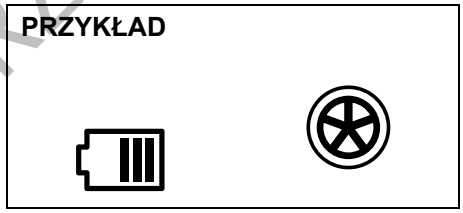

81P40280

- Funkcja rozruchu silnika spalinowego po automatycznym wstrzymaniu jego pracy:
  Zmagazynowana energia elektryczna jest wykorzystywana przez urządzenie ISG, akumulatory nie są ładowane.

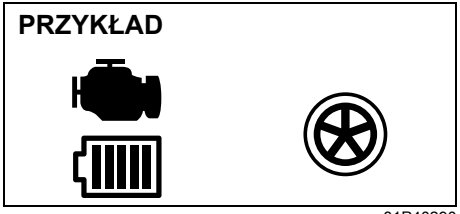

81P40290

DO UŻYTKU WEWNĘTRZNEGO

- Funkcja wspomagania silnikiem elektrycznym jest wykorzystywana podczas łagodnego rozpędzania:
  Urządzenie ISG wspomaga silnik spalinowy.

PRZYKŁAD

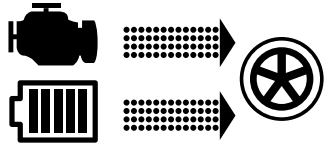

81P40300

Funkcja wspomagania silnikiem elektrycznym działa, gdy spełnione są wszystkie wyszczególnione poniżej warunki.

- Podczas rozpędzania nastąpiło mocniejsze wciśnięcie pedału przyspieszania.
- Dźwignia mechanicznej skrzyni biegów jest w położeniu innym niż „N" (neutralne).
- Dźwignia bezstopniowej skrzyni biegów jest w położeniu „D".
- Pedał hamulca oraz pedał sprzęgła (w niektórych wersjach) pozostaje zwolniony.
- W wersji z bezstopniową skrzynią biegów prędkość jazdy w przedziale od niemal 0 do około 100 km/h i prędkość obrotowa silnika poniżej około 3900 obr/min.
- Upłynęła co najmniej jedna sekunda od ostatniego zadziałania funkcji wspomagania silnikiem elektrycznym.
- Układy ABS i ESP® nie zostały uruchomione.
- Akumulator litowo-jonowy jest naładowany powyżej określonego poziomu i temperatura wewnątrz akumulatora mieści się w określonym zakresie.
- Temperatura płynu chłodzącego w silniku mieści się w określonym zakresie.

INFORMACJA:
Przy raptownym wciśnięciu pedału przyspieszania w celu szybkiego zwiększenia prędkości funkcja wspomagania silnikiem elektrycznym nie zadziała.

Wskaźnik stanu akumulatora
Segmenty wskaźnika (1) pokazują przybliżony stan naładowania akumulatora litowo-jonowego.

PRZYKŁAD

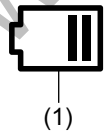

81P40310

INFORMACJA:
Wskaźnik przepływu energii ma charakter przybliżony. W określonych warunkach wskazania mogą pojawiać się z pewnym opóźnieniem lub mogą być niedokładne, na przykład przy niskiej temperaturze otoczenia.

Lampka kontrolna odzyskiwania energii podczas zwalniania

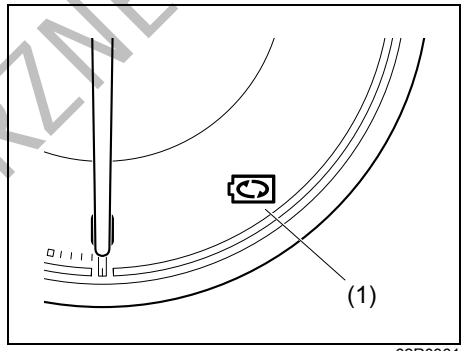

62R0361

Gdy działa funkcja odzyskiwania energii podczas zwalniania, świeci się odpowiednia lampka kontrolna (1).

INFORMACJA:
- *Jeżeli dźwignia skrzyni biegów jest w położeniu „N" (neutralnym), lampka ta nie zaświeci się.*
- *W ustawieniach wyświetlacza wielofunkcyjnego można włączyć lub wyłączyć sygnalizowanie za pomocą tej lampki kontrolnej. Wskazówki podane są pod hasłem „Wyświetlacz informacyjny" w rozdziale „PRZED ROZPOCZĘCIEM JAZDY".*

DO UŻYTKU WEWNĘTRZNEGO

Tryb Eco-Cool (w niektórych wersjach)

Podczas jazdy z włączoną klimatyzacją, w specjalnej komorze zespołu klimatyzatora gromadzone jest zimne powietrze. W trakcie automatycznego wstrzymania pracy silnika przez układ ENG A-STOP przechowywane w ten sposób schłodzone powietrze jest doprowadzane do kabiny, co ogranicza wzrost temperatury wnętrza, gdy układ klimatyzacji nie pracuje.

W przypadku klimatyzacji regulowanej automatycznie ograniczenie wzrostu temperatury w kabinie wydłuża czas automatycznego wstrzymywania pracy silnika, co przyczynia się do obniżenia zużycia paliwa.

INFORMACJA:
Po bardzo długim postoju lub podczas jazdy w gęstym ruchu drogowym może brakować wystarczająco schłodzonego powietrza. Sprawność jego gromadzenia zależy od temperatury otoczenia i bieżących ustawień klimatyzacji.

Ustawienia I/S AC (w niektórych wersjach)

- W menu ustawień na wyświetlaczu wielofunkcyjnym można wybrać jeden z poniższych trybów pracy automatycznie regulowanej klimatyzacji (w niektórych wersjach).
  – Standard
  – Economy
  – Comfort
  Wskazówki podane są pod hasłem „Wyświetlacz informacyjny” w rozdziale „PRZED ROZPOCZĘCIEM JAZDY”.
- Gdy wybrane jest „Economy”, funkcja automatycznego wstrzymania pracy silnika działa z mniejszymi restrykcjami w porównaniu do ustawienia „Standard”. Wstrzymywanie pracy silnika następuje częściej i na dłuższy czas, co prowadzi do większych oszczędności w zakresie zużycia paliwa.
- Gdy wybrane jest „Comfort”, funkcja automatycznego wstrzymania pracy silnika działa z większymi restrykcjami w porównaniu do ustawienia „Standard”. Wstrzymywanie pracy silnika następuje rzadziej i na krótszy czas, co umożliwia utrzymywanie bardziej komfortowych warunków w kabinie przez układ klimatyzacji.

Automatyczna kontrola prędkości jazdy (w niektórych wersjach)

Układ automatycznej kontroli prędkości pozwala podtrzymywać stałą prędkość jazdy bez konieczności naciskania pedału przyspieszania. Przełączniki sterujące układu znajdują się w kierownicy.

Z automatycznej kontroli prędkości jazdy można korzystać, gdy spełnione są następujące warunki:
- W przypadku mechanicznej skrzyni biegów: na biegu 3, 4 i 5.
- W przypadku bezstopniowej skrzyni biegów CVT: gdy dźwignia skrzyni biegów jest w położeniu „D” lub gdy w trybie ręcznej zmiany przełożeń (funkcja opcjonalna) wybrany jest bieg 3, 4, 5, 6 lub 7.
- W przypadku zautomatyzowanej skrzyni biegów, gdy dźwignia skrzyni biegów jest w położeniu „D” lub gdy w trybie ręcznej zmiany przełożeń wybrany jest bieg 3, 4 lub 5.
- Prędkość samochodu nie jest mniejsza niż 45 km/h.

DO UŻYTKU WEWNĘTRZNEGO

⚠ OSTRZEŻENIE

Ze względów bezpieczeństwa nie należy korzystać z automatycznego podtrzymywania prędkości w warunkach dużego natężenia ruchu, na śliskich lub krętych drogach, a także na stromych zjazdach.

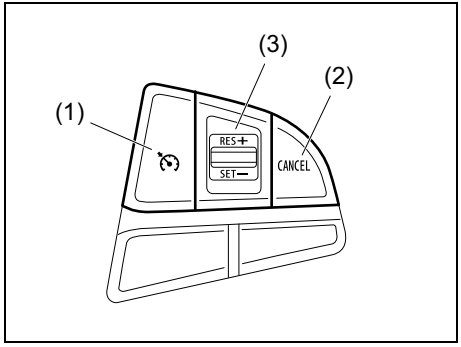

75RM114

(1) Wyłącznik automatycznej kontroli prędkości jazdy
(2) Przycisk „CANCEL”
(3) Przełącznik „RES +/SET –”

Nastawianie żądanej prędkości jazdy

1) Naciskając wyłącznik automatycznej kontroli prędkości jazdy (1) włączyć układ. Gdy pojawi się wskaźnik (4) automatycznej kontroli prędkości jazdy (w zespole wskaźników z obrotomierzem) lub zaświeci się lampka kontrolna (6) automatycznej kontroli prędkości jazdy (w zespole wskaźników bez obrotomierza), można nastawić prędkość jazdy.
2) Przyspieszyć lub zwolnić do żądanej prędkości.
3) Nacisnąć przełącznik „RES +/SET –” (3) do dołu, po czym pojawi się wskaźnik nastawienia wartości (5) (w zespole wskaźników z obrotomierzem) lub zaświeci się lampka kontrolna „SET” (7) (w zespole wskaźników bez obrotomierza). Można teraz zdjąć nogę z pedału przyspieszania – prędkość jazdy będzie podtrzymywana w sposób automatyczny.

⚠ OSTRZEŻENIE

Przypadkowe nastawienie prędkości jazdy uniemożliwi hamowanie silnikiem i grozi utratą panowania nad pojazdem. Może to doprowadzić do wypadku i odniesienia poważnych lub śmiertelnych obrażeń ciała.
Gdy automatyczna kontrola prędkości jazdy nie jest potrzebna, należy wyłączyć układ i upewnić się, że nie jest widoczny jego wskaźnik (4) lub zgasła lampka kontrolna (6).

Zespół wskaźników z obrotomierzem

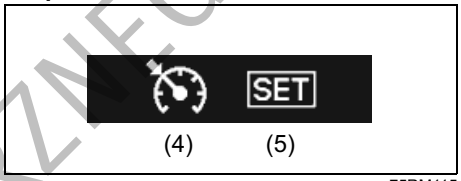

75RM115

(4) Wskaźnik automatycznej kontroli prędkości jazdy
(5) Wskaźnik nastawienia wartości

Zespół wskaźników bez obrotomierza

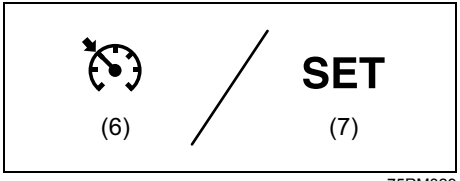

75RM329

(6) Lampka kontrolna automatycznej kontroli prędkości jazdy
(7) Lampka kontrolna „SET”

Naciśnięcie wyłącznika (1) powoduje włączenie układu automatycznej kontroli prędkości jazdy i równocześnie pojawi się wskaźnik automatycznej kontroli prędkości jazdy (4) lub zaświeci się lampka kontrolna (6). Gdy układ przejmuje kontrolę nad podtrzymywaniem prędkości jazdy, widoczny jest wskaźnik nastawienia wartości (5) lub świeci się lampka kontrolna „SET” (7).

DO UŻYTKU WEWNĘTRZNEGO

Przy korzystaniu z automatycznej kontroli prędkości jazdy należy mieć świadomość jej ograniczonych możliwości
Nawet gdy samochód jest wyposażony w układ reagowania przedkolizyjnego z kamerą stereoskopową, nie jest możliwe automatyczne dostosowywanie prędkości jazdy do tempa poruszania się pojazdu z przodu. Gdy jazda z nastawioną prędkością nie jest bezpieczna, układ automatycznej kontroli prędkości należy wyłączyć.

W opisanych poniżej sytuacjach anulowanie zaprogramowanej prędkości jazdy nie następuje i wskaźnik (5) pozostaje widoczny.
- Gdy zadziała ostrzeganie przed kolizją czołową. Naciśnięcie pedału hamulca spowoduje chwilowe przerwanie automatycznego utrzymywania stałej prędkości jazdy.
- Gdy kamera stereoskopowa wykryje zabrudzenie szyby czołowej i układ reagowania przedkolizyjnego z kamerą stereoskopową wstrzyma działanie. Ze względów bezpieczeństwa należy wtedy nacisnąć wyłącznik (1), aby zniknął wskaźnik automatycznej kontroli prędkości jazdy (4).

W przypadku zadziałania funkcji automatycznego hamowania wskaźnik (4) gaśnie i układ automatycznej kontroli prędkości jazdy zostaje wyłączony. Po ustaleniu, że warunki są ponownie bezpieczne, można przywrócić nastawioną prędkość jazdy.

Chwilowa zmiana prędkości

Podczas automatycznego podtrzymywania prędkości jazdy możliwe jest chwilowe przyspieszenie lub przyhamowanie.

W celu zwiększenia prędkości należy nacisnąć pedał przyspieszania. Po zwolnieniu pedału samochód powróci do nastawionej prędkości jazdy.

W celu zmniejszenia prędkości należy nacisnąć pedał hamulca. Automatyczne podtrzymywanie prędkości jazdy zostanie przerwane i zniknie wskaźnik nastawienia wartości (5) lub zgaśnie lampka kontrolna „SET” (7).
Jeżeli aktualna prędkość samochodu przekracza 45 km/h, można przywrócić poprzednio nastawioną prędkość jazdy naciskając przełącznik „RES +/SET –” (3) do góry, co spowoduje ponowne pojawienie się wskaźnika nastawienia wartości (5) lub zaświecenie się lampki kontrolnej „SET” (7). Samochód przyspieszy do poprzednio nastawionej prędkości i będzie ją podtrzymywał.

INFORMACJA:
W przypadku bezstopniowej skrzyni biegów CVT z trybem ręcznej zmiany przełożeń lub zautomatyzowanej skrzyni biegów, gdy utrzymywana jest nastawiona prędkość jazdy nie ma możliwości wytracania prędkości za pomocą hamowania silnikiem, nawet po ręcznym zredukowaniu na bieg 3. W celu zmniejszenia prędkości konieczne jest naciśnięcie pedału hamulca lub naciśnięcie przełącznika „RES +/SET –” (3) do dołu.

Zmiana nastawionej prędkości

Z użyciem pedału przyspieszania
Naciskając pedał przyspieszyć do żądanej prędkości i nacisnąć przełącznik „RES +/SET –” (3) do dołu. Układ będzie podtrzymywał nowo nastawioną prędkość.

Z użyciem pedału hamulca
Naciskając pedał wyhamować do żądanej prędkości i nacisnąć przełącznik „RES +/SET –” (3) do dołu. Układ będzie podtrzymywał nowo nastawioną prędkość.

INFORMACJA:
Naciśnięcie pedału hamulca powoduje zniknięcie wskaźnika nastawienia wartości (5) lub zgaśnięcie lampki kontrolnej „SET” (7) aż do ponownego nastawienia prędkości jazdy.

Z użyciem przełącznika „RES +/SET –”
Nastawienia wyższej prędkości jazdy dokonuje się krótkimi naciśnięciami przełącznika „RES +/SET –” (3) do góry lub przytrzymaniem go w tej pozycji. Prędkość samochodu będzie stopniowo wzrastała. Po zwolnieniu przycisku będzie podtrzymywana nowo nastawiona prędkość.

Nastawienia niższej prędkości jazdy dokonuje się krótkimi naciśnięciami przełącznika „RES +/SET –” (3) do dołu lub przytrzymaniem go w tej pozycji, aż samochód odpowiednio zwolni, po czym należy puścić przycisk. Układ będzie podtrzymywał nowo nastawioną prędkość.

DO UŻYTKU WEWNĘTRZNEGO

INFORMACJA:
Krótkie naciśnięcie przełącznika „RES +/ SET –” zmienia nastawioną prędkość o około 1,5 km/h.

Przerwanie automatycznej kontroli prędkości jazdy

Następujące sytuacje powodują zniknięcie wskaźnika nastawienia wartości (5) lub zgaśnięcie lampki kontrolnej „SET” (7) i automatyczne podtrzymywanie prędkości jazdy zostaje przerwane:

- Naciśnięcie przycisku „CANCEL” (2).
- Naciśnięcie pedału hamulca.
- W wersji z mechaniczną skrzynią biegów – naciśnięcie pedału sprzęgła.
- W wersji z bezstopniową skrzynią biegów – zredukowanie w trybie ręcznej zmiany przełożeń (funkcja opcjonalna) z biegu 3. na 2.
- W wersji z zautomatyzowaną skrzynią biegów – zredukowanie w trybie ręcznej zmiany przełożeń z biegu 3 na 2.
- Spadek prędkości o ponad około 20 procent poniżej wartości nastawionej.
- Spadek prędkości samochodu poniżej 40 km/h.
- Poślizg kół lub zadziałanie układu antypoślizgowego ESP® (w niektórych wersjach).

W celu przywrócenia poprzednio nastawionej prędkości jazdy należy nacisnąć przełącznika „RES +/SET –” (3) do góry, powodując pojawienie się wskaźnika nastawienia wartości (5) lub zaświecenie się lampki kontrolnej „SET” (7). Samochód musi poruszać się z prędkością powyżej 45 km/h i nie może występować żadna z powyższych sytuacji.

W celu wyłączenia układu automatycznej kontroli prędkości jazdy należy nacisnąć wyłącznik układu (1). Zniknie wskaźnik kontrolny (4) lub zgaśnie lampka kontrolna (6).
Gdy w zespole wskaźników zaświeci się lub zacznie błyskać lampka sygnalizacyjna usterki, nastąpi samoczynne wyłączenie układu automatycznej kontroli prędkości jazdy.

INFORMACJA:
Wyłączenie układu automatycznej kontroli prędkości jazdy powoduje usunięcie z jego pamięci nastawionej prędkości. Konieczne będzie jej nastawienie od nowa.

Ogranicznik prędkości jazdy (w niektórych wersjach)

PRZYKŁAD

54P000363

Ogranicznik prędkości jazdy pozwala określić maksymalną wartość prędkości, której samochód nie powinien przekraczać.

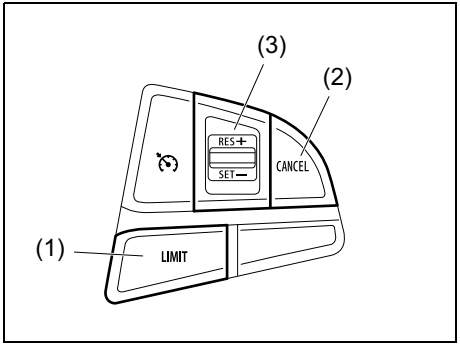

75RM116

(1) Przycisk „LIMIT”
(2) Przycisk „CANCEL”
(3) Przełącznik „RES +/SET –”

DO UŻYTKU WEWNĘTRZNEGO

Nastawianie maksymalnej prędkości

1) Naciskając przycisk „LIMIT” (1) włączyć układ ogranicznika prędkości jazdy. Gdy pojawi się wskaźnik ogranicznika prędkości jazdy (4), można nastawić maksymalną wartość prędkości jazdy.
2) Przyspieszyć lub zwolnić do żądanej prędkości.
3) Nacisnąć przełącznik „RES +/SET –” (3) do dołu, powodując pojawienie się wskaźnika nastawienia wartości (5). Aktualna wartość prędkości jazdy została przyjęta jako maksymalna.

INFORMACJA:
Naciśnięcie przełącznika „RES +/SET –” (3) do dołu podczas jazdy z prędkością poniżej 30 km/h powoduje nastawienie ogranicznika prędkości jazdy na 30 km/h.

Wyświetlacz informacyjny

PRZYKŁAD

(4) (5) (6)

75RM117

(4) Wskaźnik ogranicznika prędkości jazdy
(5) Wskaźnik nastawienia wartości
(6) Wskazanie dopuszczalnej prędkości

Naciśnięcie przycisku „LIMIT” (1) włącza układ i pojawia się wskaźnik ogranicznika prędkości jazdy (4). Gdy nastawiona jest maksymalna wartość prędkości jazdy, widoczny jest wskaźnik nastawienia wartości (5).

Przekroczenie nastawionej maksymalnej prędkości

Możliwe jest chwilowe przekroczenie nastawionej maksymalnej prędkości poprzez szybkie wciśnięcie pedału przyspieszania do oporu. Przekraczanie nastawionej maksymalnej prędkości sygnalizowane jest błyskaniem wskazania dopuszczalnej prędkości (6) na wyświetlaczu informacyjnym i krótkim sygnałem akustycznym.
Po zwolnieniu nacisku na pedał przyspieszania i powróceniu do prędkości poniżej nastawionej wartości maksymalnej, wskazanie dopuszczalnej prędkości (6) na wyświetlaczu przestanie błyskać i funkcja ogranicznika wznowi działanie.

INFORMACJA:
- *Powolne wciśnięcie pedału przyspieszania może nie spowodować przekroczenia nastawionej wartości maksymalnej prędkości. Chcąc przekroczyć maksymalną wartość prędkości należy szybko wcisnąć pedał przyspieszania do oporu lub nacisnąć przycisk „CANCEL” (2) w celu chwilowego przerwania działania układu.*
- *Błyskanie wskazania dopuszczalnej prędkości (6) wraz z sygnalizacją akustyczną następuje również w przypadku, gdy układ nie jest w stanie zapobiec przekroczeniu maksymalnej wartości prędkości, np. na stromym zjeździe lub w innej sytuacji związanej z nadmiernym rozpędzeniem samochodu. Należy wtedy użyć pedału hamulca do zredukowania prędkości.*

Zmiana nastawionej prędkości maksymalnej

Użycie aktualnej wartości prędkości jazdy
1) Nacisnąć przycisk „CANCEL” (2).
2) Przyspieszyć lub zwolnić do żądanej prędkości.
3) Nacisnąć przełącznik „RES +/SET –” (3) do dołu, powodując pojawienie się wskaźnika nastawienia wartości (5). Aktualna wartość prędkości jazdy została przyjęta jako maksymalna.

Z użyciem przełącznika „RES +/SET –”
Nastawienia wyższej wartości prędkości dokonuje się krótkimi naciśnięciami przełącznika „RES +/SET –” (3) do góry lub przytrzymaniem go w tej pozycji.

Nastawienia niższej wartości prędkości dokonuje się krótkimi naciśnięciami przełącznika „RES +/SET –” (3) do dołu lub przytrzymaniem go w tej pozycji.

INFORMACJA:
- *Krótkie naciśnięcie przełącznika „RES +/SET –” (3) zmienia nastawioną prędkość o 1 km/h.*

DO UŻYTKU WEWNĘTRZNEGO

- *Naciśnięcie i przytrzymanie przełącznika „RES +/SET –” (3) zmienia nastawioną prędkość o 5 km/h.*
- *Jeżeli nastawiana za pomocą przełącznika „RES +/SET –” (3) nowa wartość maksymalna będzie niższa od aktualnej prędkości jazdy, zacznie błyskać wskazanie prędkości (6) na wyświetlaczu informacyjnym i rozlegnie się sygnał akustyczny.*

Przerywanie działania ogranicznika prędkości jazdy

- W celu przerwania działania ogranicznika prędkości należy nacisnąć przycisk „CANCEL” (2). Wskaźnik nastawienia wartości (5) zniknie.
- Uprzednio nastawioną prędkość można przywrócić naciskając przełącznik „RES +SET –” (3) do góry, co spowoduje pojawienie się wskaźnika nastawienia wartości (5).

W celu wyłączenia układu należy nacisnąć przycisk „LIMIT” (1) i wskaźnik ogranicznika prędkości jazdy (4) powinien zniknąć. Układ ogranicznika prędkości jazdy zostaje również wyłączony wraz z wyłączeniem silnika.

INFORMACJA:
Wyłączenie ogranicznika prędkości jazdy powoduje wykasowanie z jego pamięci zaprogramowanej wartości prędkości maksymalnej. Wartość ta wymaga ponownego zaprogramowania.

Układ reagowania przedkolizyjnego z kamerą stereoskopową (w niektórych wersjach)

Układ reagowania przedkolizyjnego za pomocą stereoskopowej kamery wykrywa przeszkody z przodu samochodu oraz linie na jezdni wyznaczające pasy ruchu i w sytuacji krytycznej pomaga uniknąć zderzenia uruchamiając sygnalizację ostrzegawczą, a gdy kolizja jest nieunikniona – próbuje ograniczyć jej skutki.

⚠ OSTRZEŻENIE

- **Układ reagowania przedkolizyjnego z kamerą stereoskopową ma określone ograniczenia i w niektórych sytuacjach drogowych może nie zadziałać prawidłowo. Nie należy nadmiernie polegać na jego działaniu i należy zawsze prowadzić samochód w sposób bezpieczny.**
- **Ze względów bezpieczeństwa nie należy w sposób celowy doprowadzać do zadziałania tego układu.**
- **Podczas jazdy wszystkie osoby w samochodzie powinny mieć zapięte pasy bezpieczeństwa.**
  W razie zadziałania tego układu istnieje ryzyko odniesienia obrażeń na skutek sił bezwładności.

INFORMACJA:
- *Jeżeli w trakcie działania układu pojazd z przodu znajdzie się poza polem detekcji kamery stereoskopowej, działanie to może zostać przerwane.*
- *W trakcie działania układu może rozlegać się odgłos hamowania, mimo że pedał hamulca nie jest naciskany, co jest objawem prawidłowym.*

DO UŻYTKU WEWNĘTRZNEGO

Ostrzeganie przed kolizją czołową
W sytuacji ryzyka kolizji czołowej pojawia się odpowiednie ostrzeżenie na wyświetlaczu informacyjnym i rozlega się ostrzegawczy sygnał akustyczny.

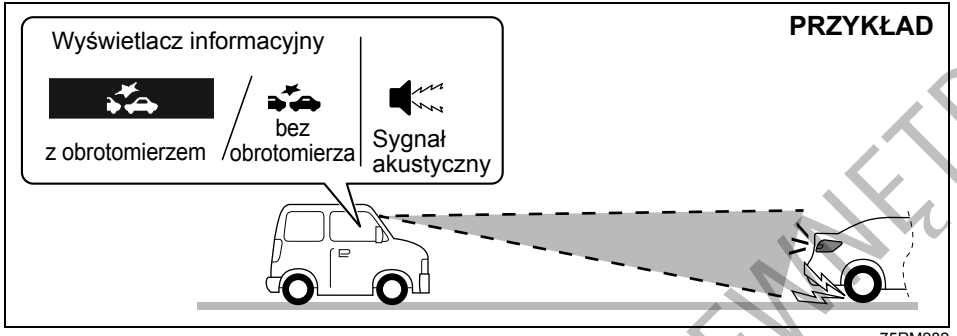

75RM282

Przyhamowanie ostrzegawcze
Jeżeli po uruchomieniu funkcji ostrzegania przed kolizją czołową kierowca nie podejmie działań zapobiegawczych w rodzaju manewru hamowania lub skrętu, bądź gdy wykona je w stopniu niewystarczającym, układ delikatnie uruchomi hamulce.

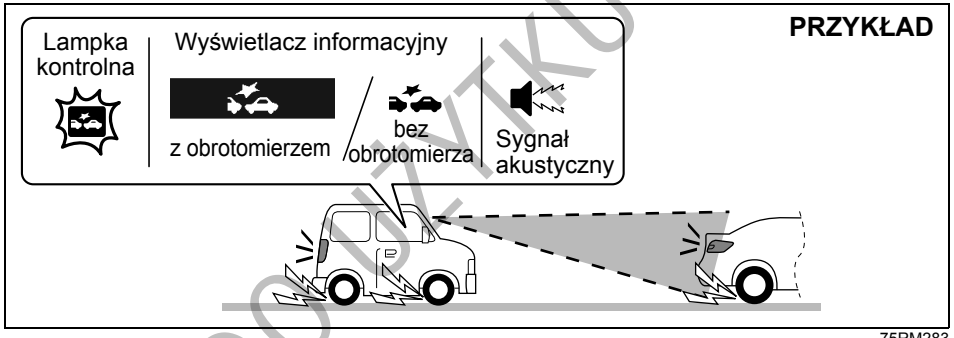

75RM283

DO UŻYTKU WEWNĘTRZNEGO

Wspomaganie hamowania awaryjnego
W sytuacji wysokiego prawdopodobieństwa kolizji czołowej uruchamiana jest funkcja wspomagania hamowania awaryjnego, powodująca uzyskanie zwiększonej siły hamowania, gdy kierowca gwałtownie naciśnie pedał hamulca. Funkcja wspomagania hamowania awaryjnego może działać jednocześnie z funkcją przyhamowania ostrzegawczego lub automatycznego hamowania.

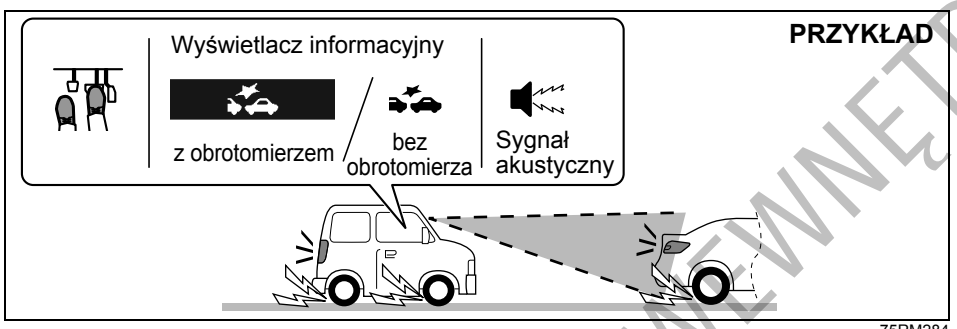

75RM284

Automatyczne hamowanie
Gdy kolizja czołowa jest nieunikniona, w samochodzie uruchamiane jest automatyczne hamowanie z pełną siłą. (#1)

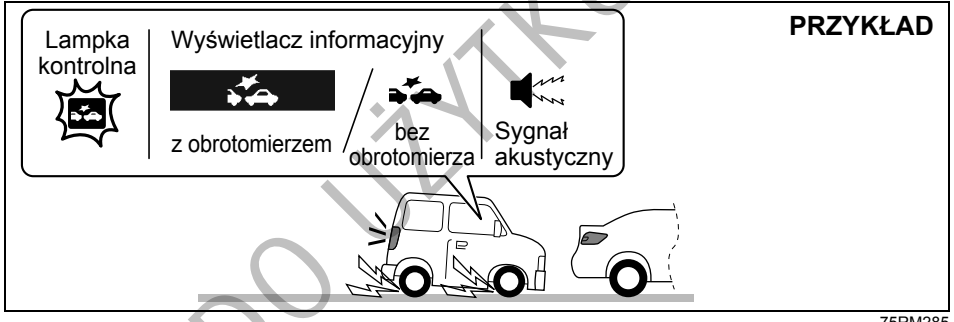

75RM285

(#1) Po zatrzymaniu samochodu przez funkcję automatycznego hamowania sygnalizacja akustyczna będzie kontynuowana, dopóki funkcja ta nie przerwie działania. Odpowiednie wskazanie na ekranie wyświetlacza wielofunkcyjnego wraz z lampką kontrolną układu reagowania przedkolizyjnego z kamerą stereoskopową zgasną po upływie trzech sekund od chwili zaprzestania działania funkcji automatycznego hamowania.

INFORMACJA:
Jeżeli po zatrzymaniu samochodu przez funkcję automatycznego hamowania nie zostanie naciśnięty pedał sprzęgła, zgaśnie silnik.

DO UŻYTKU WEWNĘTRZNEGO

Kiedy układ nie zadziała

W wyszczególnionych poniżej sytuacjach układ nie zadziała.

- Gdy silnik nie pracuje (za wyjątkiem samoczynnego wstrzymania jego pracy przez układ ENG A-STOP)
- Przez kilka sekund po uruchomieniu silnika
- Gdy dźwignia skrzyni biegów jest w położeniu biegu wstecznego
- Podczas działania układu ESP® (nie dotyczy funkcji ostrzegania przed kolizją czołową)
- Gdy został naciśnięty co najmniej jeden z poniższych przycisków, powodując wyłączenie danej funkcji lub układu:
  – Wyłącznik układu reagowania przedkolizyjnego z kamerą stereoskopową
  – Wyłącznik układu antypoślizgowego
- Gdy kamera stereoskopowa chwilowo nie działa lub uległa awarii

Kiedy układ może nie zadziałać prawidłowo

W wyszczególnionych poniżej sytuacjach układ może nie zadziałać.

- Gdy kamera nie jest w stanie wykrywać przeszkód przed samochodem
- W przypadku unikania kolizji za pomocą manewru kierownicą lub naciśnięcia pedału przyspieszania

Sytuacje, w których samochód może nie zwalniać prawidłowo

W wyszczególnionych poniżej sytuacjach samochód może nie zwalniać prawidłowo, nawet gdy układ został uruchomiony.

- Gdy temperatura otoczenia jest niska lub gdy temperatura układu hamulcowego jest niska (np. zaraz po rozpoczęciu jazdy)
- Gdy układ hamulcowy jest przegrzany i sprawność hamowania uległa obniżeniu podczas długiej jazdy w dół wzniesienia
- Gdy sprawność hamowania uległa obniżeniu na skutek przejeżdżania przez kałuże lub po umyciu samochodu
- Podczas jazdy w następujących warunkach:
  – Na ostrych zakrętach lub bardzo nierównych nawierzchniach
  – Na stromej pochyłości
- Podczas jazdy po następujących rodzajach śliskich podłoży:
  – Nawierzchnie oblodzone lub pokryte śniegiem
  – Włazy kanalizacyjne lub stalowe płyty
  – Nawierzchnie żwirowe
- Podczas jazdy w deszczu

Kiedy układ może nieoczekiwanie zareagować

W wyszczególnionych poniżej sytuacjach kamera stereoskopowa może stwierdzić obecność przeszkody z przodu i układ może zareagować. Należy jechać spokojnie i zachować ostrożność.

- Przy przejeżdżaniu przez bramkę do poboru opłat ze zbyt dużą prędkością
- Przed niecałkowicie podniesionym szlabanem parkingu lub przejazdu kolejowego.
- Przy pokonywaniu wzniesień o zróżnicowanym stopniu nachylenia
- Gdy w wyniku gwałtownego zwiększenia prędkości samochód zbliżył się do pojazdu poprzedzającego lub poruszającego się na sąsiednim pasie ruchu
- W warunkach ograniczonej widoczności do przodu spowodowanej unoszącą się w powietrzu wilgocią, pyłem lub dymem, lub gdy pojazd z przodu bądź nadjeżdżający z przeciwka otoczony jest chmurą spalin, wody lub śniegu
- Podczas przejeżdżania przez chmurę pary wodnej lub dymu
- Podczas zatrzymywania się bardzo blisko przeszkody z przodu
- Przy przejeżdżaniu blisko innego pojazdu lub przeszkody

DO UŻYTKU WEWNĘTRZNEGO

PRZYKŁAD

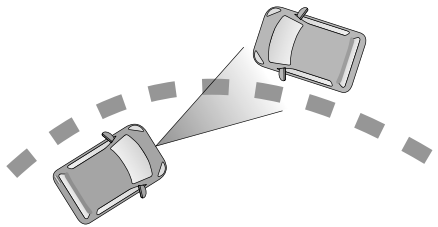

54P000330

- Gdy na zakręcie mija nas pojazd jadący w przeciwnym kierunku

PRZYKŁAD

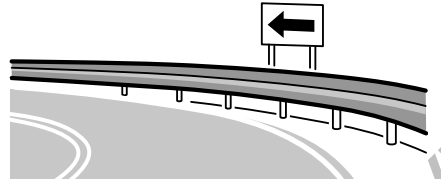

54P000332

- Gdy wzdłuż łuku drogi są barierki lub oznakowania
- Podczas zbliżania się do dużego gabarytowo obiektu, np. niesionej przez wiatr folii z tworzywa.

Ostrzeganie przed kolizją czołową

Funkcja ostrzegania działa przy prędkości jazdy powyżej około 5 km/h, gdy pojawi się ryzyko zderzenia czołowego.

- W kabinie rozlegnie się przerywany sygnał akustyczny, a na wyświetlaczu informacyjnym pojawi się odpowiedni symbol.

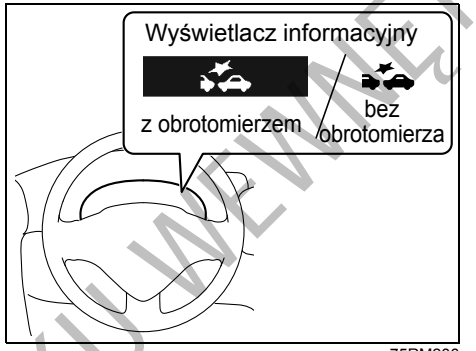

75RM286

- Gdy rozlega się sygnał akustyczny ostrzegający przed kolizją czołową, należy podjąć odpowiednie działania zapobiegawcze, w zależności od odległości do pojazdu z przodu i warunków jazdy wykonując manewr kierownicą lub uruchamiając hamulce.

Przyhamowanie ostrzegawcze

Jeżeli po uruchomieniu funkcji ostrzegania przed kolizją czołową w samochodzie poruszającym się z prędkością pomiędzy około 5 km/h a 120 km/h kierowca nie podejmie działań zapobiegawczych w postaci hamowania lub manewru kierownicą, bądź gdy wykona je w stopniu niewystarczającym, układ delikatnie uruchomi hamulce.

- W trakcie działania funkcji przyhamowania ostrzegawczego w kabinie rozlega się przerywany sygnał akustyczny, błyska lampka ostrzegawcza układu reagowania przedkolizyjnego z kamerą stereoskopową, na wyświetlaczu informacyjnym widoczny jest odpowiedni symbol i świecą się światła hamowania.

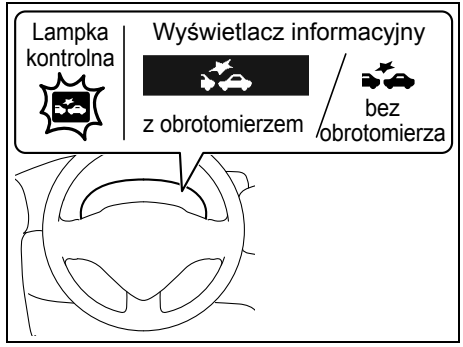

75RM287

- Gdy zadziała funkcja przyhamowania ostrzegawczego, w zależności od odległości od pojazdu z przodu i warunków

DO UŻYTKU WEWNĘTRZNEGO

jazdy należy odpowiednio zareagować, uruchamiając hamulce.

Wspomaganie hamowania awaryjnego

Jeżeli samochód porusza się z prędkością pomiędzy około 10 km/h a 120 km/h, w sytuacji wysokiego prawdopodobieństwa kolizji czołowej uruchamiana jest funkcja wspomagania hamowania awaryjnego, powodująca uzyskanie zwiększonej siły hamowania, gdy kierowca raptownie naciśnie pedał hamulca. Wraz z funkcją wspomagania hamowania awaryjnego działa ostrzeganie przed kolizją czołową.

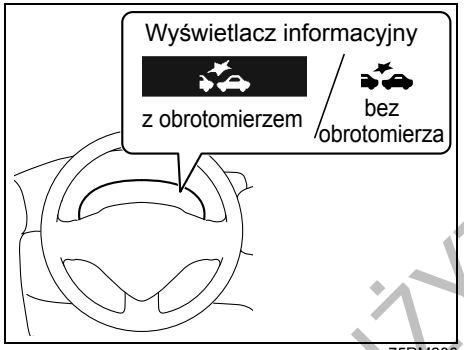

75RM286

Automatyczne hamowanie

Gdy przy prędkości jazdy nieprzekraczającej wartości około 120 km/h układ uzna, że kolizja czołowa jest nieunikniona, w samochodzie uruchamiane jest automatyczne hamowanie z pełną siłą.

- Przy względnej prędkości zbliżania się do pojazdu z przodu nieprzekraczającej około 50 km/h (lub około 30 km/h w przypadku pieszego nieprzekraczającej), uruchomienie automatycznego hamowania może skutecznie zapobiec kolizji.
- W trakcie działania funkcji automatycznego hamowania w kabinie rozlega się przerywany sygnał akustyczny, błyska lampka ostrzegawcza układu reagowania przedkolizyjnego z kamerą stereoskopową, na wyświetlaczu informacyjnym widoczny jest odpowiedni symbol i świecą się światła hamowania.

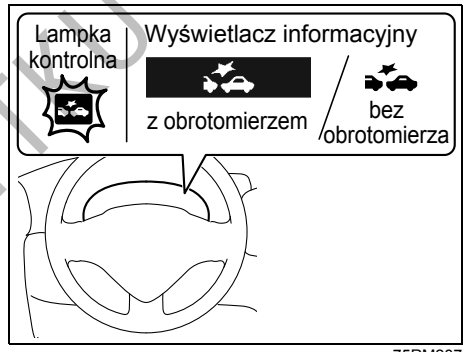

75RM287

INFORMACJA:
Odpowiednie wskazanie na ekranie wyświetlacza wielofunkcyjnego wraz z lampką kontrolną układu reagowania przedkolizyjnego z kamerą stereoskopową zgasną po upływie trzech sekund od chwili zaprzestania działania funkcji automatycznego hamowania.

DO UŻYTKU WEWNĘTRZNEGO

Funkcja ostrzegania o zjeżdżaniu z pasa ruchu

Jeżeli podczas jazdy z prędkością powyżej około 60 km/h kamera stereoskopowa rozpozna, że samochód w sposób niezamierzony zjeżdża z obranego pasa ruchu, pojawią się następujące sygnały ostrzegawcze:

- Zacznie błyskać lampka sygnalizacyjna funkcji ostrzegania o zjeżdżaniu z pasa ruchu
- Na wyświetlaczu informacyjnym w zespole wskaźników pojawi się komunikat (zespół wskaźników z obrotomierzem)
- Koło kierownicy zacznie wibrować

PRZYKŁAD

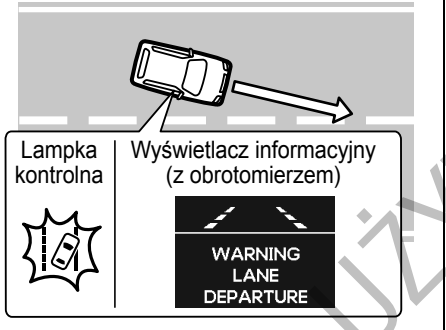

75RM330

⚠ OSTRZEŻENIE

- **Funkcja ostrzegania o zjeżdżaniu z pasa ruchu może nie w każdej sytuacji być przydatna. Ponadto układ ten nie został przewidziany do automatycznego unikania niezamierzonego zjeżdżania z pasa ruchu. Nie należy nadmiernie polegać na jego działaniu i należy zawsze prowadzić samochód w sposób bezpieczny.**
- **Na pewnych rodzajach nawierzchni drogi ostrzegawcze drgania kierownicy mogą być niewyczuwalne.**
- **Ze względów bezpieczeństwa nie należy w sposób celowy doprowadzać do zadziałania tego układu.**

Kiedy układ nie zadziała

W wyszczególnionych poniżej sytuacjach układ nie zadziała.

- Przez kilka sekund po uruchomieniu silnika
- Gdy został naciśnięty co najmniej jeden z poniższych przycisków, powodując wyłączenie danej funkcji lub układu:
  – Wyłącznik funkcji ostrzegania o zjeżdżaniu z pasa ruchu
  – Wyłącznik układu antypoślizgowego
- Gdy kamera stereoskopowa chwilowo nie działa lub uległa awarii
- Gdy układ rozpozna zamierzoną zmianę pasa ruchu, np. po włączeniu kierunkowskazów.

Kiedy układ może nie zadziałać prawidłowo

W wyszczególnionych poniżej sytuacjach układ może nie zadziałać.

- W przypadku gwałtownego lub szybkiego obrócenia kierownicy
- Na ostrym zakręcie
- Podczas naciskania pedału hamulca
- Gdy pedał przyspieszania został głębiej wciśnięty w celu zwiększenia prędkości
- Podczas używania lub bezpośrednio po użyciu świateł awaryjnych
- Gdy samochód nie wraca na środek pierwotnego pasa ruchu po uruchomieniu ostrzeżenia
- Gdy świeci się lampka kontrolna elektrycznego wspomagania w układzie kierowniczym

Jeżeli w sytuacjach innych niż wyszczególnione powyżej kamera stereoskopowa nie jest w stanie rozpoznać linii wyznaczających pasy ruchu na jezdni, układ może także nie zadziałać. Szczegółowe informacje podane są pod hasłem „Kiedy układ może nie zadziałać prawidłowo” w dalszej części tego rozdziału.

DO UŻYTKU WEWNĘTRZNEGO

Kiedy układ może nieoczekiwanie zareagować
W wyszczególnionych poniżej sytuacjach układ może zareagować.
- Wzdłuż cienia barierki energochłonnej
- Gdy linie wyznaczające pas ruchu są naniesione podwójnie
- Gdy tymczasowe linie wyznaczające pas ruchu na czas przebudowy nie zostały całkowicie usunięte
- Gdy w nawierzchni są ślady po naprawach lub jest wyraźna granica pomiędzy czarną nawierzchnią a śniegiem
- Gdy na mokrej lub przykrytej śniegiem nawierzchni są ślady opon

Ostrzeganie o niestabilności kierunku jazdy

Jeżeli podczas jazdy z prędkością co najmniej 60 km/h układ ten, wykrywając stale zmieniający się kierunek jazdy, rozpozna niestabilność ruchu samochodu i pojawią się wyszczególnione poniżej ostrzeżenia.
- Zacznie błyskać lampka sygnalizacyjna funkcji ostrzegania o zjeżdżaniu z pasa ruchu
- Na wyświetlaczu informacyjnym w zespole wskaźników pojawi się komunikat (zespół wskaźników z obrotomierzem)
- Pojawi się przerywany sygnał akustyczny.

PRZYKŁAD

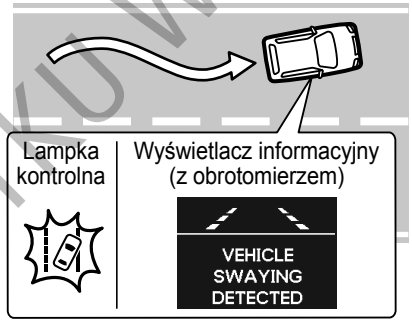

75RM331

⚠ OSTRZEŻENIE
- **Funkcja ostrzegania o niestabilności kierunku jazdy może nie w każdej sytuacji być przydatna. Ponadto układ ten nie został przewidziany do automatycznego unikania niestabilności kierunku jazdy. Nie należy nadmiernie polegać na jego działaniu i należy zawsze prowadzić samochód w sposób bezpieczny.**
- **Ze względów bezpieczeństwa nie należy w sposób celowy doprowadzać do zadziałania tego układu.**

INFORMACJA:
Niestabilność kierunku jazdy rozpoznawana jest na podstawie danych z ostatnich kilku minut jazdy, dlatego na jej wystąpienie układ nie reaguje natychmiast.

Kiedy układ nie zadziała
W wyszczególnionych poniżej sytuacjach układ nie zadziała.
- Przez kilka sekund po uruchomieniu silnika
- Gdy został naciśnięty co najmniej jeden z poniższych przycisków, powodując wyłączenie danej funkcji lub układu:
  – Wyłącznik funkcji ostrzegania o zjeżdżaniu z pasa ruchu
  – Wyłącznik układu antypoślizgowego
- Gdy kamera stereoskopowa chwilowo nie działa lub uległa awarii

DO UŻYTKU WEWNĘTRZNEGO

Kiedy układ może nie zadziałać prawidłowo

W wyszczególnionych poniżej sytuacjach układ może nie zadziałać.

- Podczas jazdy po krętych drogach
- Podczas znacznych zmian prędkości jazdy
- Bezpośrednio po zmianie pasa ruchu

Jeżeli w sytuacjach innych niż wyszczególnione powyżej kamera stereoskopowa nie jest w stanie rozpoznać linii wyznaczających pasy ruchu na jezdni, układ może także nie zadziałać. Szczegółowe informacje podane są pod hasłem „Kiedy układ może nie zadziałać prawidłowo" w dalszej części tego rozdziału.

Wyłącznik układu reagowania przedkolizyjnego z kamerą stereoskopową

Układ reagowania przedkolizyjnego z kamerą stereoskopową można wyłączyć.

- W wyszczególnionych poniżej sytuacjach zadziałanie układu reagowania przedkolizyjnego z kamerą stereoskopową mogłoby spowodować zagrożenie i dlatego należy go wyłączyć, przytrzymując jego wyłącznik w pozycji wciśniętej.
  - Gdy samochód jest umieszczony na stanowisku diagnostycznym, np. podczas badań technicznych
  - Gdy samochód ustawiony jest na podnośniku, a koła obracają się swobodnie
  - Gdy samochód jest holowany
  - Gdy samochód jest przewożony na lawecie
  - Gdy samochód jedzie po torze wyścigowym
  - Gdy przed samochodem znajduje się kurtyna z tworzywa sztucznego lub zwisają gałęzie
  - Podczas jazdy w terenie pokrytym wyrośniętą trawą
  - Podczas korzystania z myjni automatycznej
  - Gdy samochód jest na podnośniku samochodowym lub na platformie zautomatyzowanego parkingu
  - Gdy samochód ma założone koło zapasowe lub łańcuchy przeciwpoślizgowe
  - Gdy samochód ma założone koło z oponą poddaną tymczasowemu uszczelnieniu
  - Gdy samochód uległ wypadkowi lub jest niesprawny technicznie
  - Gdy automatyczne hamowanie jest uruchamiane częściej niż potrzeba
  - W przypadku nieprawidłowego ciśnienia w ogumieniu
  - Gdy opony są zużyte
  - Gdy opony lub koła są o rozmiarze niezgodnym z zalecanym
  - Gdy zawieszenie poddane zostało modyfikacjom
  - W przypadku zamocowania do samochodu przedmiotu ograniczającego pole widoczności kamery stereoskopowej
  - Gdy reflektory są zabrudzone
  - Gdy oś optyczna reflektora nie jest prawidłowo ustawiona
  - Gdy zostały wprowadzone modyfikacje reflektorów lub przednich świateł przeciwmgielnych
  - Gdy ciężki ładunek spowodował znaczne ugięcie zawieszenia
  - Gdy samochód jest wykorzystywany do holowania przyczepy

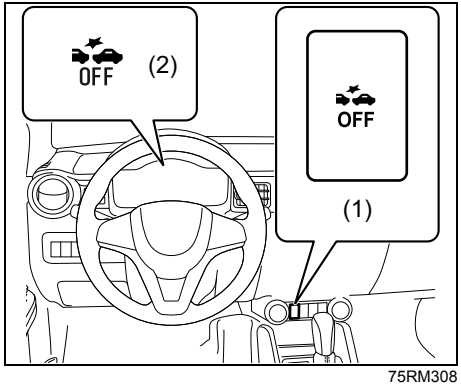

75RM308

DO UŻYTKU WEWNĘTRZNEGO

- W celu wyłączenia układu reagowania przedkolizyjnego z kamerą stereoskopową należy przytrzymać jego wyłącznik (1) w pozycji wciśniętej, aż rozlegnie się krótki sygnał akustyczny i zaświeci się lampka kontrolna (2).

W celu ponownego włączenia układu należy wykonać jedną z poniższych czynności.
- Należy przytrzymać wyłącznik układu reagowania przedkolizyjnego z kamerą stereoskopową (1) w pozycji wciśniętej, aż rozlegnie się krótki sygnał akustyczny i zgaśnie lampka kontrolna (2).
- Wyłączyć i ponownie uruchomić silnik.

⚠ OSTRZEŻENIE

Naciskanie wyłącznika układu reagowania przedkolizyjnego podczas jazdy grozi utratą panowania nad samochodem.
Nie należy naciskać wyłącznika układu reagowania przedkolizyjnego podczas jazdy.

Wyłącznik funkcji ostrzegania o zjeżdżaniu z pasa ruchu

Wyłączenie funkcji ostrzegania o zjeżdżaniu z pasa ruchu i ostrzegania o niestabilności kierunku jazdy.

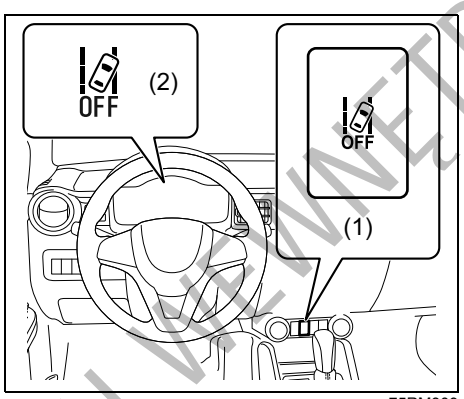

75RM309

- W celu wyłączenia funkcji ostrzegania o zjeżdżaniu z pasa ruchu należy przytrzymać jej wyłącznik (1) w pozycji wciśniętej, aż rozlegnie się krótki sygnał akustyczny i zaświeci się lampka kontrolna (2).

W celu ponownego włączenia układu należy wykonać jedną z poniższych czynności.
- Należy przytrzymać wyłącznik funkcji ostrzegania o zjeżdżaniu z pasa ruchu (1) w pozycji wciśniętej, aż rozlegnie się krótki sygnał akustyczny i zgaśnie lampka kontrolna (2).

⚠ OSTRZEŻENIE

Naciskanie wyłącznika funkcji ostrzegania o zjeżdżaniu z pasa ruchu podczas jazdy grozi utratą panowania nad samochodem.
Nie należy naciskać wyłącznika funkcji ostrzegania o zjeżdżaniu z pasa ruchu podczas jazdy.

INFORMACJA:
Wyłączony układ nie zostanie automatycznie włączony nawet po ponownym uruchomieniu silnika. Ponowne naciśnięcie przycisku włącza układ.

DO UŻYTKU WEWNĘTRZNEGO

Uwagi dotyczące kamery stereoskopowej

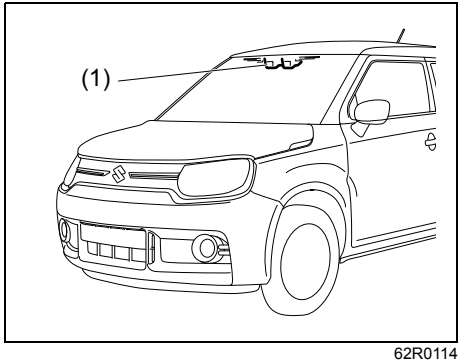

62R0114

(1) Kamera stereoskopowa

⚠ OSTRZEŻENIE

Możliwości detekcyjne kamery stereoskopowej są ograniczone i nie jest ona w stanie rozpoznawać wszystkich rodzajów pojazdów, przeszkód i linii na jezdni. Nie należy nadmiernie polegać na działaniu układu i należy zawsze prowadzić samochód w sposób bezpieczny.

- **Należy przestrzegać poniższych zaleceń dotyczących zapewnienia prawidłowego funkcjonowania kamery stereoskopowej. Nieprzestrzeganie tych zaleceń stwarza ryzyko, że kamera stereoskopowa nie rozpozna prawidłowo przeszkody lub linii na jezdni przed samochodem, układ nie zareaguje odpowiednio i może dojść do wypadku.**
  - **– Nie dotykać obiektywu kamery stereoskopowej.**
  - **– Nie czyścić samodzielnie obiektywu kamery stereoskopowej.**
  - **– Nie uderzać obudowy ani żadnych elementów wokół kamery stereoskopowej.**
  - **– Nie demontować ani nie rozmontowywać stereoskopowej kamery wizyjnej.**
  - **– Nie przyklejać ani w inny sposób nie mocować do kamery stereoskopowej żadnych przedmiotów, nawet przezroczystych.**

>>

⚠ OSTRZEŻENIE

cd.

- **W przypadku deformacji lub uszkodzenia elementów wokół kamery stereoskopowej lub gdy szyba czołowa przed nią jest pęknięta w wyniku zderzenia, kamera nie będzie w stanie rozpoznawać właściwie obiektów z przodu ani linii na jezdni. Jazda z takimi uszkodzeniami grozi wypadkiem, ponieważ układ reagowania przedkolizyjnego nie będzie działał prawidłowo. Należy naciskając odpowiedni przycisk wyłączyć układ reagowania przedkolizyjnego i zwrócić się do autoryzowanej stacji obsługi SUZUKI.**

>>

DO UŻYTKU WEWNĘTRZNEGO

⚠ OSTRZEŻENIE

cd.

- **Nie mocować żadnych akcesoriów (innych niż oryginalne akcesoria SUZUKI), etykiet lub nalepek w wyszczególnionych poniżej miejscach. Mogą one ograniczyć pole widoczności stereoskopowej kamery wizyjnej. Jeżeli pole widoczności kamery stereoskopowej zostanie ograniczone, może ona nie rozpoznawać prawidłowo przeszkód i układ reagowania przedkolizyjnego nie będzie działał prawidłowo. Ponadto zamocowanie ich w miejscu innym niż wskazany tu obszar zabroniony również może wpływać na funkcjonowanie kamery przez odbijanie światła lub obrazu. W takiej sytuacji należy je przenieść w inne miejsce.**
  - **– Na szybie czołowej**
  - **– Na desce rozdzielczej**
  - **– Na pokrywie komory silnikowej**

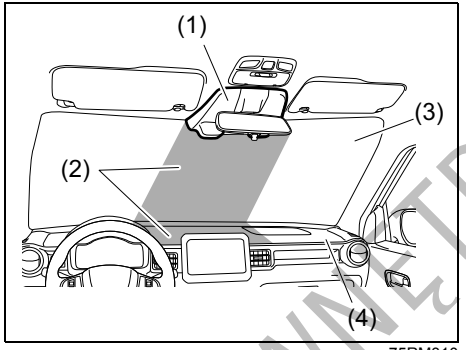

75RM310

(1) Kamera stereoskopowa
(2) Obszar zabroniony
(3) Szyba czołowa
(4) Deska rozdzielcza

⚠ PRZESTROGA

W wyszczególnionych poniżej sytuacjach kamera stereoskopowa może nie rozpoznać przeszkody z przodu i układ może nie działać właściwie.

- **Pozostawione na szybie czołowej ślady wycierania**
- **Po wymianie szyby czołowej na nieoryginalną**
- **W przypadku naniesienia na szybę powłoki preparatu innego niż zalecany przez SUZUKI**

UWAGA

Należy przestrzegać poniższych zaleceń. Jeżeli obiektyw kamery stereoskopowej ulegnie zabrudzeniu, konieczna może być jego wymiana.

- **Nie dotykać obiektywu kamery stereoskopowej.**
- **Nie czyścić samodzielnie obiektywu kamery stereoskopowej.**

INFORMACJA:

- *Charakterystyka działania kamery stereoskopowej jest podobna do ludzkiego wzroku, stąd gdy widoczność do przodu jest ograniczona w wyniku np. mgły lub intensywnych opadów deszczu, utrudnione będzie rozpoznawanie pojazdów, przeszkód z przodu i linii na jezdni.*
- *Rozpoznawanie pojazdów, przeszkód i linii na jezdni z przodu jest ograniczone do pola widoczności kamery stereoskopowej. Ponadto rozpoznanie przez kamerę stereoskopową obiektu jako potencjalnego zagrożenia wymaga kilku sekund.*

DO UŻYTKU WEWNĘTRZNEGO

Tymczasowe wstrzymanie działania lub usterka kamery stereoskopowej
W poniższej tabeli zebrane zostały sposoby sygnalizacji tymczasowego wstrzymania działania lub usterki kamery stereoskopowej.

		Kamera stereoskopowa	
		Wstrzymanie działania	**Usterka**
(1)		Wł.	
(2)		Wł.	
(3)	(#1)	Wł.	Wył.
		Wył.	Wł.
(4)		Błyskanie	
(5)	NOT ACTIVE	Wł.	Wył.

(1) Lampka kontrolna układu reagowania przedkolizyjnego z kamerą stereoskopową
(2) Lampka sygnalizacyjna funkcji ostrzegania o zjeżdżaniu z pasa ruchu
(3) Wskazanie wyświetlacza informacyjnego (wersja z obrotomierzem)
(4) Główna lampka ostrzegawcza (w niektórych wersjach)/
Lampka ostrzegawcza układu reagowania przedkolizyjnego z kamerą stereoskopową (w niektórych wersjach)
(5) Wskazanie wyświetlacza informacyjnego (wersja bez obrotomierza)

#1: W zależności od przyczyny tymczasowego wstrzymania pracy lub usterki kamery stereoskopowej mogą pojawić się również wskazane komunikaty.

PRZYKŁAD

75RM350

INFORMACJA:
Gdy działanie układu reagowania przedkolizyjnego z kamerą stereoskopową jest chwilowo wstrzymane lub układ uległ awarii, nie działa żadna z wyszczególnionych poniżej funkcji.
- *Reagowanie przedkolizyjne*
- *Ostrzeganie o zjeżdżaniu z pasa ruchu*
- *Ostrzeganie o niestabilności kierunku jazdy*

DO UŻYTKU WEWNĘTRZNEGO

Tymczasowe wstrzymanie działania kamery stereoskopowej
W wyszczególnionych poniżej sytuacjach działanie kamery stereoskopowej zostaje tymczasowo wstrzymane.
Gdy okoliczności się zmienią, tymczasowe wstrzymanie działania zostanie anulowane.
- Ograniczenie widoczności kamery stereoskopowej
- Gdy temperatura obudowy kamery stereoskopowej jest zbyt niska lub zbyt wysoka
- Gdy nastąpi tymczasowe wstrzymanie działania układów powiązanych z układem reagowania przedkolizyjnego z kamerą stereoskopową
- Gdy napięcie akumulatora kwasowo-ołowiowego jest nieprawidłowe
- Automatyczna regulacja kamery stereoskopowej jest niewystarczająca

Awaria kamery stereoskopowej
W przypadku awarii kamery stereoskopowej, jej działanie zostanie wstrzymane do czasu obrócenia wyłącznika zapłonu do pozycji „LOCK" lub przełączenia przyciskiem rozruchu w stan „LOCK" (wyłączone zasilanie).
Należy zatrzymać samochód w bezpiecznym miejscu i obrócić wyłącznik zapłonu do pozycji „LOCK" lub przyciskiem rozruchu przełączyć w stan „LOCK" (wyłączone zasilanie).
Uruchomić ponownie silnik i sprawdzić, czy lampka kontrolna układu reagowania przedkolizyjnego z kamerą stereoskopową i lampka sygnalizacyjna funkcji ostrzegania o zjeżdżaniu z pasa ruchu nie świecą się.
- Jeżeli obie lampki świecą się mimo ponownego uruchomienia silnika, może to wskazywać na usterkę kamery stereoskopowej. W takiej sytuacji należy zlecić autoryzowanej stacji obsługi SUZUKI sprawdzenie kamery stereoskopowej.

Przyczyny usterki mogą być następujące:
- Nieprawidłowe działanie kamery stereoskopowej
- Zbyt niska lub zbyt wysoka temperatura obudowy kamery stereoskopowej
- Znacznie zmieniona pozycja montażowa kamery stereoskopowej
- Nieprawidłowa komunikacja pomiędzy sterownikami silnika, skrzyni biegów oraz układu hamulcowego
- Nieprawidłowe działanie wyłącznika układu reagowania przedkolizyjnego z kamerą stereoskopową
- Nieprawidłowe działanie czujnika kąta skrętu kierownicy
- Brak zasilania kamery stereoskopowej

INFORMACJA:
- *W wyszczególnionych poniżej sytuacjach zaświecenie się po uruchomieniu silnika lampki kontrolnej układu reagowania przedkolizyjnego z kamerą stereoskopową oraz lampki sygnalizacyjnej funkcji ostrzegania o zjeżdżaniu z pasa ruchu nie oznacza usterki. Po obróceniu wyłącznika zapłonu do pozycji „LOCK" lub przełączeniu przyciskiem rozruchu w stan „LOCK" (wyłączone zasilanie), a następnie uruchomieniu silnika lampki te powinny zgasnąć.*
  – Funkcja automatycznego hamowania zadziałała trzykrotnie
  – Funkcja automatycznego hamowania działała przez długi czas
- *Świecąca się lampka kontrolna układu reagowania przedkolizyjnego z kamerą stereoskopową oraz lampka sygnalizacyjna funkcji ostrzegania o zjeżdżaniu z pasa ruchu oznacza wstrzymanie działania kamery stereoskopowej i możliwą jej usterkę, ale nie przeszkadza to w normalnej jeździe.*

Wykrywanie pieszego
Kamera stereoskopowa rozpoznaje obiekt jako pieszego na podstawie jego wysokości, kształtu lub ruchu.

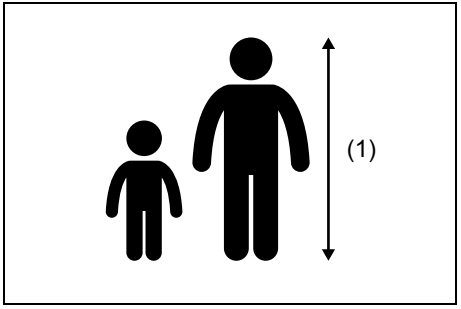

75RM238

(1) Około 1 – 2 m

DO UŻYTKU WEWNĘTRZNEGO

⚠ OSTRZEŻENIE

Nawet gdy warunki rozpoznawania są spełnione, kamera stereoskopowa może nie zawsze wykrywać pieszych. W wyszczególnionych poniżej sytuacjach istnieje wysokie prawdopodobieństwo niewykrycia lub opóźnionej detekcji pieszego. Należy zawsze prowadzić samochód w sposób bezpieczny.

- **Osoba idąca w grupie**
- **Osoba idąca obok ściany lub innej przeszkody**
- **Osoba idąca pod parasolem**
- **Osoba ubrana w kolorystyce tła i zlewająca się z nim**
- **Osoba idąca z dużym bagażem**
- **Osoba pochylona lub kucająca.**
- **Osoba w pozycji leżącej**
- **Osoba znajdująca się w ciemnym miejscu**
- **Osoba pojawiająca się nagle przed samochodem**

Kiedy kamera stereoskopowa może nie działać prawidłowo

W wyszczególnionych poniżej sytuacjach istnieje wysokie prawdopodobieństwo, że kamera stereoskopowa nie wykryje przeszkód z przodu lub linii na jezdni. Ponadto może wystąpić tymczasowe wstrzymanie działania kamery stereoskopowej. Gdy okoliczności się zmienią, tymczasowe wstrzymanie działania zostanie anulowane.

PRZYKŁAD

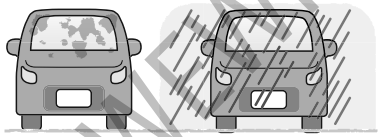

81M40380

- W trudnych warunkach pogodowych, takich jak intensywne opady deszczu, mgła lub śnieżyca
- Gdy samochód jest oświetlony od przodu silnym światłem, np. promieniami słonecznymi lub reflektorami pojazdu nadjeżdżającego z przeciwka
- W warunkach monotonnego tonalnie i kolorystycznie krajobrazu, np. zaśnieżonego
- W ciemnych miejscach bez punktów orientacyjnych
- W warunkach ograniczonej widoczności do przodu spowodowanej unoszącą się w powietrzu wilgocią, pyłem lub dymem, lub gdy pojazd z przodu bądź nadjeżdżający z przeciwka otoczony jest chmurą spalin, wody lub śniegu
- Przy zbliżaniu się do obiektu w ciemnym miejscu, na przykład o zmierzchu, o świcie lub na krytym parkingu
- Gdy szyba czołowa jest zaparowana, zaśnieżona, oblodzona lub zabrudzona
- Gdy krople deszczu, warstwa wody lub zabrudzenia nie są wystarczająco sprawnie usuwane wycieraczkami
- Podczas działania spryskiwaczy szyby czołowej
- W przypadku użycia nieoryginalnych piór wycieraczek, w tym krótkich piór
- W przypadku naniesienia na szybę powłoki preparatu innego niż zalecany przez SUZUKI
- Gdy górna powierzchnia deski rozdzielczej została nabłyszczona za pomocą środka chemicznego
- Gdy pojawiają się odblaski na szybie czołowej
- W przypadku zasłonięcia ręką obiektywu kamery stereoskopowej
- W przypadku obecności śladów palca na obiektywie kamery stereoskopowej

DO UŻYTKU WEWNĘTRZNEGO

PRZYKŁAD

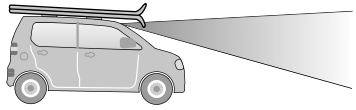

72M20423

- Gdy pole widoczności kamery stereoskopowej jest ograniczone przez:
  – Naklejkę lub folię na szybie czołowej
  – Akcesoria na szybie czołowej
  – Pęknięcie lub rysę na szybie czołowej
  – Długie przedmioty na dachu, jak np. pojemnik transportowy na dachu

PRZYKŁAD

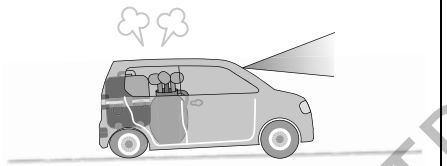

72M20405

- Gdy ciężkie przedmioty w bagażniku lub na tylnym siedzeniu spowodowały znaczne ugięcie zawieszenia
- Gdy jest nieprawidłowe ciśnienie w ogumieniu lub opony są zużyte
- Gdy założone są łańcuchy przeciwpoślizgowe lub opony są nieprawidłowego rozmiaru
- Gdy samochód ma założone koło z oponą poddaną tymczasowemu uszczelnieniu
- Gdy zawieszenie poddane zostało modyfikacjom
- Przy wjeździe do tunelu lub wyjeździe z niego i nagłej zmianie jasności
- Podczas jazdy w nocy lub w tunelu bez włączonych świateł mijania
- Podczas jazdy po stromym zboczu lub na ostrym zakręcie
- Gdy oś optyczna reflektora nie jest prawidłowo ustawiona
- Gdy zostały wprowadzone modyfikacje reflektorów lub przednich świateł przeciwmgielnych
- Gdy reflektory są zabrudzone bądź pokryte śniegiem, lodem lub błotem

W przypadku wyszczególnionych poniżej rodzajów pojazdów, obiektów lub sytuacji, kamera stereoskopowa może nie wykrywać przeszkód z przodu lub może je wykrywać z opóźnieniem.

PRZYKŁAD

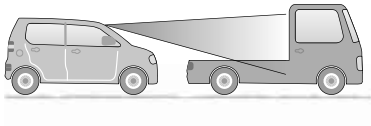

72M20407

- Pojazd charakteryzujący się niewielkimi rozmiarami tylnej części, bądź gdy jest ona niska lub o nieregularnym kształcie, jak np. platforma do transportu samochodów
  – Samochód ciężarowy bez bocznych lub tylnych drzwi, gdy skrzynia ładunkowa jest pusta
  – Pojazd z ładunkiem wystającym z tyłu
  – Pojazd o nietypowej sylwetce, np. pojazd do transportu samochodów, lub motocykl z bocznym koszem
  – Pojazd o niewielkiej wysokości
- Pojazd nadjeżdżający z przeciwka lub cofający się
- Pojazd nadjeżdżający z boku
- Pojazd z przodu bez włączonych świateł w warunkach nocnych lub w tunelu
- Gdy na wprost zaparkowanego samochodu jest ściana

DO UŻYTKU WEWNĘTRZNEGO

- Gdy obok samochodu znajdują się inne przeszkody
- Ogrodzenia, ściany lub przegrody jednolite lub o jednostajnym wzorze, np. prążkowym lub ceglanym
- Przeszkoda w kształcie słupa, np. znak drogowy, lampa uliczna lub przydrożne drzewo
- Obiekty o małej wysokości
- Ściany o powierzchni lustrzanej, drzwi lustrzane lub szklane ściany
- Małe zwierzęta lub małe dzieci
- Balustrady
- Piesi w nocy
- Przedmioty blisko krawędzi zderzaka

PRZYKŁAD

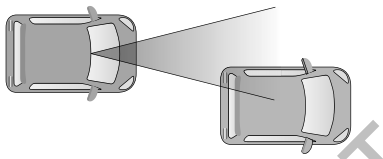

72M20406

- Gdy jedynie fragment pojazdu z przodu jest w polu detekcji kamery stereoskopowej, np. na krętej drodze
- Gdy różnica prędkości pomiędzy samochodem a pojazdem poprzedzającym wzrasta
- Gdy odstęp od poprzedzającego pojazdu jest nieduży
- Gdy pojazd z przodu zacznie nagle skręcać, przyspieszać lub hamować
- Obiekt poza zasięgiem świateł reflektorów
- Obiekt pojawiający się nagle przed samochodem
- Bezpośrednio po zmianie pasa ruchu, przy zbliżaniu się do pojazdu poprzedzającego

W przypadku wyszczególnionych poniżej rodzajów linii na jezdni lub sytuacji, kamera stereoskopowa może nie wykrywać linii z przodu lub może je wykrywać z opóźnieniem.

- Niewielka szerokość linii
- Linia trudno rozpoznawalna
  – Brak linii na jezdni lub są one zatarte
  – Kolor linii wyznaczających pas ruchu zbliżony do barwy nawierzchni
  – Wąskie linie wyznaczające pas ruchu
- Gdy niewielki jest odstęp od poprzedzającego samochodu

DO UŻYTKU WEWNĘTRZNEGO

Komunikaty na wyświetlaczu (zespół wskaźników z obrotomierzem)

Na wyświetlaczu informacyjnym pokazywane są komunikaty sygnalizujące określone nieprawidłowości w układzie reagowania przedkolizyjnego z kamerą stereoskopową.

Komunikaty na wyświetlaczu

Komunikat	Główna lampka ostrzegawcza	Dźwięk	Przyczyna i sposób działania
 75RM239	Błyska 	Krótki sygnał (pojedynczy sygnał z wewnętrznego sygnalizatora akustycznego)	Możliwa usterka kamery stereoskopowej. Jeżeli komunikat ten nie zniknie po ponownym uruchomieniu silnika, należy zlecić autoryzowanej stacji obsługi SUZUKI sprawdzenie samochodu.
 75RM240	Błyska 	Ciągły sygnał (z wewnętrznego sygnalizatora akustycznego)	Pojawienie się ostrzeżenia o niestabilności kierunku jazdy. Wykonując odpowiedni manewr kierownicą naprowadzić samochód na środek pasa ruchu.
 75RM241	Błyska 	Brak	Pojawienie się ostrzeżenia o zjeżdżaniu z pasa ruchu. Wykonując odpowiedni manewr kierownicą naprowadzić samochód na środek pasa ruchu.

DO UŻYTKU WEWNĘTRZNEGO

Funkcja sygnalizowania hamowania awaryjnego (funkcja ESS) (w niektórych wersjach)

ESS jest skrótem anglojęzycznej nazwy tej funkcji: Emergency Stop Signal.

Funkcja sygnalizowania hamowania awaryjnego ma na celu ostrzeganie kierowcy pojazdu jadącego z tyłu za pomocą błyskających szybciej niż zwykle kierunkowskazów po obu stronach samochodu w wyszczególnionych poniżej okolicznościach. Równocześnie błyskają lampki kontrolne kierunkowskazów w zespole wskaźników.

- Gdy przy prędkości co najmniej około 55 km/h zostanie raptownie naciśnięty pedał hamulca.
- Gdy zostanie uruchomiony układ ABS lub w przypadku nagłego hamowania spełniającego warunki uruchomienia układu ABS.

PRZYKŁAD

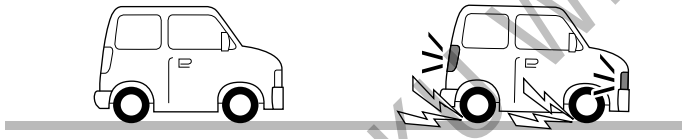

74P40170

Funkcja sygnalizowania hamowania awaryjnego przerywa działanie w następujących sytuacjach:

- Gdy prędkość samochodu obniży się wystarczająco
- Gdy pedał hamulca zostanie zwolniony
- Gdy układ ABS przestanie działać
- Gdy zostaną włączone światła awaryjne

⚠ OSTRZEŻENIE

Funkcja sygnalizowania hamowania awaryjnego ma na celu ograniczenie ryzyka najechania na tył tego samochodu przez inny pojazd w wyniku nagłego hamowania, jednak nie jest w stanie w pełni zapobiec kolizjom. Należy nieustannie zachowywać maksimum bezpieczeństwa na drodze i unikać niepotrzebnego gwałtownego hamowania.

INFORMACJA:

- *Nie ma możliwości wyłączenia funkcji sygnalizowania hamowania awaryjnego.*
- *W pierwszym rzędzie powinno się korzystać ze świateł awaryjnych, funkcję sygnalizowania hamowania awaryjnego traktować jako ostateczność.*
- *Na wyszególnionych poniżej rodzajach podłoży, gdy układ ABS chwilowo przerywa działanie, funkcja sygnalizowania hamowania awaryjnego może nie działać.*
  - *Na nawierzchni o niskiej przyczepności*
  - *Na nierównościach drogi, np. łącznikach dylatacyjnych*

DO UŻYTKU WEWNĘTRZNEGO

Tylna kamera (w niektórych wersjach)

Przestawienie dźwigni skrzyni biegów w położenie „R” przy włączonym zapłonie powoduje automatyczne wyświetlenie obrazu sytuacji z tyłu samochodu.

⚠ OSTRZEŻENIE

W zależności od warunków podłoża i obciążenia samochodu, obraz z tylnej kamery może nie oddawać precyzyjnie rzeczywistych odległości. Ponadto obszar obejmowany przez kamerę jest ograniczony i dlatego poleganie wyłącznie na wyświetlanym obrazie podczas cofania może doprowadzić do nieszczęśliwego wypadku lub kolizji.
Tylna kamera nie zastąpi zwykłych środków ostrożności. Pełna odpowiedzialność za manewrowanie podczas parkowania lub w podobnych sytuacjach spoczywa wyłącznie na kierowcy.
- **Obraz z kamery należy traktować wyłącznie pomocniczo.**
- **Należy zawsze zachowywać należytą ostrożność i kontrolować sytuację z tyłu oraz wokół samochodu, patrząc bezpośrednio przez szyby i korzystając z lusterek wstecznych.**
- **Podczas cofania drzwi bagażnika powinny być zamknięte.**

UWAGA

Długotrwałe wyświetlanie obrazu z tylnej kamery, gdy włączony jest zapłon lecz silnik nie pracuje, grozi rozładowaniem akumulatora kwasowo-ołowiowego.
Gdy silnik nie pracuje, nie należy zbyt długo pozostawiać wyłącznika zapłonu w pozycji „ON” lub wybranego przyciskiem rozruchu stanu „ON”.

Umiejscowienie tylnej kamery

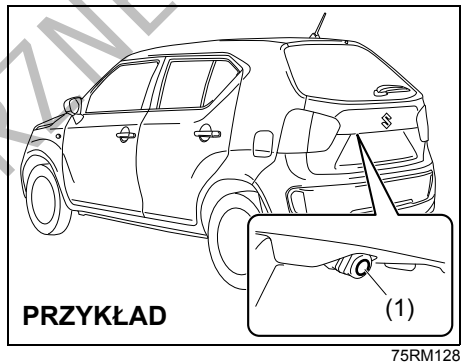

75RM128

(1) Tylna kamera

Tylna kamera zamontowana jest obok lampki oświetlenia tablicy rejestracyjnej.

UWAGA

Tylna kamera jest precyzyjnym urządzeniem. Uderzenie w kamerę może spowodować uszkodzenia grożące awarią lub pożarem.
- **Nie narażać kamery na uderzenie.**
- **Nie usuwać śniegu ani błota z obiektywu kamery za pomocą twardych przedmiotów.**

DO UŻYTKU WEWNĘTRZNEGO

UWAGA
Wniknięcie wody do wnętrza kamery grozi jej awarią lub pożarem. **Nie należy kierować wysokociśnieniowego strumienia wody w okolice kamery.**

UWAGA
Obiektyw kamery pokryty jest utwardzoną powłoką, chroniącą przed uszkodzeniem lub odbarwieniem. Uszkodzenie lub odbarwienie obiektywu może spowodować obniżenie wyrazistości obrazu. **• Do czyszczenia obiektywu nie używać szczotki.** **• Do czyszczenia obiektywu nie używać alkoholu, benzenu ani rozpuszczalników.** **• Nie dopuszczać do pokrycia obiektywu woskiem.**

INFORMACJA:
Jeżeli wosk do nadwozia dostanie się na obiektyw, należy go usunąć czystą tkaniną zwilżoną wodnym roztworem łagodnego detergentu, a następnie przetrzeć powierzchnię suchą tkaniną.

Jak korzystać z tylnej kamery

1) Obrócić wyłącznik zapłonu do pozycji „ON” lub przyciskiem rozruchu przełączyć w stan „ON”.
2) Przestawić dźwignię skrzyni biegów w położenie „R”.
   • Zostanie wyświetlony obraz sytuacji z tyłu samochodu.
   • Przestawienie dźwigni skrzyni biegów z położenia „R” przywraca poprzedni obraz na wyświetlaczu.

INFORMACJA:
Obraz sytuacji z tyłu samochodu ma priorytet względem każdego innego. Jednak w trakcie inicjalizacji układu obraz ten się nie pojawia.

Obszar obejmowany przez tylną kamerę

Obraz z tylnej kamery obejmuje obszar za tylną krawędzią drzwi bagażnika. Nie są widoczne obiekty znajdujące się blisko zderzaka lub pod zderzakiem.
Nie są widoczne obiekty znajdujące się powyżej poziomu zamontowania kamery. Górne fragmenty wysokich przedmiotów, np. znaków drogowych, pozostają niewidoczne.

Obszar obejmowany przez tylną kamerę

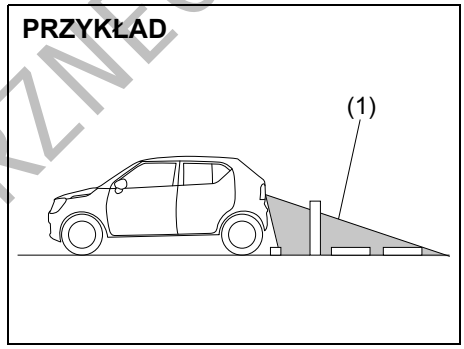

75RM293

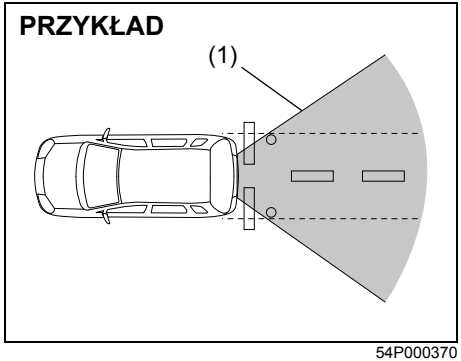

54P000370

(1) Obejmowany obszar

DO UŻYTKU WEWNĘTRZNEGO

INFORMACJA:
- *Wyświetlany obraz sytuacji z tyłu samochodu jest odwrócony (lustrzany).*
- *Kolory obiektów na ekranie mogą nieco różnić się do rzeczywistych.*
- *W wyszczególnionych poniżej sytuacjach obraz z kamery może być niewyraźny, lecz nie jest to objaw usterki.*
  - *W zaciemnionych miejscach, podczas deszczu lub nocą.*
  - *Gdy temperatura okolic obiektywu jest zbyt wysoka lub zbyt niska, bądź gdy jest on mokry na skutek opadów deszczu lub wysokiej wilgotności powietrza (na obiektywie może wykraplać się wilgoć).*
  - *Gdy do obiektywu przywarły obce ciała, np. błoto lub krople wody.*
  - *Gdy do obiektywu wpada ostre światło (na wyświetlaczu mogą być widoczne pionowe smugi).*
  - *W świetle lamp jarzeniowych. (Obraz może migotać.)*
  - *Gdy temperatura otoczenia jest niska (obraz może być przyciemniony).*

Obraz przekazywany przez tylną kamerę

W zależności od warunków podłoża i obciążenia samochodu, odległości na obrazie z tylnej kamery mogą różnić się od rzeczywistych.

Podłoże za samochodem nachylone do góry

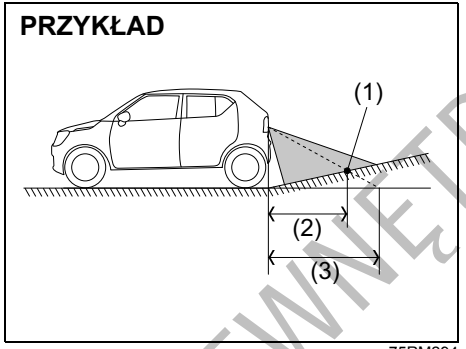

(1) Obiekt
(2) Rzeczywista odległość
(3) Odległość na ekranie

Gdy podłoże za samochodem jest nachylone do góry, obiekt widoczny na ekranie wydaje się być dalej niż w rzeczywistości.

Podłoże za samochodem nachylone do dołu

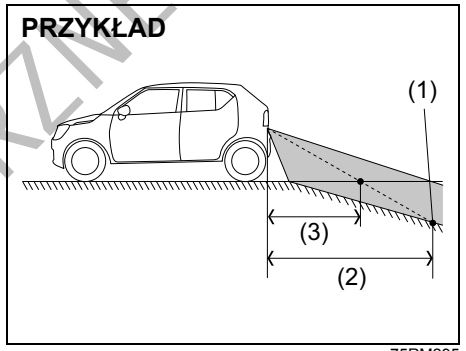

(1) Obiekt
(2) Rzeczywista odległość
(3) Odległość na ekranie

Gdy podłoże za samochodem jest nachylone do dołu, obiekt widoczny na ekranie wydaje się być bliżej niż w rzeczywistości.

DO UŻYTKU WEWNĘTRZNEGO

Gdy obraz sytuacji z tyłu samochodu nie jest widoczny lub jest niewyraźny

- Gdy obraz z tylnej kamery nie jest widoczny:
  – Sprawdzić, czy wyłącznik zapłonu jest w pozycji „ON” lub przyciskiem rozruchu wybrany jest stan „ON”.
  – Sprawdzić, czy dźwignia skrzyni biegów jest w położeniu „R”.

- Gdy obraz z tylnej kamery jest niewyraźny:
  – Sprawdzić, czy obiektyw kamery nie jest zabrudzony.
  – Sprawdzić, czy w obiektyw nie wpada bezpośrednio światło słoneczne lub światło z reflektorów innego pojazdu.

Jeżeli mimo wyeliminowania powyższych przyczyn układ przekazujący obraz sytuacji z tyłu samochodu nadal nie działa prawidłowo, należy zlecić autoryzowanej stacji obsługi SUZUKI jego sprawdzenie.

Hamowanie

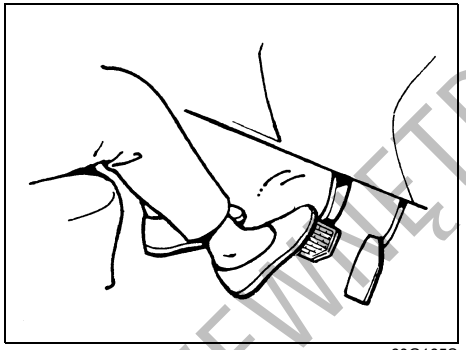

60G165S

Odległość potrzebna do zatrzymania pojazdu wzrasta wraz z jego prędkością. Na przykład droga hamowania przy 60 km/h jest około 4-krotnie dłuższa niż przy prędkości 30 km/h. Hamowanie należy rozpoczynać, gdy odległość od miejsca zatrzymania jest jeszcze duża i zwalniać stopniowo.

⚠ OSTRZEŻENIE

Zamoczenie hamulców może spowodować ich osłabione i nieprzewidywalne działanie. Po przejechaniu przez wodę lub myciu podwozia należy przy małej prędkości uruchomić hamulce w celu sprawdzenia, czy mają normalną skuteczność. Jeżeli hamulce są mniej skuteczne niż zazwyczaj, należy je osuszyć przez powtarzanie hamowania przy małej prędkości tak długo, aż odzyskają swoją normalną skuteczność.

Wspomaganie w układzie hamulcowym

Układ hamulcowy tego samochodu jest wyposażony w urządzenie wspomagające. Jeżeli na skutek zgaśnięcia silnika lub innej usterki wspomaganie nie działa, układ hamulcowy pozostaje nadal sprawny dzięki rezerwie wspomagania i pojazd można zatrzymać przez wciśnięcie i przytrzymanie wciśniętego pedału. Przy naciskaniu pedału hamulca rezerwa wspomagania zostaje częściowo zużyta i zmniejsza się za każdym następnym jego naciśnięciem. Na pedał należy wywierać równomierny nacisk. Nie naciskać pedału w sposób pulsacyjny.

DO UŻYTKU WEWNĘTRZNEGO

⚠ OSTRZEŻENIE

Nawet bez rezerwy wspomagania w układzie hamulcowym można zatrzymać samochód, przyciskając pedał hamulca mocniej niż zwykle. Droga hamowania może się jednak wydłużyć.

Wspomaganie hamowania awaryjnego

Gwałtowne naciśnięcie pedału hamulca rozpoznawane jest jako hamowanie awaryjne i układ w sposób samoczynny zwiększa siłę hamowania, nawet gdy kierowca nie jest w stanie wywierać wystarczająco silnego nacisku na pedał.

INFORMACJA:
Szybkiemu i mocnemu naciśnięciu pedału hamulca może towarzyszyć odgłos przełączania, związany z działaniem funkcji wspomagania hamowania awaryjnego. Jest to normalny objaw, sygnalizujący uruchomienie funkcji wspomagania hamowania awaryjnego.

Przeciwdziałanie blokowaniu kół przy hamowaniu (ABS)

Układ ABS pomaga uniknąć poślizgu pojazdu dzięki elektronicznej regulacji ciśnienia w układzie hamulcowym. Funkcja ta pomaga również zachować zdolność do kierowania pojazdem podczas hamowania na śliskich nawierzchniach lub podczas gwałtownego hamowania.
Układ ABS pracuje automatycznie, stąd nie jest konieczna żadna specjalna technika hamowania. Wystarczy utrzymywać stały nacisk na pedał hamulca. Układ ABS będzie uruchamiany, gdy tylko czujniki zarejestrują blokowanie się kół. Podczas pracy układu mogą być odczuwane nieznaczne ruchy pedału hamulca.

INFORMACJA:
- *Układ ABS nie działa przy prędkości jazdy poniżej około 9 km/h.*
- *Działaniu układu ABS towarzyszy charakterystyczny odgłos oraz odczuwalne ruchy pedału hamulca. Jest to normalny objaw regulacji ciśnienia hydraulicznego w układzie hamulcowym.*
- *Bezpośrednio po uruchomieniu silnika lub po rozpoczęciu jazdy od strony silnika może przez kilka sekund dobiegać charakterystyczny odgłos. Towarzyszy on operacji autodiagnostyki opisanych wyżej układów elektronicznych i nie jest objawem usterki.*

⚠ OSTRZEŻENIE

- **Na niektórych rodzajach luźnych nawierzchni (np. żwirowych, pokrytych śniegiem itp.) droga hamowania pojazdu wyposażonego w ABS może być nieco dłuższa niż analogicznego pojazdu ze zwykłym układem hamulcowym. Przy tradycyjnym układzie hamulcowym ślizgające się opony mogą „zagarniać" żwir lub warstwę śniegu, skracając drogę hamowania. Układ ABS znacznie ogranicza ten efekt hamujący. Jadąc na sypkiej nawierzchni należy uwzględniać wydłużoną drogę hamowania.**
- **Na drogach o utwardzonej nawierzchni niektórzy kierowcy są w stanie uzyskać za pomocą zwykłego układu hamulcowego nieco krótszą drogę hamowania niż w przypadku samochodu z układem ABS.**
- **W obu powyższych wypadkach układ ABS nadal ma tę przewagę, że zapewnia kontrolę kierunku jazdy. Należy jednak pamiętać, że układ ABS nie jest w stanie skompensować złych warunków drogowych lub pogodowych, ani błędów kierowcy. Należy dobrze oceniać sytuację na drodze i nie jeździć z nadmierną prędkością.**

DO UŻYTKU WEWNĘTRZNEGO

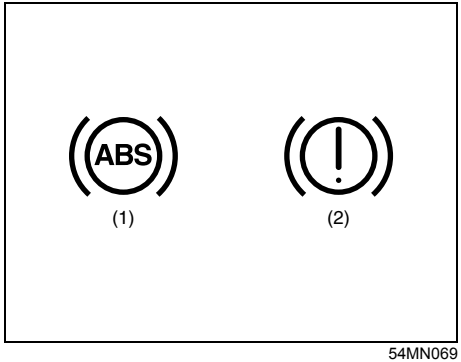

54MN069

(1) Lampka ostrzegawcza układu ABS
(2) Lampka ostrzegawcza układu hamulcowego

⚠ OSTRZEŻENIE

- **Gdy podczas jazdy w zespole wskaźników zaświeci się i pozostanie zapalona lampka ostrzegawcza układu ABS (1), może to oznaczać usterkę układu. Należy bezzwłocznie zlecić kontrolę układu hamulcowego autoryzowanej stacji obsługi SUZUKI. Gdy układ ABS przestanie działać, hamulce będą funkcjonowały jak w samochodzie nie wyposażonym w ABS.**
- **Jeżeli lampka ostrzegawcza układu ABS (1) oraz lampka ostrzegawcza układu hamulcowego (2) świecą się lub zapalają jednocześnie podczas jazdy, oznacza to prawdopodobną awarię funkcji przeciwdziałania blokowaniu kół oraz kontroli hamowania tylnych kół (korektora siły hamowania) w układzie ABS. W tej sytuacji, podczas hamowania na śliskiej nawierzchni lub gwałtownego hamowania na normalnej, suchej nawierzchni może dojść do poślizgu tylnych kół, a w skrajnym przypadku nawet do obrócenia się pojazdu. Należy bezzwłocznie zlecić kontrolę układu hamulcowego autoryzowanej stacji obsługi SUZUKI. Kontynuując jazdę należy zachować maksymalną ostrożność, unikając silniejszego hamowania.**

Jak działa układ ABS

Mikroprocesor stale monitoruje prędkości obrotowe kół samochodu. Podczas hamowania porównywane są zmiany tych prędkości. Gdy koła nagle zmniejszą swą prędkość – co wskazuje na poślizg – mikroprocesor kilkanaście razy w ciągu sekundy reguluje ciśnienie w układzie hamulcowym, zapobiegając zablokowaniu się kół. Gdy po zatrzymaniu samochód rusza, może być chwilowo słyszalny odgłos siłowników podczas operacji samokontroli układu.

⚠ OSTRZEŻENIE

W przypadku używania opon innych niż zalecane w instrukcji obsługi, układ ABS może nie pracować prawidłowo. Jest to spowodowane tym, że układ ABS działa na podstawie porównywania zmian prędkości kół. Zmieniając opony lub koła należy zawsze stosować rozmiar i typ podany w niniejszej instrukcji obsługi.

DO UŻYTKU WEWNĘTRZNEGO

Elektronicznie wspomagana stabilizacja ruchu pojazdu (w niektórych wersjach)

ESP® jest zarejestrowanym znakiem towarowym firmy Daimler AG.

Układ antypoślizgowy ESP® pomaga utrzymać właściwy tor jazdy na zakręcie, gdy samochód wykazuje nad- lub podsterowność. Pomaga także utrzymać własności trakcyjne przy przyspieszaniu na luźnej lub śliskiej nawierzchni. Powyższe funkcje realizowane są poprzez kontrolowanie mocy chwilowej silnika oraz niezależne uruchamianie hamulców poszczególnych kół. Dodatkowo układ ESP® zapobiega poślizgowi bocznemu, odpowiednio regulując ciśnienie w układzie hamulcowym.

⚠ OSTRZEŻENIE

Układ ESP® nie jest w stanie zapewnić stateczności samochodu w każdej sytuacji ani nie kontroluje całego układu hamulcowego. Układ ten nie eliminuje całkowicie ryzyka wypadku drogowego, szczególnie w przypadku nadmiernej prędkości jazdy lub wystąpienia zjawiska hydroplaningu. Jedynie rozwaga na drodze i bezpieczne prowadzenie samochodu pozwolą uniknąć wypadku drogowego. Wyposażenie samochodu w układ ESP® pod żadnym pozorem nie zwalnia kierowcy z obowiązku bezpiecznego zachowania się na drodze.

Układ ESP® realizuje następujące trzy funkcje:

Stabilizacja toru jazdy

Elektroniczny układ stabilizacji ruchu pojazdu kontrolując działanie hamulców, chwilową moc silnika oraz inne funkcje zapobiega poślizgowi bocznemu podczas pokonywania zakrętów na śliskiej nawierzchni lub przy gwałtownych manewrach kierownicą.

Regulacja siły napędowej

Funkcja ta zapobiega ślizganiu się kół napędowych, gdy podczas ruszania z miejsca lub przyspieszania zaczynają tracić przyczepność do nawierzchni. Funkcja ta działa, gdy jedno lub kilka kół napędowych zaczyna wirować w miejscu. W takiej sytuacji uruchamiane są hamulce i zmniejszana jest chwilowa moc silnika, pozwalając ograniczyć poślizg kół.

Przeciwdziałanie blokowaniu kół przy hamowaniu (ABS)

Układ ABS pomaga uniknąć poślizgu pojazdu dzięki elektronicznej regulacji ciśnienia w układzie hamulcowym. Funkcja ta pomaga również zachować zdolność do kierowania pojazdem podczas hamowania na śliskich nawierzchniach lub podczas gwałtownego hamowania. Układ ABS działa automatycznie, stąd nie jest konieczna żadna specjalna technika hamowania. Wystarczy utrzymywać stały nacisk na pedał hamulca. Układ ten jest uruchamiany, gdy tylko czujniki zarejestrują blokowanie się kół. Podczas pracy układu mogą być odczuwane nieznaczne ruchy pedału hamulca.
(Szczegółowe informacje o działaniu układu ABS podane są pod hasłem „Hamowanie” w tym rozdziale.)

INFORMACJA:
Układ ABS nie działa przy prędkości jazdy poniżej około 9 km/h.

⚠ OSTRZEŻENIE

- **Układ ESP® może nie działać prawidłowo w przypadku zamontowania opon lub tarcz kół innych niż zalecane w niniejszej instrukcji. Zmieniając opony lub koła należy zawsze stosować rozmiar i typ podany w niniejszej instrukcji obsługi.**
- **Układ ESP® może nie działać prawidłowo w przypadku nieprawidłowego ciśnienia w ogumieniu.**
- **Układ ESP® może nie działać prawidłowo, gdy na koła założone są łańcuchy przeciwpoślizgowe.**
- **Układ ESP® może nie działać prawidłowo w przypadku nadmiernego zużycia opon. Gdy staną się widoczne wskaźniki zużycia bieżnika, opony należy wymienić.**
- **Układ ESP® nie zastępuje ogumienia zimowego ani łańcuchów przeciwpoślizgowych na drogach pokrytych śniegiem.**

DO UŻYKU WEWNĘTRZNEGO

⚠ OSTRZEŻENIE

- **Układ ESP® może nie działać prawidłowo w przypadku zamontowania niestandardowych części związanych z silnikiem, np. tłumika w układzie wydechowym, lub gdy elementy te są mocno zużyte.**
- **Nie należy dokonywać jakichkolwiek modyfikacji układu zawieszenia samochodu, ponieważ może to spowodować nieprawidłowe działanie układu ESP®.**

INFORMACJA:
- *Działaniu układu ESP® towarzyszy charakterystyczny odgłos oraz odczuwalne ruchy pedału hamulca. Jest to normalny objaw regulacji ciśnienia hydraulicznego w układzie hamulcowym.*
- *Bezpośrednio po uruchomieniu silnika lub po rozpoczęciu jazdy od strony silnika może przez kilka sekund dobiegać charakterystyczny odgłos. Towarzyszy on operacji autodiagnostyki opisanych wyżej układów elektronicznych i nie jest objawem usterki.*

Poniżej opisane jest działanie związanych z układem ESP® lampek kontrolnych i ostrzegawczych:

Lampka ostrzegawcza układu antypoślizgowego ESP®

52KM133

Lampka błyska w tempie 5 razy na sekundę, gdy działa jedna z następujących funkcji:
- Stabilizacja toru jazdy
- Regulacja siły napędowej
- Wspomaganie kontroli prędkości na zjazdach (w niektórych wersjach)
- Funkcja regulacji siły napędowej (w niektórych wersjach)

W takiej sytuacji należy zachować szczególną ostrożność.

Lampka świeci się przez chwilę po obróceniu wyłącznika zapłonu do pozycji „ON” lub po wybraniu przyciskiem rozruchu stanu „ON”, umożliwiając sprawdzenie działania żarówki.

UWAGA

Gdy lampka ostrzegawcza „ESP®” zaświeci się i pozostanie zapalona podczas jazdy, może to oznaczać usterkę układu ESP® (za wyjątkiem funkcji przeciwdziałania blokowaniu kół podczas hamowania). W takim przypadku należy zlecić jego sprawdzenie autoryzowanej stacji obsługi SUZUKI.

INFORMACJA:
Gdy lampka ostrzegawcza „ESP®” zaświeci się i pozostanie zapalona podczas jazdy, sygnalizując usterkę układu ESP®, układ hamulcowy działa w zwykły sposób, z funkcją przeciwdziałania blokowaniu kół podczas hamowania, jednak bez pozostałych funkcji stabilizacji ruchu realizowanych przez układ ESP®.

Lampka kontrolna wyłączenia funkcji antypoślizgowych

57L30045

Podczas zwykłej jazdy układ ESP® powinien być włączony, umożliwiając korzystanie ze wszystkich jego możliwości.

W niektórych sytuacjach, np. w przypadku ugrzęźnięcia samochodu w piachu, błocie lub śniegu, gdy poślizg wzdłużny kół jest niezbędny, może okazać się konieczne wyłączenie funkcji antypoślizgowych układu ESP®.

DO UŻYTKU WEWNĘTRZNEGO

Wyłącznik układu antypoślizgowego

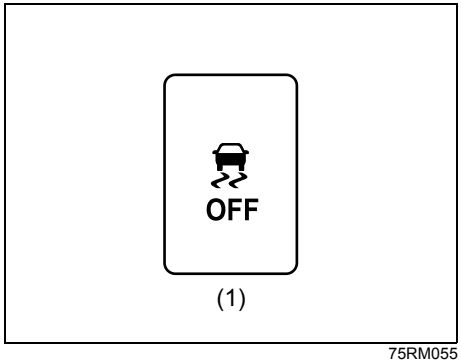

(1)

75RM055

(1) Wyłącznik układu antypoślizgowego

Przytrzymanie w pozycji wciśniętej umieszczonego w desce rozdzielczej wyłącznika układu antypoślizgowego powoduje wyłączenie niektórych funkcji układu ESC (oprócz funkcji przeciwdziałania blokowaniu kół podczas hamowania). Równocześnie w zespole wskaźników zaświeci się lampka kontrolna wyłączenia funkcji antypoślizgowych.
Należy pamiętać o ponownym włączeniu wszystkich funkcji układu ESP® przed wznowieniem normalnej jazdy.
Ponowne naciśnięcie tego przycisku powoduje przywrócenie pełnego działania układu ESP® i lampka kontrolna wyłączenia funkcji antypoślizgowych zgaśnie.

75RM223

Pojawienie się na wyświetlaczu informacyjnym pokazanego powyżej komunikatu może sygnalizować usterkę układu ESP®. Należy zlecić autoryzowanej stacji obsługi SUZUKI sprawdzenie samochodu.

INFORMACJA:
Gdy wyświetlany jest ten komunikat, układ ESP® nie działa.

INFORMACJA:
W wersji wyposażonej w którąkolwiek z wyszczególnionych poniżej funkcji, wraz z wyłączeniem funkcji antypoślizgowych ESP® zostaje ona również wyłączona.
- *Wspomaganie kontroli prędkości na zjazdach*
- *Regulacja siły napędowej*
- *Reagowanie przedkolizyjne z kamerą stereoskopową*
- *Układ automatycznego wstrzymywania pracy silnika*

Lampka ostrzegawcza układu ABS i układu hamulcowego

Szczegółowe informacje podane są pod hasłem „Hamowanie” w tym rozdziale.

Wspomaganie kontroli prędkości na zjazdach (w niektórych wersjach)

Wspomaganie kontroli prędkości na zjazdach ma na celu zmniejszenie wysiłku kierowcy podczas zjeżdżania ze stromego wzniesienia o nierównej i/lub śliskiej nawierzchni, gdy samo hamowanie silnikiem nie jest w stanie dostatecznie ograniczyć prędkości samochodu. Funkcja ta pomaga utrzymać odpowiednią prędkość samochodu, w razie potrzeby, poprzez samoczynne uruchamianie hamulców, umożliwiając kierowcy skoncentrowanie się wyłącznie na operowaniu kierownicą.

⚠ OSTRZEŻENIE

Nie należy nadmiernie polegać na działaniu funkcji wspomagania kontroli prędkości na zjazdach. W pewnych warunkach drogowych i stanu obciążenia samochodu funkcja ta może nie być w stanie ustabilizować prędkość na zjeździe. Należy zawsze być przygotowanym do naciśnięcia pedału hamulca. Niezachowanie uwagi i brak interwencji w odpowiednim momencie grozi utratą panowania nad pojazdem i wypadkiem.

DO UŻYTKU WEWNĘTRZNEGO

Przycisk wspomagania kontroli prędkości na zjazdach

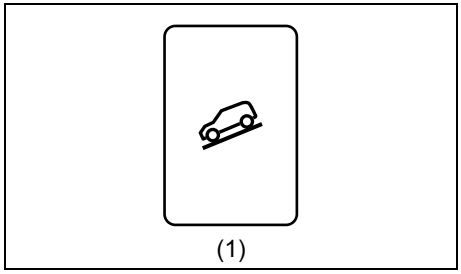

(1)

75RM056

(1) Przycisk wspomagania kontroli prędkości na zjazdach

W celu włączenia wspomagania kontroli prędkości na zjazdach:
1) Ustawić dźwignię skrzyni biegów w pozycji jazdy do przodu bądź do tyłu.
2) Nacisnąć przycisk wspomagania kontroli prędkości na zjazdach (1), gdy prędkość samochodu nie przekracza 25 km/h. Zaświeci się odpowiednia lampka kontrolna w zespole wskaźników potwierdzając, że funkcja jest aktywna.

W przypadku przekroczenia prędkości 7 km/h bez naciskania pedału przyspieszenia, funkcja wspomagania kontroli prędkości na zjazdach automatycznie uruchomi hamulce, aby utrzymać prędkość około 7 km/h.
- Podczas hamowania świecą się światła hamowania i błyska lampka ostrzegawcza ESP®.
- Gdy prędkość jazdy przekracza 40 km/h, funkcja wspomagania kontroli prędkości na zjazdach wstrzyma działanie i lampka kontrolna zgaśnie. Gdy prędkość samochodu spadnie poniżej 25 km/h, funkcja wspomagania kontroli prędkości na zjazdach zostanie ponownie uruchomiona i zaświeci się jej lampka kontrolna.

⚠ OSTRZEŻENIE

- **Długotrwałe korzystanie z funkcji wspomagania kontroli prędkości na zjazdach może spowodować wzrost temperatury hamulców i w konsekwencji chwilowe przerwanie działania tego układu, mające na celu ochronę elementów układu hamulcowego. Błyskająca lampka kontrolna tej funkcji poinformuje o zaistnieniu takiej sytuacji. Należy wtedy przerwać jazdę i zatrzymać samochód w bezpiecznym miejscu. Gdy układ hamulcowy odpowiednio ostygnie, funkcja wspomagania kontroli prędkości na zjazdach wznowi działanie.**
- **Wspomaganie kontroli prędkości na zjazdach można włączyć, gdy dźwignia skrzyni biegów jest w położeniu „N" (neutralnym), jednak hamowanie silnikiem nie będzie działać. Z funkcji wspomagania kontroli prędkości na zjazdach należy korzystać wyłącznie przy włączonym biegu do przodu lub wstecznym.**

>>

⚠ OSTRZEŻENIE

cd.
- **W celu użycia wspomagania kontroli prędkości na zjazdach należy nacisnąć przycisk tej funkcji i upewnić się, że zaświeciła się odpowiednia lampka kontrolna i nie ma komunikatów ostrzegawczych na ekranie.**
- **W trakcie działania wspomagania kontroli prędkości na zjazdach układ reagowania przedkolizyjnego z kamerą stereoskopową (w niektórych wersjach) może nie działać, w zależności od tego, czy kierowca operuje pedałem przyspieszania.**

INFORMACJA:
Działaniu funkcji wspomagania kontroli prędkości na zjazdach może towarzyszyć nietypowy odgłos pracy silnika. Jest to objaw prawidłowy i nie sygnalizuje wystąpienia usterki.

W celu wyłączenia wspomagania kontroli prędkości na zjazdach należy nacisnąć przycisk tej funkcji, po czym powinna zgasnąć jej lampka kontrolna.

DO UŻYTKU WEWNĘTRZNEGO

Lampka kontrolna wspomagania kontroli prędkości na zjazdach

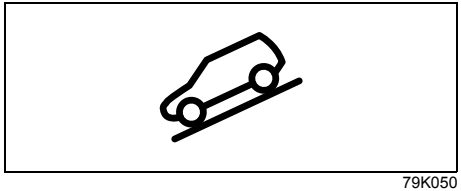

79K050

Lampka świeci się przez chwilę po obróceniu wyłącznika zapłonu do pozycji „ON” lub po wybraniu przyciskiem rozruchu stanu „ON”, umożliwiając sprawdzenie działania żarówki.

Lampka zaświeci się po naciśnięciu przycisku wspomagania kontroli prędkości na zjazdach, jeżeli spełnione są warunki działania tej funkcji. Gdy lampka kontrolna wspomagania kontroli prędkości na zjazdach błyska, funkcja ta nie działa.

Zaświecenie się lampki kontrolnej wspomagania kontroli prędkości na zjazdach bez naciskania przycisku tej funkcji lub jej niezaświecenie się po naciśnięciu przycisku sygnalizuje usterkę. Należy zlecić autoryzowanej stacji obsługi SUZUKI sprawdzenie samochodu.

INFORMACJA:
Jeżeli po naciśnięciu przycisku wspomagania kontroli prędkości na zjazdach błyska lampka kontrolna tej funkcji, mogą nie być spełnione poniższe warunki operacyjne.
- *Dźwignia skrzyni biegów w położeniu jazdy do przodu bądź do tyłu*
- *Prędkość jazdy poniżej 25 km/h*
- *Normalna temperatura pracy układu hamulcowego*

INFORMACJA:
Wystąpienie którejkolwiek z poniższych sytuacji może oznaczać usterkę wspomagania kontroli prędkości na zjazdach lub układu antypoślizgowego ESP®. Należy zlecić autoryzowanej stacji obsługi SUZUKI sprawdzenie samochodu.
- *Po naciśnięciu przycisku wspomagania kontroli prędkości na zjazdach lampka kontrolna tej funkcji nie świeci się lub błyska.*
- *Lampka kontrolna wspomagania kontroli prędkości na zjazdach świeci się podczas jazdy, mimo że przycisk tej funkcji nie został wciśnięty.*

75RM224

W wersji z zespołem wskaźników z obrotomierzem, pojawienie się na wyświetlaczu informacyjnym pokazanego powyżej komunikatu może sygnalizować usterkę funkcji wspomagania kontroli prędkości na zjazdach i funkcji wspomagania ruszania na pochyłości. Należy zlecić autoryzowanej stacji obsługi SUZUKI sprawdzenie samochodu.

INFORMACJA:
Gdy komunikat ten jest widoczny, nie ma możliwości włączenia wspomagania kontroli prędkości na zjazdach.

DO UŻYTKU WEWNĘTRZNEGO

Funkcja regulacji siły napędowej (w niektórych wersjach)

Funkcja regulacji siły napędowej, kontrolując pracę silnika i hamulców za pośrednictwem układu ESP® ułatwia płynne ruszanie, gdy koła po jednej stronie samochodu tracą przyczepność na śliskiej nawierzchni, np. pokrytej śniegiem.

Funkcja ta może także ułatwić ruszenie w sytuacji, gdy ślizgają się koła po obu stronach samochodu.

⚠ OSTRZEŻENIE

Funkcja regulacji siły napędowej ma określone ograniczenia i w niektórych sytuacjach drogowych może nie reagować prawidłowo. Nie należy nadmiernie polegać na jego działaniu i należy zawsze prowadzić samochód w sposób bezpieczny.

⚠ PRZESTROGA

- **Należy przestrzegać poniższych zaleceń. W przeciwnym wypadku funkcja ta może nie działać poprawnie i może dojść do jej awarii.**
  - **– Utrzymywać prawidłowe ciśnienie w ogumieniu.**
  - **– Zmieniając opony lub koła należy zawsze stosować rozmiar i typ podany w niniejszej instrukcji obsługi.**

>>

⚠ PRZESTROGA

cd.

- **– Nie używać zużytych lub nierównomiernie zużytych opon.**
- **– Nie dokonywać żadnych modyfikacji układu zawieszenia ani układu hamulcowego (zmieniających jego wysokość itp.).**
- **– Nie należy jeździć, gdy stan techniczny zawieszenia lub układu hamulcowego jest bardzo zły.**
- **– Nie dokonywać żadnych modyfikacji silnika (np. zmieniając tłumik).**
- **– Nie wyposażać samochodu w mechanizm różnicowy o zwiększonym tarciu wewnętrznym.**

- **Funkcja regulacji siły napędowej może nie działać prawidłowo, gdy na koła założone są łańcuchy przeciwpoślizgowe.**

INFORMACJA:

- *Gdy ślizgają się koła po obu stronach samochodu, funkcja regulacji siły napędowej może okazać się pomocna, lecz jest ona szczególnie skuteczna, gdy przyczepność tracą koła tylko po jednej stronie samochodu.*
- *Bezpośrednio po uruchomieniu silnika lub po rozpoczęciu jazdy, od strony silnika może przez kilka sekund dobiegać charakterystyczny odgłos. Jest on powodowany autodiagnostyką funkcji regulacji siły napędowej. Dźwięk ten nie jest objawem usterki.*
- *Gdy funkcja regulacji siły napędowej pracuje przy wysokiej prędkości obrotowej silnika, można wyczuć zmianę prędkości obrotowej silnika lub drgania samochodu. Jest to objaw prawidłowy.*

Przycisk regulacji siły napędowej

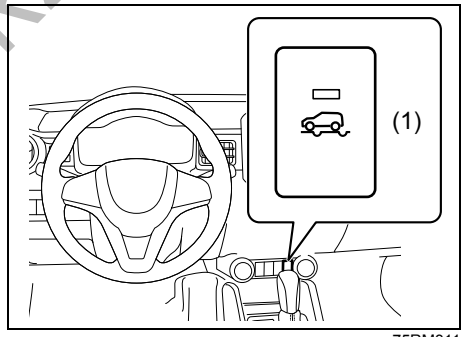

75RM311

(1) Przycisk regulacji siły napędowej

Wciśnięcie przycisku regulacji siły napędowej włącza tę funkcję. Równocześnie zaświeci się lampka kontrolna w przycisku. Ponowne naciśnięcie tego przycisku powoduje wyłączenie funkcji regulacji siły napędowej i lampka kontrolna zgaśnie.

- Gdy samochód porusza się stabilnie i jego prędkość przekracza 30 km/h, funkcja regulacji siły napędowej przestaje działać i lampka kontrolna w jej przycisku zgaśnie.
- Gdy wyłączone są funkcje układu ESP®, nie jest możliwe włączenie funkcji regulacji siły napędowej.

DO UŻYTKU WEWNĘTRZNEGO

Działanie funkcji regulacji siły napędowej
Jeżeli funkcja regulacji siły napędowej jest włączona, pomaga płynnie ruszyć w sytuacji, gdy koła po jednej stronie samochodu tracą przyczepność, kontrolując pracę silnika oraz wykorzystując hamulce przy wszystkich kołach.

- Gdy wyłączone są funkcje układu ESP®, nie jest możliwe włączenie funkcji regulacji siły napędowej.

⚠ PRZESTROGA

W celu włączenia regulacji siły napędowej należy nacisnąć przycisk tej funkcji i sprawdzić, czy zaświeciła się lampka kontrolna w przycisku.

INFORMACJA:
Podczas działania funkcji regulacji siły napędowej błyska lampka ostrzegawcza układu ESP®.

Wspomaganie ruszania na pochyłości (w niektórych wersjach)

Wspomaganie ruszania na pochyłości ma na celu ułatwienie rozpoczynania jazdy pod górę. Funkcja przeciwdziała (przez około 2 sekundy) niekontrolowanemu przemieszczeniu się pojazdu do tyłu w czasie przenoszenia stopy z pedału hamulca na pedał przyspieszania.

⚠ OSTRZEŻENIE

- **Nie należy nadmiernie polegać na działaniu funkcji wspomagania ruszania na pochyłości. W pewnych warunkach drogowych i stanu obciążenia samochodu funkcja ta może nie zapobiec niekontrolowanemu przemieszczeniu się pojazdu do tyłu. Należy zawsze być przygotowanym do naciśnięcia pedału hamulca. Niezachowanie uwagi i brak interwencji w odpowiednim momencie grozi utratą panowania nad pojazdem i wypadkiem.**
- **Funkcja wspomagania ruszania na pochyłości nie służy do unieruchomienia pojazdu w nachylonym miejscu.**

>>

⚠ OSTRZEŻENIE

cd.

- **Natychmiast po zwolnieniu pedału hamulca należy ruszyć. Po upływie 2 sekund od zwolnienia pedału hamulca funkcja wspomagania ruszania na pochyłości przestaje działać. W takiej sytuacji, w zależności od stromizny pochyłości samochód może się przemieścić w kierunku spadku, co grozi wypadkiem. Ponadto może dojść do zgaśnięcia silnika i w efekcie utraty wspomagania w układzie kierowniczym i hamulcowym, przez co kierowanie i hamowanie będzie utrudnione, stwarzając ryzyko wypadku lub uszkodzenia samochodu.**

Funkcja wspomagania ruszania na pochyłości działa przez maksymalnie 2 sekundy, podczas przenoszenia stopy z pedału hamulca na pedał przyspieszania, jeżeli spełnione są następujące warunki operacyjne:

1) Dźwignia skrzyni biegów w pozycji jazdy do przodu bądź do tyłu.
2) Zwolniony hamulec postojowy.
3) W wersji z mechaniczną skrzynią biegów – naciśnięty pedał sprzęgła.
4) Samochód stoi przodem w górę pochyłości.

DO UŻYTKU WEWNĘTRZNEGO

W wersji z układem ENG A-STOP wspomaganie ruszania na pochyłości jest uaktywniane przy uruchamianiu silnika po automatycznym wstrzymaniu jego pracy, nawet jeśli powyższe warunki nie są spełnione.

INFORMACJA:
Działaniu funkcji wspomagania ruszania na pochyłości może towarzyszyć nietypowy odgłos z okolic silnika lub można wyczuć zwiększony opór pedału hamulca. Jest to objaw prawidłowy i nie sygnalizuje wystąpienia usterki.

75RM224

W wersji z zespołem wskaźników z obrotomierzem pojawienie się na wyświetlaczu informacyjnym pokazanego powyżej komunikatu może sygnalizować usterkę funkcji wspomagania kontroli prędkości na zjazdach (w niektórych wersjach) i funkcji wspomagania ruszania na pochyłości. Należy zlecić autoryzowanej stacji obsługi SUZUKI sprawdzenie samochodu.

INFORMACJA:
Gdy komunikat ten jest widoczny, nie ma możliwości włączenia wspomagania ruszania na pochyłości.

Monitorowanie ciśnienia w ogumieniu (w niektórych wersjach)

Układ monitorujący ciśnienie w ogumieniu TPMS ma na celu alarmowanie kierowcy o znacznym spadku ciśnieniu w jednej lub kilku oponach samochodu. W każdym kole tego samochodu zamontowany jest czujnik ciśnienia z wprowadzonym indywidualnym kodem identyfikacyjnym. Czujniki te transmitują sygnały ciśnienia do ich odbiornika w sterowniku układu monitorującego. Gdy ciśnienie w jednej lub kilku oponach jest znacznie poniżej właściwej wartości, zaświeci się pokazana dalej lampka ostrzegawcza niskiego ciśnienia w ogumieniu.

Lampka ostrzegawcza niskiego ciśnienia w ogumieniu

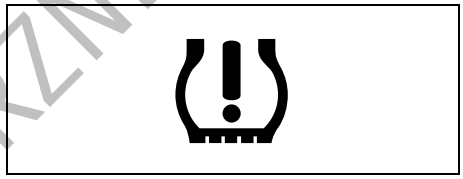

52D305

Ciśnienie w zimnych oponach każdego z kół, łącznie z zapasowym (jeżeli samochód jest w nie wyposażony), powinno być co najmniej raz w miesiącu kontrolowane i doprowadzane do prawidłowej wartości, podanej na odpowiedniej naklejce informacyjnej. (Jeżeli samochód ma założone opony o rozmiarze innym niż podany na odpowiedniej naklejce informacyjnej, należy ustalić dla nich prawidłowe wartości ciśnienia.)
W celu ograniczenia ryzyka nadmiernego zużycia paliwa, samochód ten wyposażony został w układ monitorujący ciśnienie w ogumieniu TPMS, który za pośrednictwem lampki ostrzegawczej niskiego ciśnienia w ogumieniu informuje kierowcę o znacznym spadku ciśnienia w jednej lub kilku oponach.
Gdy zaświeci się lampka ostrzegawcza niskiego ciśnienia w ogumieniu, należy jak najszybciej przerwać jazdę i sprawdzić opony oraz doprowadzić ciśnienie w nich do prawidłowych wartości.

DO UŻYTKU WEWNĘTRZNEGO

Jazda ze zbyt niskim ciśnieniem w oponie prowadzi do jej przegrzania i grozi jej uszkodzeniem. Zbyt niskie ciśnienie w oponie powoduje również zwiększone zapotrzebowanie na paliwo i przyspieszone zużycie opony, a także może negatywnie wpłynąć na prowadzenie samochodu i sprawność hamowania.
Prosimy pamiętać, że układ monitorujący nie zastępuje prawidłowej obsługi ogumienia kół i należy dbać o utrzymanie prawidłowego ciśnienia w oponach, nawet gdy nie świeci się lampka ostrzegawcza niskiego ciśnienia w ogumieniu.

⚠ OSTRZEŻENIE

Rozstrzyganie o konieczności uzupełnienia ciśnienia w oponach wyłącznie na podstawie wskazań układu monitorującego ciśnienie w ogumieniu grozi utratą kontroli nad pojazdem lub wypadkiem.
Należy nie rzadziej niż raz w miesiącu sprawdzać ciśnienie w zimnych oponach każdego z kół. W razie potrzeby doprowadzać do prawidłowej wartości, podanej na odpowiedniej naklejce informacyjnej oraz w niniejszej instrukcji obsługi. Szczegóły podane są pod hasłem „Opony" w rozdziale „PRZEGLĄDY I OBSŁUGA OKRESOWA".

⚠ OSTRZEŻENIE

Zaniechanie odpowiedniej reakcji, gdy lampka ostrzegawcza niskiego ciśnienia w ogumieniu nie działa lub gdy zaświeci się bądź zacznie błyskać podczas jazdy, może doprowadzić do wypadku.
Jeżeli lampka ostrzegawcza niskiego ciśnienia w ogumieniu nie zaświeci się na 2 sekundy po obróceniu wyłącznika zapłonu do pozycji „ON" lub po wybraniu przyciskiem rozruchu stanu „ON", lub gdy zaświeci się bądź zacznie błyskać podczas jazdy, należy zlecić autoryzowanej stacji obsługi SUZUKI sprawdzenie samochodu. Nawet gdy błyskająca lampka zgaśnie, sygnalizując przywrócenie sprawności układu monitorującego, należy zlecić autoryzowanej stacji obsługi SUZUKI jego sprawdzenie.

⚠ OSTRZEŻENIE

Obniżone ciśnienie w oponie powoduje, że ma ona mniejszą nośność. Nawet umiarkowany ubytek ciśnienia może spowodować, że dojdzie do przeciążenia opon, co grozi ich uszkodzeniem. W takiej sytuacji kierowca nie zostanie zaalarmowany, ponieważ lampka ostrzegawcza niskiego ciśnienia w ogumieniu zaświeci się jedynie w przypadku znacznego ubytku ciśnienia w jednej lub kilku oponach.
Ciśnienie w ogumieniu należy sprawdzać i korygować co najmniej raz w miesiącu. Szczegóły podane są pod hasłem „Opony" w rozdziale „PRZEGLĄDY I OBSŁUGA OKRESOWA".

DO UŻYTKU WEWNĘTRZNEGO

⚠ OSTRZEŻENIE

Jazda ze zbyt niskim ciśnieniem w ogumieniu może doprowadzić do wypadku, w wyniku którego może dojść do poważnych lub śmiertelnych obrażeń ciała.
Gdy lampka ostrzegawcza niskiego ciśnienia w ogumieniu zaświeci się i nie zgaśnie, należy ograniczyć prędkość jazdy i unikać raptownych manewrów kierownicą oraz gwałtownego hamowania. Zbyt niskie ciśnienie w oponie prowadzi do jej przegrzania podczas jazdy i grozi jej uszkodzeniem, a ponadto może mieć negatywny wpływ na sprawność kierowania i hamowania. Należy niezwłocznie zatrzymać samochód w bezpiecznym miejscu i sprawdzić opony.

- **Jeżeli nastąpiło przebicie opony, zmienić koło na zapasowe (jeżeli samochód jest w nie wyposażony). Wskazówki dotyczące zmiany koła podane są pod hasłem „Podnoszenie samochodu" w rozdziale „SYTUACJE AWARYJNE". Należy również zapoznać się z zamieszczonymi pod hasłem „Wymiana opon lub kół" wskazówkami dotyczącymi sposobu przywrócenia normalnego funkcjonowania układu monitorującego TPMS po zmianie koła.**

>>

⚠ OSTRZEŻENIE

cd.

- **Jeżeli zamiast koła zapasowego samochód wyposażony jest w zestaw naprawczy do ogumienia, należy zapoznać się ze wskazówkami dotyczącymi tymczasowego uszczelnienia opony, podanymi pod hasłem „Zestaw naprawczy do ogumienia" w rozdziale „SYTUACJE AWARYJNE".**
- **Gdy spadnie ciśnienie w jednej lub kilku oponach, należy jak najszybciej sprawdzić ciśnienie w oponach wszystkich kół i doprowadzić je do prawidłowych wartości.**

Lampka ostrzegawcza niskiego ciśnienia w ogumieniu może zaświecić się z normalnych przyczyn, np. na skutek naturalnego ubytku powietrza w ogumieniu lub zmian temperatury otoczenia bądź ciśnienia atmosferycznego. Po doprowadzeniu ciśnienia w ogumieniu do wartości podanych na naklejce informacyjnej lampka ostrzegawcza powinna zgasnąć.

Należy skorygować ciśnienie w zimnym ogumieniu, a następnie po około 10 minutach jazdy lampka ostrzegawcza niskiego ciśnienia w ogumieniu powinna zgasnąć.
Gdy układ rozpozna, że ciśnienie zostało skorygowane i lampka ostrzegawcza zgaśnie, na wyświetlaczu pojawi się informacja o aktualnym ciśnieniu w oponach (po przełączeniu na ekran monitorowania ciśnienia w ogumieniu).

UWAGA

Jeżeli po skorygowaniu ciśnienia w zimnym ogumieniu i ponad 10 minutach jazdy lampka ostrzegawcza niskiego ciśnienia w ogumieniu nie zgaśnie, może to oznaczać usterkę układu monitorującego. Należy zlecić autoryzowanej stacji obsługi SUZUKI sprawdzenie samochodu.

Jeżeli w krótkim czasie po skorygowaniu ciśnienia w ogumieniu lampka ostrzegawcza zaświeci się ponownie, samochód może mieć przebitą oponę. Jeżeli nastąpiło przebicie opony, zmienić koło na zapasowe (jeżeli samochód jest w nie wyposażony). Wskazówki dotyczące zmiany koła podane są pod hasłem „Podnoszenie samochodu" w rozdziale „SYTUACJE AWARYJNE". Wskazówki dotyczące sposobu przywrócenia normalnego funkcjonowania układu monitorującego TPMS po zmianie koła podane są pod hasłem „Wymiana opon lub kół".

DO UŻYTKU WEWNĘTRZNEGO

61MM0A198

INFORMACJA:

- *Świecącej się lampce ostrzegawczej niskiego ciśnienia w ogumieniu towarzyszy powyższy komunikat na wyświetlaczu informacyjnym.*
- *Na dużych wysokościach n.p.m. doprowadzenie ciśnienia w oponach do nominalnych wartości może nie spowodować zgaśnięcia lampki ostrzegawczej. W takiej sytuacji należy napełnić opony do ciśnienia nieco wyższego od podanego na naklejce informacyjnej.*
- *Lampka ostrzegawcza niskiego ciśnienia w ogumieniu może po zaświeceniu się chwilowo zgasnąć. Może to być powodowane rozgrzaniem opon po dłuższej jeździe lub wzrostem temperatury otoczenia. Jednak nawet gdy lampka ostrzegawcza niskiego ciśnienia w ogumieniu po zaświeceniu się zgaśnie, konieczne jest sprawdzenie ciśnienia w oponach wszystkich kół.*
- *W celu ograniczenia możliwości zaświecenia się lampki ostrzegawczej niskiego ciśnienia w ogumieniu na skutek normalnych zmian temperatury otoczenia i ciśnienia atmosferycznego, sprawdzanie i korygowanie ciśnienia w oponach powinno być wykonywane, gdy są one zimne. Bezpośrednio po zakończeniu jazdy opony są rozgrzane. Przy sprawdzaniu bezpośrednio po przerwaniu jazdy ogumienie może wykazywać prawidłowe ciśnienie, lecz gdy ostygnie, jego wartość może spaść poniżej nominalnej. Podobny efekt może wystąpić, gdy po napełnieniu opon do zalecanego ciśnienia w ciepłym garażu samochód wyjedzie na zewnątrz i znajdzie się w warunkach niskiej temperatury. W przypadku korygowania ciśnienia w oponach wykonywanego w garażu, w którym jest cieplej niż na zewnątrz, na każde 0,8°C różnicy temperatur pomiędzy garażem a otoczeniem należy dodać 1 kPa do zalecanej wartości ciśnienia w zimnej oponie.*

Sygnalizacja usterek układu monitorującego ciśnienie w ogumieniu

Układ monitorujący ciśnienie w ogumieniu TPMS ma również możliwość sygnalizowania ewentualnych wewnętrznych niesprawności.

Sygnalizacja usterek układu TPMS realizowana jest za pośrednictwem lampki ostrzegawczej niskiego ciśnienia w ogumieniu. W razie wykrycia usterki, lampka błyska przez 75 sekund, a następnie pozostaje zapalona. Dopóki usterka nie zostanie usunięta, sekwencja te będzie powtarzana za każdym razem przy uruchamianiu samochodu.

Informacja o usterce nie zostaje skasowana nawet po wyłączeniu silnika i pozostaje w pamięci układu, aż do przywrócenia stanu prawidłowego.

Sygnalizowanie usterki może być związane z brakiem możliwości wykrywania spadku ciśnienia w ogumieniu lub informowania o tym w odpowiedni sposób. Przyczyną niesprawności może być m.in. założenie opon lub kół, które uniemożliwiają prawidłowe działanie układu monitorującego ciśnienie w ogumieniu. Po wymianie opon lub kół należy zawsze sprawdzić stan lampki ostrzegawczej niskiego ciśnienia w ogumieniu, aby upewnić się, czy nie zakłóciło to działania układu monitorującego.

DO UŻYTKU WEWNĘTRZNEGO

UWAGA

Niezachowanie odpowiednich środków ostrożności grozi uszkodzeniem czujników ciśnienia w oponach.
- **Stanowczo zalecane jest, aby naprawy i wymiany opon wykonywała autoryzowana stacja obsługi SUZUKI. Przy zdejmowaniu i zakładaniu opony może dojść do uszkodzenia czujnika ciśnienia.**
- **Do naprawy przebicia opony nie stosować żadnych płynnych środków uszczelniających, chyba że samochód w miejsce koła zapasowego wyposażony jest w zestaw naprawczy do ogumienia.**

UWAGA

Częste świecenie się lampki ostrzegawczej niskiego ciśnienia w ogumieniu może oznaczać nieprawidłowy stan jednej lub kilku opon, czujników ciśnienia w oponach lub układu monitorującego ciśnienie w ogumieniu.
Gdy lampka ostrzegawcza niskiego ciśnienia w ogumieniu często się świeci, należy zlecić autoryzowanej stacji obsługi SUZUKI sprawdzenie samochodu.

61MM0A199

INFORMACJA:
Świecącej się lampce ostrzegawczej niskiego ciśnienia w ogumieniu towarzyszy powyższy komunikat na wyświetlaczu informacyjnym.

Ograniczenia układu monitorującego ciśnienie w ogumieniu

Układ monitorujący ciśnienie w ogumieniu może w określonych warunkach nie działać prawidłowo. W wyszczególnionych poniżej sytuacjach lampka ostrzegawcza niskiego ciśnienia w ogumieniu może świecić się lub błyskać.
- Gdy w miejsce koła z przebitą oponą zostanie założone koło zapasowe.
- Gdy w ramach okresowego przekładania kół zostało założone koło zapasowe.
- Gdy doszło do uszkodzenia czujnika ciśnienia w oponie podczas jej wymiany lub na skutek użycia płynnych środków uszczelniających do naprawy przebicia.
- Gdy sygnały radiowe z czujnika ciśnienia są zakłócane przez:
  – pracujące w pobliżu urządzenia lub wyposażenie elektryczne, wykorzystujące podobne częstotliwości fal radiowych;
  – naklejoną na szybę metalizowaną folię, która może ekranować fale radiowe;
  – grubą warstwę śniegu lub lodu pokrywającą samochód, w szczególności w okolicy kół i nadkoli;
  – gdy założone są opony zimowe bez zainstalowanych oryginalnych czujników ciśnienia lub na koła założone są łańcuchy przeciwpoślizgowe.
- Gdy założone są nieoryginalne tarcze kół lub opony niezgodne ze specyfikacją fabryczną.

DO UŻYTKU WEWNĘTRZNEGO

- Gdy ciśnienie w którejkolwiek oponie jest zbyt wysokie.
- W przypadku usterki odbiornika sygnałów ciśnienia w sterowniku układu monitorującego.

Ustawienia funkcyjne układu monitorującego ciśnienie w ogumieniu

- W wersji z zespołem wskaźników z obrotomierzem można sprawdzić na wyświetlaczu informacyjnym aktualne wartości ciśnienia w ogumieniu.
- Można ustawić jeden z poniższych szablonów wartości bazowych dla ciśnienia w ogumieniu, różniących się od podanych na naklejce informacyjnej.
  – Komfortowe (samochód nieobciążony)
  – Ładunkowe (samochód obciążony)

⚠ OSTRZEŻENIE

Przy zmianie obciążenia pojazdu konieczne jest odpowiednie skorygowanie ciśnienia w ogumieniu, zgodnie z danymi na naklejce informacyjnej, a następnie wprowadzenie za pośrednictwem wyświetlacza informacyjnego nowych wartości bazowych. Jeżeli stan obciążenia samochodu i wartości bazowe nie odpowiadają sobie, układ monitorujący ciśnienie w ogumieniu może nie działać prawidłowo.

Sprawdzanie aktualnych wartości ciśnienia w ogumieniu (zespół wskaźników z obrotomierzem)

PRZYKŁAD

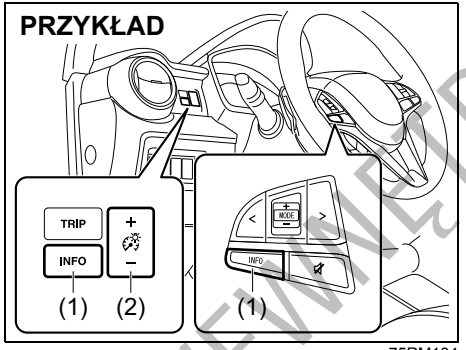

75RM184

1) Gdy wyłącznik zapłonu jest w pozycji „ON” lub przyciskiem rozruchu wybrany jest stan „ON” i samochód się nie porusza, przytrzymać przez ponad 3 sekundy wciśnięty przełącznik informacji (1) w zespole wskaźników, uruchamiając tryb ustawień wyświetlacza informacyjnego.

PRZYKŁAD

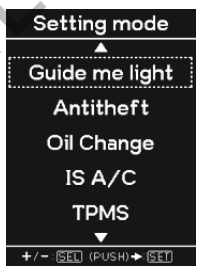

75RM321

2) Naciskając przycisk regulacji intensywności podświetlenia wskaźników (2) w górę lub w dół wybrać „TPMS” i nacisnąć przełącznik informacji (1).

INFORMACJA:
Wybranie „Back” i naciśnięcie przełącznika informacji (1) powoduje wyjście z trybu zmiany ustawień funkcyjnych.

DO UŻYTKU WEWNĘTRZNEGO

PRZYKŁAD

75RM332

3) Naciskając przycisk regulacji intensywności podświetlenia wskaźników (2) w górę lub w dół wybrać „Tyre Press” i nacisnąć przełącznik informacji (1).

PRZYKŁAD

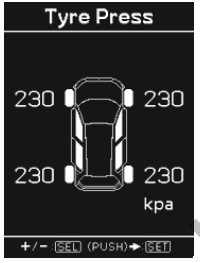

75RM333

4) Zostaną wyświetlone aktualne wartości ciśnienia w ogumieniu.

INFORMACJA:

- *Gdy zaświeci się lampka ostrzegawcza niskiego ciśnienia w ogumieniu, na wyświetlaczu informacyjnym pojawi się ekran „Tyre Press”, który błyskaniem odpowiedniej wartości ciśnienia wskazuje koło (lub koła) ze zbyt niskim ciśnieniem w oponie.*
- *Przez około 10 minut od rozpoczęcia jazdy ciśnienie w ogumieniu może nie być pokazywane. W tym czasie układ gromadzi niezbędne informacje. Po upływie tego czasu aktualne wartości ciśnienia w ogumieniu zostaną wyświetlone.*
- *Pozostawienie w zatrzymanym samochodzie przez 20 minut wyłącznika zapłonu w pozycji „LOCK” lub wybranego przyciskiem rozruchu stanu „LOCK” (wyłączone zasilanie) spowoduje wyzerowanie układu pomiarowego i po ponownym uruchomieniu silnika pokazywane będą wartości ciśnienia 0 kPa. W takim przypadku rzeczywiste wartości ciśnienia pojawią się po przejechaniu pewnego odcinka. Jednak gdy układ wykryje, że którakolwiek z tych wartości jest zbyt niska, aktualna wartość ciśnienia może nie zostać pokazana i w to miejsce pojawi się „---”.*

Wprowadzanie nowych wartości bazowych dla ciśnienia w ogumieniu (zespół wskaźników z obrotomierzem)

INFORMACJA:
W wersji z zespołem wskaźników bez obrotomierza wskazówki dotyczące samodzielnego wykonania tej operacji podane są pod hasłem „Ustawienia funkcyjne” w punkcie „Wyświetlacz informacyjny (zespół wskaźników bez obrotomierza)” rozdziału „PRZED ROZPOCZĘCIEM JAZDY”.

PRZYKŁAD

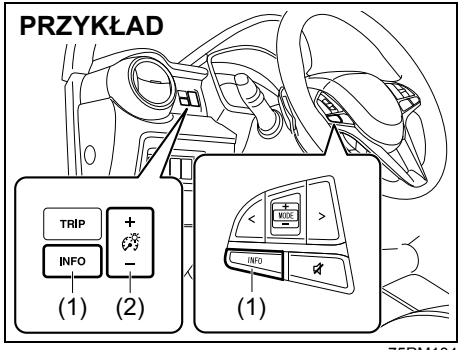

75RM184

1) Gdy wyłącznik zapłonu jest w pozycji „ON” lub przyciskiem rozruchu wybrany jest stan „ON” i samochód się nie porusza, przytrzymać przez ponad 3 sekundy wciśnięty przełącznik informacji (1) w zespole wskaźników, uruchamiając tryb ustawień wyświetlacza informacyjnego.

DO UŻYTKU WEWNĘTRZNEGO

PRZYKŁAD

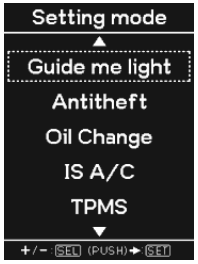

75RM321

2) Naciskając przycisk regulacji intensywności podświetlenia wskaźników (2) w górę lub w dół wybrać „TPMS” i nacisnąć przełącznik informacji (1).

INFORMACJA:
Wybranie „Back” i naciśnięcie przełącznika informacji (1) powoduje wyjście z trybu zmiany ustawień funkcyjnych.

PRZYKŁAD

75RM332

3) Naciskając przycisk regulacji intensywności podświetlenia wskaźników (2) w górę lub w dół wybrać „TPMS Mode” i nacisnąć przełącznik informacji (1).

PRZYKŁAD

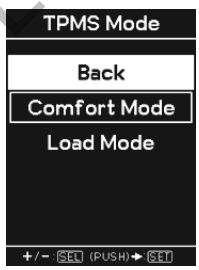

75RM334

4) Naciskając przycisk regulacji intensywności podświetlenia wskaźników (2) w górę lub w dół wybrać wartość początkową i nacisnąć przełącznik informacji (1).

DO UŻYTKU WEWNĘTRZNEGO

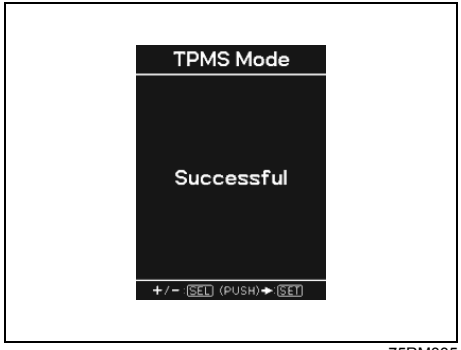

75RM335

5) Gdy pojawi się powyższy komunikat, wprowadzanie zmian ustawień zostało pomyślnie zakończone.

Wymiana opon lub kół

Jeżeli koło z przebitą oponą zostało zastąpione zapasowym, zalecane jest zwrócenie się do autoryzowanej stacji obsługi SUZUKI w celu zamontowania nowej opony w miejsce przebitej. W układzie monitorującym ciśnienie w ogumieniu jest już zaprogramowany kod identyfikacyjny związanym z fabrycznie zamontowanym kołem i zostanie przywrócone normalne działanie układu.

W razie konieczności wymiany kół w samochodzie, należy zlecić autoryzowanej stacji obsługi SUZUKI przełożenie czujników ciśnienia do nowych kół i zaprogramowanie ich w układzie monitorującym ciśnienie w ogumieniu.

INFORMACJA:
W kole zapasowym nie jest zainstalowany czujnik ciśnienia. Koła zapasowego należy używać w sytuacji awaryjnej i należy je jak najszybciej zastąpić właściwym, aby przywrócić normalne funkcjonowanie układu monitorującego ciśnienie w ogumieniu.

⚠ OSTRZEŻENIE

Użycie opon lub tarcz kół innych niż zalecane przez SUZUKI grozi awarią układu monitorującego ciśnienie w ogumieniu.
Opony i tarcze kół należy wymieniać wyłącznie na zalecane przez SUZUKI jako standardowe lub opcjonalne wyposażenie tego samochodu. Szczegółowe informacje podane są pod hasłem „Opony” w rozdziale „PRZEGLĄDY I OBSŁUGA OKRESOWA”.

Układ monitorujący ciśnienie w ogumieniu wraz z nadajnikiem sygnałów o oznaczeniu S180052024 oraz ich odbiornikiem o oznaczeniu 40398036 spełniają podstawowe wymogi i inne istotne postanowienia Dyrektywy Unijnej 1999/5/EC.

DO UŻYTKU WEWNĘTRZNEGO

WSKAZÓWKI DOTYCZĄCE JAZDY

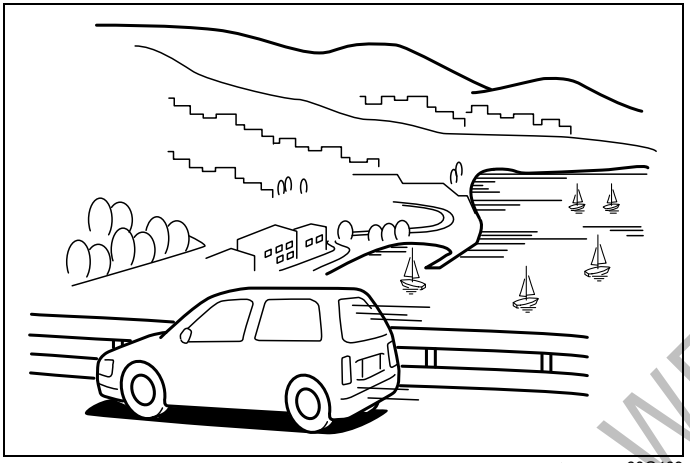

60G409

Docieranie samochodu 4-1
Reaktor katalityczny 4-1
Obniżanie zużycia paliwa 4-2
Jazda z dużą prędkością 4-3
Jazda w górach 4-3
Jazda po śliskich nawierzchniach 4-4

DO UŻYTKU WEWNĘTRZNEGO

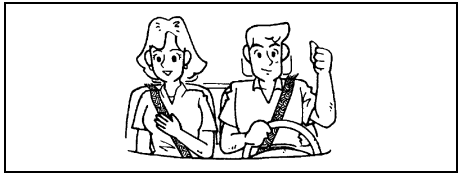

52D078S

⚠ OSTRZEŻENIE

- **Zawsze zapinać pasy bezpieczeństwa. Mimo zainstalowanych poduszek powietrznych, kierowca i wszyscy pasażerowie powinni być zawsze zabezpieczeni służącymi do tego celu pasami. Wskazówki dotyczące właściwego używania pasów bezpieczeństwa podane są pod hasłem „Pasy bezpieczeństwa i foteliki dziecięce”.**
- **Nie należy prowadzić samochodu będąc pod wpływem alkoholu bądź innych substancji odurzających. Alkohol i narkotyki mogą poważnie ograniczyć zdolność bezpiecznego prowadzenia, znacznie zwiększając ryzyko dla kierowcy i innych użytkowników drogi. Należy również unikać prowadzenia samochodu w stanie zmęczenia, wystąpienia objawów choroby, rozdrażnienia lub stresu.**

Docieranie samochodu

UWAGA

Przyszłe osiągi i niezawodność silnika zależą od staranności i umiaru w początkowym okresie jego eksploatacji. Szczególnie ważne jest przestrzeganie następujących zaleceń podczas pierwszego 1000 km przebiegu:

- **Po rozruchu nie podwyższać gwałtownie prędkości obrotowej. Rozgrzewać silnik stopniowo.**
- **Unikać dłuższej jazdy ze stałą prędkością. Części ruchome dopasują się lepiej, gdy prędkość będzie zmienna.**
- **Ruszać powoli, unikać ruszania przy dużym otwarciu przepustnicy.**
- **Należy unikać gwałtownego hamowania, zwłaszcza podczas pierwszych 300 km przebiegu.**
- **Nie jeździć powoli na wysokim biegu.**
- **Jeździć z umiarkowaną prędkością obrotową silnika.**
- **Przez pierwsze 1000 km przebiegu samochodu nie holować przyczepy.**

Reaktor katalityczny

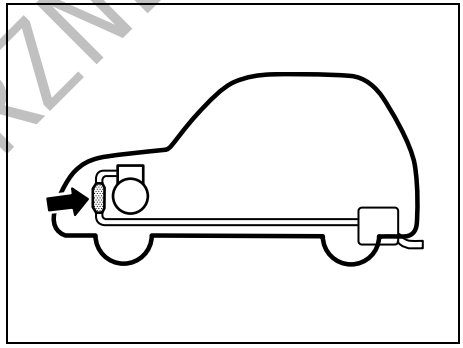

80G106

Zadaniem zamontowanego w układzie wydechowym reaktora katalitycznego jest minimalizacja zawartości szkodliwych związków w spalinach. Używanie paliwa z domieszką ołowiu w pojazdach wyposażonych w reaktor katalityczny jest niedopuszczalne, ponieważ ołów dezaktywuje w nim związki odpowiedzialne za redukcję substancji toksycznych.

Przy normalnym użytkowaniu samochodu i stosowaniu paliwa bezołowiowego reaktor katalityczny wystarcza na cały okres eksploatacji pojazdu. Nie wymaga żadnej dodatkowej obsługi. Bardzo jest jednak ważne zachowanie właściwej regulacji silnika. Wypadanie zapłonów, spowodowane niewłaściwą regulacją, może

DO UŻYTKU WEWNĘTRZNEGO

pociągnąć za sobą przegrzanie i w konsekwencji trwałe uszkodzenie reaktora katalitycznego, a także innych podzespołów samochodu.

UWAGA

W celu ograniczenia do minimum ryzyka uszkodzenia reaktora katalitycznego oraz innych podzespołów pojazdu, należy:

- **Utrzymywać silnik we właściwym stanie technicznym.**
- **W przypadku usterki silnika – zwłaszcza związanej z wypadaniem zapłonów lub inną wyraźną utratą mocy – należy niezwłocznie dokonać odpowiedniej naprawy.**
- **Nie wyłączać silnika ani nie przerywać zapłonu, gdy włączony jest bieg i pojazd jest w ruchu.**
- **Nie należy uruchamiać pojazdu przez pchanie, holowanie lub zjazd ze wzniesienia.**
- **Nie dopuszczać do pracy silnika na biegu jałowym z odłączonymi przewodami wysokiego napięcia (np. podczas badań diagnostycznych).**
- **Jeżeli praca silnika na biegu jałowym nie jest równomierna lub występują inne usterki, unikać dłuższej pracy na biegu jałowym.**
- **Nie dopuszczać do sytuacji, gdy zbiornik paliwa jest niemal pusty.**

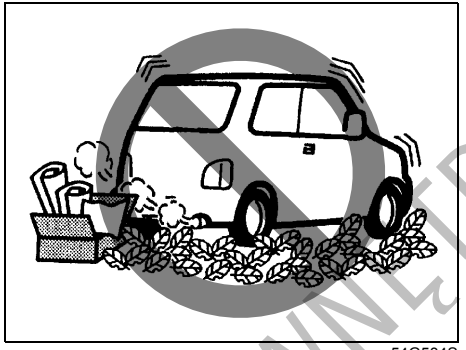

54G584S

⚠ OSTRZEŻENIE

Podczas jazdy, a także na postoju, należy zachowywać ostrożność, ponieważ reaktor katalityczny i inne elementy układu wydechowego mogą być bardzo gorące. Podobnie jak każdy inny pojazd, tak i ten nie powinien być zatrzymywany ani jeździć w takich miejscach, w których łatwopalne materiały, takie jak sucha trawa lub liście, mogą zetknąć się z gorącym układem wydechowym.

Obniżanie zużycia paliwa

Zastosowanie się do poniższych wskazówek pozwoli ograniczyć zużycie paliwa.

Unikać niepotrzebnej pracy silnika na biegu jałowym
Jeżeli konieczne jest oczekiwanie na postoju dłużej niż minutę, należy wyłączyć silnik i uruchomić go później ponownie. Do czasu rozgrzania silnika do normalnej temperatury roboczej nie pozostawiać go na biegu jałowym, ani nie wciskać zbyt głęboko pedału przyspieszania. Silnik powinien być rozgrzewany podczas jazdy.

Unikać gwałtownego ruszania z miejsca
Szybkie ruszanie spod świateł lub znaku „Stop” niepotrzebnie zużywa paliwo i skraca żywot silnika. Ruszać należy powoli.

Unikać niepotrzebnego zatrzymywania się
Unikać zbędnego zwalniania i zatrzymywania się. Należy starać się, kiedy tylko jest to możliwe, utrzymać stałą, nie za wysoką prędkość jazdy. Zwalnianie i późniejsze rozpędzanie zużywa dodatkowe ilości paliwa.

Utrzymywać stałą prędkość jazdy
Utrzymywać stałą prędkość jazdy w takim stopniu, na jaki pozwalają warunki drogowe.

DO UŻYTKU WEWNĘTRZNEGO

Utrzymywać w czystości filtr powietrza doprowadzanego do silnika

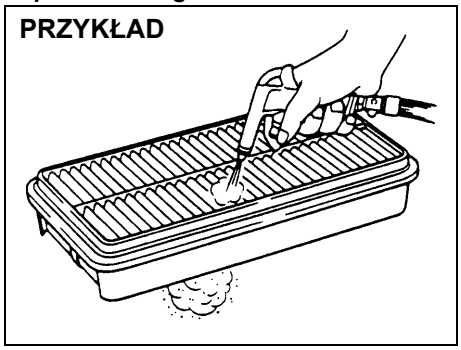

60A183S

Zanieczyszczony filtr powietrza powoduje wzrost oporów w układzie dolotowym i w efekcie spadek mocy silnika oraz zwiększone zużycie paliwa.

Ograniczać masę pojazdu

Im większe obciążenie, tym wyższe zużycie paliwa. Należy wyjmować z samochodu wszelkie niepotrzebnie przewożone ładunki i przedmioty.

Utrzymywać prawidłowe ciśnienie w ogumieniu

Ze względu na zwiększone opory toczenia, zbyt niskie ciśnienie w oponach może powodować zwiększone zużycie paliwa. Należy utrzymywać ciśnienie zgodnie z wartościami podanymi na tabliczce na drzwiach lub słupku drzwiowym od strony kierowcy.

Jazda z dużą prędkością

Jadąc z dużą prędkością należy mieć na uwadze następujące czynniki:

- Wraz ze wzrostem prędkości pojazdu wzrasta długość drogi hamowania. Hamowanie należy rozpoczynać odpowiednio wcześniej, uwzględniając wydłużoną drogę hamowania.
- W dni deszczowe może wystąpić zjawisko hydroplaningu. Jest to związane z utratą bezpośredniej styczności opon z nawierzchnią drogi w wyniku wytworzenia się pomiędzy nimi tzw. klinów wodnych. Kierowanie i hamowanie może być w takiej sytuacji bardzo trudne i może dojść do utraty panowania nad samochodem. Gdy nawierzchnia jest mokra, należy ograniczyć prędkość jazdy.
- Przy dużych prędkościach samochód może być podatny na boczne podmuchy wiatru. Z tego powodu przy wyjeździe z tunelu, mijaniu wzniesienia, przy wyprzedzaniu przez duże samochody ciężarowe itp. należy ograniczyć prędkość i być przygotowanym na niespodziewane znoszenie z drogi.

Jazda w górach

Mechaniczna skrzynia biegów

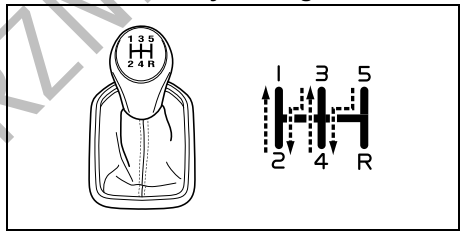

75RM260

Zautomatyzowana skrzynia biegów

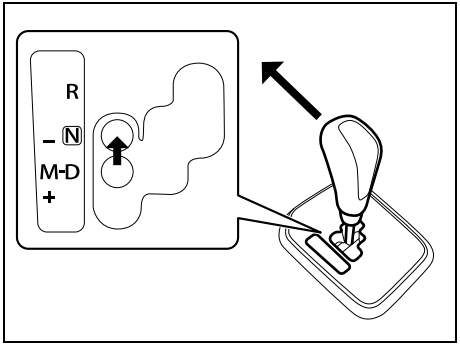

75RM259

DO UŻYTKU WEWNĘTRZNEGO

Bezstopniowa skrzynia biegów CVT

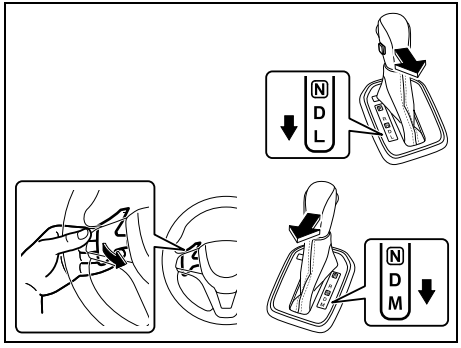

75RM296

- Podczas jazdy pod stromą górę samochód może zacząć tracić prędkość i wykazywać brak mocy. W takim przypadku należy zredukować bieg, aby silnik mógł pracować w swoim normalnym zakresie prędkości obrotowych. Biegi należy zmieniać szybko, by nie wytracić pędu.
- Jadąc z góry należy wykorzystywać siłę hamowania silnikiem, redukując bieg.

⚠ OSTRZEŻENIE

Jadąc w dół stromego lub długiego wzniesienia drogi należy unikać zbyt długiego naciskania pedału hamulca. Może to spowodować przegrzanie hamulców i zmniejszenie ich skuteczności. Niezastosowanie się do tego ostrzeżenia może doprowadzić do utraty panowania nad samochodem.

UWAGA

Zjeżdżając z góry NIE NALEŻY obracać wyłącznika zapłonu do pozycji „LOCK" lub przyciskiem rozruchu przełączać w stan „LOCK" (wyłączone zasilanie). Może to spowodować uszkodzenie układu odpowiedzialnego za ograniczanie emisji zanieczyszczeń oraz bezstopniowej skrzyni biegów CVT (jeżeli samochód jest w nią wyposażony).

Jazda po śliskich nawierzchniach

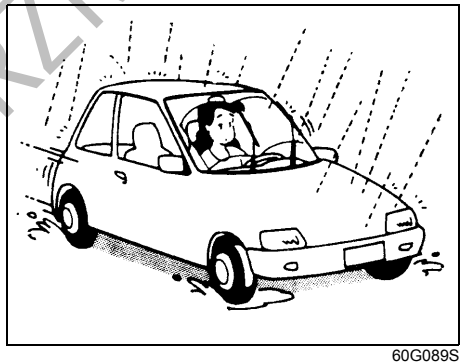

60G089S

Ze względu na niebezpieczeństwo poślizgu podczas hamowania, na mokrej drodze należy jechać z prędkością niższą niż w przypadku nawierzchni suchej. Podczas jazdy po drogach oblodzonych, pokrytych śniegiem lub błotem należy ograniczyć prędkość i unikać raptownych przyśpieszeń, silnego hamowania i gwałtownych ruchów kierownicą.

Wersje z napędem na obie osie jezdne
Wersje z napędem na dwie osie mają na śliskich nawierzchniach lepsze własności trakcyjne niż samochody z napędem na jedną oś jezdną. Jednak w głębokim śniegu, błocie lub piachu samochód ten

DO UŻYTKU WEWNĘTRZNEGO

nie będzie miał takiej siły napędowej, jak samochód terenowy z napędem na dwie osie. Dlatego nie należy próbować jazdy tym samochodem w takich warunkach. Wersja 4WD tego samochodu nie jest pojazdem o charakterze sportowo-użytkowym i nie jest przeznaczona do jazdy terenowej.

Łańcuchy przeciwpoślizgowe

Łańcuchy przeciwpoślizgowe powinny być stosowane jedynie w razie konieczności – w celu uzyskania odpowiedniej przyczepności do nawierzchni lub gdy są one wymagane przepisami. Łańcuchy powinny być odpowiednio dobrane do wielkości kół. Ponadto należy zwracać uwagę, aby pomiędzy założonymi na koła łańcuchami a błotnikami samochodu pozostawała wystarczająca odległość.

Łańcuchy należy zakładać na przednie koła odpowiednio ciasno, postępując ściśle według wskazówek producenta. Po przejechaniu około 1,0 km zatrzymać się i dociągnąć łańcuchy. Z łańcuchami na kołach należy jechać powoli.

UWAGA

- **W razie stwierdzenia, że podczas jazdy łańcuchy uderzają w elementy nadwozia, należy zatrzymać samochód i ponownie je dopasować do kół.**
- **W przypadku pełnowymiarowych osłon tarcz kół, przed założeniem łańcuchów osłony te należy zdjąć, ponieważ łączniki ogniw mogą spowodować ich uszkodzenie.**

Ugrzęźnięcie samochodu

W przypadku ugrzęźnięcia samochodu w błocie, śniegu lub piasku, należy postępować zgodnie ze wskazówkami podanymi poniżej:

1) Na przemian włączać zakres jazdy do przodu (lub pierwszy bieg w przypadku mechanicznej lub zautomatyzowanej skrzyni biegów) i wsteczny bieg. Spowoduje to rozkołysanie samochodu, ułatwiające uwolnienie go. Pedał przyśpieszania należy wciskać delikatnie, ograniczając do minimum wirowanie kół w miejscu. Podczas zmiany biegu zdejmować nogę z pedału przyśpieszania. Nie należy doprowadzać do dużej prędkości obrotowej silnika. Nadmierne wirowanie kół spowoduje ich głębsze zakopanie, jeszcze bardziej utrudniając uwolnienie pojazdu.

INFORMACJA:
W wersji z układem antypoślizgowym ESP® konieczne może być jego wyłączenie, aby umożliwić rozpędzenie kół.

DO UŻYTKU WEWNĘTRZNEGO

2) Jeżeli po kilku minutach prób uwalniania samochód pozostaje nadal unieruchomiony, należy zwrócić się do autoryzowanej stacji obsługi SUZUKI lub pomocy drogowej. Jeżeli profesjonalna pomoc nie jest dostępna, w sytuacji awaryjnej można na krótkim odcinku holować ten samochód za pomocą liny lub łańcucha holowniczego zamocowanego do przewidzianego do tego celu zaczepu podwoziowego z przodu lub z tyłu. Szczegółowe informacje podane są pod hasłem „Zaczepy podwoziowe" w rozdziale „POZOSTAŁE URZĄDZENIA I OSPRZĘT".

⚠ OSTRZEŻENIE

Podczas prób uwolnienia pojazdu nikt nie powinien znajdować się w jego pobliżu, jak również nie należy dopuszczać, aby koła wirowały z prędkością obrotową większą niż ta, przy której prędkościomierz pokazuje 40 km/h. Zbyt szybkie wirowanie kół grozi spowodowaniem obrażeń ciała lub uszkodzeniem pojazdu.

UWAGA

Próby uwolnienia samochodu nie powinny trwać dłużej niż kilka minut. Zbyt długo trwające próby rozkołysania samochodu mogą doprowadzić do przegrzania silnika lub uszkodzenia układu przeniesienia napędu.

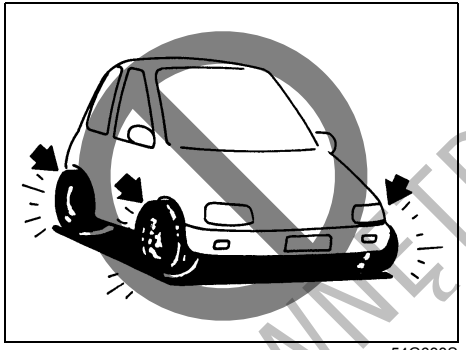

54G638S

⚠ OSTRZEŻENIE

Poza wymienionymi powyżej uwagami należy również przestrzegać następujących zasad bezpiecznej jazdy:

- **Opony powinny być w dobrym stanie oraz należy utrzymywać w nich prawidłowe ciśnienie. Szczegóły podane są pod hasłem „Opony" w rozdziale „PRZEGLĄDY I OBSŁUGA OKRESOWA".**

>>

⚠ OSTRZEŻENIE

cd.

- **Nie należy używać opon innych niż zalecane przez SUZUKI. Na jednej osi jezdnej nie mogą być założone opony różnych typów lub rozmiarów. Informacje o zalecanych oponach podane są na naklejce informacyjnej, umieszczonej na słupku drzwi kierowcy.**
- **Nie należy stosować ogumienia o zwiększonych wymiarach ani specjalnych amortyzatorów lub sprężyn zwiększających prześwit podwozia. Spowodowałoby to zmianę własności jezdnych. Ponadwymiarowe opony mogą ponadto przy przejeżdżaniu przez nierówności kolidować z błotnikami, co grozi uszkodzeniem samochodu bądź ogumienia.**
- **Po przejechaniu przez wodę należy przy małej prędkości uruchomić hamulce w celu sprawdzenia, czy mają normalną skuteczność. Jeżeli hamulce są mniej skuteczne niż zazwyczaj, należy je osuszyć przez powtarzanie hamowania przy małej prędkości tak długo, aż odzyskają swoją normalną skuteczność.**

DO UŻYTKU WEWNĘTRZNEGO

NOTATKI

DO UŻYTKU WEWNĘTRZNEGO

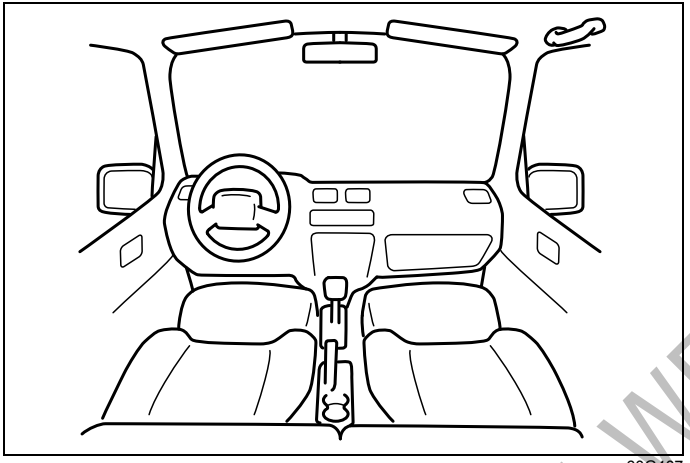

60G407

POZOSTAŁE URZĄDZENIA I OSPRZĘT

Wlew paliwa 5-1
Pokrywa komory silnikowej 5-2
Osłona przeciwsłoneczna 5-4
Oświetlenie wnętrza 5-5
Gniazdo elektryczne 5-6
Gniazdo AUX/USB (w niektórych wersjach) 5-7
Uchwyty asekuracyjne (w niektórych wersjach) 5-7
Schowek podręczny 5-7
Uchwyty na kubki i schowki 5-8
Spocznik 5-10
Dywaniki podłogowe 5-10
Zasłona przestrzeni bagażowej (w niektórych wersjach) 5-11
Relingi (w niektórych wersjach) 5-11
Zaczepy podwoziowe 5-12
Ogrzewanie, wentylacja i klimatyzacja 5-15
Układ ogrzewania i wentylacji 5-17
Układ chłodzenia, ogrzewania i wentylacji z regulacją ręczną (klimatyzacja regulowana ręcznie) 5-21
Układ chłodzenia, ogrzewania i wentylacji z regulacją automatyczną (klimatyzacja regulowana automatycznie) 5-26
Antena radiowa 5-32
Montaż urządzeń emitujących fale elektromagnetyczne ... 5-32
Radioodtwarzacz (Typ A / Typ B / Typ C) (w niektórych wersjach) 5-33

DO UŻYTKU WEWNĘTRZNEGO

Wlew paliwa

PRZYKŁAD

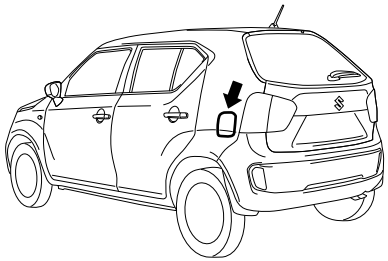

75RM169

PRZYKŁAD

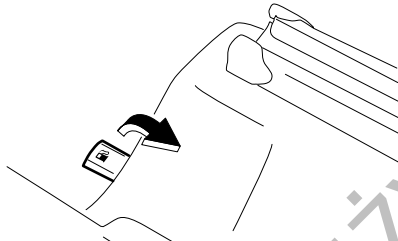

75RM130

Wlew paliwa znajduje się z tyłu pojazdu, po jego lewej stronie. Pokrywa wlewu paliwa otwierana jest za pomocą dźwigni umieszczonej przy fotelu kierowcy po stronie drzwi. Pokrywa zamykana jest ręcznie.

PRZYKŁAD

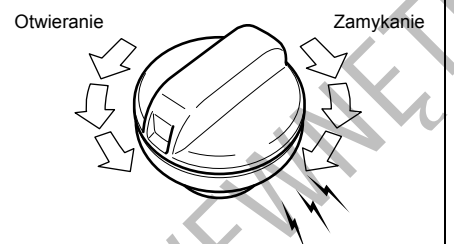

57L51093

Otwieranie wlewu paliwa:
1) Otworzyć pokrywę wlewu paliwa.
2) Zdjąć korek, obracając go w kierunku przeciwnym do ruchu wskazówek zegara.

⚠ PRZESTROGA

Korek wlewu paliwa powinien być odkręcany powoli. Paliwo może znajdować się pod ciśnieniem i wyprysnąć na zewnątrz, stwarzając zagrożenie.

PRZYKŁAD

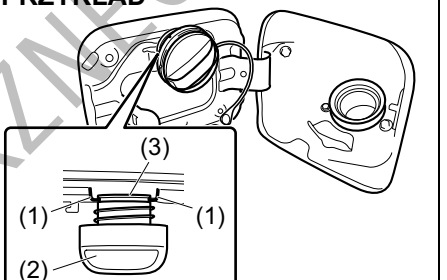

75RM057

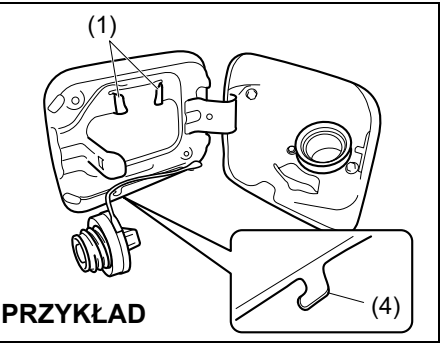

75RM058

INFORMACJA:
Uchwyt (1) służy do przytrzymania w nim korka (2) częścią gwintowaną (3) podczas wlewania paliwa lub można użyć zaczepu (4) do zawieszenia korka.

DO UŻYTKU WEWNĘTRZNEGO

Zamykanie wlewu paliwa:
1) Założyć i dokręcić korek, obracając go w kierunku zgodnym z ruchem wskazówek zegara.
2) Zamknąć pokrywę wlewu paliwa.

⚠ OSTRZEŻENIE

Paliwo jest silnie łatwopalne. Podczas tankowania nie należy w pobliżu palić ani zbliżać się z otwartym płomieniem.

⚠ OSTRZEŻENIE

W razie konieczności wymiany korka wlewu paliwa należy użyć wyłącznie oryginalnej części zamiennej SUZUKI lub jej zamiennika. Użycie niewłaściwego korka może spowodować poważną usterkę układu paliwowego lub układu odpowiedzialnego za ograniczanie emisji zanieczyszczeń. W razie wypadku może też spowodować wyciek paliwa.

Pokrywa komory silnikowej

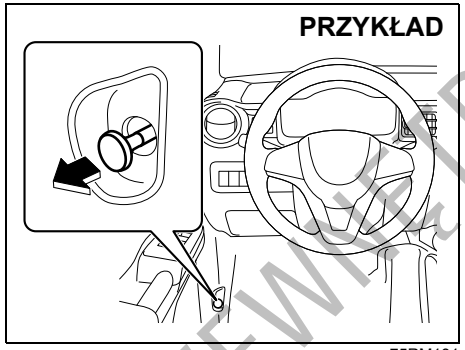

75RM131

Otwieranie pokrywy komory silnikowej:
1) Pociągnąć dźwignię zwalniającą, umieszczoną przy drzwiach od strony kierowcy. Spowoduje to częściowe zwolnienie zamka pokrywy.

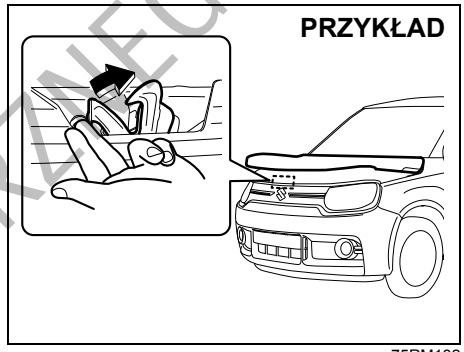

75RM132

2) Nacisnąć palcem dźwignię zaczepu pomocniczego pod przednią krawędzią pokrywy komory silnikowej, jak pokazano na rysunku. Naciskając dźwignię podnieść pokrywę komory silnikowej.

⚠ PRZESTROGA

Bezpośrednio po przerwaniu jazdy dźwignia zaczepu pomocniczego może być gorąca, co grozi oparzeniem. Nie dotykać dźwigni, zanim wystarczająco nie ostygnie.

UWAGA

Przed podniesieniem pokrywy komory silnikowej należy sprawdzić, czy wycieraczki nie są odchylone od szyby, co groziłoby uszkodzeniem pokrywy i wycieraczek.

DO UŻYTKU WEWNĘTRZNEGO

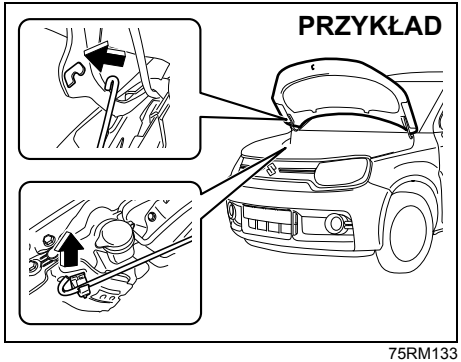

75RM133

3) Podtrzymując podniesioną pokrywę, uwolnić drążek podporowy z zaczepu i wsunąć jego koniec w odpowiedni otwór w pokrywie.

⚠ PRZESTROGA

- **Bezpośrednio po przerwaniu jazdy drążek podporowy może być gorący, co grozi oparzeniem. Nie dotykać drążka, zanim wystarczająco nie ostygnie.**
- **Dokładnie osadzić koniec drążka podporowego w otworze. Ześlizgnięcie się drążka grozi przyciśnięciem ciała przez zamykającą się pokrywę komory silnikowej.**
- **Podmuch wiatru może spowodować wypadnięcie drążka. W wietrzne dni należy zachować ostrożność.**

Zamykanie pokrywy komory silnikowej:

1) Odchylić pokrywę nieco do góry i wysunąć końcówkę drążka z gniazda. Umocować drążek w zacisku.

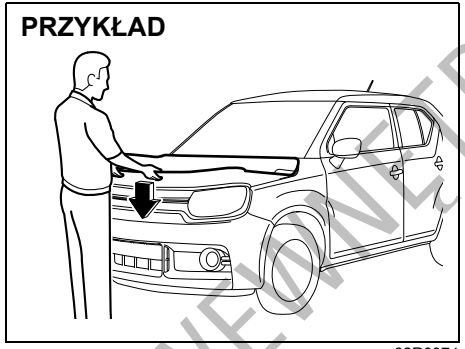

62R0074

2) Opuścić pokrywę do wysokości około 20 cm nad jej zamkiem, a następnie pozwolić, aby opadła pod własnym ciężarem. Sprawdzić, czy pokrywa została prawidłowo zatrzaśnięta.

⚠ OSTRZEŻENIE

Przed rozpoczęciem jazdy należy sprawdzić, czy pokrywa komory silnikowej jest całkowicie zamknięta i zablokowana. W przeciwnym razie może się ona nagle podnieść podczas jazdy i ograniczyć widoczność, co może doprowadzić do wypadku.

⚠ PRZESTROGA

Przy opuszczaniu pokrywy komory silnikowej sprawdzić, czy nie znajduje się pod nią żadna część ciała pasażera, np. dłonie czy głowa.

UWAGA

Naciskanie pokrywy komory silnikowej od góry grozi jej uszkodzeniem.

DO UŻYTKU WEWNĘTRZNEGO

Osłona przeciwsłoneczna

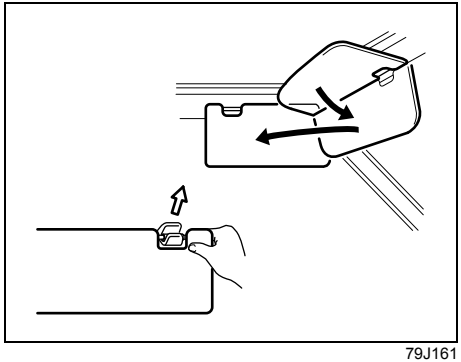

79J161

Osłony przeciwsłoneczne można odchylać do dołu w celu ograniczenia blasku od strony szyby przedniej lub po opuszczeniu można je zwolnić z zaczepu i odchylić na bok, osłaniając przed blaskiem z boku.

UWAGA

Odczepiając i zaczepiając osłonę przeciwsłoneczną należy chwytać tylko za twarde elementy z tworzywa, w przeciwnym razie można ją uszkodzić.

Uchwyt na karty magnetyczne (w niektórych wersjach)

PRZYKŁAD

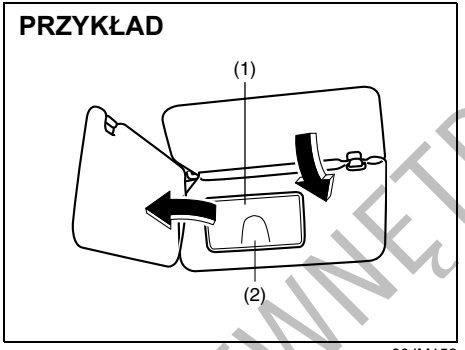

80JM152

(1) Osłona lusterka
(2) Uchwyt na karty magnetyczne

W uchwycie (2) z tyłu osłony przeciwsłonecznej można umieścić kartę magnetyczną.

UWAGA

W przypadku parkowania samochodu w miejscu bezpośrednio nasłonecznionym lub gdy temperatura otoczenia jest wysoka, nie należy pozostawiać w uchwycie kart wykonanych z tworzywa sztucznego. Grozi to ich odkształceniem termicznym.

Lusterko osobiste (w niektórych wersjach)

PRZYKŁAD

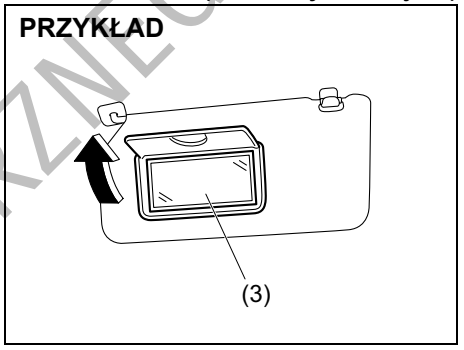

75RM134

(3) Lusterko osobiste

W celu skorzystania z lusterka (3) znajdującego się z tyłu osłony przeciwsłonecznej, należy odchylić jego osłonę (1).

⚠ OSTRZEŻENIE

- **Nie należy korzystać z lusterka osobistego podczas prowadzenia samochodu, ponieważ grozi to utratą kontroli nad pojazdem.**
- **Korzystając z lusterka osobistego nie należy przysuwać się zbyt blisko ani opierać się w miejscu, w którym znajduje się czołowa poduszka powietrzna. Naraża to na poważne uderzenie w razie przypadkowego odpalenia czołowej poduszki powietrznej.**

DO UŻYTKU WEWNĘTRZNEGO

Lampki oświetlenia kabiny

Z przodu

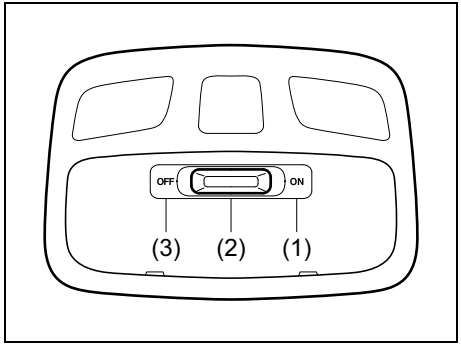

62R0294

Światła te mają 3- lub 4-funkcyjne przełączniki o następujących pozycjach:

ON (1)
- Oświetlenie pozostaje włączone niezależnie od tego, czy drzwi są otwarte, czy zamknięte.
- W celu ograniczenia ryzyka rozładowania akumulatora kwasowo-ołowiowego lampka ta po upływie 15 minut od zaświecenia się samoczynnie zgaśnie, jeżeli wcześniej nie zostaną wykonane żadne inne działania.

DOOR (2)
- Oświetlenie włącza się wraz z otwarciem którychkolwiek drzwi (włączając drzwi bagażnika). Po zamknięciu wszystkich drzwi oświetlenie pozostaje włączone jeszcze przez 15 sekund.
- Po wyjęciu kluczyka z wyłącznika zapłonu lub przełączeniu przyciskiem rozruchu w stan „LOCK” (wyłączone zasilanie), gdy wszystkie drzwi są zamknięte, lampka samoczynnie zaświeci się na około 15 sekund. Podświetlenie samoczynnie gaśnie po upływie 15 sekund.
- W celu ograniczenia ryzyka rozładowania akumulatora kwasowo-ołowiowego lampka ta po upływie 15 minut od otwarcia drzwi (wraz z drzwiami bagażnika) samoczynnie zgaśnie, jeżeli wcześniej nie zostaną wykonane żadne inne działania.

W przypadku wykonania przed zgaśnięciem podświetlenia którejkolwiek z poniższych czynności, zacznie ono przygasać natychmiast.
- Umieszczenie kluczyka w wyłączniku zapłonu bądź przełączenie przyciskiem rozruchu w stan „ACC” lub „ON”
- Zablokowanie wszystkich drzwi z użyciem kluczyka, zdalnego sterowania, przycisku centralnego zamka lub przycisku w klamce drzwi

OFF (3)
Oświetlenie pozostaje wyłączone nawet w przypadku otwarcia drzwi.

Lampka oświetlenia bagażnika (w niektórych wersjach)

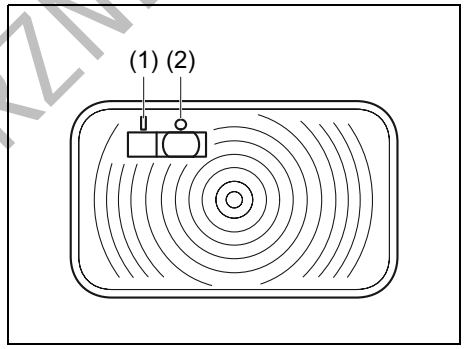

75RM009

Jeżeli wyłącznik oświetlenia przestrzeni bagażowej jest w pozycji „ON” (1), po otwarciu drzwi bagażnika oświetlenie to włącza się i pozostaje włączone, dopóki drzwi bagażnika nie zostaną zamknięte.
- W celu ograniczenia ryzyka rozładowania akumulatora kwasowo-ołowiowego lampka ta po upływie 15 minut od otwarcia drzwi bagażnika samoczynnie zgaśnie, jeżeli wcześniej nie zostaną wykonane żadne inne działania.

Jeżeli wyłącznik oświetlenia przestrzeni bagażowej jest w pozycji „OFF” (2), oświetlenie to nie zapala się po otwarciu drzwi bagażnika.

DO UŻYKU WEWNĘTRZNEGO

UWAGA
Nie należy zbyt długo pozostawiać otwartych drzwi bagażnika, gdy wyłącznik oświetlenia przestrzeni bagażowej jest w pozycji „ON”, ponieważ powoduje to rozładowanie akumulatora kwasowo-ołowiowego.

PRZYKŁAD

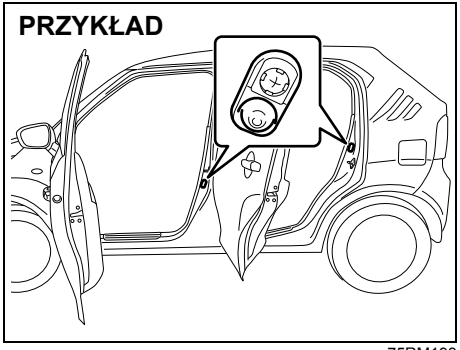

75RM193

INFORMACJA:
Liczba drzwi sterujących działaniem oświetlenia zależy od specyfikacji pojazdu. Drzwi sterują działaniem oświetlenia w przypadku, gdy na obrysie drzwi znajduje się pokazany na rysunku wyłącznik (w osłonie gumowej). Drzwi bagażnika sterują działaniem oświetlenia również w wersji bez gumowej osłony.

Gniazdo elektryczne

W konsoli środkowej

PRZYKŁAD

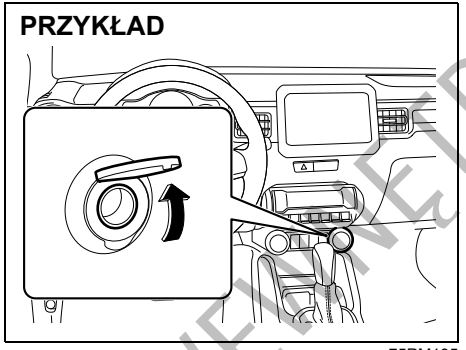

75RM135

W bagażniku (w niektórych wersjach)

PRZYKŁAD

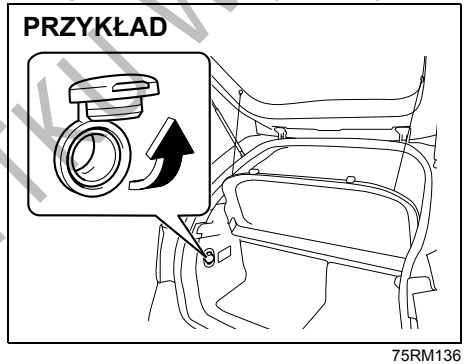

75RM136

Gniazdo elektryczne jest pod napięciem, gdy wyłącznik zapłonu jest w pozycji „ACC” lub „ON”, lub przyciskiem rozruchu wybrany jest stan „ACC” lub „ON”.
Każde z nich daje zasilanie 12 V / 120 W / 10 A urządzeń elektrycznych przystosowanych do podłączenia do gniazdka zapalniczki. Gdy gniazdo nie jest używane, powinno być zakryte zaślepką.

UWAGA
• **Jednoczesny pobór mocy z gniazd elektrycznych nie może w sumie przekraczać 12 V / 120 W / 10 A.** • **Użycie nieodpowiednich akcesoriów elektrycznych może doprowadzić do uszkodzenia instalacji elektrycznej samochodu. Należy zawsze upewnić się, czy dane urządzenie jest przystosowane do zasilania z tego typu gniazda elektrycznego.**

DO UŻYTKU WEWNĘTRZNEGO

Gniazdo AUX/USB (w niektórych wersjach)

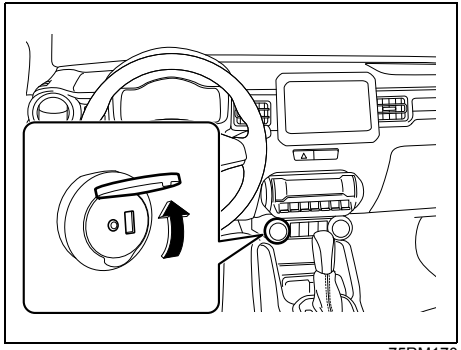

75RM170

Do gniazda tego można podłączyć np. przenośny odtwarzacz cyfrowy, co umożliwi słuchanie zapisanych w nim nagrań przez głośniki samochodowe. Szczegółowe informacje podane są pod hasłem „Radioodtwarzacz” w tym rozdziale.

Uchwyty asekuracyjne (w niektórych wersjach)

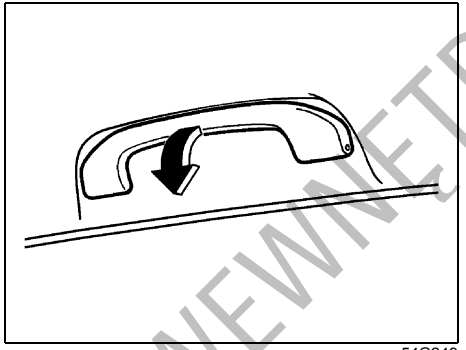

54G249

Dla wygody pasażerów przewidziano uchwyty asekuracyjne.

UWAGA

Uchwytów asekuracyjnych nie należy nadmiernie obciążać, ponieważ grozi to uszkodzeniem uchwytów i wyprofilowania podsufitki.

Schowek podręczny

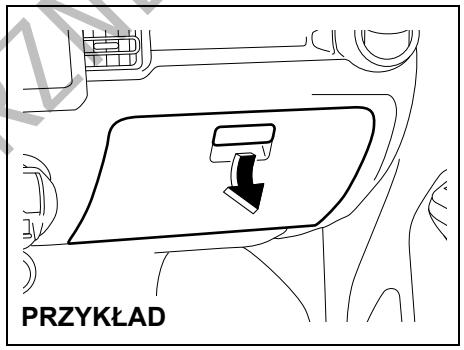

75RM137

W celu otwarcia schowka w desce rozdzielczej należy pociągnąć dźwignię zatrzasku. Przy zamykaniu należy zatrzasnąć pokrywę.

DO UŻYTKU WEWNĘTRZNEGO

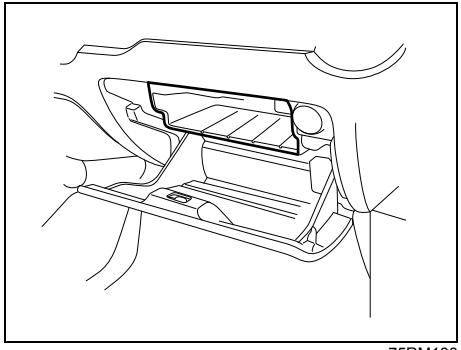

75RM138

W schowku w desce rozdzielczej wydzielony jest osobny sektor.

⚠ OSTRZEŻENIE

Nie należy jechać z otwartą pokrywą schowka. W razie wypadku otwarta pokrywa może spowodować obrażenia ciała.

Uchwyty na kubki i schowki

PRZYKŁAD

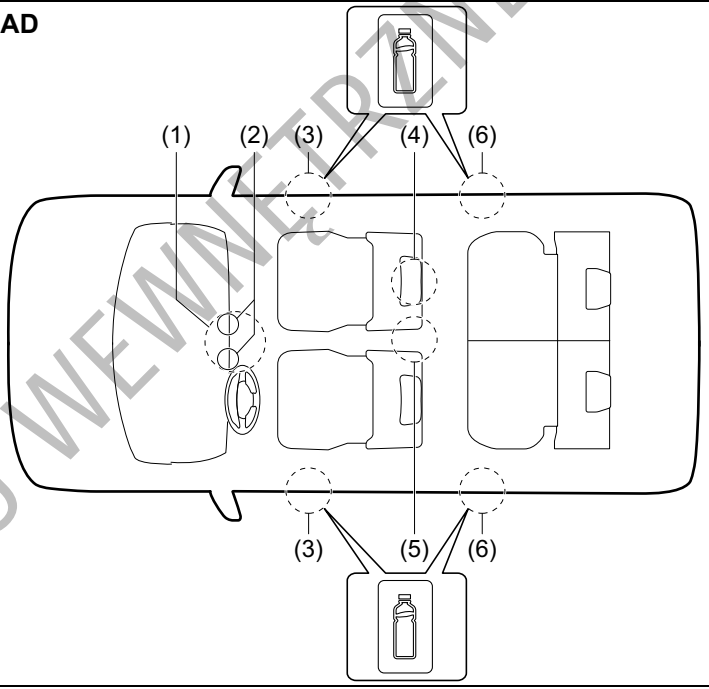

75RM297

(1) Wnęka w środkowej konsoli
(2) Uchwyty na kubki z przodu kabiny
(3) Uchwyt na butelkę z przodu kabiny
(4) Kieszeń w oparciu przedniego fotela (w niektórych wersjach)
(5) Uchwyt na kubki z tyłu kabiny
(6) Uchwyt na butelkę z tyłu kabiny

DO UŻYTKU WEWNĘTRZNEGO

Wnęka w środkowej konsoli (1)

⚠ OSTRZEŻENIE

Nie umieszczać we wnęce przedmiotów, które mogłyby wypaść z niej podczas jazdy.
Nieprzestrzeganie tego zalecenia grozi utratą kontroli nad pojazdem i wypadkiem w wyniku niespodziewanego zablokowania pedałów.

Uchwyty na kubki z przodu kabiny (2) / Uchwyt na kubki z tyłu kabiny (5)

Uchwyt na kubki z tyłu kabiny służy do przytrzymywania zamkniętego kubka lub zamkniętej butelki. W uchwycie tym można również umieszczać drobne przedmioty.

⚠ OSTRZEŻENIE

Nieprzestrzeganie poniższych zaleceń stwarza ryzyko odniesienia obrażeń ciała lub uszkodzenia samochodu.
- **Wykorzystując uchwyt do przytrzymywania kubka z gorącym płynem należy zachować szczególną ostrożność. Rozlanie gorącej zawartości grozi oparzeniem.**
- **W uchwytach na kubki nie należy umieszczać przedmiotów twardych, kruchych lub mających ostre krawędzie. Przedmioty trzymane w uchwytach mogą w czasie gwałtownego hamowania lub zderzenia zostać wyrzucone z uchwytu i spowodować obrażenia ciała.**
- **Zachować ostrożność, aby żadne płyny bądź inne obce materiały nie dostały się do ruchomych części dźwigni skrzyni biegów lub podzespołów elektrycznych. Płyny i inne materiały mogą spowodować uszkodzenia tych elementów.**

Uchwyt na butelkę z przodu kabiny (3) / Uchwyt na butelkę z tyłu kabiny (6)

Uchwyt ten służy do przytrzymywania zamkniętej butelki.

Kieszeń w oparciu przedniego fotela (4) (w niektórych wersjach)

PRZYKŁAD

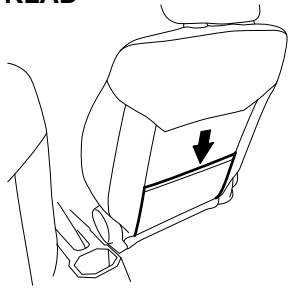

75RM011

Kieszeń w oparciu fotela przeznaczona jest do przechowywania lekkich i miękkich przedmiotów, np. rękawiczek, gazet lub czasopism.

⚠ PRZESTROGA

W kieszeni tej nie należy umieszczać twardych lub kruchych przedmiotów. W razie wypadku przedmioty takie jak butelki, puszki itp. mogą spowodować obrażenia ciała u osób siedzących z tyłu.

DO UŻYTKU WEWNĘTRZNEGO

Spocznik

PRZYKŁAD

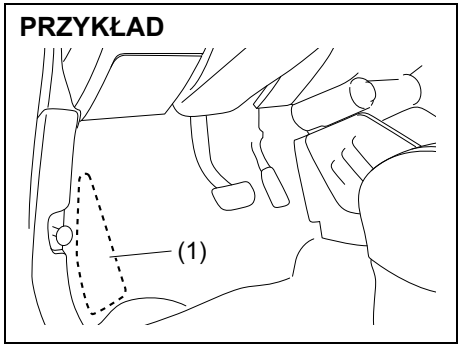

75RM243

Spocznik (1) służy jako podparcie dla lewej stopy.

Dywaniki podłogowe

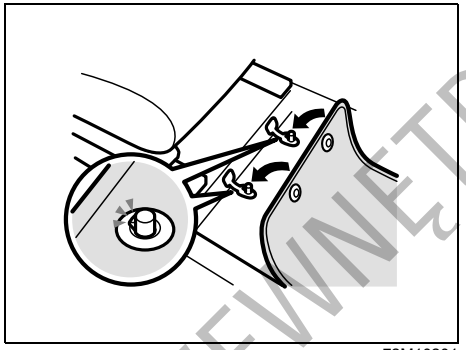

72M10201

W celu uniknięcia ryzyka przesuwania się dywanika po stronie kierowcy w kierunku pedałów i ewentualnego kolidowania z ich działaniem, zalecane jest stosowanie oryginalnego produktu SUZUKI.
Za każdym razem przy wkładaniu z powrotem dywanika po stronie kierowcy należy go prawidłowo ułożyć na podłodze i unieruchomić, przekładając przez jego otwory zaczepy mocujące.

W przypadku wymiany dywaników, na przykład na wielosezonowe, stanowczo zalecane jest użycie oryginalnego produktu SUZUKI, zapewniającego prawidłowe dopasowanie.

⚠ OSTRZEŻENIE

Nieprzestrzeganie poniższych zaleceń stwarza ryzyko kolidowania dywanika z pedałami i w efekcie utraty panowania nad pojazdem lub wypadku.
- **Należy unieruchomić dywanik w zaczepach, przekładając je przez odpowiednie otwory.**
- **Na umieszczonym na podłodze dywaniku nie należy układać dodatkowych dywaników.**

DO UŻYTKU WEWNĘTRZNEGO

Zasłona przestrzeni bagażowej (w niektórych wersjach)

PRZYKŁAD

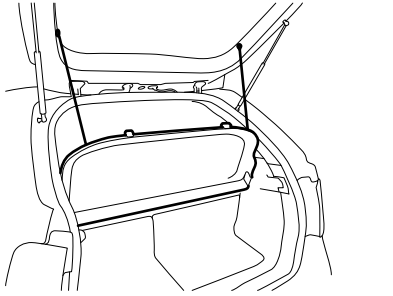

75RM013

Bagaże lub inne przedmioty przewożone w bagażniku są zakryte zasłoną przestrzeni bagażowej.

⚠ OSTRZEŻENIE

Na zasłonie bagażnika nie należy kłaść żadnych przedmiotów, nawet małych i lekkich. Przedmioty te mogą zostać podczas wypadku wyrzucone z dużą prędkością i spowodować obrażenia, jak również mogą ograniczać widoczność do tyłu.

Relingi (w niektórych wersjach)

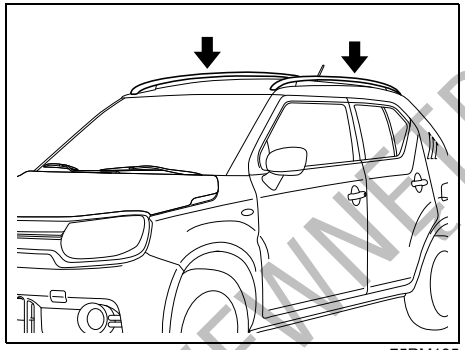

75RM185

Relingi służą do zamocowania odpowiedniego bagażnika dachowego, dostępnego w autoryzowanej stacji obsługi SUZUKI. Używając bagażnika dachowego należy przestrzegać podanych w tym rozdziale wskazówek i zaleceń oraz instrukcji dołączonych do bagażnika.

- Należy sprawdzić, czy bagażnik dachowy jest dobrze zamocowany.
- W celu prawidłowego umocowania różnego rodzaju przewożonego bagażu (np. nart, rowerów itp.), należy użyć odpowiednich uchwytów mocujących, które można nabyć w autoryzowanej stacji obsługi SUZUKI. Uchwyty należy prawidłowo i bezpiecznie zamocować, zgodnie z instrukcjami producenta. Nie mocować uchwytów bezpośrednio do dachu. Obciążenie ładunkiem może spowodować uszkodzenie panelu dachu.
- Nie wolno przekraczać dopuszczalnego obciążenia dachu.
  – Relingi: 50 kG

  Ponadto całkowity ciężar pojazdu (w pełni obciążonego przez kierowcę, pasażerów, bagaż, bagaż na dachu i nacisk na hak holowniczy) nie może przekraczać dopuszczalnej wartości podanej w rozdziale „DANE TECHNICZNE”.
- Ładunki przewożone na bagażniku dachowym należy odpowiednio zabezpieczyć i umocować, zgodnie z podanymi instrukcjami. Najcięższe przedmioty należy umieścić na samym dole. Bagaż należy rozłożyć możliwie równomiernie.
- Nie należy przewozić ładunków na tyle dużych, żeby wystawały poza zderzaki samochodu, czy jego obrys boczny. W przeciwnym wypadku będą one ograniczały widoczność.
- Długie przedmioty, takie jak płyty drewniane, deski surfingowe, należy umocować z przodu i z tyłu do samochodu. Należy zabezpieczyć powierzchnie lakierowane samochodu przed porysowaniem przez zwisające sznurki lub liny mocujące.
- Należy okresowo sprawdzać mocowanie bagażnika dachowego i czy nie jest on uszkodzony.

DO UŻYTKU WEWNĘTRZNEGO

⚠ OSTRZEŻENIE

- **Gwałtowne manewry samochodem lub niedostateczne zabezpieczenie przewożonego bagażu mogą doprowadzić do jego wypadnięcia i spowodowania uszkodzeń mienia lub obrażeń ciała osób trzecich.**
- **Bagaż należy odpowiednio umocować oraz należy unikać gwałtownych manewrów (np. raptownego ruszania, gwałtownych skrętów, szybkiego pokonywania zakrętów i ostrego hamowania). Od czasu do czasu należy sprawdzić, czy bagaż jest bezpiecznie umocowany.**
- **Duże, długie lub płaskie ładunki mogą wpływać ujemnie na aerodynamikę samochodu oraz mogą być podatne na oddziaływanie wiatru, przyczyniając się do ograniczenia kontroli nad pojazdem, co może doprowadzić do wypadku drogowego. Przewożąc tego typu ładunki należy jechać ostrożnie, z obniżoną do bezpiecznego poziomu prędkością.**

Zaczepy podwoziowe

Zaczepy podwoziowe nie są przeznaczone do holowania innego pojazdu. W sytuacji awaryjnej samochód ten nie powinien być holowany ze wszystkimi kołami na jezdni. Wskazówki dotyczące holowania tego samochodu podane są pod hasłem „Holowanie niesprawnego samochodu” w rozdziale „SYTUACJE AWARYJNE”.

⚠ OSTRZEŻENIE

Przy korzystaniu z zaczepów podwoziowych należy stosować się do poniższych zaleceń. Ewentualne pęknięcie lub wyłamanie zaczepu grozi spowodowaniem poważnych obrażeń ciała lub uszkodzeń mechanicznych:

- **Nie wykorzystywać zaczepów podwoziowych do holowania innego pojazdu.**
- **Nie dopuszczać do nadmiernego obciążania zaczepu, unikając szarpnięć i innych gwałtownych manewrów oraz wykorzystywania go do wyciągania tego samochodu z głębokiego śniegu, błota bądź piachu.**

W tego typu sytuacjach zalecane jest skorzystanie z pomocy specjalistycznych służb.

Z przodu

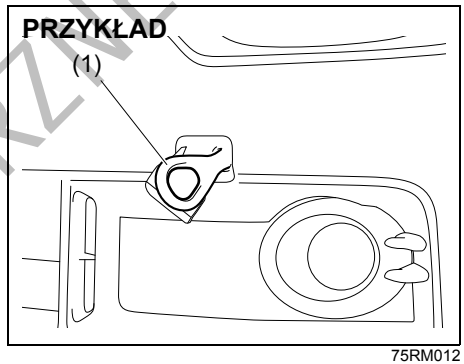

75RM012

Z przodu samochodu znajduje się zaczep (1) przeznaczony do wykorzystywania wyłącznie w sytuacjach awaryjnych.

Sposób zamocowania zaczepu (1) przedstawiony jest poniżej.

DO UŻYTKU WEWNĘTRZNEGO

PRZYKŁAD

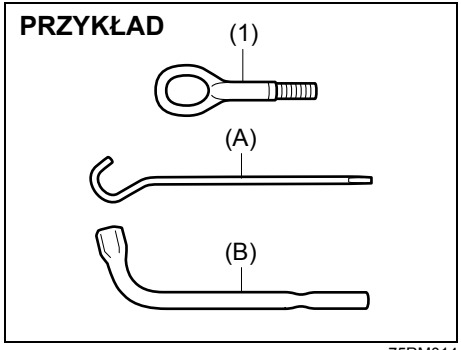

75RM014

1) Wyjąć zaczep podwoziowy (1), korbę podnośnika (A) oraz klucz do kół (B) z przestrzeni bagażowej.

PRZYKŁAD

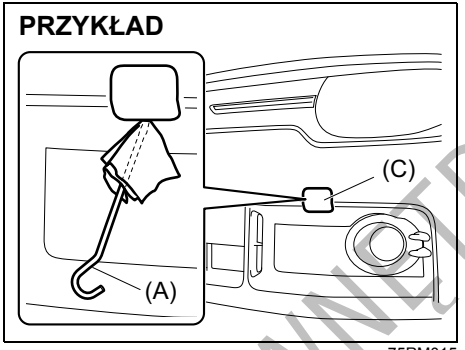

75RM015

2) Końcówką korby podnośnika (A) owiniętą miękkim materiałem podważyć i zdjąć zaślepkę (C), jak pokazano na rysunku.

INFORMACJA:
Nie wywierać nadmiernej siły, aby nie uszkodzić paska zaślepki.

PRZYKŁAD

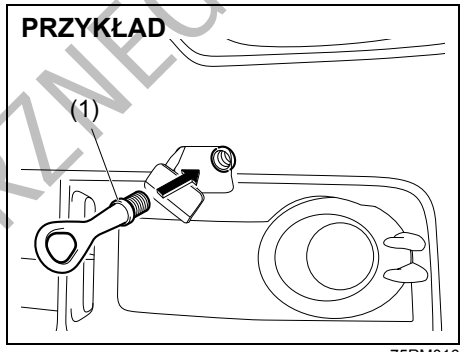

75RM016

3) Wkręcić ręką zaczep podwoziowy (1).

INFORMACJA:
Zalecane jest umocowanie zaślepki taśmą, aby uniknąć jej uszkodzenia podczas holowania.

DO UŻYTKU WEWNĘTRZNEGO

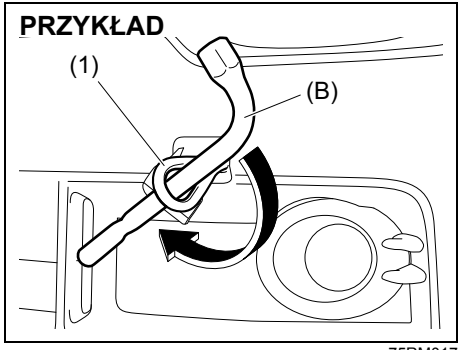

75RM017

4) Przy użyciu klucza do kół (B) mocno dokręcić zaczep podwoziowy (1), obracając go w kierunku zgodnym z ruchem wskazówek zegara.

Przy demontowaniu zaczepu podwoziowego (1) należy powyższe czynności wykonać w odwrotnej kolejności.

Z tyłu

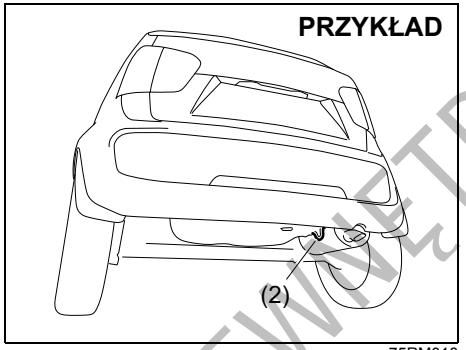

75RM018

Z tyłu samochodu znajduje się zaczep (2) przeznaczony do wykorzystywania wyłącznie w sytuacjach awaryjnych lub w przypadku transportu tego samochodu drogą morską.

Dodatkowe otwory

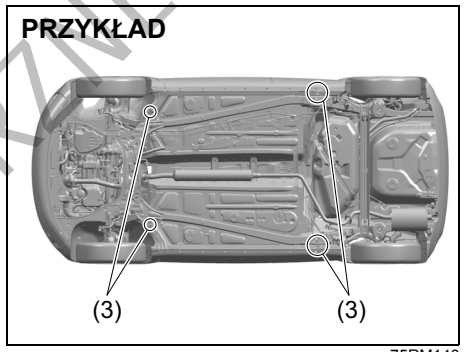

75RM140

Otwory (3) przeznaczone są do wykorzystywania wyłącznie w przypadku transportu tego samochodu.

⚠ OSTRZEŻENIE

Zaczepów podwoziowych (3) nie należy wykorzystywać do holowania. Ewentualne pęknięcie bądź rozerwanie otworu w podwoziu grozi spowodowaniem poważnych obrażeń ciała lub uszkodzeń mechanicznych.

DO UŻYTKU WEWNĘTRZNEGO

Ogrzewanie, wentylacja i klimatyzacja

Możliwe są następujące warianty układów ogrzewania, wentylacji i klimatyzacji:

- Układ ogrzewania i wentylacji
- Układ chłodzenia, ogrzewania i wentylacji z regulacją ręczną (klimatyzacja regulowana ręcznie)
- Układ chłodzenia, ogrzewania i wentylacji z regulacją automatyczną (klimatyzacja regulowana automatycznie)

Wyloty nawiewu w kabinie

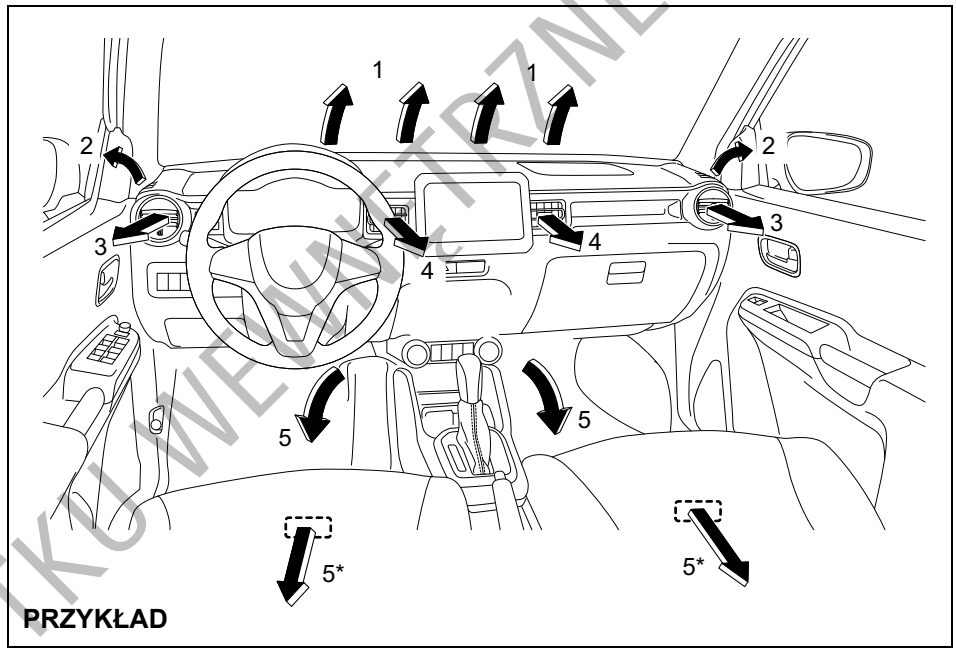

PRZYKŁAD

75RM351

1. Wylot nawiewu na szybę czołową
2. Wylot nawiewu na szybę boczną
3. Boczny wylot wentylacyjny
4. Centralny wylot wentylacyjny
5. Przypodłogowy wylot wentylacyjny
   * w niektórych wersjach

DO UŻYTKU WEWNĘTRZNEGO

Boczny wylot wentylacyjny

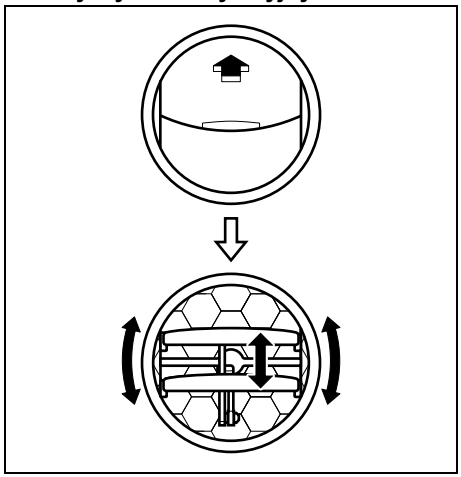

75RM019

Gdy boczny wylot wentylacyjny jest otwarty, powietrze jest doprowadzane niezależnie od położenia przełącznika trybu nawiewu.

Centralny wylot wentylacyjny

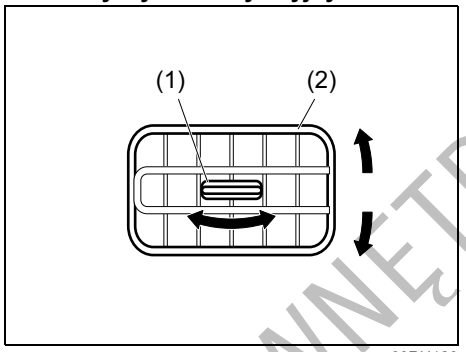

66RH123

Przesuwając element (1) w kierunku poziomym lub przechylając kratkę (2) w kierunku pionowym można odpowiednio kierować strumień powietrza.

⚠ PRZESTROGA

Zbyt długi kontakt ze strumieniem gorącego powietrza z układu ogrzewania lub klimatyzacji grozi miejscowym oparzeniem termicznym. Wszystkie osoby w samochodzie – w szczególności dzieci, osoby starsze, osoby o specjalnych uwarunkowaniach, osoby o wrażliwej skórze oraz osoby śpiące w kabinie – powinny pozostawać w odpowiedniej odległości od wylotów wentylacyjnych, aby nie być narażonym na dłuższy kontakt ze strumieniem gorącego powietrza.

DO UŻYTKU WEWNĘTRZNEGO

Układ ogrzewania i wentylacji

Opis urządzeń sterujących

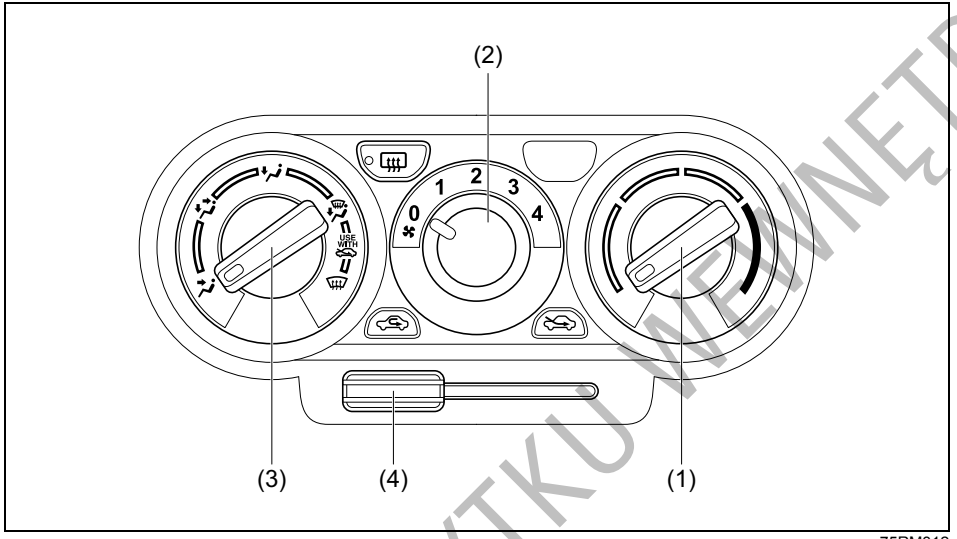

75RM312

Pokrętło regulacji temperatury (1)
Pokrętło to służy do ustawiania wartości temperatury utrzymywanej w kabinie.

Pokrętło regulacji prędkości dmuchawy (2)
Obrót pokrętła włącza dmuchawę i reguluje jej prędkość obrotową.

Przełącznik trybu nawiewu (3)

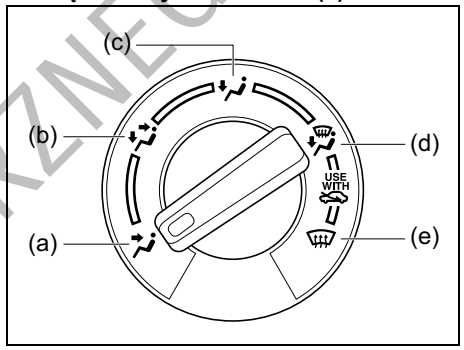

75RM022

Służy do wyboru jednego z niżej opisanych sposobów rozprowadzania powietrza w kabinie.

Wentylacja (a)

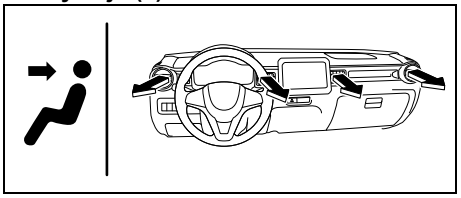

75RM352

Powietrze o regulowanej temperaturze doprowadzane jest przez centralne i boczne wyloty wentylacyjne.

DO UŻYTKU WEWNĘTRZNEGO

Nawiew dwupoziomowy (b)

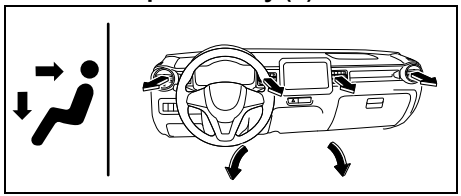

75RM353

Powietrze o regulowanej temperaturze doprowadzane jest wylotami przypodłogowymi, a nieco chłodniejsze wylotami centralnymi i bocznymi. Jeżeli jednak pokrętło regulacji temperatury (1) jest w jednym ze skrajnych położeń, temperatura powietrza doprowadzanego wylotami przypodłogowymi jest taka sama, jak powietrza doprowadzanego wylotami centralnymi i bocznymi.

Ogrzewanie (c)

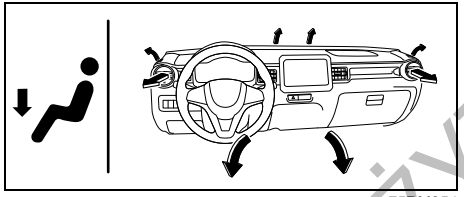

75RM354

Powietrze o regulowanej temperaturze doprowadzane jest głównie przez wyloty przypodłogowe i boczne, a w nieznacznym stopniu również przez wyloty nawiewu na przednią i boczne szyby.

Ogrzewanie i usuwanie zaparowania bądź oblodzenia szyb (d)

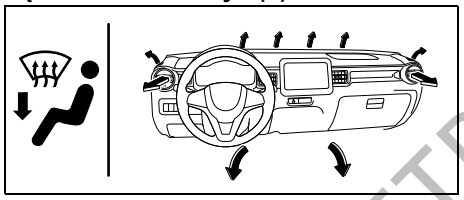

75RM355

Powietrze o regulowanej temperaturze doprowadzane jest przez wyloty przypodłogowe i boczne oraz kierowane jest na szybę czołową i szyby boczne.

Usuwanie zaparowania bądź oblodzenia szyb (e)

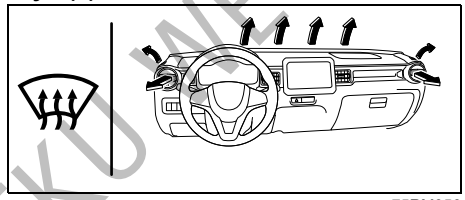

75RM356

Powietrze o regulowanej temperaturze kierowane jest na przednią i boczne szyby oraz przez boczne wyloty wentylacyjne.

Przełącznik wlotu powietrza (4)

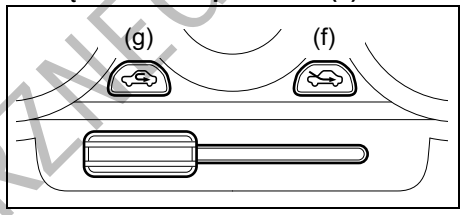

75RM059

Przełącznik ten służy do wybierania pomiędzy opisanymi poniżej trybami pracy.

Powietrze świeże (f)
W tym trybie, gdy dźwignia przełącznika jest przesunięta w prawo, do kabiny doprowadzane jest powietrze z zewnątrz.

Powietrze recyrkulowane (g)
W tym trybie, gdy dźwignia przełącznika jest przesunięta w lewo, powietrze w kabinie krąży w obiegu zamkniętym. Tryb ten jest odpowiedni podczas jazdy w warunkach dużego zapylenia lub zanieczyszczenia powietrza (np. w tunelu), a także gdy potrzebne jest szybkie schłodzenie wnętrza samochodu.

INFORMACJA:
Przedłużone korzystanie z RECYRKULACJI może doprowadzić do zanieczyszczenia powietrza w kabinie. Dlatego należy od czasu do czasu przełączyć na doprowadzanie powietrza ŚWIEŻEGO.

DO UŻYTKU WEWNĘTRZNEGO

Wskazówki praktyczne

Wentylacja naturalna
Ustawić tryb nawiewu na WENTYLACJA, wlot powietrza na powietrze ŚWIEŻE, pokrętłem regulacji temperatury wybrać żądaną temperaturę powietrza oraz ustawić pokrętło regulacji prędkości dmuchawy w pozycji wyłączenia. Podczas jazdy przez wnętrze pojazdu będzie przepływało świeże powietrze.

Wentylacja wymuszona
Ustawienia takie same, jak przy wentylacji naturalnej, z tą jednak różnicą, że przełącznik dmuchawy ustawia się w pozycji innej niż wyłączenia.

Ogrzewanie normalne (z wykorzystaniem powietrza zewnętrznego)
Ustawić tryb nawiewu na OGRZEWANIE, wlot powietrza na powietrze ŚWIEŻE, pokrętłem regulacji temperatury wybrać żądaną temperaturę oraz pokrętłem regulacji prędkości dmuchawy ustalić intensywność nawiewu. Wyższa prędkość dmuchawy zwiększa wydajność ogrzewania.

Ogrzewanie intensywne (z wykorzystaniem recyrkulacji powietrza)
Ustawienia takie same, jak przy ogrzewaniu normalnym, z tym że wlot powietrza ustawić na powietrze RECYRKULOWANE. Jeżeli używa się tego położenia przez dłuższy czas, powietrze zwiększy swą wilgotność i szyby zaczną rosieć. Dlatego tego sposobu należy używać tylko dla szybkiego ogrzania wnętrza i jak najszybciej powracać do normalnego ogrzewania.

Chłodzenie twarzy i ogrzewanie stóp
Ustawić tryb nawiewu na NAWIEW DWUPOZIOMOWY, wlot powietrza na powietrze ŚWIEŻE, temperaturę i prędkość dmuchawy – według potrzeby. Jeżeli pokrętło regulacji temperatury nie jest w żadnym z położeń skrajnych, temperatura powietrza wypływającego z wylotów bocznych i środkowych będzie niższa niż powietrza doprowadzanego nawiewami przypodłogowymi.

Usuwanie zaparowania szyb i ogrzewanie stóp
Ustawić tryb nawiewu na OGRZEWANIE I USUWANIE ZAPAROWANIA SZYB, wlot powietrza na powietrze ŚWIEŻE, temperaturę według potrzeby, a dmuchawę na najwyższą prędkość. Gdy szyba czołowa stanie się przejrzysta, należy ustawić prędkość dmuchawy według życzenia.

Usuwanie zaparowania szyb
Ustawić tryb nawiewu na USUWANIE ZAPAROWANIA SZYB, wlot powietrza na powietrze ŚWIEŻE, temperaturę według potrzeby, a dmuchawę na najwyższą prędkość. Ustawienie wyższej temperatury zwiększa efektywność usuwania zaparowania. Gdy szyba czołowa stanie się przejrzysta, należy ustawić prędkość dmuchawy według życzenia.

PRZYKŁAD

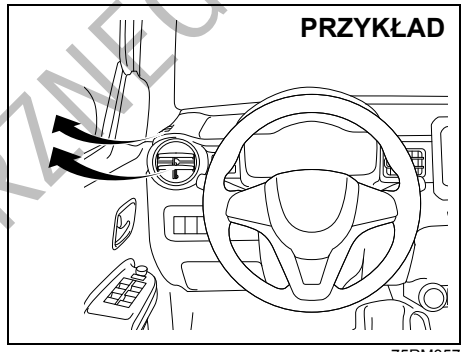

75RM357

INFORMACJA:
W celu uzyskania maksymalnej skuteczności usuwania zaparowania szyb należy pokrętło regulacji temperatury ustawić na maksymalną wartość i dodatkowo ustawić boczne wyloty wentylacyjne w ten sposób, aby doprowadzane przez nie powietrze kierowane było na boczne szyby.

DO UŻYTKU WEWNĘTRZNEGO

Wersje z automatycznym wstrzymywaniem i wznawianiem pracy silnika (w niektórych wersjach)

- Jeżeli z powodu automatycznego przerywania pracy silnika ogrzewanie kabiny jest niedostateczne, funkcję tę można wyłączyć, naciskając wyłącznik układu automatycznego wstrzymywania pracy silnika. (Silnik automatycznie wznowi pracę i sprawność ogrzewania kabiny zostanie przywrócona.)
- Jeżeli z powodu automatycznego zatrzymania silnika dojdzie do zaparowania szyby czołowej i/lub szyb bocznych, działanie układu wstrzymującego pracę silnika należy przerwać i uruchomić silnik. Następnie przełącznik trybu nawiewu (3) ustawić w pozycji „ogrzewanie i usuwanie zaparowania bądź oblodzenia szyb” lub w pozycji „usuwanie zaparowania bądź oblodzenia szyb”.

DO UŻYTKU WEWNĘTRZNEGO

Układ chłodzenia, ogrzewania i wentylacji z regulacją ręczną (klimatyzacja regulowana ręcznie)

Opis urządzeń sterujących

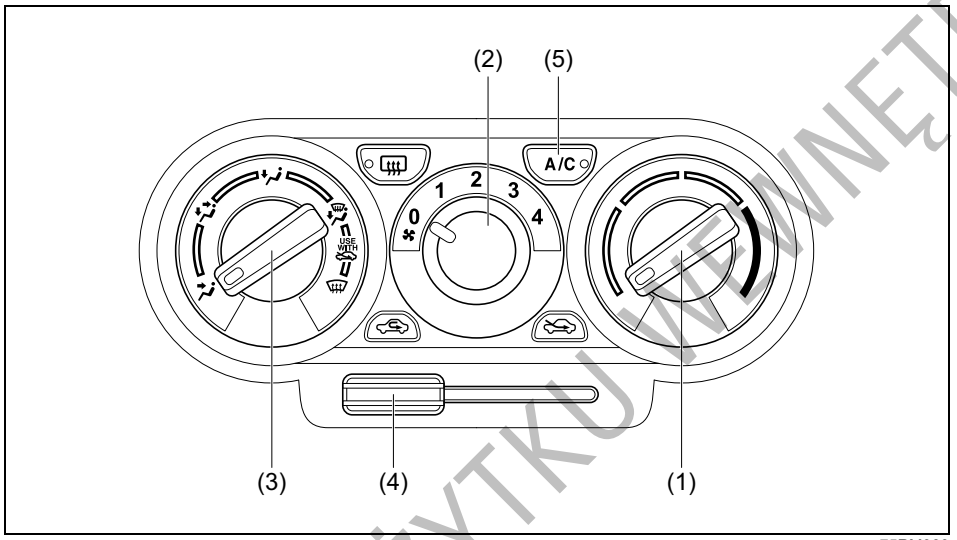

75RM060

Pokrętło regulacji temperatury (1)
Pokrętło to służy do ustawiania wartości temperatury utrzymywanej w kabinie.

Pokrętło regulacji prędkości dmuchawy (2)
Obrót pokrętła włącza dmuchawę i reguluje jej prędkość obrotową.

Przełącznik trybu nawiewu (3)

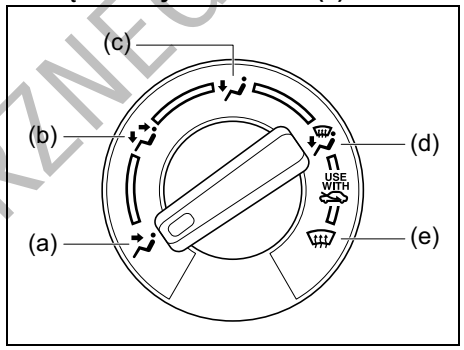

75RM022

Służy do wyboru jednego z niżej opisanych sposobów rozprowadzania powietrza w kabinie.

Wentylacja (a)

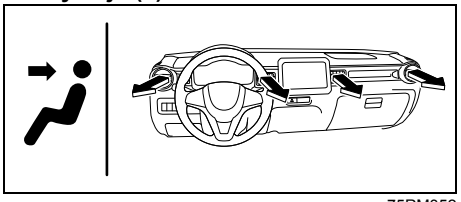

75RM352

Powietrze o regulowanej temperaturze doprowadzane jest przez centralne i boczne wyloty wentylacyjne.

DO UŻYTKU WEWNĘTRZNEGO

Nawiew dwupoziomowy (b)

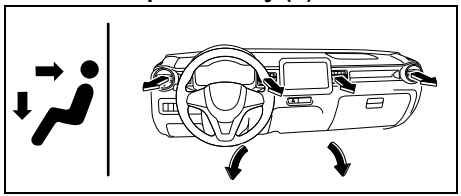

75RM353

Powietrze o regulowanej temperaturze doprowadzane jest wylotami przypodłogowymi, a nieco chłodniejsze wylotami centralnymi i bocznymi. Jeżeli jednak pokrętło regulacji temperatury (1) jest w jednym ze skrajnych położeń, temperatura powietrza doprowadzanego wylotami przypodłogowymi jest taka sama, jak powietrza doprowadzanego wylotami centralnymi i bocznymi.

Ogrzewanie (c)

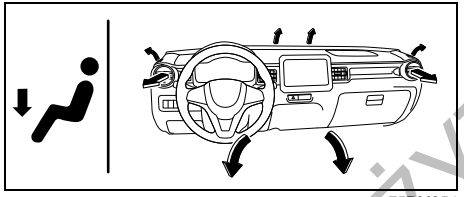

75RM354

Powietrze o regulowanej temperaturze doprowadzane jest głównie przez wyloty przypodłogowe i boczne, a w nieznacznym stopniu również przez wyloty nawiewu na przednią i boczne szyby.

Ogrzewanie i usuwanie zaparowania bądź oblodzenia szyb (d)

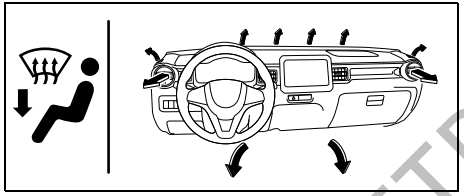

75RM355

Powietrze o regulowanej temperaturze doprowadzane jest przez wyloty przypodłogowe i boczne oraz kierowane jest na szybę czołową i szyby boczne.

Usuwanie zaparowania bądź oblodzenia szyb (e)

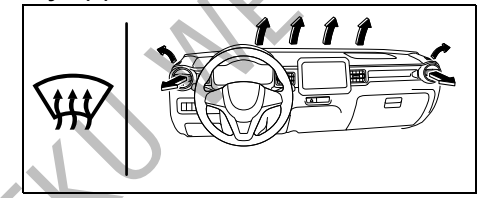

75RM356

Powietrze o regulowanej temperaturze kierowane jest na przednią i boczne szyby oraz przez boczne wyloty wentylacyjne.

Przełącznik wlotu powietrza (4)

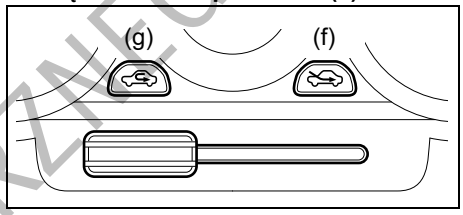

75RM059

Przełącznik ten służy do wybierania pomiędzy opisanymi poniżej trybami pracy.

Powietrze świeże (f)
W tym trybie, gdy dźwignia przełącznika jest przesunięta w prawo, do kabiny doprowadzane jest powietrze z zewnątrz.

Powietrze recyrkulowane (g)
W tym trybie, gdy dźwignia przełącznika jest przesunięta w lewo, powietrze w kabinie krąży w obiegu zamkniętym. Tryb ten jest odpowiedni podczas jazdy w warunkach dużego zapylenia lub zanieczyszczenia powietrza (np. w tunelu), a także gdy potrzebne jest szybkie schłodzenie wnętrza samochodu.

INFORMACJA:
Przedłużone korzystanie z RECYRKULACJI może doprowadzić do zanieczyszczenia powietrza w kabinie. Dlatego należy od czasu do czasu przełączyć na doprowadzanie powietrza ŚWIEŻEGO.

DO UŻYTKU WEWNĘTRZNEGO

Wyłącznik klimatyzacji (5)
W celu włączenia klimatyzacji należy ustawić pokrętło regulacji prędkości dmuchawy w pozycji innej niż wyłączenia i nacisnąć wyłącznik „A/C". Gdy klimatyzacja jest włączona, świeci się lampka kontrolna układu klimatyzacji. Ponowne naciśnięcie przycisku „A/C" wyłącza klimatyzację.

W trakcie działania klimatyzacji mogą być zauważalne niewielkie zmiany prędkości obrotowej silnika. Jest to objaw prawidłowy, ponieważ sprężarka agregatu chłodniczego uruchamiana jest jedynie na tyle, aby utrzymać nastawioną temperaturę.

Krótszy czas pracy sprężarki pozwala obniżyć zużycie paliwa.

Wskazówki praktyczne

Wentylacja naturalna
Ustawić tryb nawiewu na WENTYLACJA, wlot powietrza na powietrze ŚWIEŻE, pokrętłem regulacji temperatury wybrać żądaną temperaturę powietrza oraz ustawić pokrętło regulacji prędkości dmuchawy w pozycji wyłączenia. Podczas jazdy przez wnętrze pojazdu będzie przepływało świeże powietrze.

Wentylacja wymuszona
Ustawienia takie same, jak przy wentylacji naturalnej, z tą jednak różnicą, że przełącznik dmuchawy ustawia się w pozycji innej niż wyłączenia.

Ogrzewanie normalne (z wykorzystaniem powietrza zewnętrznego)
Ustawić tryb nawiewu na OGRZEWANIE, wlot powietrza na powietrze ŚWIEŻE, pokrętłem regulacji temperatury wybrać żądaną temperaturę oraz pokrętłem regulacji prędkości dmuchawy ustalić intensywność nawiewu. Wyższa prędkość dmuchawy zwiększa wydajność ogrzewania.

Ogrzewanie intensywne (z wykorzystaniem recyrkulacji powietrza)
Ustawienia takie same, jak przy ogrzewaniu normalnym, z tym że wlot powietrza ustawić na powietrze RECYRKULOWANE. Jeżeli używa się tego położenia przez dłuższy czas, powietrze zwiększy swą wilgotność i szyby zaczną rosieć. Dlatego tego sposobu należy używać tylko dla szybkiego ogrzania wnętrza i jak najszybciej powracać do normalnego ogrzewania.

Chłodzenie twarzy i ogrzewanie stóp
Ustawić tryb nawiewu na NAWIEW DWUPOZIOMOWY, wlot powietrza na powietrze ŚWIEŻE, temperaturę i prędkość dmuchawy – według potrzeby. Jeżeli pokrętło regulacji temperatury nie jest w żadnym z położeń skrajnych, temperatura powietrza wypływającego z wylotów bocznych i środkowych będzie niższa niż powietrza doprowadzanego nawiewami przypodłogowymi.

Chłodzenie normalne
Ustawić tryb nawiewu na WENTYLACJA, wybrać żądaną temperaturę oraz prędkość dmuchawy i przyciskiem „A/C" włączyć klimatyzację. Większa prędkość dmuchawy zwiększa intensywność chłodzenia.

W zależności od potrzeby można przełączać pomiędzy doprowadzaniem powietrza ŚWIEŻEGO a jego RECYRKULACJĄ. RECYRKULACJA zwiększa efektywność chłodzenia.

Chłodzenie intensywne (z wykorzystaniem powietrza recyrkulowanego)
Ustawienia są takie same jak dla normalnego chłodzenia, za wyjątkiem poboru powietrza, który należy przełączyć na RECYRKULACJĘ, oraz dmuchawy, dla której należy wybrać najwyższą prędkość.

DO UŻYTKU WEWNĘTRZNEGO

INFORMACJA:
- *Przedłużone korzystanie z RECYRKULACJI może doprowadzić do zanieczyszczenia powietrza w kabinie. Dlatego należy od czasu do czasu przełączyć na doprowadzanie powietrza ŚWIEŻEGO.*
- *Gdy samochód był pozostawiony z zamkniętymi oknami w miejscu silnie nasłonecznionym, schłodzenie wnętrza nastąpi szybciej, jeżeli na pewien czas zostaną szeroko otwarte okna przy włączonej klimatyzacji z doprowadzaniem powietrza ŚWIEŻEGO i wysoką prędkością dmuchawy.*

Usuwanie wilgoci z powietrza

Wybrać żądany tryb nawiewu, temperaturę oraz prędkość dmuchawy. Pobór powietrza ustawić na powietrze ŚWIEŻE i przyciskiem „A/C" włączyć klimatyzację.

INFORMACJA:
Ponieważ pracujący agregat chłodniczy powoduje wysuszanie powietrza doprowadzanego do kabiny, jego uruchomienie pomaga utrzymać przejrzystość szyb, nawet przy nadmuchu ogrzewanego powietrza z wykorzystaniem funkcji USUWANIE ZAPAROWANIA SZYB lub OGRZEWANIE I USUWANIE ZAPAROWANIA SZYB.

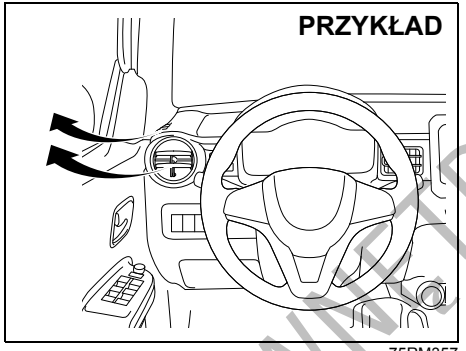

75RM357

INFORMACJA:
W celu uzyskania maksymalnej skuteczności usuwania zaparowania bądź oblodzenia szyb:
- *ustawić tryb nawiewu na USUWANIE ZAPAROWANIA SZYB oraz tryb powietrza na powietrze ŚWIEŻE,*
- *ustawić najwyższą prędkość dmuchawy,*
- *ustawić maksymalną temperaturę,*
- *przyciskiem „A/C" włączyć klimatyzację oraz*
- *boczne wyloty wentylacyjne skierować na szyby w drzwiach.*

Wersje z automatycznym wstrzymywaniem i wznawianiem pracy silnika (w niektórych wersjach)
- Jeżeli z powodu automatycznego przerywania pracy silnika ogrzewanie kabiny jest niedostateczne, funkcję tę można wyłączyć, naciskając wyłącznik układu automatycznego wstrzymywania pracy silnika. (Silnik automatycznie wznowi pracę i sprawność ogrzewania oraz chłodzenia kabiny zostanie przywrócona.)
- Jeżeli z powodu automatycznego zatrzymania silnika dojdzie do zaparowania szyby czołowej i/lub szyb bocznych, działanie układu wstrzymującego pracę silnika należy przerwać i uruchomić silnik. Następnie przełącznik trybu nawiewu (3) ustawić w pozycji „ogrzewanie i usuwanie zaparowania bądź oblodzenia szyb" lub w pozycji „usuwanie zaparowania bądź oblodzenia szyb".

DO UŻYTKU WEWNĘTRZNEGO

Uwagi eksploatacyjne dotyczące układu klimatyzacji

Po dłuższym okresie nieużywania, np. po sezonie zimowym, sprawność układu klimatyzacji może się nieco obniżyć. Utrzymanie maksymalnej sprawności układu oraz przedłużenie jego trwałości wymaga okresowego uruchamiania funkcji chłodzenia. Układ powinien przynajmniej raz w miesiącu zostać włączony na minutę, z silnikiem samochodu pracującym na biegu jałowym. Umożliwi to obieg czynnika chłodniczego oraz oleju i konserwację poszczególnych elementów układu klimatyzacji.

Jeżeli układ klimatyzacji wyposażony jest w filtry powietrza, wymagają one okresowego czyszczenia i wymiany zgodnie z planem obsługi okresowej, przedstawionym w rozdziale „PRZEGLĄDY I OBSŁUGA OKRESOWA”.

(Wersje z czynnikiem chłodniczym „HFO-1234yf”)

INFORMACJA:
W samochodzie tym stosowany jest czynnik chłodniczy HFO-1234yf, popularnie zwany R-1234yf. Czynnik R-1234yf zastąpił w zastosowaniach motoryzacyjnych czynnik R-134a. Na rynku dostępne są również inne typy czynników chłodniczych, jednak w tym samochodzie należy stosować wyłącznie R-1234yf.

UWAGA
Użycie niewłaściwego czynnika chłodniczego może spowodować uszkodzenie układu klimatyzacji. Należy stosować wyłącznie czynnik R-1234yf. Nie należy mieszać ani zastępować R-1234yf innymi czynnikami chłodniczymi.

(Oprócz wersji z czynnikiem chłodniczym „HFO-1234yf”)

INFORMACJA:
W samochodzie tym stosowany jest czynnik chłodniczy HFC-134a, popularnie zwany R-134a. Czynnik R-134a zastąpił od roku 1993 w zastosowaniach motoryzacyjnych czynnik R-12. Na rynku dostępne są również inne typy czynników chłodniczych, jak również odzyskiwany R-12, jednak w tym samochodzie należy stosować wyłącznie R-134a.

UWAGA
Użycie niewłaściwego czynnika chłodniczego może spowodować uszkodzenie układu klimatyzacji. Należy stosować wyłącznie czynnik R-134a. Nie należy mieszać ani zastępować R-134a innymi czynnikami chłodniczymi.

DO UŻYTKU WEWNĘTRZNEGO

Układ chłodzenia, ogrzewania i wentylacji z regulacją automatyczną (klimatyzacja regulowana automatycznie)

Opis urządzeń sterujących

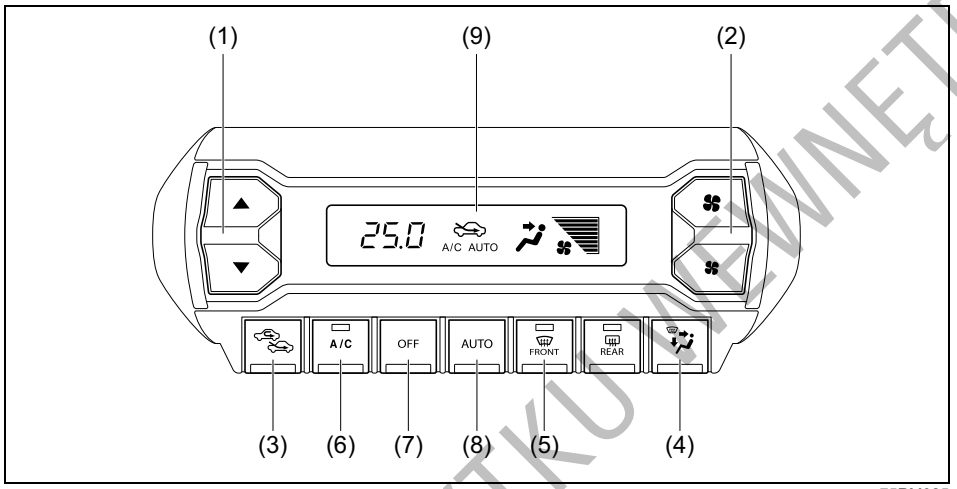

75RM025

(1) Przełącznik regulacji temperatury
(2) Przełącznik prędkości dmuchawy
(3) Przełącznik wlotu powietrza
(4) Przełącznik trybu nawiewu
(5) Wyłącznik funkcji usuwania zaparowania i oblodzenia szyb
(6) Wyłącznik klimatyzacji
(7) Przycisk „OFF”
(8) Przycisk „AUTO”
(9) Wyświetlacz

Przełącznik regulacji temperatury (1)

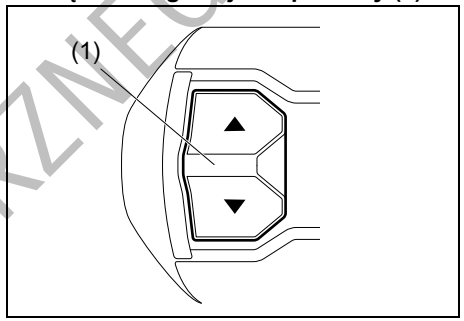

75RM026

Przełącznik (1) służy do ustawiania wartości temperatury utrzymywanej w kabinie.

INFORMACJA:
Naciskanie przełącznika regulacji temperatury (1) tak długo, aż na wyświetlaczu pojawi się „HI” lub „LO”, ustawia maksymalną intensywność ogrzewania lub chłodzenia. Po wyświetleniu „LO” lub „HI” może nastąpić gwałtowna zmiana temperatury nawiewanego przez wyloty wentylacyjne powietrza.

INFORMACJA:
Zmiana jednostek temperatury na wyświetlaczu informacyjnym powoduje równoczesną zmianę jednostek temperatury w układzie klimatyzacji. Szczegółowe informacje podane są pod hasłem „Wyświetlacz informacyjny (zespół wskaźników z obrotomierzem)” w rozdziale „PRZED ROZPOCZĘCIEM JAZDY”.

DO UŻYTKU WEWNĘTRZNEGO

Przełącznik prędkości dmuchawy (2)

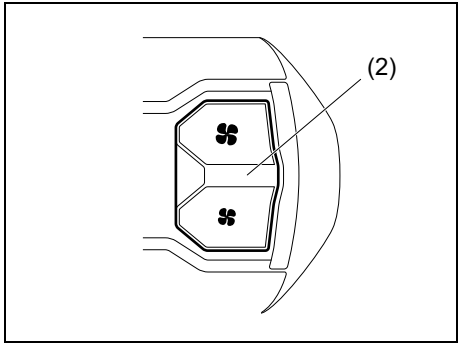

75RM027

Przełącznik (2) służy do włączania dmuchawy i regulacji jej prędkości obrotowej.

Gdy wciśnięty jest przycisk „AUTO” (8), prędkość obrotowa dmuchawy jest regulowana automatycznie, by utrzymać nastawioną temperaturę powietrza w kabinie.

Przełącznik wlotu powietrza (3)

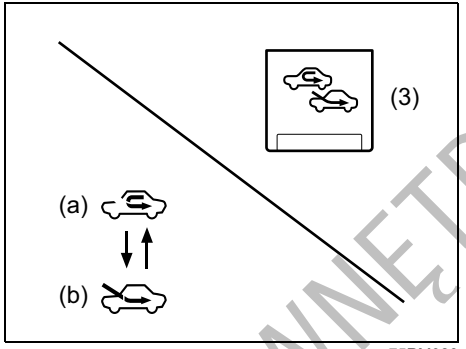

75RM028

Przełącznikiem (3) można wybierać pomiędzy opisanymi poniżej trybami pracy.

Gdy wciśnięty jest przycisk „AUTO” (8), sposób poboru powietrza jest regulowany automatycznie, by utrzymać nastawioną temperaturę powietrza w kabinie.

INFORMACJA:
Gdy wybrana jest recyrkulacja powietrza w kabinie, naciśnięcie przycisku „AUTO” (8) przerywa działanie automatycznej regulacji.

POWIETRZE RECYRKULOWANE (a)
Dopływ powietrza z zewnątrz jest odcięty i powietrze krąży w kabinie w obiegu zamkniętym. Tryb ten jest odpowiedni podczas jazdy w warunkach dużego zapylenia lub zanieczyszczenia powietrza (np. w tunelu) a także w sytuacji, gdy potrzebne jest szybkie schłodzenie wnętrza samochodu.

POWIETRZE ŚWIEŻE (b)
Do kabiny doprowadzane jest powietrze z zewnątrz.

Naciśnięcie przycisku na przemian przełącza pomiędzy doprowadzaniem powietrza ŚWIEŻEGO, a jego RECYRKULACJĄ.

INFORMACJA:
Przedłużone korzystanie z RECYRKULACJI może doprowadzić do zanieczyszczenia powietrza w kabinie. Dlatego należy od czasu do czasu przełączyć na doprowadzanie powietrza ŚWIEŻEGO.

DO UŻYTKU WEWNĘTRZNEGO

Przełącznik trybu nawiewu (4)

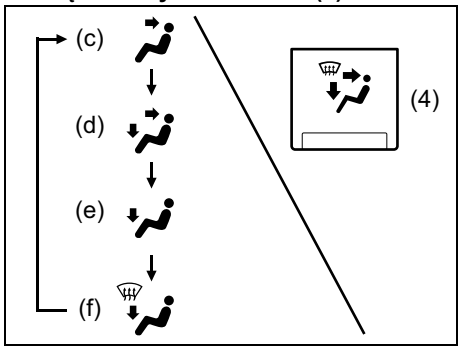

75RM029

Naciskanie przełącznika (4) umożliwia wybór opisanych poniżej trybów pracy układu. Aktualnie wybrany tryb pracy obrazowany jest na wyświetlaczu.

Gdy wciśnięty jest przycisk „AUTO” (8), sposób nawiewu powietrza jest regulowany automatycznie, by utrzymać nastawioną temperaturę powietrza w kabinie.

Wentylacja (c)

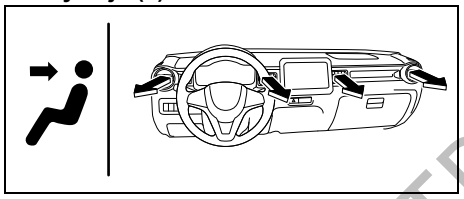

75RM352

Powietrze o regulowanej temperaturze doprowadzane jest wylotami centralnymi, bocznymi oraz tylnymi.

Nawiew dwupoziomowy (d)

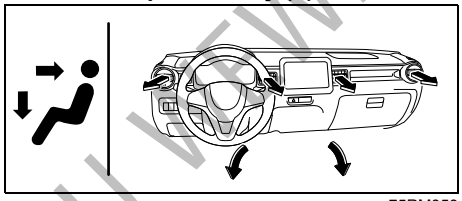

75RM353

Powietrze o regulowanej temperaturze doprowadzane jest wylotami przypodłogowymi, a nieco chłodniejsze wylotami centralnymi, bocznymi oraz tylnymi. Jeżeli jednak pokrętło regulacji temperatury (1) jest w jednym ze skrajnych położeń, temperatura powietrza doprowadzanego wylotami przypodłogowymi jest taka sama, jak powietrza doprowadzanego wylotami centralnymi, bocznymi oraz tylnymi.

Ogrzewanie (e)

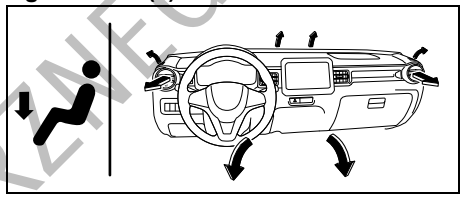

75RM354

Powietrze o regulowanej temperaturze doprowadzane jest głównie przez wyloty przypodłogowe i boczne, a w nieznacznym stopniu również przez wyloty nawiewu na szybę czołową i szyby boczne.

Ogrzewanie i usuwanie zaparowania szyb (f)

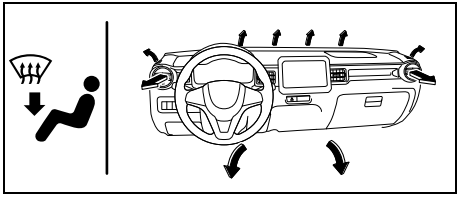

75RM358

Powietrze o regulowanej temperaturze doprowadzane jest przez wyloty przypodłogowe i boczne oraz kierowane jest na szybę czołową i szyby boczne.

DO UŻYTKU WEWNĘTRZNEGO

Wyłącznik funkcji usuwania zaparowania i oblodzenia szyb (5)

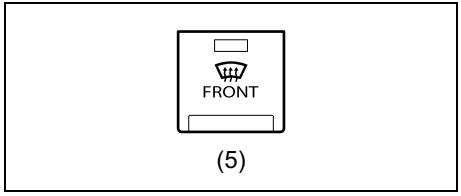

75RM030

Naciśnięcie wyłącznika (5) uruchamia funkcję usuwania zaparowania i oblodzenia szyb.

Usuwanie zaparowania bądź oblodzenia szyb

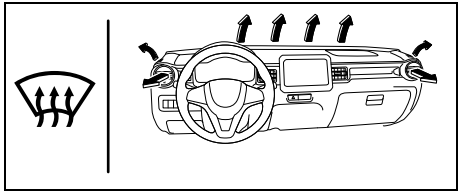

75RM356

Powietrze o regulowanej temperaturze kierowane jest na przednią i boczne szyby oraz przez boczne wyloty wentylacyjne.

INFORMACJA:
Włączenie funkcji usuwania zaparowania i oblodzenia szyb przez wciśnięcie wyłącznika (5) powoduje automatyczne przełączenie na doprowadzanie powietrza ŚWIEŻEGO. Przy bardzo niskiej temperaturze otoczenia sprężarka w układzie klimatyzacji nie zostanie włączona.

Wyłącznik klimatyzacji (6)

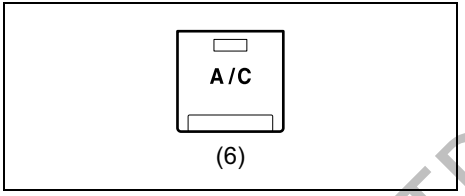

75RM031

Wciskanie wyłącznika (6) na przemian włącza i wyłącza klimatyzację tylko w przypadku, gdy dmuchawa jest włączona. Gdy klimatyzacja jest włączona, na wyświetlaczu widoczny jest wskaźnik „A/C”. Ponowne naciśnięcie przycisku wyłącza klimatyzację i wskaźnik „A/C” znika z wyświetlacza.

Wskazówki praktyczne

Praca automatyczna

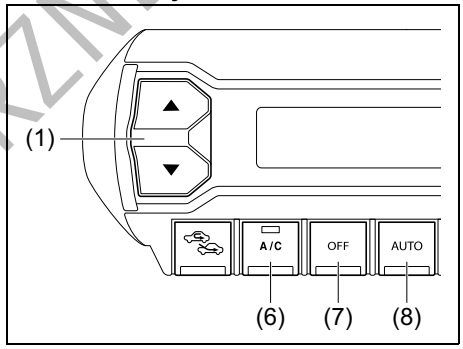

75RM032

Układ klimatyzacji może pracować w trybie regulacji automatycznej. Po wykonaniu poniższych czynności wszystkie parametry pracy dobierane są w sposób samoczynny:

1) Uruchomić silnik samochodu.
2) Wcisnąć przycisk „AUTO” (8).
3) Przełącznikiem regulacji temperatury (1) nastawić żądaną temperaturę w kabinie.

Prędkość obrotowa dmuchawy, tryb poboru powietrza oraz kierunki nawiewu powietrza będą regulowane w sposób automatyczny, by utrzymać nastawioną temperaturę w kabinie. Nie następuje jednak samoczynne przełączanie nawiewu na usuwanie zaparowania bądź oblodzenia szyb.

DO UŻYTKU WEWNĘTRZNEGO

INFORMACJA:
Gdy wybrana jest recyrkulacja powietrza w kabinie, naciśnięcie przycisku „AUTO” (8) przerywa działanie automatycznej regulacji.

W zależności od potrzeb można uruchamiać funkcję chłodzenia, naciskając wyłącznik klimatyzacji (6). Gdy funkcja chłodzenia nie jest włączona, temperatury w kabinie nie można obniżyć poniżej temperatury powietrza na zewnątrz samochodu.

W celu wyłączenia klimatyzacji należy nacisnąć przycisk „OFF” (7).

INFORMACJA:
Błyskanie „AUTO” na wyświetlaczu sygnalizuje nieprawidłowość w układzie ogrzewania i/lub klimatyzacji. Należy zlecić autoryzowanej stacji obsługi SUZUKI sprawdzenie układu.

INFORMACJA:
- *Poszukując najbardziej odpowiedniej temperatury najlepiej zacząć od ustawienia 22°C lub 25°C. (Wartość ta zależy od specyfikacji samochodu.)*
- *W przypadku naciskania przełącznika regulacji temperatury (1) tak długo, aż na wyświetlaczu pojawi się „HI” lub „LO”, zostanie ustawiona maksymalna intensywność ogrzewania lub chłodzenia oraz maksymalna intensywność nawiewu.*
- *W celu uniknięcia niepożądanego nawiewu zimnego powietrza przy niskiej temperaturze otoczenia lub gorącego powietrza przy wysokiej temperaturze otoczenia, praca dmuchawy jest wstrzymywana do czasu, aż będzie możliwy nawiew odpowiednio ogrzanego bądź schłodzonego powietrza.*
- *Chwilowe otwarcie okien bocznych umożliwi szybsze schłodzenie nagrzanego wnętrza samochodu.*
- *Nawet w czasie pracy układu w trybie regulacji automatycznej można dokonywać ręcznej zmiany ustawień. Skorygowane w ten sposób funkcje są utrzymywane, pozostałe nadal regulowane są automatycznie.*
- *W razie zaparowania szyby czołowej i/lub szyb w przednich drzwiach, naciskając wyłącznik (5) włączyć funkcję usuwania zaparowania i oblodzenia szyb lub przełącznikiem trybu nawiewu (4) przełączyć na funkcję ogrzewania z usuwaniem zaparowania szyb.*
- *W celu przywrócenia automatycznej regulacji prędkości dmuchawy, trybu poboru powietrza i trybu nawiewu, należy wcisnąć przycisk „AUTO” (8).*

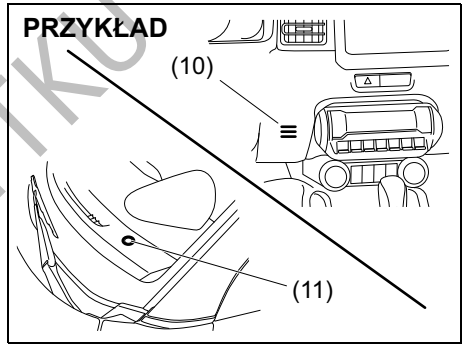

75RM148

Nie należy dopuszczać do zakrycia czujnika temperatury w kabinie (10), znajdującego się pomiędzy kierownicą a panelem sterowania klimatyzacji, ani czujnika nasłonecznienia (11), znajdującego się na górnej powierzchni deski rozdzielczej po stronie kierowcy. Czujniki te wykorzystywane są przez układ do automatycznej regulacji temperatury w kabinie.

Regulacja ręczna
Pracę układu klimatyzacji można regulować ręcznie, ustawiając przełączniki i pokrętła sterujące w żądanych położeniach.

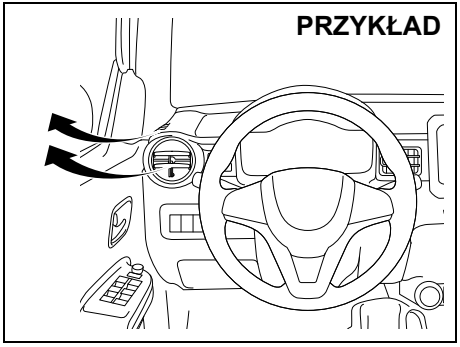

75RM357

INFORMACJA:
W celu uzyskania maksymalnej skuteczności usuwania zaparowania bądź oblodzenia szyb:
- *naciskając wyłącznik (5) włączyć funkcję usuwania zaparowania i oblodzenia szyb*

DO UŻYTKU WEWNĘTRZNEGO

(samoczynnie włączy się klimatyzacja oraz pobór powietrza ŚWIEŻEGO),
- *ustawić najwyższą prędkość dmuchawy,*
- *ustawić maksymalną temperaturę („HI" na wyświetlaczu) oraz*
- *boczne wyloty wentylacyjne skierować na szyby w drzwiach.*

Wersje z automatycznym wstrzymywaniem i wznawianiem pracy silnika (w niektórych wersjach)
- Jeżeli z powodu automatycznego przerywania pracy silnika ogrzewanie kabiny jest niedostateczne, funkcję tę można wyłączyć, naciskając wyłącznik układu automatycznego wstrzymywania pracy silnika. (Silnik automatycznie wznowi pracę i sprawność ogrzewania oraz chłodzenia kabiny zostanie przywrócona.)
- Jeżeli z powodu automatycznego zatrzymania silnika dojdzie do zaparowania szyby czołowej i/lub szyb bocznych, działanie układu wstrzymującego pracę silnika należy przerwać i uruchomić silnik. Następnie przełącznik trybu nawiewu (4) ustawić w pozycji „ogrzewanie i usuwanie zaparowania bądź oblodzenia szyb" lub w pozycji „usuwanie zaparowania bądź oblodzenia szyb".

Uwagi eksploatacyjne dotyczące układu klimatyzacji

Po dłuższym okresie nieużywania, np. po sezonie zimowym, sprawność układu klimatyzacji może się nieco obniżyć. Utrzymanie maksymalnej sprawności układu oraz przedłużenie jego trwałości wymaga okresowego uruchamiania funkcji chłodzenia. Układ powinien przynajmniej raz w miesiącu zostać włączony na minutę, z silnikiem samochodu pracującym na biegu jałowym. Umożliwi to obieg czynnika chłodniczego oraz oleju i konserwację poszczególnych elementów układu klimatyzacji.

Jeżeli układ klimatyzacji wyposażony jest w filtry powietrza, wymagają one okresowego czyszczenia i wymiany zgodnie z planem obsługi okresowej, przedstawionym w rozdziale „PRZEGLĄDY I OBSŁUGA OKRESOWA". Czynności te należy zlecać autoryzowanej stacji obsługi SUZUKI, ponieważ wymagane jest przy tym opuszczenie dolnego schowka w desce rozdzielczej.

(Wersje z czynnikiem chłodniczym „HFO-1234yf")

INFORMACJA:
W samochodzie tym stosowany jest czynnik chłodniczy HFO-1234yf, popularnie zwany R-1234yf. Czynnik R-1234yf zastąpił w zastosowaniach motoryzacyjnych czynnik R-134a. Na rynku dostępne są również inne typy czynników chłodniczych, jednak w tym samochodzie należy stosować wyłącznie R-1234yf.

UWAGA

Użycie niewłaściwego czynnika chłodniczego może spowodować uszkodzenie układu klimatyzacji. Należy stosować wyłącznie czynnik R-1234yf. Nie należy mieszać ani zastępować R-1234yf innymi czynnikami chłodniczymi.

(Oprócz wersji z czynnikiem chłodniczym „HFO-1234yf")

INFORMACJA:
W samochodzie tym stosowany jest czynnik chłodniczy HFC-134a, popularnie zwany R-134a. Czynnik R-134a zastąpił od roku 1993 w zastosowaniach motoryzacyjnych czynnik R-12. Na rynku dostępne są również inne typy czynników chłodniczych, jak również odzyskiwany R-12, jednak w tym samochodzie należy stosować wyłącznie R-134a.

UWAGA

Użycie niewłaściwego czynnika chłodniczego może spowodować uszkodzenie układu klimatyzacji. Należy stosować wyłącznie czynnik R-134a. Nie należy mieszać ani zastępować R-134a innymi czynnikami chłodniczymi.

DO UŻYTKU WEWNĘTRZNEGO

Antena radiowa

Typ A

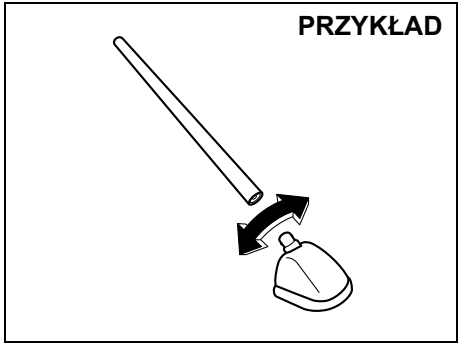

75RM301

Typ B

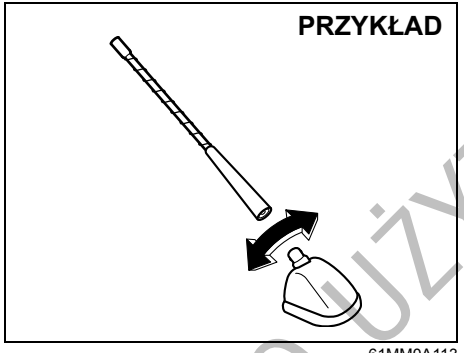

61MM0A113

Antena radiowa na dachu samochodu jest zdejmowana. W celu zdjęcia anteny należy ją wykręcać w kierunku przeciwnym do ruchu wskazówek zegara. W celu zamocowania anteny należy ją mocno wkręcić dłonią, obracając ją w kierunku przeciwnym.

UWAGA

W celu uniknięcia uszkodzenia anteny radiowej należy przestrzegać następujących zaleceń:
- **Przed wjazdem do automatycznej myjni antenę należy zdjąć.**
- **Jeżeli istnieje ryzyko zaczepienia anteną, np. przy wjeździe do niskiego garażu, lub przy zakładaniu na samochód plandeki ochronnej, antenę należy zdjąć.**

Montaż urządzeń emitujących fale elektromagnetyczne

INFORMACJA:
Planując zamontowanie w tym samochodzie urządzenia emitującego fale elektromagnetyczne należy zapoznać się z informacjami podanymi pod hasłem „Zamontowanie radionadajnika” w końcowej części niniejszej instrukcji.

UWAGA

Nieprawidłowo zainstalowane przenośne środki łączności, takie jak telefon komórkowy, radiotelefon typu CB czy radioodtwarzacz, a także inne urządzenia emitujące fale radiowe mogą powodować zakłócenia elektromagnetyczne oraz negatywnie wpływać na działanie układu zapłonowego i osiągi samochodu. W celu uzyskania szczegółowych informacji należy zwrócić się do autoryzowanej stacji obsługi SUZUKI lub wykwalifikowanego mechanika samochodowego.

DO UŻYTKU WEWNĘTRZNEGO

Radioodtwarzacz (Typ A / Typ B / Typ C) (w niektórych wersjach)

PRZYKŁAD

Typ A

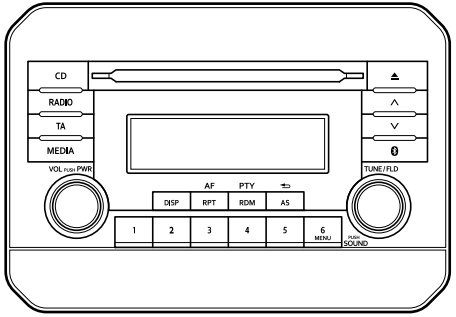

Typ B

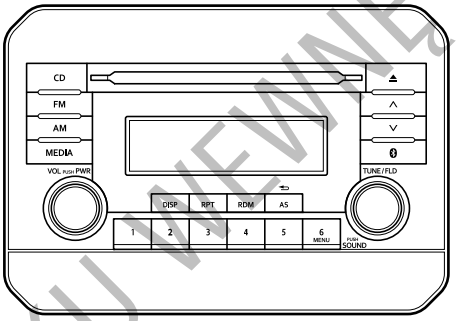

Typ C

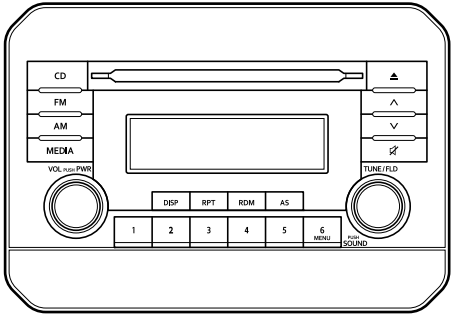

75RM080

Typ A: Radioodbiornik z zakresem fal długich i ultrakrótkich, funkcją odbioru cyfrowego DAB i odtwarzaczem CD oraz z komunikacją Bluetooth®
Typ B: Radioodbiornik z zakresem fal długich i ultrakrótkich i odtwarzaczem CD oraz z komunikacją Bluetooth®
Typ C: Radioodbiornik z zakresem fal długich i ultrakrótkich i odtwarzaczem CD bez komunikacji Bluetooth®

DO UŻYTKU WEWNĘTRZNEGO

Informacje związane z bezpieczeństwem

⚠ OSTRZEŻENIE

Nadmierne skupianie uwagi na obsłudze radioodtwarzacza lub obserwacji jego wyświetlacza podczas jazdy może doprowadzić do wypadku. Ustawienie zbyt dużej głośności może ograniczyć możliwość kontrolowania odgłosów związanych z ruchem drogowym.

- **Nie należy odrywać wzroku od sytuacji na drodze i należy skoncentrować się na prowadzeniu samochodu. Nie należy rozpraszać się na obsłudze radioodtwarzacza lub obserwacji jego wyświetlacza.**
- **Z rozmieszczeniem urządzeń sterujących oraz zasadami obsługi radioodtwarzacza należy zapoznać się przed rozpoczęciem jazdy.**
- **Ulubione stacje radiowe należy wprowadzić do pamięci urządzenia przed rozpoczęciem jazdy, aby można było je w prosty sposób wywoływać.**
- **Poziom głośności powinien być ustawiany na poziomie pozwalającym słyszeć odgłosy z drogi i związane z ruchem drogowym.**

Uwagi dotyczące płyt kompaktowych

Ważne informacje

- Gdy wewnątrz samochodu jest bardzo zimno, w przypadku włączenia odtwarzacza w krótkim czasie po uruchomieniu ogrzewania kabiny może dojść do kondensacji pary wodnej na płycie kompaktowej lub elementach optycznych, uniemożliwiając prawidłowe odtwarzanie. Zawilgoconą płytę należy wytrzeć miękką ściereczką. Jeżeli dojdzie do zawilgocenia elementów optycznych odtwarzacza, należy odczekać godzinę, aż wnętrze urządzenia wyschnie.
- Podczas jazdy po szczególnie wyboistych drogach może dochodzić do przeskakiwania odtwarzanego dźwięku na skutek wstrząsów.
- Wewnątrz urządzenia znajdują się wysoce precyzyjne mechanizmy. W przypadku usterki nie należy otwierać jego obudowy, wymontowywać jakiejkolwiek jego części ani smarować bądź oliwić ruchomych elementów. W takiej sytuacji należy zwrócić się do autoryzowanej stacji obsługi SUZUKI.

Uwagi eksploatacyjne

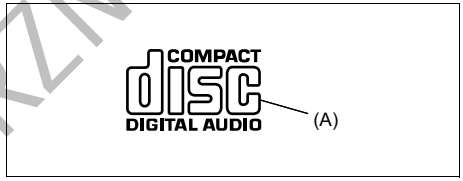

52D274

Urządzenie to przystosowane jest do odtwarzania wyłącznie płyt kompaktowych oznaczonych powyższym symbolem (A). Żadne inne płyty nie są przez nie odtwarzane.

DO UŻYTKU WEWNĘTRZNEGO

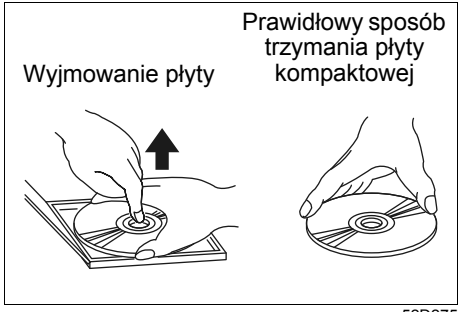

52D275

W celu wyjęcia płyty z jej pudełka należy nacisnąć środkową część podstawki i trzymając płytę za krawędź zewnętrzną ostrożnie wyciągnąć ją do góry.

Płytę kompaktową należy trzymać tylko za jej krawędzie.
Nie należy dotykać jej płaskich powierzchni.

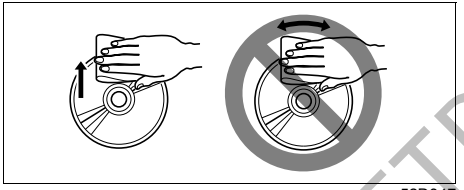

52D347

Do usuwania śladów palców i kurzu używać miękkiej tkaniny. Wycierać ruchami prostoliniowymi od środka w kierunku na zewnątrz.

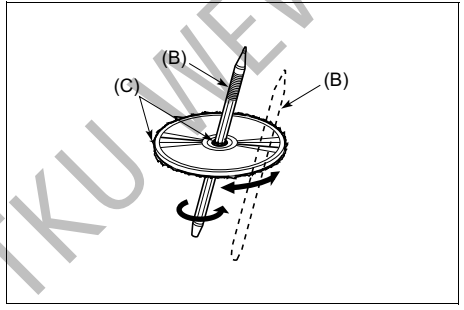

52D277

Nowe płyty mogą mieć drobne nierówności wzdłuż krawędzi, które mogą utrudnić bądź uniemożliwić odtwarzanie. Przed włożeniem płyty do odtwarzacza należy wygładzić nierówności (C) przy użyciu np. długopisu (B).

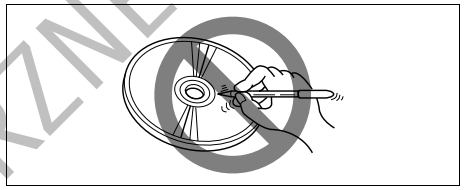

52D348

Na płytę nie należy naklejać żadnych etykiet ani pisać na niej ołówkiem bądź długopisem.

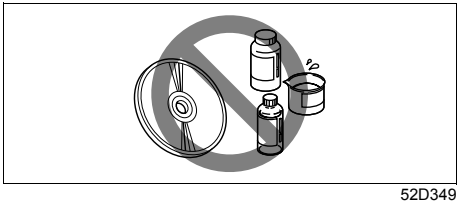

52D349

Do czyszczenia płyt nie stosować zwykłych środków zmywających, preparatów antystatycznych ani rozpuszczalników.

DO UŻYTKU WEWNĘTRZNEGO

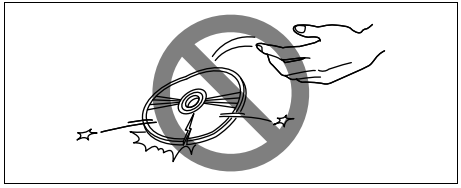

52D350

Nie używać płyt mocno porysowanych, zniekształconych ani pękniętych. Płyty takie mogą spowodować nieprawidłowe działanie lub uszkodzenie odtwarzacza.

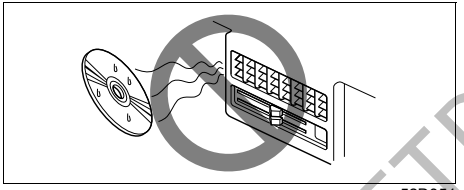

52D351

Nie wystawiać płyt kompaktowych na bezpośrednie działanie światła słonecznego ani jakiegokolwiek innego źródła ciepła.

INFORMACJA:

- *Nie stosować oferowanych w handlu osłon, usztywnień, stabilizatorów itp. do płyt kompaktowych.*
  Grozi to wciągnięciem materiału przez wewnętrzny mechanizm i uszkodzeniem płyty.
- *W zależności od warunków nagrania, urządzenie może nie odtwarzać płyt CD-R.*
- *Urządzenie nie odtwarza płyt CD-RW (przeznaczonych do wielokrotnego nagrywania).*

DO UŻYTKU WEWNĘTRZNEGO

⚠ OSTRZEŻENIE

Jest to urządzenie laserowe klasy I. Użycie elementów sterujących, zmiana ustawień lub wykonanie innych czynności w sposób niezgodny z podanymi w tym miejscu wskazówkami może narazić na oddziaływanie niebezpiecznego promieniowania.
Nie otwierać obudowy ani nie dokonywać samodzielnych napraw.
Ewentualne naprawy urządzenia należy powierzać autoryzowanym punktom serwisowym.

Bluetooth®

Nazwa i logo Bluetooth® są zarejestrowanymi znakami towarowymi należącymi do Bluetooth SIG, Ink.

Należy natychmiast zaprzestać korzystania z radioodtwarzacza oraz bezprzewodowej komunikacji Bluetooth®, gdy tylko zaistnieje taka konieczność.
Urządzenie to wykorzystuje pasmo częstotliwości używane również przez inne prywatne i publiczne środki komunikacji, takie jak bezprzewodowe sieci LAN, czy radionadajniki.
W razie stwierdzenia, że radioodtwarzacz ten zakłóca pracę innych urządzeń,
należy niezwłocznie przerwać korzystanie z niego.

CE

Odwiedzając witrynę internetową http://www.ptc.panasonic.eu/ i wprowadzając podany poniżej numer modelu w oknie wyszukiwania, można pobrać najnowszy dokument deklaracji zgodności (DECLARATION of CONFORMITY).

Nr AZ1601

DO UŻYTKU WEWNĘTRZNEGO

Informacje dla użytkowników, dotyczące utylizacji urządzeń elektrycznych i elektronicznych (domowego użytku)

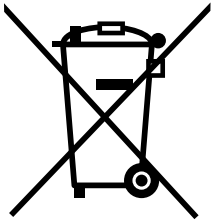

68LM560

Symbol ten, umieszczony na produkcie i/lub dołączonej do niego dokumentacji oznacza, że dane urządzenie elektryczne lub elektroniczne po zużyciu nie powinno trafiać do zwykłego pojemnika na odpady domowe.
W celu zapewnienia prawidłowego przetworzenia, odzysku i recyklingu, produkt ten powinien trafić do odpowiedniego punktu zbiórki tego rodzajów odpadów, w którym zostanie przyjęty nieodpłatnie. Ponadto niektóre sieci handlowe przyjmą zużyty produkt przy okazji nabywania nowego.
Prawidłowa utylizacja elektroodpadów pozwoli zaoszczędzić cenne surowce oraz zapobiec potencjalnemu ryzyku zagrożeń dla ludzkiego zdrowia i środowiska naturalnego w wyniku nieprawidłowego postępowania z odpadami. Informacje dotyczące specjalistycznych punktów zbiórki elektroodpadów dostępne są w urzędach administracji lokalnej.
Nieprawidłowa utylizacja tego rodzaju odpadów może podlegać określonej przepisami karze.

Dla użytkowników firmowych w obrębie Unii Europejskiej
Informacje dotyczące złomowania urządzeń elektrycznych i elektronicznych dostępne są u ich sprzedawcy lub dostawcy.

Informacje dotyczące utylizacji dla użytkowników w krajach spoza Unii Europejskiej
Symbol ten obowiązuje wyłącznie na terenie Unii Europejskiej.
W celu uzyskania informacji dotyczących prawidłowej utylizacji tego produktu należy zwrócić się do jego sprzedawcy lub lokalnych urzędów.

CE Deklaracja zgodności
„Panasonic Corporation niniejszym deklaruje, że urządzenie o oznaczeniu AZ1601 spełnia podstawowe wymogi oraz inne istotne postanowienia Dyrektywy 1999/5/EC”

DO UŻYKU WEWNĘTRZNEGO

Część 15 przepisów FCC
FCC ID: ACJ932AZ1601

INFORMACJA:
W celu spełnienia wymogów przepisów FCC w zakresie promieniowania elektromagnetycznego, do podłączania do komputera lub urządzenia peryferyjnego należy stosować właściwie ekranowane oraz uziemione przewody i złącza.

⚠ OSTRZEŻENIE

Emisja promieniowania elektromagnetycznego (RF)
Urządzenie to jest zgodne z przepisami FCC regulującymi dopuszczaną emisję promieniowania elektromagnetyczne w niekontrolowanym środowisku i spełnia wytyczne FCC w zakresie dopuszczalnej emisji częstotliwości radiowych (RF). Urządzenie charakteryzuje się na tyle niską emisją promieniowania elektromagnetycznego, że zostało uznane za spełniające wymogi bez weryfikacji nieprzekraczania poziomu dopuszczalnego (MPE). [Jednak wskazane jest, aby było instalowane i użytkowane w sposób umożliwiający zachowanie co najmniej 20 cm odstępu pomiędzy anteną a ciałem człowieka.]

⚠ PRZESTROGA

Zmiany lub modyfikacje nie zatwierdzone przez stronę odpowiedzialną za zgodność z wymogami mogą spowodować utratę prawa do korzystania z urządzenia.

⚠ OSTRZEŻENIE

Jest to urządzenie laserowe klasy I. Użycie elementów sterujących, zmiana ustawień lub wykonanie innych czynności w sposób niezgodny z podanymi w tym miejscu wskazówkami może narazić na oddziaływanie niebezpiecznego promieniowania.
Nie otwierać obudowy ani nie dokonywać samodzielnych napraw. Ewentualne naprawy urządzenia należy powierzać autoryzowanym punktom serwisowym.

Bluetooth®

Nazwa i logo Bluetooth® są zarejestrowanymi znakami towarowymi należącymi do Bluetooth SIG, Ink.

INFORMACJA:
To urządzenie jest zgodne z przepisami FCC regulującymi dopuszczaną emisję promieniowania elektromagnetyczne w niekontrolowanym środowisku i spełnia wytyczne FCC w zakresie dopuszczalnej emisji częstotliwości radiowych (RF), określone w Suplemencie C do OET65. Urządzenie charakteryzuje się na tyle niską emisją promieniowania elektromagnetycznego, że nie podlega weryfikacji nieprzekraczania poziomu dopuszczalnego (MPE). Jednak wskazane jest, aby było instalowane i użytkowane w sposób umożliwiający zachowanie co najmniej 20 cm odstępu pomiędzy anteną a ciałem człowieka (nie dotyczy to kończyn: dłoni, stóp).

DO UŻYTKU WEWNĘTRZNEGO

Należy natychmiast zaprzestać korzystania z radioodtwarzacza oraz bezprzewodowej komunikacji Bluetooth®, gdy tylko zaistnieje taka konieczność.
Urządzenie to wykorzystuje pasmo częstotliwości używane również przez inne prywatne i publiczne środki komunikacji, takie jak bezprzewodowe sieci LAN, czy radionadajniki.
W razie stwierdzenia, że radioodtwarzacz ten zakłóca pracę innych urządzeń, należy niezwłocznie przerwać korzystanie z niego.

INFORMACJA:
Ograniczenia te mają na celu zapewnienie odpowiedniej ochrony przed szkodliwymi oddziaływaniami w warunkach domowych. Radioodtwarzacz zamontowany w tym samochodzie emituje fale elektromagnetyczne, które w razie jego nieprawidłowego zamontowania lub używania niezgodnie z instrukcjami mogą powodować zakłócenia komunikacji radiowej. Zakłócenia mogą również występować w pewnych szczególnych przypadkach instalacji. W razie powodowania przez radioodtwarzacz zakłóceń odbioru radiowego lub telewizyjnego, co można ustalić wyłączając go i ponownie włączając, zalecane jest wykonanie co najmniej jednego z następujących działań:

- *Zmienić kierunek ustawienia lub lokalizacji anteny odbiorczej zakłócanego urządzenia.*
- *Zwiększyć odległość radioodtwarzacza od zakłócanego urządzenia.*
- *Podłączyć urządzenie do innego gniazda elektrycznego, o oddzielnym obwodzie zasilania.*
- *Zwrócić się o pomoc do autoryzowanej stacji obsługi lub specjalisty od urządzeń radiowo-telewizyjnych.*
- *W pobliżu modułu nadawczego nie powinna znajdować się żadna antena ani jakikolwiek inny nadajnik.*

DO UŻYTKU WEWNĘTRZNEGO

Podstawy obsługi

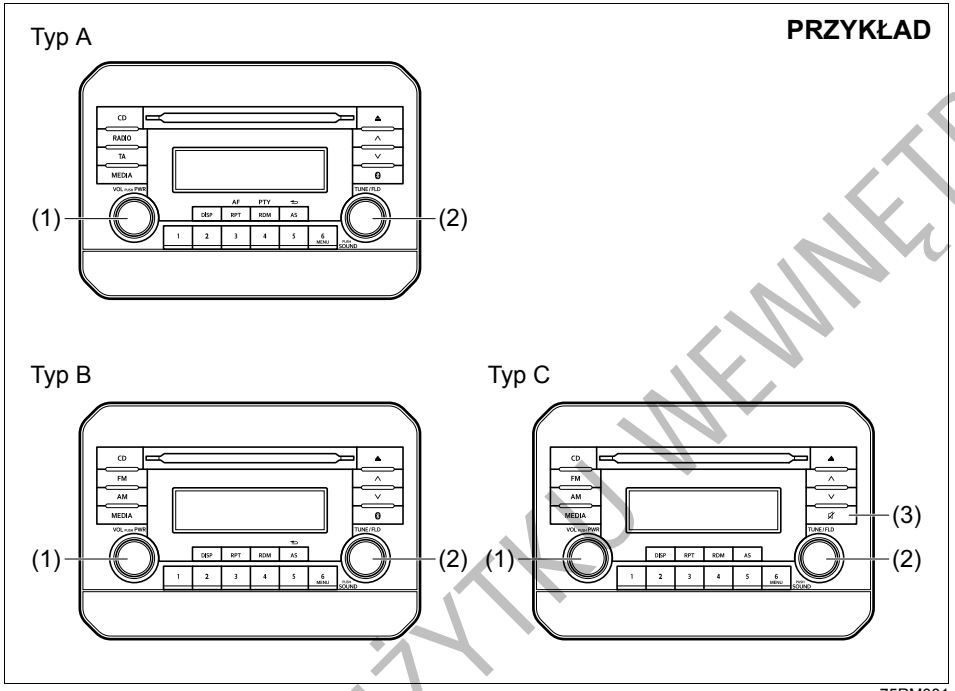

75RM081

(1) Pokrętło „VOL PUSH PWR”
(2) Pokrętło „TUNE/FLD PUSH SOUND”
(3) Przycisk wyciszania

Włączanie i wyłączanie radioodtwarzacza
Naciskając pokrętło „VOL PUSH PWR” (1), włączyć radioodtwarzacz. Radioodtwarzacz włącza się w ostatnio używanym trybie pracy.

Regulacja głośności
Obracać pokrętło „VOL PUSH PWR” (1). W celu zwiększenia głośności obrócić pokrętło w prawo, w celu zmniejszenia głośności obrócić pokrętło w lewo.

INFORMACJA:
Ze względów bezpieczeństwa, podczas jazdy należy głośność utrzymywać na poziomie umożliwiającym słyszenie odgłosów z zewnątrz, w tym sygnałów dźwiękowych innych pojazdów, a w szczególności syren pojazdów uprzywilejowanych.

Wyciszanie
W celu wyłączenia głosu nacisnąć przycisk wyciszania (3). W celu przywrócenia poprzednio nastawionej głośności ponownie nacisnąć przycisk (3).

DO UŻYTKU WEWNĘTRZNEGO

Regulacja dźwięku

1) Naciskać pokrętło „TUNE/FLD PUSH SOUND” (2).
   Kolejne naciśnięcia pokrętła przełączają pomiędzy następującymi parametrami regulacyjnymi:

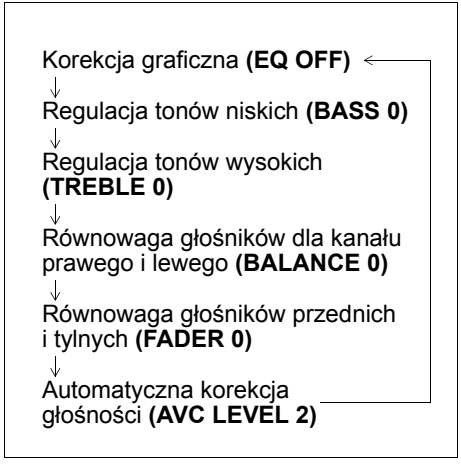

2) Obracając pokrętło „TUNE/FLD PUSH SOUND” (2) dokonać regulacji dźwięku.

AVC (automatyczna korekcja głośności)

Funkcja automatycznej korekcji głośności (AVC) dostosowuje natężenie dźwięku z głośników (zwiększając je lub zmniejszając) do prędkości jazdy. Można wybrać jeden z trzech poziomów korekcji lub wyłączyć funkcję AVC (LEVEL: 1, 2, 3, OFF). Wyższa wartość liczbowa oznacza wyższy poziom korekcji.

1) Naciskając pokrętło „TUNE/FLD PUSH SOUND” (2) wybrać tryb regulacji funkcji AVC.
2) Obracając pokrętło „TUNE/FLD PUSH SOUND” (2) wybrać żądany poziom korekcji. (Ustawienie początkowe: LEVEL 2)

Korekcja graficzna

Funkcja graficznej korekcji dźwięku pozwala dopasować charakterystykę pasma przenoszenia do rodzaju odbieranej muzyki.

1) Nacisnąć kilka razy pokrętło „TUNE/FLD PUSH SOUND” (2), aż zostanie wyświetlony tekst „PRESET-EQ”.
2) Obracać pokrętło „TUNE/FLD PUSH SOUND” (2).
   Obrót pokrętła przełącza pomiędzy profilami korekcji graficznej w następującej kolejności:

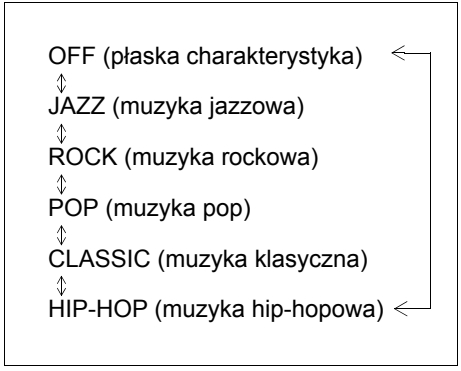

DO UŻYTKU WEWNĘTRZNEGO

Odbiór radiowy (Typ A)

PRZYKŁAD

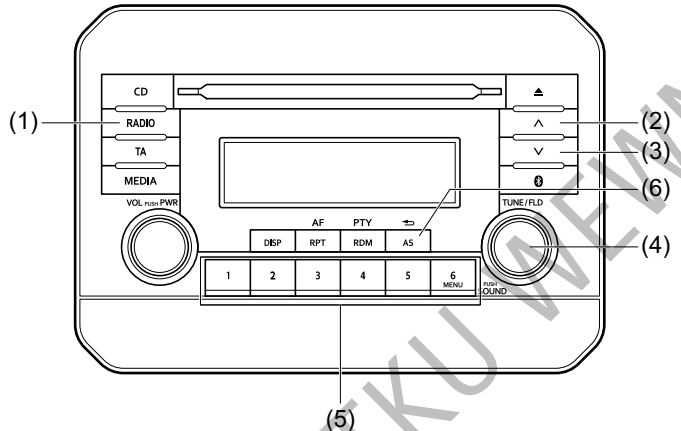

75RM082

Wyświetlacz

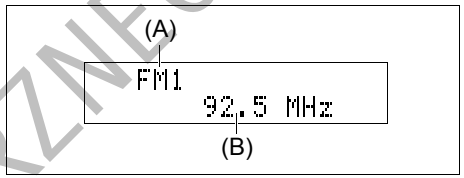

68LM561

(1) Przycisk odbioru radiowego
(2) Przycisk strzałkowy „do góry”
(3) Przycisk strzałkowy „do dołu”
(4) Pokrętło „TUNE/FLD PUSH SOUND”
(5) Przyciski numeryczne ([1] do [6])
(6) Przycisk „AS”

(A) Zakres fal radiowych
(B) Częstotliwość fal radiowych

DO UŻYTKU WEWNĘTRZNEGO

Wybór zakresu
Nacisnąć przycisk odbioru radiowego (1).
Kolejne naciśnięcia przycisku przełączają zakres fal radiowych w następującej kolejności:

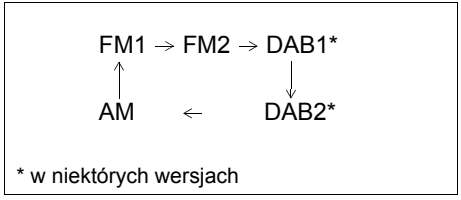

Wyszukiwanie stacji
Nacisnąć przycisk strzałkowy (2) lub (3).
Radioodbiornik zatrzyma wyszukiwanie na częstotliwości dostępnej stacji radiowej.

INFORMACJA:
Jeżeli włączona jest funkcja AF, wyszukiwane są wyłącznie stacje RDS.

Ręczne strojenie
Obracać pokrętło „TUNE/FLD PUSH SOUND” (4).
Aktualna częstotliwość widoczna jest na wyświetlaczu.

Wprowadzanie stacji do pamięci
1) Wyszukać stację radiową.
2) Przytrzymanie przez co najmniej 2 sekundy wciśniętego przycisku numerycznego [1] do [6] powoduje przyporządkowanie temu przyciskowi aktualnie odbieranej stacji radiowej.

Automatyczne strojenie
Przytrzymać przez co najmniej 2 sekundy wciśnięty przycisk „AS” (6).
Przyciskom numerycznym (5) zostanie przyporządkowanych automatycznie 6 dobrze odbieranych stacji radiowych w porządku od najniższej częstotliwości.

INFORMACJA:
- *Automatyczne strojenie można przerwać naciskając w trakcie jego trwania przycisk „AS” (6).*
- *Podczas automatycznego strojenia stacje poprzednio zapisane w pamięci zostaną zastąpione nowymi.*
- *W przypadku, gdy po jednym cyklu automatycznego strojenia zostanie znalezionych mniej niż 6 stacji do zapisania w pamięci, pozostałym programowalnym przyciskom numerycznym (5) nie zostanie przyporządkowana żadna stacja.*
- *W trybie automatycznego strojenia może zostać zaprogramowanych 6 stacji radiowych w pasmach FM1 i FM2 razem oraz 6 stacji radiowych w paśmie AM.*
- *Jeżeli włączona jest funkcja AF, wyszukiwane są wyłącznie stacje RDS.*

Włączanie i wyłączanie trybu automatycznego strojenia
Nacisnąć przycisk „AS” (6).
Kolejne naciśnięcia przycisku przełączają pomiędzy następującymi trybami:

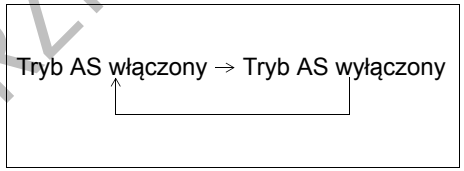

Odbiór radiowy
Jakość odbioru radiowego może być uzależniona od warunków otoczenia, warunków atmosferyczne, mocy nadawanego sygnału, czy odległości od stacji nadawczej. Pobliskie wzniesienia lub budynki mogą zakłócać lub odbijać fale radiowe, powodując pogorszenie odbioru. Niską jakość odbioru lub zakłócenia radiowe mogą być również powodowane przez napowietrzne linie przesyłowe prądu elektrycznego.

DO UŻYTKU WEWNĘTRZNEGO

Odbiór radiowy (Typ B / Typ C)

PRZYKŁAD

Typ B

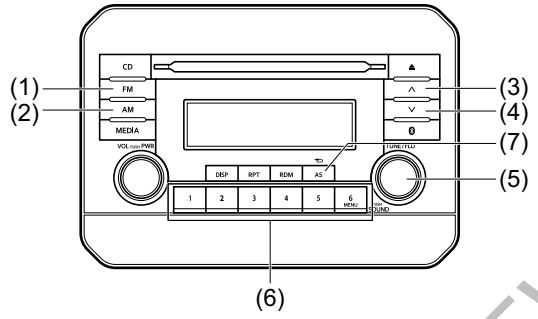

Typ C

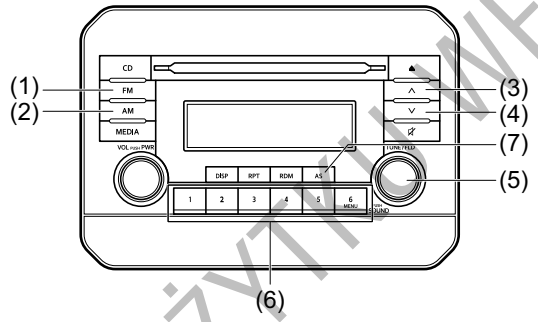

75RM083

Wyświetlacz

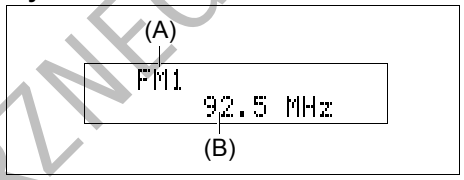

(1) Przycisk „FM”
(2) Przycisk „AM”
(3) Przycisk strzałkowy „do góry”
(4) Przycisk strzałkowy „do dołu”
(5) Pokrętło „TUNE/FLD PUSH SOUND”
(6) Przyciski numeryczne ([1] do [6])
(7) Przycisk „AS”

(A) Zakres fal radiowych
(B) Częstotliwość fal radiowych

DO UŻYTKU WEWNĘTRZNEGO

Wybór zakresu FM
Nacisnąć przycisk „FM” (1).
Kolejne naciśnięcia przycisku przełączają zakres fal radiowych w następującej kolejności:

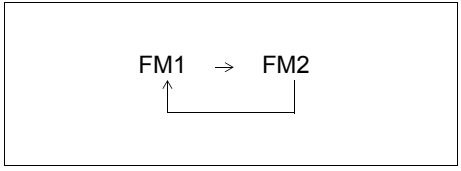

Wybór zakresu AM
Nacisnąć przycisk „AM” (2).

Wyszukiwanie stacji
Nacisnąć przycisk strzałkowy (3) lub (4).
Radioodbiornik zatrzyma wyszukiwanie na częstotliwości dostępnej stacji radiowej.

Ręczne strojenie
Obracać pokrętło „TUNE/FLD PUSH SOUND” (5).
Aktualna częstotliwość widoczna jest na wyświetlaczu.

Wprowadzanie stacji do pamięci
1) Wyszukać stację radiową.
2) Przytrzymanie przez co najmniej 2 sekundy wciśniętego przycisku numerycznego [1] do [6] powoduje przyporządkowanie temu przyciskowi aktualnie odbieranej stacji radiowej.

Automatyczne strojenie
Przytrzymać przez co najmniej 2 sekundy wciśnięty przycisk „AS” (7).
Przyciskom numerycznym (6) zostanie przyporządkowanych automatycznie 6 dobrze odbieranych stacji radiowych w porządku od najniższej częstotliwości.

INFORMACJA:
- *Automatyczne strojenie można przerwać naciskając w trakcie jego trwania przycisk „AS” (7).*
- *Podczas automatycznego strojenia stacje poprzednio zapisane w pamięci zostaną zastąpione nowymi.*
- *W przypadku, gdy po jednym cyklu automatycznego strojenia zostanie znalezionych mniej niż 6 stacji do zapisania w pamięci, pozostałym programowalnym przyciskom numerycznym (6) nie zostanie przyporządkowana żadna stacja.*
- *W trybie automatycznego strojenia może zostać zaprogramowanych 6 stacji radiowych w pasmach FM1 i FM2 razem oraz 6 stacji radiowych w paśmie AM.*

Włączanie i wyłączanie trybu automatycznego strojenia
Nacisnąć przycisk „AS” (7).
Kolejne naciśnięcia przycisku przełączają pomiędzy następującymi trybami:

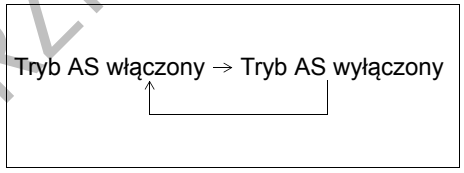

Odbiór radiowy
Jakość odbioru radiowego może być uzależniona od warunków otoczenia, warunków atmosferyczne, mocy nadawanego sygnału, czy odległości od stacji nadawczej. Pobliskie wzniesienia lub budynki mogą zakłócać lub odbijać fale radiowe, powodując pogorszenie odbioru. Niską jakość odbioru lub zakłócenia radiowe mogą być również powodowane przez napowietrzne linie przesyłowe prądu elektrycznego.

DO UŻYTKU WEWNĘTRZNEGO

Funkcje RDS (Typ A)

PRZYKŁAD

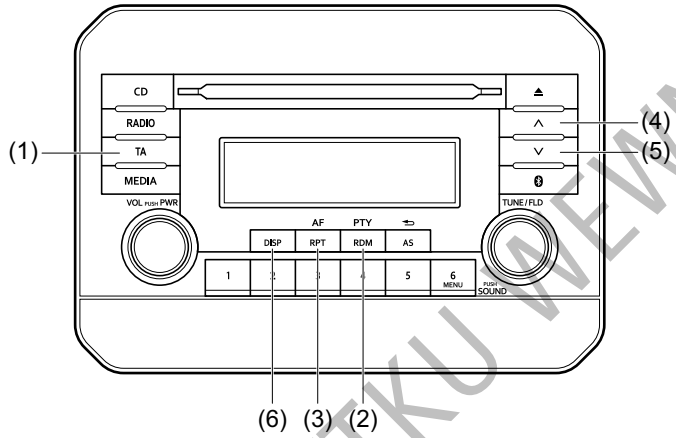

75RM084

Wyświetlacz

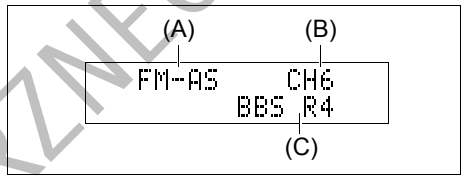

68LM562

(1) Przycisk „TA”
(2) Przycisk „RDM/PTY”
(3) Przycisk „RPT/AF”
(4) Przycisk strzałkowy „do góry”
(5) Przycisk strzałkowy „do dołu”
(6) Przycisk „DISP”

(A) Zakres fal radiowych
(B) Numer kanału
(C) Nazwa programu radiowego (PS)

DO UŻYTKU WEWNĘTRZNEGO

Włączanie i wyłączanie funkcji TA (odbiór komunikatów drogowych)
Nacisnąć przycisk „TA” (1).
Kolejne naciśnięcia przycisku przełączają pomiędzy następującymi trybami odbioru komunikatów drogowych:

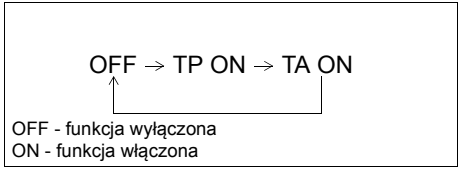

INFORMACJA:
- *Chcąc słuchać wyłącznie komunikatów drogowych, należy włączyć funkcję TA. Z chwilą rozpoczęcia serwisu drogowego nastąpi samoczynna zmiana głośności.*
- *Gdy włączona jest funkcja TP (identyfikacji stacji TP – transmitujących serwisy drogowe), świeci się wskaźnik „TP”. Gdy nie są odbierane informacje o możliwości transmisji serwisów drogowych, wskaźnik ten błyska.*
- *Wskaźnik „TA” pojawia się po uruchomieniu funkcji TA. Jednak gdy nie są odbierane informacje o możliwości transmisji serwisów drogowych, wskaźnik „TA” błyska.*
- *Naciśnięcie przycisku strzałkowego (4) lub (5) przy włączonej funkcji TA lub TP uruchamia wyszukiwanie stacji TP.*
- *Jeżeli nie jest odbierana żadna stacja transmitująca serwisy drogowe (TP), zostanie wyświetlone „TP NOTHING”.*

PTY (wybór rodzaju programu)
1) Naciskając przycisk „RDM/PTY” (2) wybrać funkcję PTY.
2) Gdy wyświetlane jest PTY, nacisnąć przycisk „RDM/PTY” (2).
   Kolejne naciśnięcia przycisku przełączają ustawienia PTY (rodzaju programu) w następującej kolejności:

3) Gdy zostanie wyświetlona żądana nazwa rodzaju programu, nacisnąć przycisk strzałkowy (4) lub (5).
   Rozpocznie się wyszukiwanie odpowiedniej stacji.

INFORMACJA:
Jeżeli nie są odbierane informacje o profilu programowym stacji, zostanie wyświetlone „NO PTY”.

Włączanie i wyłączanie funkcji AF (częstotliwości alternatywne)
Nacisnąć przycisk „RPT/AF” (3).
Kolejne naciśnięcia przycisku przełączają pomiędzy następującymi trybami odbioru częstotliwości alternatywnych:

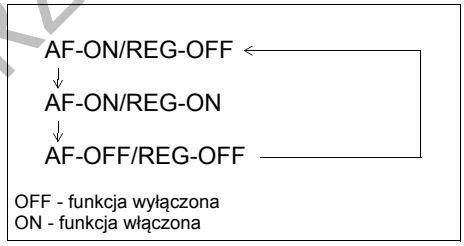

Funkcja AF: Gdy warunki odbioru ulegną pogorszeniu, następuje automatyczne wyszukanie innej częstotliwości, zapewniającej dobry odbiór aktualnie odbieranego programu radiowego.
Funkcja REG: Gdy włączona jest funkcja AF automatycznego wyszukiwania alternatywnych częstotliwości, włączenie funkcji REG powoduje wyszukiwanie jedynie rozgłośni zlokalizowanych w danym regionie.

INFORMACJA:
Gdy funkcja AF jest włączona, świeci się wskaźnik „AF”. Gdy włączona jest funkcja REG, świeci się wskaźnik „REG”.

DO UŻYTKU WEWNĘTRZNEGO

Wstrzymanie odtwarzania na czas komunikatów drogowych
Gdy włączona jest funkcja TA, w momencie odebrania informacji o ruchu drogowym następuje automatyczne przełączenie ze źródła sygnału CD, USB, iPod®, AUX, DAB lub Bluetooth® na transmisję serwisu drogowego. Po zakończeniu serwisu drogowego wznawiane jest odtwarzanie poprzednio wybranego źródła.

INFORMACJA:
Jeżeli w trakcie oczekiwania na sygnał TA (transmisji komunikatu drogowego) nie jest odbierana stacja TP (transmitująca serwisy drogowe), odbiornik samoczynnie rozpocznie jej wyszukiwanie.

EON (Enhanced Other Network)
Jeżeli przy włączonej funkcji TP lub TA odbierane są informacje EON, zaświeci się wskaźnik „EON" i możliwy będzie odbiór komunikatów drogowych transmitowanych przez inne sieci radiowe.

Odbiór komunikatów alarmowych
Komunikaty alarmowe są odbierane i wyświetlane automatycznie.

DO UŻYTKU WEWNĘTRZNEGO

Odtwarzanie płyty CD

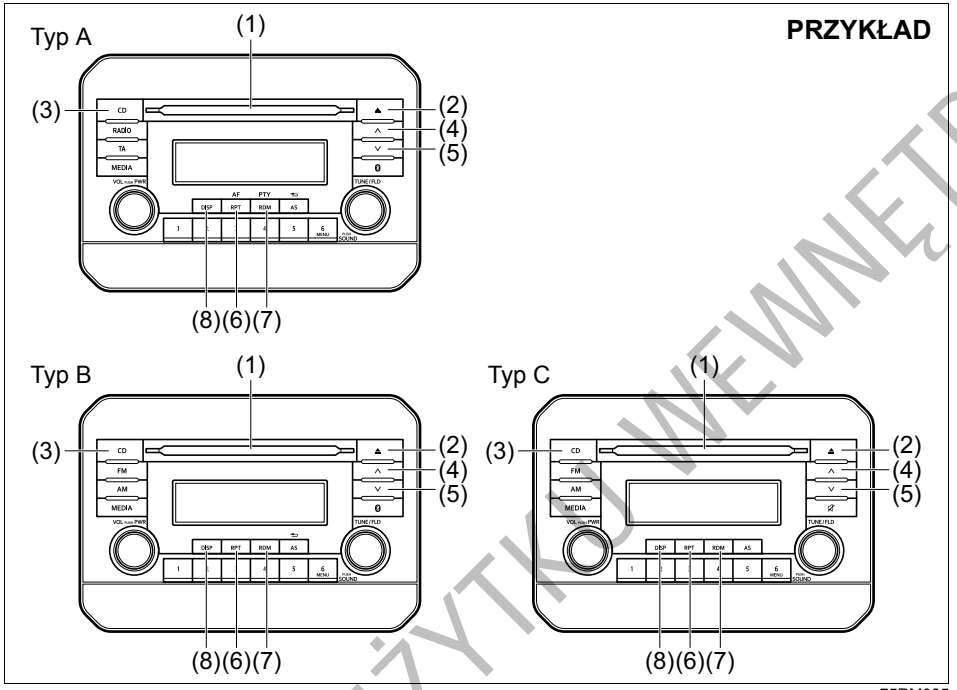

75RM085

Wyświetlacz

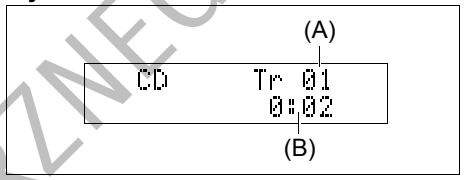

(1) Otwór na płytę
(2) Przycisk wysuwu
(3) Przycisk „CD”
(4) Przycisk strzałkowy „do góry”
(5) Przycisk strzałkowy „do dołu”
(6) Przycisk „RPT”
(7) Przycisk „RDM”
(8) Przycisk „DISP”

(A) Numer ścieżki
(B) Czas odtwarzania

INFORMACJA:
Urządzenie to nie odtwarza płyt o średnicy 8 cm (niekiedy zwanych „mini singlami”, „3-calowymi CD”, „CD3” itp.).

DO UŻYTKU WEWNĘTRZNEGO

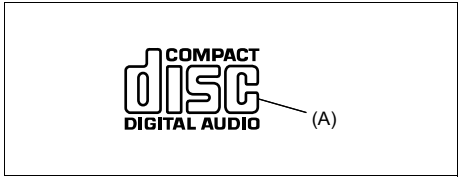

- Nie stosować płyt, które nie mają oznaczenia (A).
- Urządzenie może nie odtwarzać niektórych rodzajów nagranych płyt CD-R i CD-RW.

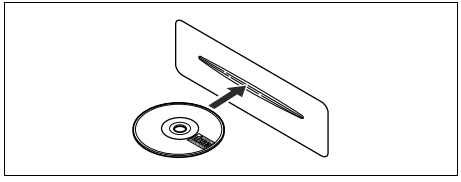

- Płytę należy wkładać etykietą do góry.
- Jeżeli w odtwarzaczu jest już załadowana płyta, nie jest możliwe włożenie do niego następnej. Nie wpychać płyty na siłę.

UWAGA

- **W otwór do załadunku płyty nie należy wkładać palców, dłoni ani jakichkolwiek przedmiotów poza płytami kompaktowymi.**
- **Nie należy wkładać do odtwarzacza płyt zabrudzonych klejem lub z odklejoną etykietą. Może to uniemożliwić późniejszy wysuw płyty lub spowodować inne uszkodzenia.**

Wkładanie płyt
Umieścić płytę CD w otworze płyty (1).
Po włożeniu płyty uruchamiane jest jej odtwarzanie.

Wyjmowanie płyty
Nacisnąć przycisk wysuwu płyty (2).
Gdy wyłącznik zapłonu jest w pozycji „LOCK” lub przyciskiem rozruchu wybrany jest stan „LOCK” (wyłączone zasilanie), wysunięta płyta CD po upływie nie mniej niż 15 sekund zostanie samoczynnie wciągnięta do odtwarzacza. (Funkcja automatycznego załadunku płyty.)
Funkcja wysuwu po wyłączeniu zasilania
Płytę można wyjąć z odtwarzacza nawet przy wyłączonym zapłonie, naciskając przycisk wysuwu (2).

UWAGA

Próba wciśnięcia wysuniętej płyty z powrotem do odtwarzacza, zanim zostanie samoczynnie wciągnięta, grozi zarysowaniem jej powierzchni. Przed powtórnym włożeniem płyty do odtwarzacza należy ją całkowicie wyjąć.

Odtwarzanie płyty CD
Po włożeniu płyty samoczynnie uruchamiane jest jej odtwarzanie.
Jeżeli płyta CD jest już w odtwarzaczu, w celu uruchomienia jej odtwarzania należy nacisnąć przycisk „CD” (3).

Wybór ścieżki
- Naciśnięcie przycisku strzałkowego (4) powoduje przeskoczenie do następnej ścieżki.
- Dwukrotne naciśnięcie przycisku strzałkowego (5) powoduje przeskoczenie do poprzedniej ścieżki.
  Gdy przycisk strzałkowy (5) zostanie naciśnięty tylko jeden raz, nastąpi odtwarzanie bieżącej ścieżki od początku.

Przyspieszone odtwarzanie i cofanie
- Przytrzymanie wciśniętego przycisku strzałkowego (4) powoduje przyspieszone odtwarzanie.
- Przytrzymanie wciśniętego przycisku strzałkowego (5) powoduje przyspieszone cofanie odtwarzania.

DO UŻYTKU WEWNĘTRZNEGO

Przypadkowa kolejność odtwarzania
Nacisnąć przycisk „RDM” (7).
Kolejne naciśnięcia przycisku przełączają tryby pracy w następującej kolejności:

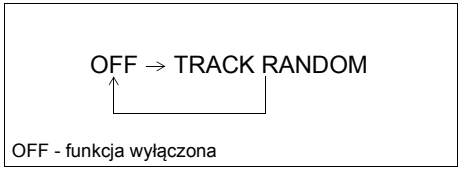

- TRACK RANDOM
  Świeci się wskaźnik przypadkowej kolejności odtwarzania „RDM”.
  Ścieżki aktualnie załadowanej płyty odtwarzane są w przypadkowej kolejności.

Powtarzanie odtwarzania
Nacisnąć przycisk „RPT” (6).
Kolejne naciśnięcia przycisku przełączają tryby pracy w następującej kolejności:

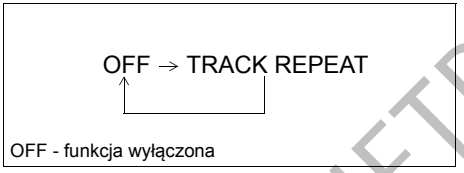

- TRACK REPEAT
  Świeci się wskaźnik powtarzania odtwarzania „RPT”.
  Powtarzanie odtwarzania aktualnej ścieżki.

Wybór wyświetlanych informacji
Nacisnąć przycisk „DISP” (8).
Kolejne naciśnięcia przycisku przełączają pomiędzy następującymi informacjami na wyświetlaczu:

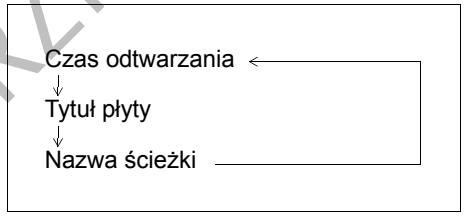

INFORMACJA:
- *Jeżeli odtwarzana płyta nie zawiera informacji tekstowych zostanie wyświetlony komunikat „NO TITLE”.*
- *Jeżeli tekst jest dłuższy niż 16 znaków, na końcu tekstu pojawia się symbol „>”. Dłuższe niż 1 sekundę naciśnięcie przycisku „DISP” (8) umożliwia przełączenie na następny fragment tekstu.*

DO UŻYTKU WEWNĘTRZNEGO

Odtwarzanie płyty z plikami MP3/WMA/AAC

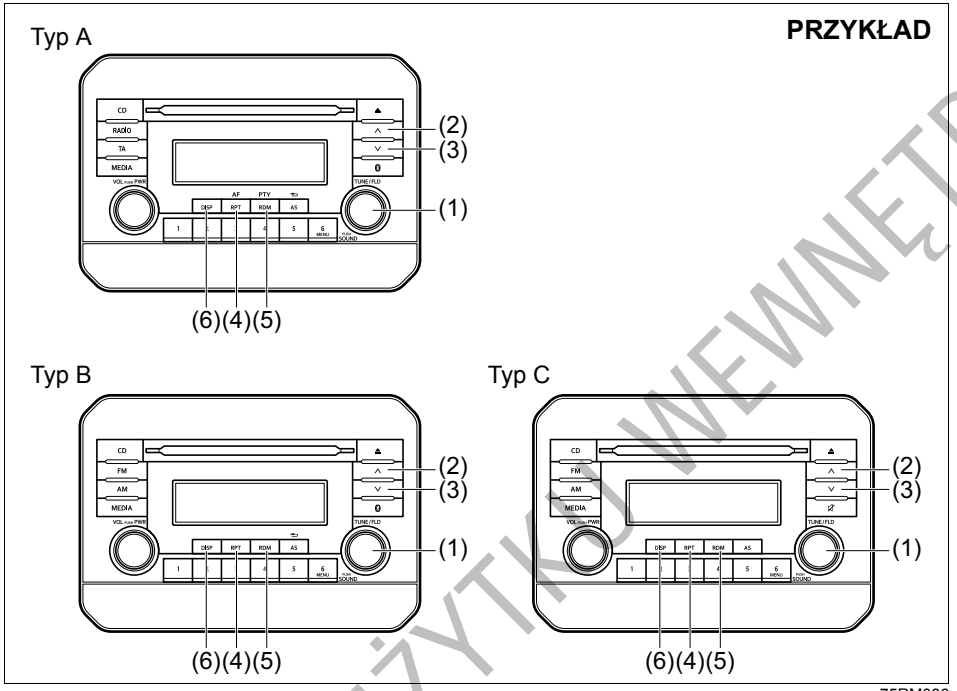

75RM086

Wyświetlacz

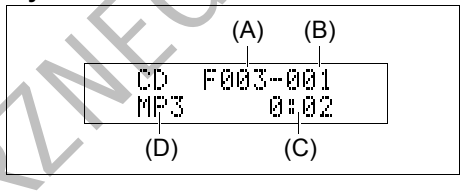

(1) Pokrętło „TUNE/FLD PUSH SOUND”
(2) Przycisk strzałkowy „do góry”
(3) Przycisk strzałkowy „do dołu”
(4) Przycisk „RPT”
(5) Przycisk „RDM”
(6) Przycisk „DISP”

(A) Numer katalogu
(B) Numer ścieżki
(C) Czas odtwarzania
(D) Typ pliku

DO UŻYTKU WEWNĘTRZNEGO

Wybór katalogu
Obracając pokrętło „TUNE/FLD PUSH SOUND” (1) wybrać żądany katalog.

Wybór pliku
- Naciśnięcie przycisku strzałkowego (2) powoduje przeskoczenie do następnego pliku.
- Dwukrotne naciśnięcie przycisku strzałkowego (3) powoduje przeskoczenie do poprzedniego pliku.
  Gdy przycisk strzałkowy (3) zostanie naciśnięty tylko jeden raz, nastąpi odtwarzanie bieżącego pliku od początku.

Przyspieszone odtwarzanie i cofanie
- Przytrzymanie wciśniętego przycisku strzałkowego (2) powoduje przyspieszone odtwarzanie.
- Przytrzymanie wciśniętego przycisku strzałkowego (3) powoduje przyspieszone cofanie odtwarzania.

Przypadkowa kolejność odtwarzania
Nacisnąć przycisk „RDM” (5).
Kolejne naciśnięcia przycisku przełączają tryby pracy w następującej kolejności:

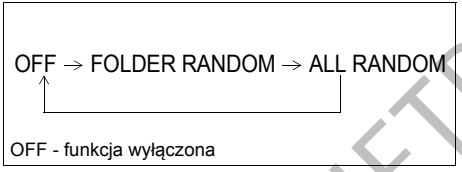

- FOLDER RANDOM
  Świeci się wskaźnik „F.RDM” przypadkowej kolejności odtwarzania w obrębie katalogu.
  Pliki w bieżącym katalogu odtwarzane są w przypadkowej kolejności.
- ALL RANDOM
  Świeci się wskaźnik przypadkowej kolejności odtwarzania „RDM”.
  Pliki znajdujące się na płycie odtwarzane są w przypadkowej kolejności.

Powtarzanie odtwarzania
Nacisnąć przycisk „RPT” (4).
Kolejne naciśnięcia przycisku przełączają tryby pracy w następującej kolejności:

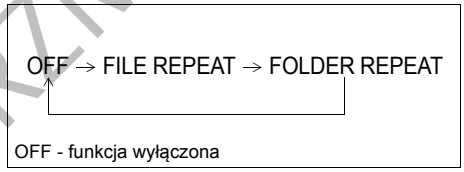

- FILE REPEAT
  Świeci się wskaźnik powtarzania odtwarzania „RPT”.
  Powtarzanie odtwarzania aktualnego pliku.
- FOLDER REPEAT
  Świeci się wskaźnik „F.RPT” powtarzania odtwarzania w obrębie katalogu.
  Pliki w bieżącym katalogu odtwarzane są w pętli zamkniętej.

DO UŻYTKU WEWNĘTRZNEGO

Wybór wyświetlanych informacji
Nacisnąć przycisk „DISP” (6).
Kolejne naciśnięcia przycisku przełączają pomiędzy następującymi informacjami na wyświetlaczu:

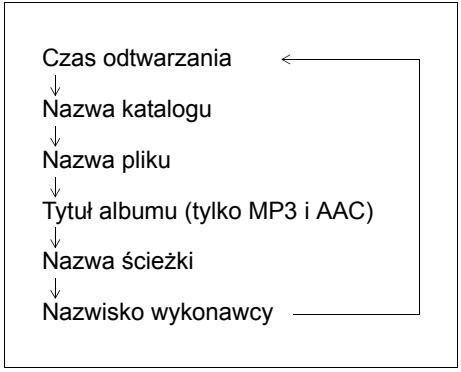

INFORMACJA:
- *Jeżeli odtwarzana płyta nie zawiera informacji tekstowych zostanie wyświetlony komunikat „NO TITLE”.*
- *Jeżeli tekst jest dłuższy niż 16 znaków, na końcu tekstu pojawia się symbol „>”. Dłuższe niż 1 sekundę naciśnięcie przycisku „DISP” (6) umożliwia przełączenie na następny fragment tekstu.*

Uwagi dotyczące płyt z plikami MP3/WMA/AAC

Format MP3
- Jest to skrót nazwy formatu kompresji cyfrowego zapisu dźwięku „MPEG audio layer3”, który stał się standardem wśród użytkowników komputerów osobistych. Pozwala skompresować zapis dźwiękowy do około 1/10 jego pierwotnej wielkości przy zachowaniu wysokich parametrów jakościowych. Dzięki temu można zmieścić zawartość około 10 tradycyjnych płyt muzycznych CD na pojedynczym nośniku CD-R/RW, co daje możliwość słuchania muzyki przez długi czas bez konieczności zmiany płyty.

Format WMA
- Jest to skrót nazwy opracowanego przez firmę Microsoft formatu kompresji cyfrowego zapisu dźwięku „Windows Media Audio”.
- Urządzenie to nie odtwarza plików WMA, dla których włączona jest ochrona praw dostępu DRM (Digital Rights Management).
- Windows Media™ oraz Windows® są nazwami handlowymi lub znakami towarowymi zarejestrowanymi przez firmę Microsoft Corporation na terenie Stanów Zjednoczonych, a także innych krajów.

Format AAC
- Jest to skrót nazwy formatu kompresji cyfrowego zapisu dźwięku „Advanced Audio Coding”, wykorzystywanego w plikach MPEG2 i MPEG4.

Istotne uwagi dotyczące zapisu w formacie MP3/WMA/AAC
Wszystkie formaty
- Wybór wyższej przepustowości transmisji oraz częstotliwości próbkowania pozwala uzyskać wyższą jakość dźwięku.
- Nie jest zalecany zapis przy zmiennej przepustowości (VBR), ponieważ spowoduje to nieprawidłowe wyświetlanie czasu odtwarzania i ewentualne przeskakiwanie dźwięku.
- Jakość odtwarzanego dźwięku zależy od sposobu kodowania. Szczegółowe informacje w tym zakresie podawane są w instrukcjach obsługi użytego oprogramowania kodującego i zapisującego.

UWAGA

Nie należy nadawać rozszerzenia „.mp3”, „.wma”, lub „.m4a” nazwom plików, które nie są zapisane w formacie MP3/WMA/AAC. Nieprzestrzeganie tego zalecenia może doprowadzić do uszkodzenia głośników w wyniku emisji dźwięku o wysokim natężeniu.

DO UŻYTKU WEWNĘTRZNEGO

Zapisywanie plików MP3/WMA/AAC na nośniku CD

- Nie jest zalecane tworzenie płyt zawierających pliki MP3/WMA/AAC obok plików ze standardowym zapisem dźwięku CD-DA.
- W przypadku płyty zawierającej pliki MP3/WMA/AAC obok plików ze standardowym zapisem dźwięku CD-DA, nagrania mogą nie być odtwarzane w założonej kolejności, bądź niektóre z nich będą pomijane.
- W przypadku zapisu na płycie plików MP3 i WMA, należy je umieszczać w osobnych katalogach.
- Nie zapisywać na płycie plików innych niż MP3/WMA/AAC oraz nie tworzyć zbędnych katalogów.
- Standardy kompresji MP3, WMA i AAC oraz formaty zapisu tych plików podlegają określonym ograniczeniom.
- Pliki te powinny mieć rozszerzenie nazwy odpowiednio „.mp3", „.wma" lub „.m4a".
- W przypadku plików MP3/WMA/AAC zapisanych przy użyciu niektórych rodzajów oprogramowania oraz niektórych urządzeń nagrywających, ich odtwarzanie oraz wyświetlanie informacji o nich może napotykać trudności.
- Odtwarzacz w tym samochodzie nie obsługuje funkcji listy odtwarzania.
- Odtwarzacz w tym samochodzie odczytuje nagrania wielosesyjne, jednak zalecane jest zamykanie płyty po sesji nagraniowej. (Są to sposoby zapisu cyfrowych danych na płycie CD.)

Formaty kompresji

MP3

- Przepustowości transmisji:
  MPEG1 Audio Layer III: 32-320 kb/s
  MPEG2 Audio Layer III: 8-160 kb/s
  MPEG2.5 Audio Layer III: 8-160 kb/s
- Częstotliwości próbkowania:
  MPEG1 Audio Layer III:
  32 k/44,1 k/48 kHz
  MPEG2 Audio Layer III:
  16 k/22,05 k/24 kHz
  MPEG2.5 Audio Layer III:
  8 k/11,025 k/12 kHz

WMA (wersja 7, 8, 9*)

- Przepustowości transmisji:
  CBR 32-320 kb/s
- Częstotliwości próbkowania:
  32 kHz / 44,1 kHz / 48 kHz

*Format WMA 9 Professional/LossLess/Voice nie jest rozpoznawany.

AAC*

- Przepustowości transmisji:
  ABR 16-320 kb/s
- Częstotliwości próbkowania:
  32 kHz / 44,1 kHz / 48 kHz

*Format Apple Lossless nie jest rozpoznawany.

Formaty plików

ISO 9660 Level 1/Level 2, Joliet, Romeo

Maksymalna liczba plików i katalogów

- Maksymalna liczba plików i katalogów na dysku: 512
- Maksymalna liczba plików w katalogu: 255
- Maksymalne zagnieżdżenie katalogów: 8
- Maksymalna liczba katalogów: 255 (łącznie z głównym)

DO UŻYTKU WEWNĘTRZNEGO

Odtwarzanie plików zapisanych w urządzeniu USB

PRZYKŁAD

Typ A

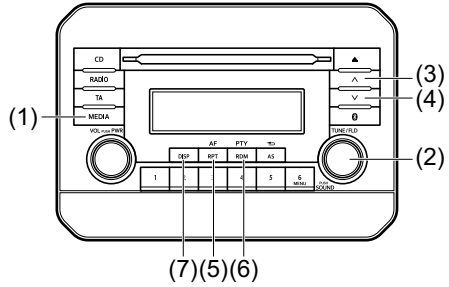

Typ B

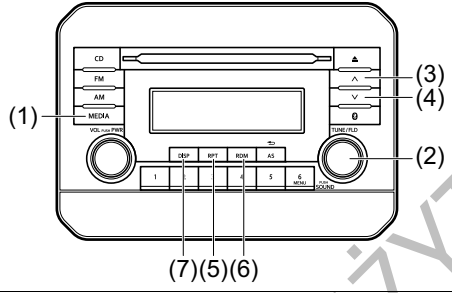

Typ C

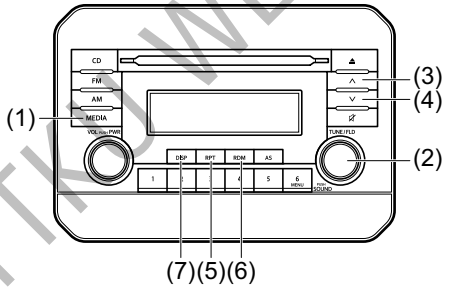

75RM087

Wyświetlacz

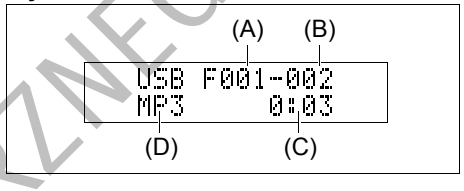

(1) Przycisk „MEDIA”
(2) Pokrętło „TUNE/FLD PUSH SOUND”
(3) Przycisk strzałkowy „do góry”
(4) Przycisk strzałkowy „do dołu”
(5) Przycisk „RPT”
(6) Przycisk „RDM”
(7) Przycisk „DISP”

(A) Numer katalogu
(B) Numer ścieżki
(C) Czas odtwarzania
(D) Typ pliku

UWAGA

Do gniazda USB nie podłączać żadnych innych urządzeń poza nośnikiem pamięci lub przenośnym odtwarzaczem. Nie podłączać wielu urządzeń na raz, stosując na przykład rozdzielacze gniazd USB. Zasilanie elektryczne wielu urządzeń przez gniazdo USB może doprowadzić do przegrzania i pożaru.

DO UŻYTKU WEWNĘTRZNEGO

Przełączanie na odtwarzacz USB
Nacisnąć przycisk „MEDIA” (1).
Kolejne naciśnięcia przycisku przełączają tryby pracy w następującej kolejności:

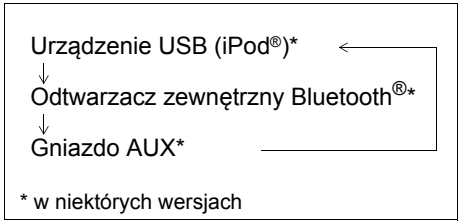

Wybór katalogu
Obracając pokrętło „TUNE/FLD PUSH SOUND” (2) wybrać żądany katalog.

Wybór pliku
- Naciśnięcie przycisku strzałkowego (3) powoduje przeskoczenie do następnego pliku.
- Dwukrotne naciśnięcie przycisku strzałkowego (4) powoduje przeskoczenie do poprzedniego pliku.
  Gdy przycisk strzałkowy (4) zostanie naciśnięty tylko jeden raz, nastąpi odtwarzanie bieżącego pliku od początku.

Przyspieszone odtwarzanie i cofanie
- Przytrzymanie wciśniętego przycisku strzałkowego (3) powoduje przyspieszone odtwarzanie.
- Przytrzymanie wciśniętego przycisku strzałkowego (4) powoduje przyspieszone cofanie odtwarzania.

Przypadkowa kolejność odtwarzania
Nacisnąć przycisk „RDM” (6).
Kolejne naciśnięcia przycisku przełączają tryby pracy w następującej kolejności:

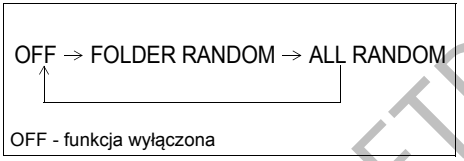

- FOLDER RANDOM
  Świeci się wskaźnik „F.RDM” przypadkowej kolejności odtwarzania w obrębie katalogu. Pliki w wybranym katalogu odtwarzane są w przypadkowej kolejności.
- ALL RANDOM
  Świeci się wskaźnik przypadkowej kolejności odtwarzania „RDM”.
  Pliki zapisane w podłączonym urządzeniu USB są odtwarzane w przypadkowej kolejności.

Powtarzanie odtwarzania
Nacisnąć przycisk „RPT” (5).
Kolejne naciśnięcia przycisku przełączają tryby pracy w następującej kolejności:

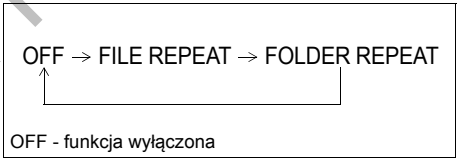

- FILE REPEAT
  Świeci się wskaźnik powtarzania odtwarzania „RPT”.
  Powtarzanie odtwarzania aktualnego pliku.
- FOLDER REPEAT
  Świeci się wskaźnik „F.RPT” powtarzania odtwarzania w obrębie katalogu.
  Pliki w bieżącym katalogu odtwarzane są w pętli zamkniętej.

Wybór wyświetlanych informacji
Nacisnąć przycisk „DISP” (7).
Kolejne naciśnięcia przycisku przełączają pomiędzy następującymi informacjami na wyświetlaczu:

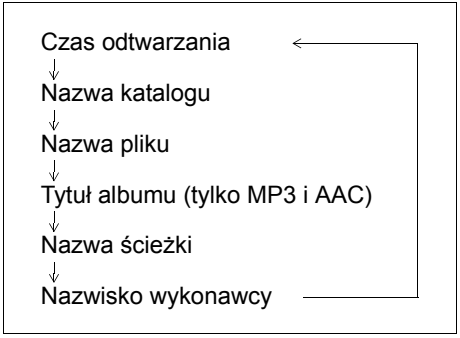

INFORMACJA:
- *Jeżeli odtwarzany plik nie zawiera informacji tekstowych zostanie wyświetlony komunikat „NO TITLE”.*
- *Jeżeli tekst jest dłuższy niż 16 znaków, na końcu tekstu pojawia się symbol „>”. Dłuższe niż 1 sekundę naciśnięcie przycisku „DISP” (7) umożliwia przełączenie na następny fragment tekstu.*

DO UŻYTKU WEWNĘTRZNEGO

Uwagi dotyczące urządzenia USB

Obsługiwane urządzenia USB
- Pamięci masowe USB
  Szczegółowe informacje o zgodności posiadanego nośnika pamięci lub przenośnego odtwarzacza z parametrami określonymi dla kategorii pamięci masowych USB można uzyskać u producenta danego urządzenia.
- Urządzenia zgodne ze standardem USB 1.1/2.0
- System plików FAT12/16/32, VFAT
- Prąd maksymalny mniejszy niż 1 A
- Jeżeli urządzenie odtwarzające podłączone jest z użyciem dodatkowego przewodu USB, może nie zostać rozpoznane. W takiej sytuacji należy je podłączyć do radioodtwarzacza bezpośrednio.
- Urządzenia w rodzaju przenośnych odtwarzaczy MP3, telefonów komórkowych i kamer cyfrowych mogą nie zostać rozpoznane jako odtwarzacze zapisu dźwiękowego.

Podłączanie urządzenia USB
- Przy podłączaniu urządzenia należy jego złącze wsunąć całkowicie do gniazda USB.
- Nie pozostawiać urządzenia USB przez długi czas wewnątrz samochodu w miejscu, w którym istnieje ryzyko nadmiernego wzrostu temperatury.
- Należy sporządzać kopie ważnych danych. Ewentualna utrata danych nie jest objęta gwarancją.
- Nie jest zalecane podłączanie urządzeń USB zawierających zapisy danych w formacie innym niż MP3/WMA/AAC.

Zapisywanie plików MP3/WMA/AAC w urządzeniu USB
- W zależności od rodzaju urządzenia USB oraz warunków zapisu danych, może okazać się niemożliwe odtwarzanie dźwięku lub prezentacja informacji na wyświetlaczu.
- W zależności od rodzaju urządzenia USB odtwarzanie plików może być realizowane w kolejności innej niż ta, w której zostały zapisane.

Formaty kompresji
MP3
- Przepustowości transmisji:
  MPEG1 Audio Layer III: 32-320 kb/s
  MPEG2 Audio Layer III: 8-160 kb/s
  MPEG2.5 Audio Layer III: 8-160 kb/s
- Częstotliwości próbkowania:
  MPEG1 Audio Layer III:
  32 kHz / 44,1 kHz / 48 kHz
  MPEG2 Audio Layer III:
  16 kHz / 22,05 kHz / 24 kHz
  MPEG2.5 Audio Layer III:
  8 kHz / 11,025 kHz / 12 kHz

WMA (wersja 7, 8, 9*)
- Przepustowości transmisji:
  CBR 32-320 kb/s
- Częstotliwości próbkowania:
  32 kHz / 44,1 kHz / 48 kHz

*Format WMA 9 Professional/LossLess/Voice nie jest rozpoznawany.

AAC*
- Przepustowości transmisji:
  ABR 16-320 kb/s
- Częstotliwości próbkowania:
  32 kHz / 44,1 kHz / 48 kHz

*Format Apple Lossless nie jest rozpoznawany.

Maksymalna liczba plików i katalogów
- Maksymalna liczba plików i katalogów na dysku: 2500
- Maksymalna liczba plików w katalogu: 255
- Maksymalne zagnieżdżenie katalogów: 8
- Maksymalna liczba katalogów: 255 (łącznie z głównym)

DO UŻYTKU WEWNĘTRZNEGO

Odtwarzanie sygnału z urządzenia iPod®

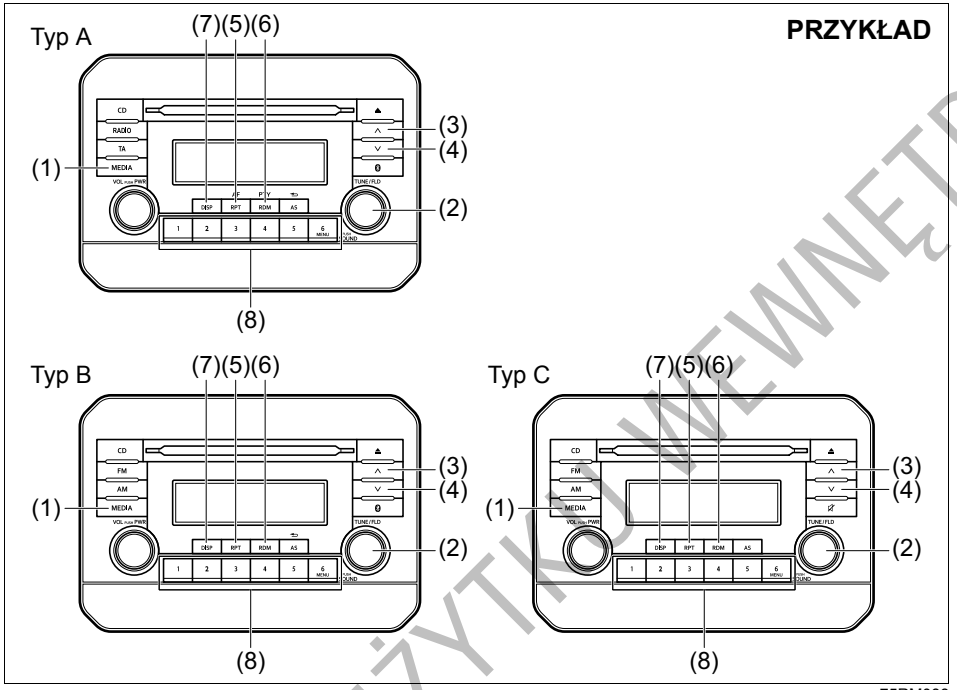

75RM088

Wyświetlacz

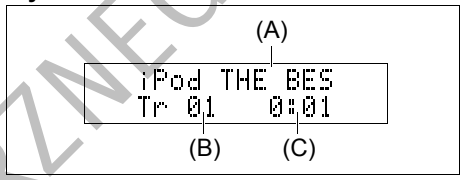

(1) Przycisk „MEDIA”
(2) Pokrętło „TUNE/FLD PUSH SOUND”
(3) Przycisk strzałkowy „do góry”
(4) Przycisk strzałkowy „do dołu”
(5) Przycisk „RPT”
(6) Przycisk „RDM”
(7) Przycisk „DISP”
(8) Przyciski numeryczne ([1] do [6])

(A) Nazwa ścieżki
(B) Numer ścieżki
(C) Czas odtwarzania

DO UŻYTKU WEWNĘTRZNEGO

Przełączanie na odtwarzacz iPod®
Nacisnąć przycisk „MEDIA” (1).
Kolejne naciśnięcia przycisku przełączają tryby pracy w następującej kolejności:

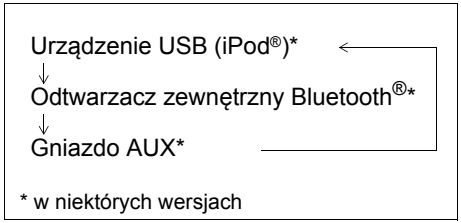

Wybór pliku
- Naciśnięcie przycisku strzałkowego (3) powoduje przeskoczenie do następnego pliku.
- Dwukrotne naciśnięcie przycisku strzałkowego (4) powoduje przeskoczenie do poprzedniego pliku.
  Gdy przycisk strzałkowy (4) zostanie naciśnięty tylko jeden raz, nastąpi odtwarzanie bieżącego pliku od początku.

Przyspieszone odtwarzanie i cofanie
- Przytrzymanie wciśniętego przycisku strzałkowego (3) powoduje przyspieszone odtwarzanie.
- Przytrzymanie wciśniętego przycisku strzałkowego (4) powoduje przyspieszone cofanie odtwarzania.

Przypadkowa kolejność odtwarzania
Nacisnąć przycisk „RDM” (6).
Kolejne naciśnięcia przycisku przełączają tryby pracy w następującej kolejności:

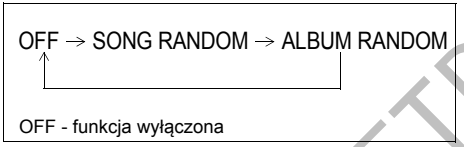

- SONG RANDOM
  Świeci się wskaźnik przypadkowej kolejności odtwarzania „RDM”.
  Pliki zapisane w urządzeniu iPod® odtwarzane są w przypadkowej kolejności.
- ALBUM RANDOM
  Świeci się wskaźnik „F.RDM” przypadkowej kolejności odtwarzania albumów.
  Albumy zapisane w urządzeniu iPod® odtwarzane są w przypadkowej kolejności.

Powtarzanie odtwarzania
Nacisnąć przycisk „RPT” (5).
Kolejne naciśnięcia przycisku przełączają tryby pracy w następującej kolejności:

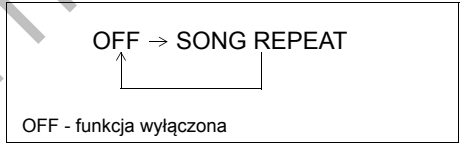

- SONG REPEAT
  Świeci się wskaźnik powtarzania odtwarzania „RPT”.
  Powtarzanie odtwarzania aktualnego pliku.

Wybór wyświetlanych informacji
Nacisnąć przycisk „DISP” (7).
Kolejne naciśnięcia przycisku przełączają pomiędzy następującymi informacjami na wyświetlaczu:

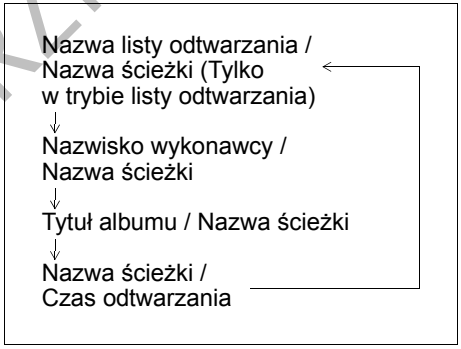

INFORMACJA:
Jeżeli tekst jest dłuższy niż 16 znaków, na końcu tekstu pojawia się symbol „>”. Dłuższe niż 1 sekundę naciśnięcie przycisku „DISP” (7) umożliwia przełączenie na następny fragment tekstu.

DO UŻYTKU WEWNĘTRZNEGO

Wybór trybu odtwarzania

1) Przytrzymać wciśnięty przycisk numeryczny [6] dłużej niż 1 sekundę.
2) Obracać pokrętło „TUNE/FLD PUSH SOUND” (2).
   Obrót pokrętła przełącza tryby pracy w następującej kolejności:

3) Nacisnąć pokrętło „TUNE/FLD PUSH SOUND” (2) w celu potwierdzenia wyboru.

INFORMACJA:

- *Naciśnięcie przycisku numerycznego [6], wyświetla tryb odtwarzania wybrany poprzednim razem.*

Uwagi dotyczące odtwarzacza iPod®

Obsługiwane odtwarzacze iPod®

- iPod® touch (6. generacji)
- iPod® touch (5. generacji)
- iPod® touch (4. generacji)
- iPod® touch (3. generacji)
- iPod® touch (2. generacji)
- iPod® touch (1. generacji)
- iPod® classic
- iPod® nano (7. generacji)
- iPod® nano (6. generacji)
- iPod® nano (5. generacji)
- iPod® nano (4. generacji)
- iPod® nano (3. generacji)
- iPod® nano (2. generacji)
- iPod® nano (1. generacji)
- iPod® (5. generacji)
- iPhone® 6S Plus
- iPhone® 6S
- iPhone® 6 Plus
- iPhone® 6
- iPhone® 5S
- iPhone® 5C
- iPhone® 5
- iPhone® 4S
- iPhone® 4
- iPhone® 3GS
- iPhone® 3G
- iPhone®

* W zależności od modelu urządzenia iPod®, niektóre jego funkcje mogą być niedostępne po podłączeniu do radioodtwarzacza.
* iPod® jest zarejestrowaną przez firmę Apple Inc. nazwą handlową.
* iPhone® jest zarejestrowaną przez firmę Apple Inc. nazwą handlową.
* Firma Apple nie jest odpowiedzialna za działanie tego urządzenia oraz jego zgodność z wymaganiami standardów bezpieczeństwa.

Podłączanie odtwarzacza iPod®

- Odtwarzacz iPod® należy odłączać po obróceniu wyłącznika zapłonu do pozycji „LOCK” bądź wybraniu przyciskiem rozruchu stanu „LOCK” (wyłączone zasilanie). Przy podłączaniu odtwarzacz iPod® może nie być wyłączony, co grozi rozładowaniem baterii.
- Wraz z odtwarzaczem iPod® nie należy podłączać związanych z nim akcesoriów, jak na przykład nadajnik zdalnego sterowania czy słuchawki. Może to powodować nieprawidłowe działanie radioodtwarzacza.

DO UŻYTKU WEWNĘTRZNEGO

Funkcja AUX

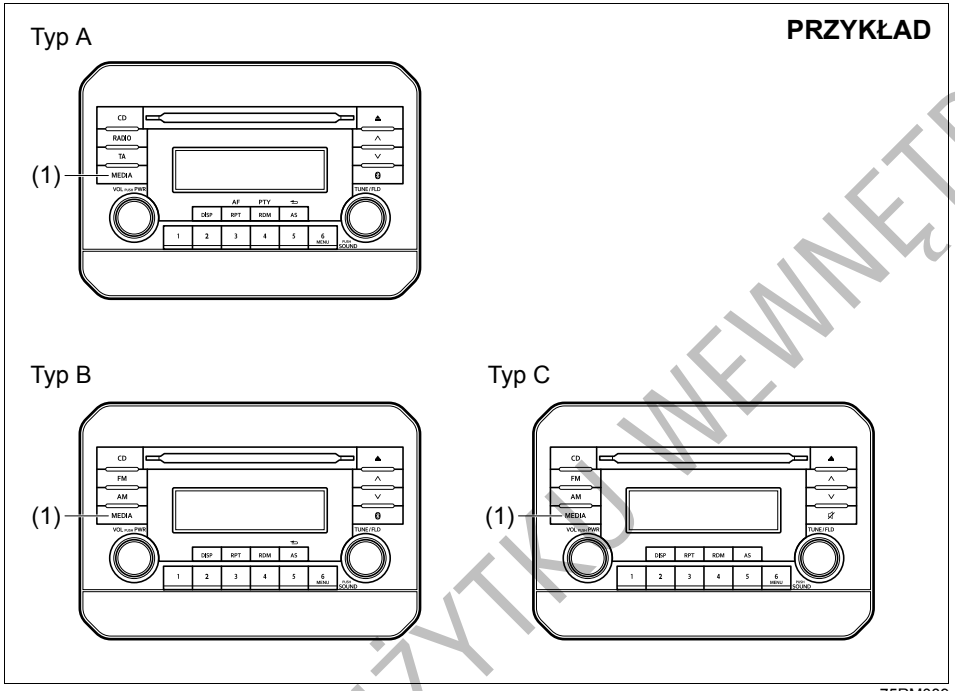

75RM089

(1) Przycisk „MEDIA”

Podłączanie urządzenia do gniazda AUX

W celu słuchania przez głośniki muzyki odtwarzanej przez urządzenie zewnętrzne, należy postępować według poniższych instrukcji.

1) Za pomocą specjalnego przewodu (dołączonego osobno) podłączyć urządzenie do gniazda AUX/USB.
2) Nacisnąć przycisk „MEDIA” (1).
   Kolejne naciśnięcia przycisku przełączają tryby pracy w następującej kolejności:

Urządzenie USB (iPod®)*
↓
Odtwarzacz zewnętrzny Bluetooth®*
↓
Gniazdo AUX*

* w niektórych wersjach

⚠ PRZESTROGA

- **Przed podłączeniem urządzenia należy je wyciszyć, a przy odtwarzaniu utrzymywać głośność na poziomie nie powodującym zniekształceń dźwięku.**
- **Wyłączaniu podłączonego urządzenia może towarzyszyć trzask. Dlatego przed jego wyłączeniem należy przełączyć radioodtwarzacz na inne źródło dźwięku.**

DO UŻYTKU WEWNĘTRZNEGO

INFORMACJA:
- *W celu uzyskania informacji o możliwości podłączenia, jak również wskazówek na temat odpowiedniego przewodu połączeniowego, należy zwrócić się do punktu sprzedaży danego urządzenia.*
- *Głośność i barwę dźwięku dla źródła AUX można regulować w podłączonym urządzeniu.*
- *W trybie odtwarzania źródła AUX ustawienia głośności są inne niż w pozostałych trybach.*

DO UŻYTKU WEWNĘTRZNEGO

Zdalna obsługa telefonu Bluetooth® (Typ A / Typ B) (w niektórych wersjach)

PRZYKŁAD

Typ A

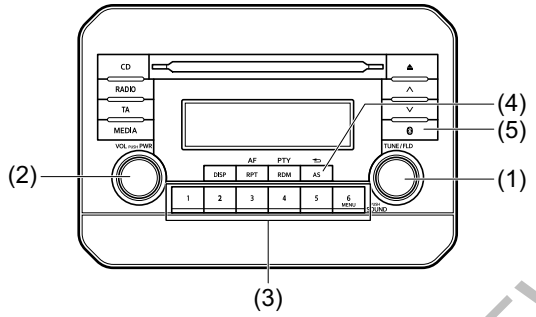

Typ B

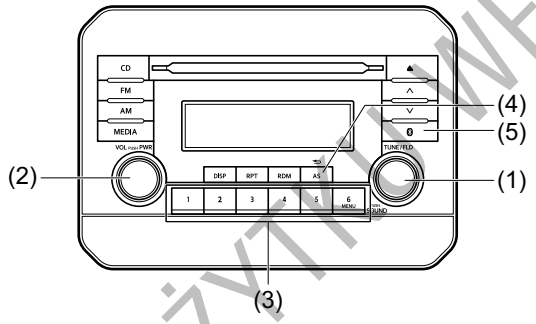

75RM090

(1) Pokrętło „TUNE/FLD PUSH SOUND”
(2) Pokrętło „VOL PUSH PWR”
(3) Programowalne przyciski numeryczne
(4) Przycisk powrotu
(5) Przycisk ustawień Bluetooth® (na panelu sterowania radioodtwarzacza)

Przyciski w kierownicy

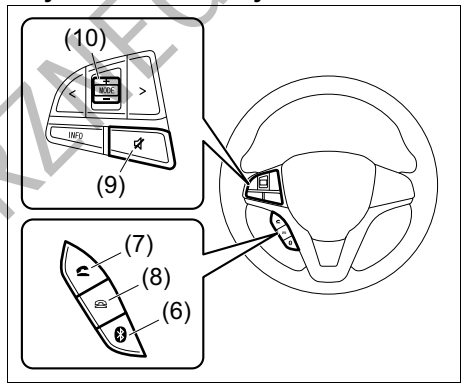

75RM061

(6) Przycisk ustawień Bluetooth® (w kierownicy)
(7) Przycisk „podniesionej słuchawki”
(8) Przycisk „odłożonej słuchawki”
(9) Przycisk wyciszania
(10) Przycisk „VOL” (regulacji głośności)

DO UŻYTKU WEWNĘTRZNEGO

Zarejestrowanie aparatu telefonicznego

Wykorzystanie radioodtwarzacza jako zestawu głośnomówiącego wymaga wcześniejszego zarejestrowania w nim aparatu telefonicznego.

INFORMACJA:
- *Możliwe jest zarejestrowanie do 5 aparatów telefonicznych.*
- *Wprowadzenie nowego aparatu telefonicznego wymaga odłączenia zewnętrznego odtwarzacza. Po zakończeniu procesu rejestracji przenośny odtwarzacz można z powrotem podłączyć.*
- *W przypadku braku łączności, po upływie 60 sekund operacja nawiązywania komunikacji z aparatem telefonicznym zostanie przerwana. Należy powtórzyć próbę bądź zastosować się do odpowiednich wskazówek podanych w instrukcji obsługi aparatu telefonicznego.*

1) Nacisnąć przycisk ustawień Bluetooth® (5) lub (6).
   Wyświetli się menu ustawień Bluetooth®.
2) Obracając pokrętło „TUNE/FLD PUSH SOUND” (1) wybrać „Setup Bluetooth”, a następnie nacisnąć pokrętło (1) w celu zatwierdzenia wyboru.
3) Obracając pokrętło „TUNE/FLD PUSH SOUND” (1) wybrać „Pairing”, a następnie nacisnąć pokrętło (1) w celu zatwierdzenia wyboru.
4) Wybrać „My Car” z menu Bluetooth® telefonu, by nawiązać komunikację z aparatem.
   W tym celu należy postępować według odpowiednich wskazówek podanych w instrukcji obsługi aparatu telefonicznego.
5) Wprowadzić widoczny na wyświetlaczu kod do aparatu telefonicznego.
6) Po ustanowieniu komunikacji z aparatem telefonicznym, automatyczny transfer danych książki telefonicznej i historii połączeń staje się możliwy do wykonania. Wybranie „Yes” uruchamia automatyczny transfer, wybranie „No” anuluje tę operację.
7) Nacisnąć przycisk „odłożonej słuchawki” (8).

INFORMACJA:
- *Wybranie „Go Back” lub naciśnięcie przycisku powrotu (4) powoduje przejście do poprzedniego menu.*
- *W przypadku rejestrowania kolejnego aparatu telefonicznego, wykonać czynności procedury rejestrowania od punktu 1).*

Odbieranie połączenia
Nacisnąć przycisk „podniesionej słuchawki” (7) w celu odebrania połączenia.

Zakończenie połączenia
Nacisnąć przycisk „odłożonej słuchawki” (8) w celu zakończenia połączenia.

Odrzucanie połączenia (tylko dla obsługiwanych urządzeń)
Nacisnąć przycisk „odłożonej słuchawki” (8) w celu odrzucenia połączenia przychodzącego.

Wyłączenie mikrofonu zestawu głośnomówiącego
W celu wyłączenia mikrofonu należy nacisnąć przycisk wyciszenia (9). W celu włączenia mikrofonu ponownie nacisnąć przycisk (9).

Regulacja głośności rozmowy telefonicznej
- Obracać pokrętło „VOL PUSH PWR” (2) podczas rozmowy.
  W celu zwiększenia głośności obrócić pokrętło w prawo, w celu zmniejszenia głośności obrócić pokrętło w lewo.
- Nacisnąć przycisk „VOL” (10) podczas rozmowy. Naciśnięcie górnej części przycisku zwiększa poziom głośności, naciśnięcie dolnej części przycisku zmniejsza poziom głośności.

Regulacja głośności sygnału dzwonienia
- Obracać pokrętło „VOL PUSH POWER” (2) podczas sygnału dzwonienia połączenia przychodzącego.
  W celu zwiększenia głośności obrócić pokrętło w prawo, w celu zmniejszenia głośności obrócić pokrętło w lewo.
- Nacisnąć przycisk „VOL” (10) podczas rozmowy. Naciśnięcie górnej części przycisku zwiększa poziom głośności, naciśnięcie dolnej części przycisku zmniejsza poziom głośności.

DO UŻYTKU WEWNĘTRZNEGO

Regulacja głośności rozmowy telefonicznej lub sygnału dzwonienia

Poniżej podane są wskazówki dotyczące regulacji głośności rozmowy telefonicznej lub sygnału dzwonienia.

1) Nacisnąć przycisk ustawień Bluetooth® (5) lub (6).
   Wyświetli się menu ustawień Bluetooth®.
2) Obracając pokrętło „TUNE/FLD PUSH SOUND” (1) wybrać „Setup Telephone”, a następnie nacisnąć pokrętło (1) w celu zatwierdzenia wyboru.
3) Obracając pokrętło „TUNE/FLD PUSH SOUND” (1) wybrać „Sound Setting”, a następnie nacisnąć pokrętło (1) w celu zatwierdzenia wyboru.
4) Obracając pokrętło „TUNE/FLD PUSH SOUND” (1) wybrać „Call Volume” lub „Ringtone Volume”, a następnie nacisnąć pokrętło (1) w celu zatwierdzenia wyboru.
   Zostanie wyświetlony bieżący poziom głośności rozmowy telefonicznej lub sygnału dzwonienia.
5) Obracając pokrętło „TUNE/FLD PUSH SOUND” (1) wybrać żądany poziom głośności, a następnie nacisnąć pokrętło (1) w celu zatwierdzenia wyboru.

INFORMACJA:
Wybranie „Go Back” lub naciśnięcie przycisku powrotu (4) powoduje przejście do poprzedniego menu.

Wybieranie numeru z rejestru historii połączeń nieodebranych, przychodzących i wychodzących

Poniżej podane są wskazówki dotyczące ponownego wybierania ostatnio używanego numeru.

INFORMACJA:
W pamięci może być przechowywanych maksymalnie 30 numerów ostatnich rozmów telefonicznych. (30 pozycji obejmuje połączenia nieodebrane, wychodzące i przychodzące)

1) Nacisnąć przycisk „podniesionej słuchawki” (7).
   Wyświetli się menu książki telefonicznej Bluetooth®
2) Obracając pokrętło „TUNE/FLD PUSH SOUND” (1) wybrać „All Calls” (wszystkie połączenia), „Missed Calls” (połączenia nieodebrane), „Incoming Calls” (połączenia przychodzące) lub „Outgoing Calls” (połączenia wychodzące), a następnie nacisnąć pokrętło (1) w celu zatwierdzenia wyboru.
   W celu wyboru numeru z rejestru historii połączeń należy wybrać odpowiednio „All Calls”, „Missed Calls”, „Incoming Calls” lub „Outgoing Calls”.
3) Obracając pokrętło „TUNE/FLD PUSH SOUND” (1) wybrać żądany numer, a następnie nacisnąć pokrętło (1) w celu zatwierdzenia wyboru.
4) Obracając pokrętło „TUNE/FLD PUSH SOUND” (1) wybrać „Dial”, a następnie nacisnąć pokrętło (1) lub przycisk „podniesionej słuchawki” (7) w celu uzyskania połączenia z wybranym numerem.

INFORMACJA:
- *Wybranie „Go Back” lub naciśnięcie przycisku powrotu (4) powoduje przejście do poprzedniego menu.*
- *Naciśnięcie „Confirm” po wybraniu „Add Speed Dial” powoduje zarejestrowanie wybranego numeru do szybkiego wybierania.*
- *Naciśnięcie „Confirm” po wybraniu „Delete” powoduje usunięcie wybranego numeru z rejestru połączeń.*

DO UŻYTKU WEWNĘTRZNEGO

Kasowanie rejestru połączeń telefonicznych

Poniżej podane są wskazówki dotyczące kasowania rejestru połączeń nieodebranych, przychodzących i wychodzących.

1) Nacisnąć przycisk ustawień Bluetooth® (5) lub (6).
   Wyświetli się menu ustawień Bluetooth®.
2) Obracając pokrętło „TUNE/FLD PUSH SOUND" (1) wybrać „Setup Telephone", a następnie nacisnąć pokrętło (1) w celu zatwierdzenia wyboru.
3) Obracając pokrętło „TUNE/FLD PUSH SOUND" (1) wybrać „Setup Phonebook", a następnie nacisnąć pokrętło (1) w celu zatwierdzenia wyboru.
4) Obracając pokrętło „TUNE/FLD PUSH SOUND" (1) wybrać „Delete History", a następnie nacisnąć pokrętło (1) w celu zatwierdzenia wyboru.
5) Obracając pokrętło „TUNE/FLD PUSH SOUND" (1) wybrać „Missed Calls" (połączenia nieodebrane), „Incoming Calls" (połączenia przychodzące) lub „Outgoing Calls" (połączenia wychodzące), a następnie nacisnąć pokrętło (1) w celu zatwierdzenia wyboru.
6) Obracając pokrętło „TUNE/FLD PUSH SOUND" (1) wybrać numer, który ma zostać usunięty lub „ALL" (wszystkie), a następnie nacisnąć pokrętło (1) w celu zatwierdzenia wyboru.
7) Obracając pokrętło „TUNE/FLD PUSH SOUND" (1) wybrać „Delete?" (Usunąć?) lub „Delete All?" (Usunąć wszystkie?), a następnie nacisnąć pokrętło (1) w celu zatwierdzenia wyboru.
8) Obracając pokrętło „TUNE/FLD PUSH SOUND" (1) wybrać „Confirm", a następnie nacisnąć pokrętło (1) w celu zakończenia procedury usuwania.

INFORMACJA:
Wybranie „Go Back" lub naciśnięcie przycisku powrotu (4) powoduje przejście do poprzedniego menu.

Rejestrowanie pozycji w książce telefonicznej

Poniżej podane są wskazówki dotyczące dokonywania wpisów w książce telefonicznej przechowywanej w pamięci radioodtwarzacza.

1) Nacisnąć przycisk ustawień Bluetooth® (5) lub (6).
   Wyświetli się menu ustawień Bluetooth®.
2) Obracając pokrętło „TUNE/FLD PUSH SOUND" (1) wybrać „Setup Telephone", a następnie nacisnąć pokrętło (1) w celu zatwierdzenia wyboru.
3) Obracając pokrętło „TUNE/FLD PUSH SOUND" (1) wybrać „Setup Phonebook", a następnie nacisnąć pokrętło (1) w celu zatwierdzenia wyboru.
4) Obracając pokrętło „TUNE/FLD PUSH SOUND" (1) wybrać „Add Contacts", a następnie nacisnąć pokrętło (1) w celu zatwierdzenia wyboru.
5) Obracając pokrętło „TUNE/FLD PUSH SOUND" (1) wybrać „Overwrite All" lub „Add One Contact"", a następnie nacisnąć pokrętło (1) w celu zatwierdzenia wyboru.
   Zostanie wyświetlone „Rewrite All (MAX1000): Ok?" lub „Rest of Memory XXXX: Ok?".
6) Naciskając lub obracając pokrętło „TUNE/FLD PUSH SOUND" (1) wybrać „Confirm", a następnie nacisnąć pokrętło (1) w celu zatwierdzenia wyboru.
7) Przenieść kontakty z aparatu telefonicznego.
   Gdy rejestracja zostanie zakończona, na wyświetlaczu pojawi się „Setup Phonebook".

INFORMACJA:
- *Wybranie „Go Back" lub naciśnięcie przycisku powrotu (4) powoduje przejście do poprzedniego menu.*
- *W książce telefonicznej można zarejestrować maksymalnie 1000 numerów.*

DO UŻYTKU WEWNĘTRZNEGO

Przeniesienie rejestru połączeń (Call History)

Poniżej podane są wskazówki dotyczące przeniesienia rejestru połączeń z zarejestrowanego aparatu telefonicznego.

1) Nacisnąć przycisk ustawień Bluetooth® (5) lub (6).
   Wyświetli się menu ustawień Bluetooth®.
2) Obracając pokrętło „TUNE/FLD PUSH SOUND” (1) wybrać „Setup Telephone”, a następnie nacisnąć pokrętło (1) w celu zatwierdzenia wyboru.
3) Obracając pokrętło „TUNE/FLD PUSH SOUND” (1) wybrać „Call History”, a następnie nacisnąć pokrętło (1) w celu zatwierdzenia wyboru.
4) Obracając pokrętło „TUNE/FLD PUSH SOUND” (1) wybrać „Overwrite Call History?”, a następnie nacisnąć pokrętło (1) w celu zatwierdzenia wyboru.
5) Obracając pokrętło „TUNE/FLD PUSH SOUND” (1) wybrać „Confirm”, a następnie nacisnąć pokrętło (1) w celu przeniesienia rejestru połączeń z aparatu telefonicznego.

INFORMACJA:
Wybranie „Go Back” lub naciśnięcie przycisku powrotu (4) powoduje przejście do poprzedniego menu.

Automatyczny transfer książki telefonicznej i historii połączeń

Można wybrać, czy podczas rejestrowania aparatu telefonicznego ma następować automatyczny transfer książki telefonicznej i historii połączeń.

Poniżej podane są wskazówki dotyczące sposobu wyboru.

1) Nacisnąć przycisk ustawień Bluetooth® (5) lub (6).
   Wyświetli się menu ustawień Bluetooth®.
2) Obracając pokrętło „TUNE/FLD PUSH SOUND” (1) wybrać „Setup Telephone”, a następnie nacisnąć pokrętło (1) w celu zatwierdzenia wyboru.
3) Obracając pokrętło „TUNE/FLD PUSH SOUND” (1) wybrać „A.Transfer”, a następnie nacisnąć pokrętło (1) w celu zatwierdzenia wyboru.
4) Naciskanie pokrętła „TUNE/FLD PUSH SOUND” (1) przełącza pomiędzy „A.transfer On” i „A.transfer Off”.
5) Wybranie „Go Back” lub naciśnięcie przycisku powrotu (4) powoduje zapamiętanie wyświetlanych ustawień i przejście do poprzedniego menu.

Uzyskiwanie połączenia z numerem wybranym z książki telefonicznej

Poniżej podane są wskazówki dotyczące wybierania numeru z książki telefonicznej w celu uzyskania połączenia.

1) Nacisnąć przycisk „podniesionej słuchawki” (7).
   Wyświetli się menu książki telefonicznej Bluetooth®.
2) Obracając pokrętło „TUNE/FLD PUSH SOUND” (1) wybrać „Phonebook”, a następnie nacisnąć pokrętło (1) w celu zatwierdzenia wyboru.
3) Obracając pokrętło „TUNE/FLD PUSH SOUND” (1) wybrać początkowy znak lub znaki opisu bądź numeru, a następnie nacisnąć pokrętło (1) w celu zatwierdzenia wyboru.
   Zarejestrowane numery zostaną wyświetlone w kolejności. Jeżeli numerowi przypisany został opis (nazwisko lub nazwa), zostanie on wyświetlony.
   Obracając pokrętło „TUNE/FLD PUSH SOUND” (1) wybrać pozycję z listy, a następnie nacisnąć pokrętło (1) w celu zatwierdzenia wyboru.
4) Obracając pokrętło „TUNE/FLD PUSH SOUND” (1) wybrać „Dial”, a następnie nacisnąć pokrętło (1) lub przycisk „podniesionej słuchawki” (7).
   Rozpocznie się wybieranie wyświetlanego numeru lub numeru skojarzonego z wyświetlanym opisem.

DO UŻYTKU WEWNĘTRZNEGO

Kasowanie zarejestrowanych danych (Delete Entry)
Poniżej podane są wskazówki dotyczące kasowania wpisów w książce telefonicznej.
1) Nacisnąć przycisk ustawień Bluetooth® (5) lub (6).
   Wyświetli się menu ustawień Bluetooth®.
2) Obracając pokrętło „TUNE/FLD PUSH SOUND" (1) wybrać „Setup Telephone", a następnie nacisnąć pokrętło (1) w celu zatwierdzenia wyboru.
3) Obracając pokrętło „TUNE/FLD PUSH SOUND" (1) wybrać „Setup Phonebook", a następnie nacisnąć pokrętło (1) w celu zatwierdzenia wyboru.
4) Obracając pokrętło „TUNE/FLD PUSH SOUND" (1) wybrać „Delete Contacts", a następnie nacisnąć pokrętło (1) w celu zatwierdzenia wyboru.
5) Obracając pokrętło „TUNE/FLD PUSH SOUND" (1) wybrać początkowy znak lub znaki opisu pozycji do usunięcia, bądź wybierając „ALL" wskazać wszystkie, a następnie nacisnąć pokrętło (1) w celu zatwierdzenia wyboru.
   Obracając pokrętło „TUNE/FLD PUSH SOUND" (1) wybrać pozycję do usunięcia, a następnie nacisnąć pokrętło (1) w celu zatwierdzenia wyboru.
6) Obracając pokrętło „TUNE/FLD PUSH SOUND" (1) wybrać „Delete?" (Usunąć?) lub „Delete All?" (Usunąć wszystkie?), a następnie nacisnąć pokrętło (1) w celu zatwierdzenia wyboru.
7) Obracając pokrętło „TUNE/FLD PUSH SOUND" (1) wybrać „Confirm", a następnie nacisnąć pokrętło (1) w celu zakończenia procedury usuwania.

INFORMACJA:
Wybranie „Go Back" lub naciśnięcie przycisku powrotu (4) powoduje przejście do poprzedniego menu.

Rejestrowanie numeru do szybkiego wybierania
Poniżej podane są wskazówki dotyczące przypisania numerowi telefonu przycisku szybkiego wybierania (3).
1) Nacisnąć przycisk ustawień Bluetooth® (5) lub (6).
   Wyświetli się menu ustawień Bluetooth®.
2) Obracając pokrętło „TUNE/FLD PUSH SOUND" (1) wybrać „Setup Telephone", a następnie nacisnąć pokrętło (1) w celu zatwierdzenia wyboru.
3) Obracając pokrętło „TUNE/FLD PUSH SOUND" (1) wybrać „Setup Phonebook", a następnie nacisnąć pokrętło (1) w celu zatwierdzenia wyboru.
4) Obracając pokrętło „TUNE/FLD PUSH SOUND" (1) wybrać „Add Speed Dial", a następnie nacisnąć pokrętło (1) w celu zatwierdzenia wyboru.
5) Obracając pokrętło „TUNE/FLD PUSH SOUND" (1) wybrać początkowy znak lub znaki opisu pozycji do zarejestrowania w menu szybkiego dostępu, a następnie nacisnąć pokrętło (1) w celu zatwierdzenia wyboru.
   Zarejestrowane numery zostaną wyświetlone w kolejności. Jeżeli numerowi przypisany został opis (nazwisko lub nazwa), zostanie on wyświetlony.
   Obracając pokrętło „TUNE/FLD PUSH SOUND" (1) wybrać pozycję do zarejestrowania w menu szybkiego dostępu, a następnie nacisnąć pokrętło (1) w celu zatwierdzenia wyboru.
6) Obracając pokrętło „TUNE/FLD PUSH SOUND" (1) wybrać „Choose Preset" i nacisnąć jeden z przycisków numerycznych (3), któremu ma zostać przypisany wybrany numer telefonu. Jeżeli wybranemu przyciskowi numerycznemu jest już przypisany numer telefonu, wyświetlony zostanie komunikat potwierdzający.
   Obracając pokrętło „TUNE/FLD PUSH SOUND" (1) wybrać komunikat potwierdzający, a następnie nacisnąć pokrętło (1) w celu zakończenia procedury.
   Obracając pokrętło „TUNE/FLD PUSH SOUND" (1) wybrać „Confirm", a następnie nacisnąć pokrętło (1) w celu zakończenia procedury.
   Gdy procedura zostanie zakończona, na wyświetlaczu pojawi się „Setup Phonebook".

INFORMACJA:
Wybranie „Go Back" lub naciśnięcie przycisku powrotu (4) powoduje przejście do poprzedniego menu.

DO UŻYTKU WEWNĘTRZNEGO

Połączenia realizowane jednym przyciskiem (Speed dial)

Poniżej podane są wskazówki dotyczące nawiązywania połączenia z numerem, któremu przypisany jest przycisk szybkiego wybierania (3).

1) Nacisnąć przycisk „podniesionej słuchawki" (7).
   Wyświetli się menu książki telefonicznej Bluetooth®.
   Naciśnięcie jednego z przycisków numerycznych (3) pozwala pominąć krok 2) i przejść na początek kroku 3).
2) Obracając pokrętło „TUNE/FLD PUSH SOUND" (1) wybrać „Speed Dials", a następnie nacisnąć pokrętło (1) w celu zatwierdzenia wyboru.
3) Nacisnąć jeden z przycisków numerycznych (3).
   Zostanie wyświetlony przypisany temu przyciskowi numer telefonu.
   Jeżeli przyciskowi nie jest przypisany żaden numer, zostanie wyświetlony tekst „No Entry".
4) Nacisnąć przycisk „podniesionej słuchawki" (7).
   Zostanie nawiązane połączenie z wybranym numerem.

Kasowanie szybkiego wybierania (Del Speed Dial)

W celu usunięcia przypisania numeru telefonu przyciskowi szybkiego wybierania należy postępować według poniższych wskazówek.

1) Nacisnąć przycisk „podniesionej słuchawki" (7).
   Wyświetli się menu książki telefonicznej Bluetooth®.
2) Obracając pokrętło „TUNE/FLD PUSH SOUND" (1) wybrać „Speed Dials", a następnie nacisnąć pokrętło (1) w celu zatwierdzenia wyboru.
3) Nacisnąć jeden z przycisków numerycznych (3), którego przypisanie do numeru telefonu ma być usunięte.
   Jeżeli przyciskowi nie jest przypisany żaden numer, zostanie wyświetlony tekst „No Entry".
4) Obracając pokrętło „TUNE/FLD PUSH SOUND" (1) wybrać „Delete", a następnie nacisnąć pokrętło (1) w celu zatwierdzenia wyboru.
5) Obracając pokrętło „TUNE/FLD PUSH SOUND" (1) wybrać „Del Speed Dial", a następnie nacisnąć pokrętło (1) w celu zatwierdzenia wyboru.
6) Obracając pokrętło „TUNE/FLD PUSH SOUND" (1) wybrać „Confirm", a następnie nacisnąć pokrętło (1) w celu zakończenia procedury usuwania.

INFORMACJA:
Wybranie „Go Back" lub naciśnięcie przycisku powrotu (4) powoduje przejście do poprzedniego menu.

Wyświetlenie danych urządzenia (Device Name)

Poniżej podane są wskazówki dotyczące sposobu wyświetlania informacji o adresie i nazwie urządzenia Bluetooth®.

1) Nacisnąć przycisk ustawień Bluetooth® (5) lub (6).
   Wyświetli się menu ustawień Bluetooth®.
2) Obracając pokrętło „TUNE/FLD PUSH SOUND" (1) wybrać „Setup Bluetooth", a następnie nacisnąć pokrętło (1) w celu zatwierdzenia wyboru.
3) Obracając pokrętło „TUNE/FLD PUSH SOUND" (1) wybrać „Bluetooth Info", a następnie nacisnąć pokrętło (1) w celu zatwierdzenia wyboru.
4) Obracając pokrętło „TUNE/FLD PUSH SOUND" (1) wybrać „Device Name", a następnie nacisnąć pokrętło (1) w celu wyświetlenia nazwy lub adresu urządzenia Bluetooth®.

INFORMACJA:
Wybranie „Go Back" lub naciśnięcie przycisku powrotu (4) powoduje przejście do poprzedniego menu.

DO UŻYTKU WEWNĘTRZNEGO

Przywrócenie standardowych ustawień fabrycznych

Poniżej podane są wskazówki dotyczące sposobu przywracania wszystkim parametrom standardowych ustawień fabrycznych.

1) Nacisnąć przycisk ustawień Bluetooth® (5) lub (6).
   Wyświetli się menu ustawień Bluetooth®.
2) Obracając pokrętło „TUNE/FLD PUSH SOUND” (1) wybrać „Setup Bluetooth”, a następnie nacisnąć pokrętło (1) w celu zatwierdzenia wyboru.
3) Obracając pokrętło „TUNE/FLD PUSH SOUND” (1) wybrać „Initialize”, a następnie nacisnąć pokrętło (1) w celu zatwierdzenia wyboru.
4) Obracając pokrętło „TUNE/FLD PUSH SOUND” (1) wybrać „All Initialize”, a następnie nacisnąć pokrętło (1) w celu zatwierdzenia wyboru.
5) Obracając pokrętło „TUNE/FLD PUSH SOUND” (1) wybrać „Confirm”, a następnie nacisnąć pokrętło (1) w celu wyzerowania ustawień.

INFORMACJA:
Wybranie „Go Back” lub naciśnięcie przycisku powrotu (4) powoduje przejście do poprzedniego menu.

Wybór telefonu (Select Phone)

Poniżej podane są wskazówki dotyczące nawiązania połączenia z telefonem spośród już zarejestrowanych telefonów.

1) Nacisnąć przycisk ustawień Bluetooth® (5) lub (6).
   Wyświetli się menu ustawień Bluetooth®.
2) Obracając pokrętło „TUNE/FLD PUSH SOUND” (1) wybrać „Setup Bluetooth”, a następnie nacisnąć pokrętło (1) w celu zatwierdzenia wyboru.
3) Obracając pokrętło „TUNE/FLD PUSH SOUND” (1) wybrać „List Phone”, a następnie nacisnąć pokrętło (1) w celu zatwierdzenia wyboru.
4) Obracając pokrętło „TUNE/FLD PUSH SOUND” (1) wybrać telefon, z którym ma być nawiązane połączenie, a następnie nacisnąć pokrętło (1) w celu zatwierdzenia wyboru.
5) Obracając pokrętło „TUNE/FLD PUSH SOUND” (1) wybrać „Select”, a następnie nacisnąć pokrętło (1) w celu zatwierdzenia wyboru.

INFORMACJA:
- *Wybranie „Go Back” lub naciśnięcie przycisku powrotu (4) powoduje przejście do poprzedniego menu.*
- *Wybranie telefonu powoduje przerwanie połączenia z odtwarzaczem Bluetooth®.*

Lista telefonów (List Phones)

Poniżej podane są wskazówki dotyczące wyświetlenia nazw zarejestrowanych telefonów.

1) Nacisnąć przycisk ustawień Bluetooth® (5) lub (6).
   Wyświetli się menu ustawień Bluetooth®.
2) Obracając pokrętło „TUNE/FLD PUSH SOUND” (1) wybrać „Setup Bluetooth”, a następnie nacisnąć pokrętło (1) w celu zatwierdzenia wyboru.
3) Obracając pokrętło „TUNE/FLD PUSH SOUND” (1) wybrać „List Phone”, a następnie nacisnąć pokrętło (1) w celu zatwierdzenia wyboru.
   Nazwy zarejestrowanych telefonów wyświetlane są kolejno.

INFORMACJA:
Wybranie „Go Back” lub naciśnięcie przycisku powrotu (4) powoduje przejście do poprzedniego menu.

DO UŻYTKU WEWNĘTRZNEGO

Wprowadzanie kodu dostępu (Set Passkey)
Poniżej podane są wskazówki dotyczące sposobu wprowadzania kodu dostępu.
1) Nacisnąć przycisk ustawień Bluetooth® (5) lub (6).
   Wyświetli się menu ustawień Bluetooth®.
2) Obracając pokrętło „TUNE/FLD PUSH SOUND" (1) wybrać „Setup Bluetooth", a następnie nacisnąć pokrętło (1) w celu zatwierdzenia wyboru.
3) Obracając pokrętło „TUNE/FLD PUSH SOUND" (1) wybrać „Passkey", a następnie nacisnąć pokrętło (1) w celu zatwierdzenia wyboru.
4) Obracając pokrętło „TUNE/FLD PUSH SOUND" (1) wybrać „Enter New Passkey", a następnie nacisnąć pokrętło (1) w celu zatwierdzenia wyboru.
5) Naciskając lub obracając pokrętło „TUNE/FLD PUSH SOUND" (1) wybrać „Confirm".
6) Obracając pokrętło „TUNE/FLD PUSH SOUND" (1) wybrać cyfrę dla pierwszej pozycji kodu, a następnie nacisnąć pokrętło (1) w celu zatwierdzenia wyboru. W ten sam sposób wybrać i zatwierdzić cyfry dla drugiej, trzeciej i czwartej pozycji kodu. Jeżeli wprowadzany kod nie będzie ośmiocyfrowy, kolejne pozycje pozostawić puste.
7) Naciskając pokrętło „TUNE/FLD PUSH SOUND" (1) zatwierdzić kod.

INFORMACJA:
Wybranie „Go Back" lub naciśnięcie przycisku powrotu (4) powoduje przejście do poprzedniego menu.

Usuwanie informacji rejestracyjnych telefonu (Delete Phone)
Poniżej podane są wskazówki dotyczące usuwania informacji rejestracyjnych telefonu.
1) Nacisnąć przycisk ustawień Bluetooth® (5) lub (6).
   Wyświetli się menu ustawień Bluetooth®.
2) Obracając pokrętło „TUNE/FLD PUSH SOUND" (1) wybrać „Setup Bluetooth", a następnie nacisnąć pokrętło (1) w celu zatwierdzenia wyboru.
3) Obracając pokrętło „TUNE/FLD PUSH SOUND" (1) wybrać „List Phone", a następnie nacisnąć pokrętło (1) w celu zatwierdzenia wyboru.
4) Obracając pokrętło „TUNE/FLD PUSH SOUND" (1) wybrać telefon, który ma zostać usunięty, a następnie nacisnąć pokrętło (1) w celu zatwierdzenia wyboru.
5) Obracając pokrętło „TUNE/FLD PUSH SOUND" (1) wybrać „Delete", a następnie nacisnąć pokrętło (1) w celu zatwierdzenia wyboru.
6) Obracając pokrętło „TUNE/FLD PUSH SOUND" (1) wybrać „Delete?" (Usunąć?), a następnie nacisnąć pokrętło (1) w celu zatwierdzenia wyboru.
7) Obracając pokrętło „TUNE/FLD PUSH SOUND" (1) wybrać „Confirm", a następnie nacisnąć pokrętło (1) w celu zatwierdzenia wyboru.

INFORMACJA:
Wybranie „Go Back" lub naciśnięcie przycisku powrotu (4) powoduje przejście do poprzedniego menu.

Włączanie i wyłączanie komunikacji bezprzewodowej (BT Power)
Poniżej podane są wskazówki dotyczące włączania/wyłączania funkcji Bluetooth®.
1) Nacisnąć przycisk ustawień Bluetooth® (5) lub (6).
   Wyświetli się menu ustawień Bluetooth®.
2) Obracając pokrętło „TUNE/FLD PUSH SOUND" (1) wybrać „Setup Bluetooth", a następnie nacisnąć pokrętło (1) w celu zatwierdzenia wyboru.
3) Obracając pokrętło „TUNE/FLD PUSH SOUND" (1) wybrać „BT Power", a następnie nacisnąć pokrętło (1) w celu zatwierdzenia wyboru.
4) Naciskając pokrętło „TUNE/FLD PUSH SOUND" (1) wybrać „BT Power On" lub „BT Power Off".

INFORMACJA:
- *Wyłączenie funkcji BT powoduje przerwanie połączenia pomiędzy radioodtwarzaczem a zarejestrowanym w nim aparatem telefonicznym.*
- *Wybranie „Go Back" lub naciśnięcie przycisku powrotu (4) powoduje przejście do poprzedniego menu.*

DO UŻYTKU WEWNĘTRZNEGO

Odtwarzacz zewnętrzny Bluetooth® (Typ A / Typ B) (w niektórych wersjach)

PRZYKŁAD

Typ A

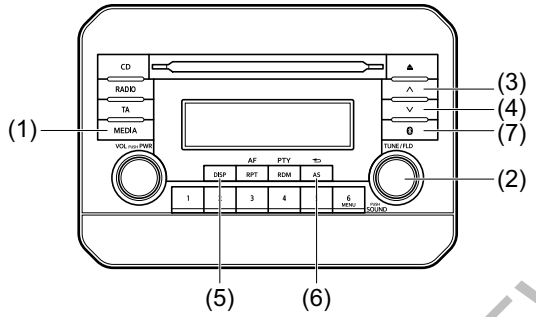

Typ B

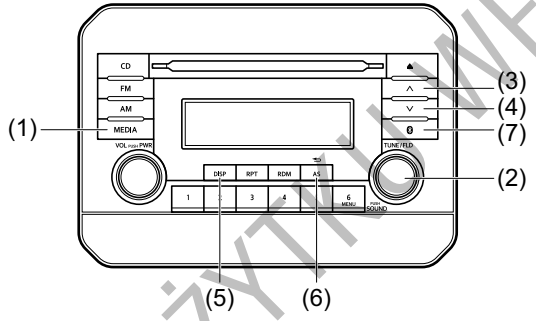

75RM091

Przyciski w kierownicy

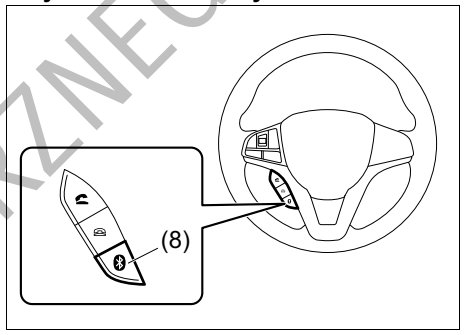

75RM062

Wyświetlacz

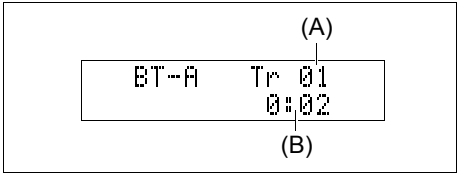

(1) Przycisk „MEDIA”
(2) Pokrętło „TUNE/FLD PUSH SOUND”
(3) Przycisk strzałkowy „do góry”
(4) Przycisk strzałkowy „do dołu”
(5) Przycisk „DISP”
(6) Przycisk powrotu
(7) Przycisk ustawień Bluetooth® (na panelu sterowania radioodtwarzacza)
(8) Przycisk ustawień Bluetooth® (w kierownicy)

(A) Numer ścieżki
(B) Czas odtwarzania

DO UŻYTKU WEWNĘTRZNEGO

Rejestrowanie urządzeń odtwarzających

Wykorzystanie radioodtwarzacza do odtwarzania dźwięku z zewnętrznego urządzenia Bluetooth® wymaga wcześniejszego zarejestrowania w nim tego urządzenia.

INFORMACJA:
- *Wprowadzenie nowego odtwarzacza zewnętrznego wymaga odłączenia aparatu telefonicznego. Po zakończeniu procesu rejestracji odtwarzacza można z powrotem podłączyć aparat telefoniczny.*
- *W przypadku braku łączności, po upływie 60 sekund operacja nawiązywania komunikacji z aparatem telefonicznym zostanie przerwana. Należy powtórzyć próbę bądź zastosować się do odpowiednich wskazówek podanych w instrukcji obsługi odtwarzacza zewnętrznego.*

1) Nacisnąć przycisk ustawień Bluetooth® (7) lub (8).
   Wyświetli się menu ustawień Bluetooth®.
2) Obracając pokrętło „TUNE/FLD PUSH SOUND” (2) wybrać „Setup Bluetooth”, a następnie nacisnąć pokrętło (2) w celu zatwierdzenia wyboru.
3) Obracając pokrętło „TUNE/FLD PUSH SOUND” (2) wybrać „Pairing”, a następnie nacisnąć pokrętło (2) w celu zatwierdzenia wyboru.
4) Wybrać „My Car” z menu Bluetooth® odtwarzacza zewnętrznego, by nawiązać połączenie.
   W tym celu należy postępować według odpowiednich wskazówek podanych w instrukcji obsługi odtwarzacza zewnętrznego.
5) Wprowadzić wyświetlany przez radioodtwarzacz kod do przenośnego odtwarzacza.

INFORMACJA:
- *Wybranie „Go Back” lub naciśnięcie przycisku powrotu (6) powoduje przejście do poprzedniego menu.*
- *W przypadku rejestrowania kolejnego odtwarzacza zewnętrznego, wykonać czynności procedury rejestrowania od punktu 1).*

Przełączanie na odtwarzacz Bluetooth®
Nacisnąć przycisk „MEDIA” (1).
Kolejne naciśnięcia przycisku przełączają tryby pracy w następującej kolejności:

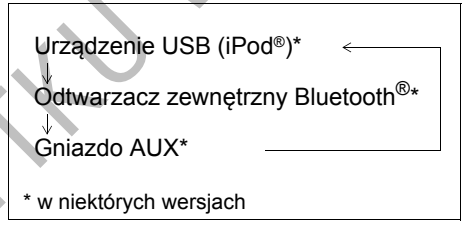

Wybór grupy (tylko dla obsługiwanych urządzeń)
Obracając pokrętło „TUNE/FLD PUSH SOUND” (2) wybrać grupę.

Wybór pliku
- *Naciśnięcie przycisku strzałkowego (3) powoduje przeskoczenie do następnego pliku.*
- *Dwukrotne naciśnięcie przycisku strzałkowego (4) powoduje przeskoczenie do poprzedniego pliku.*
  Gdy przycisk strzałkowy (4) zostanie naciśnięty tylko jeden raz, nastąpi odtwarzanie bieżącego pliku od początku.

Przyspieszone odtwarzanie i cofanie
- Przytrzymanie wciśniętego przycisku strzałkowego (3) powoduje przyspieszone odtwarzanie.
- Przytrzymanie wciśniętego przycisku strzałkowego (4) powoduje przyspieszone cofanie odtwarzania.

INFORMACJA:
Niektóre funkcje mogą być niedostępne, w zależności od rodzaju urządzenia odtwarzającego Bluetooth®.

DO UŻYTKU WEWNĘTRZNEGO

Wybór wyświetlanych informacji
Nacisnąć przycisk „DISP” (5).
Kolejne naciśnięcia przycisku przełączają pomiędzy następującymi informacjami na wyświetlaczu:

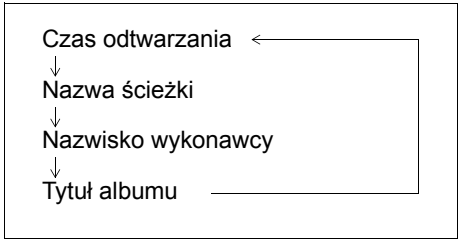

INFORMACJA:
Jeżeli tekst jest dłuższy niż 16 znaków, na końcu tekstu pojawia się symbol „>”. Dłuższe niż 1 sekundę naciśnięcie przycisku „DISP” (5) umożliwia przełączenie na następny fragment tekstu.

Wybór odtwarzacza zewnętrznego (Select Audio)
Poniżej podane są wskazówki dotyczące nawiązania połączenia z odtwarzaczem spośród już zarejestrowanych odtwarzaczy.
1) Nacisnąć przycisk ustawień Bluetooth® (7) lub (8).
   Wyświetli się menu ustawień Bluetooth®.
2) Obracając pokrętło „TUNE/FLD PUSH SOUND” (2) wybrać „Setup Bluetooth”, a następnie nacisnąć pokrętło (2) w celu zatwierdzenia wyboru.
3) Obracając pokrętło „TUNE/FLD PUSH SOUND” (2) wybrać „List Audio”, a następnie nacisnąć pokrętło (2) w celu zatwierdzenia wyboru.
4) Obracając pokrętło „TUNE/FLD PUSH SOUND” (2) wybrać odtwarzacz zewnętrzny, z którym ma być nawiązane połączenie, a następnie nacisnąć pokrętło (2) w celu zatwierdzenia wyboru.
5) Obracając pokrętło „TUNE/FLD PUSH SOUND” (2) wybrać „Select”, a następnie nacisnąć pokrętło (2) w celu zatwierdzenia wyboru.

INFORMACJA:
- *Wybranie „Go Back” lub naciśnięcie przycisku powrotu (6) powoduje przejście do poprzedniego menu.*
- *Wybranie odtwarzacza Bluetooth® powoduje przerwanie połączenia z aparatem telefonicznym.*

Lista odtwarzaczy zewnętrznych (List Audio)
Poniżej podane są wskazówki dotyczące wyświetlenia nazw zarejestrowanych odtwarzaczy.
1) Nacisnąć przycisk ustawień Bluetooth® (7) lub (8).
   Wyświetli się menu ustawień Bluetooth®.
2) Obracając pokrętło „TUNE/FLD PUSH SOUND” (2) wybrać „Setup Bluetooth”, a następnie nacisnąć pokrętło (2) w celu zatwierdzenia wyboru.
3) Obracając pokrętło „TUNE/FLD PUSH SOUND” (2) wybrać „List Audio”, a następnie nacisnąć pokrętło (2) w celu zatwierdzenia wyboru. Nazwy zarejestrowanych odtwarzaczy wyświetlane będą kolejno.

INFORMACJA:
Wybranie „Go Back” lub naciśnięcie przycisku powrotu (6) powoduje przejście do poprzedniego menu.

Wprowadzanie kodu dostępu (Set Passkey)
Poniżej podane są wskazówki dotyczące sposobu wprowadzania kodu dostępu.
1) Nacisnąć przycisk ustawień Bluetooth® (7) lub (8).
   Wyświetli się menu ustawień Bluetooth®.
2) Obracając pokrętło „TUNE/FLD PUSH SOUND” (2) wybrać „Setup Bluetooth”, a następnie nacisnąć pokrętło (2) w celu zatwierdzenia wyboru.
3) Obracając pokrętło „TUNE/FLD PUSH SOUND” (2) wybrać „Passkey”, a następnie nacisnąć pokrętło (2) w celu zatwierdzenia wyboru.
4) Obracając pokrętło „TUNE/FLD PUSH SOUND” (2) wybrać „Enter New Passkey”, a następnie nacisnąć pokrętło (2) w celu zatwierdzenia wyboru.
5) Naciskając lub obracając pokrętło „TUNE/FLD PUSH SOUND” (2) wybrać „Confirm”.
6) Obracając pokrętło „TUNE/FLD PUSH SOUND” (2) wybrać cyfrę dla pierwszej pozycji kodu, a następnie nacisnąć pokrętło (2) w celu zatwierdzenia wyboru. W ten sam sposób wybrać i zatwierdzić cyfry dla drugiej, trzeciej i czwartej pozycji kodu. Jeżeli wprowa-

DO UŻYTKU WEWNĘTRZNEGO

dzany kod nie będzie ośmiocyfrowy, kolejne pozycje pozostawić puste.
7) Naciskając pokrętło „TUNE/FLD PUSH SOUND” (2) zatwierdzić kod.

INFORMACJA:
Wybranie „Go Back” lub naciśnięcie przycisku powrotu (6) powoduje przejście do poprzedniego menu.

Usuwanie informacji rejestracyjnych odtwarzacza (Delete Audio)
Poniżej podane są wskazówki dotyczące usuwania informacji rejestracyjnych odtwarzacza zewnętrznego.
1) Nacisnąć przycisk ustawień Bluetooth® (7) lub (8).
Wyświetli się menu ustawień Bluetooth®.
2) Obracając pokrętło „TUNE/FLD PUSH SOUND” (2) wybrać „Setup Bluetooth”, a następnie nacisnąć pokrętło (2) w celu zatwierdzenia wyboru.
3) Obracając pokrętło „TUNE/FLD PUSH SOUND” (2) wybrać „List Audio”, a następnie nacisnąć pokrętło (2) w celu zatwierdzenia wyboru.
4) Obracając pokrętło „TUNE/FLD PUSH SOUND” (2) wybrać odtwarzacz zewnętrzny, który ma być usunięty, a następnie nacisnąć pokrętło (2) w celu zatwierdzenia wyboru.
5) Obracając pokrętło „TUNE/FLD PUSH SOUND” (2) wybrać „Delete”, a następnie nacisnąć pokrętło (2) w celu zatwierdzenia wyboru.
6) Obracając pokrętło „TUNE/FLD PUSH SOUND” (2) wybrać „Delete?” (Usunąć?), a następnie nacisnąć pokrętło (2) w celu zatwierdzenia wyboru.
7) Obracając pokrętło „TUNE/FLD PUSH SOUND” (2) wybrać „Confirm”, a następnie nacisnąć pokrętło (2) w celu zakończenia procedury usuwania.

INFORMACJA:
Wybranie „Go Back” lub naciśnięcie przycisku powrotu (6) powoduje przejście do poprzedniego menu.

Zastrzeżenia dotyczące komunikacji bezprzewodowej Bluetooth®

- W zależności od modelu aparatu telefonicznego, niektóre lub wszystkie funkcje bezprzewodowej komunikacji Bluetooth® mogą być niedostępne.
- Na dostępność połączeń i jakość dźwięku mogą wpływać warunki zewnętrzne.
- Po włączeniu zapłonu przez kilka sekund trwa wyszukiwanie przez radioodtwarzacz urządzenia Bluetooth® i nawiązywanie z nim komunikacji (jeżeli urządzenie takie zostało już zarejestrowane).

DO UŻYTKU WEWNĘTRZNEGO

Przyciski zdalnego sterowania radioodtwarzacza (w niektórych wersjach)

Przyciski w kierownicy umożliwiają obsługę podstawowych funkcji radioodtwarzacza.

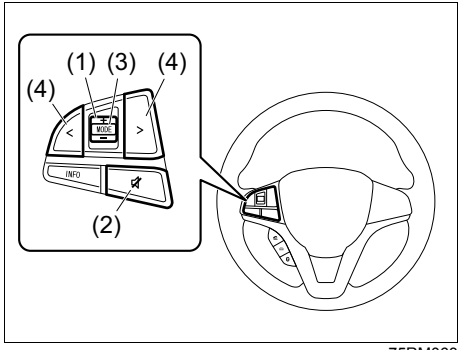

75RM063

Regulacja głośności

- W celu zwiększenia głośności nacisnąć górną część przycisku „VOL” (1). Głośność jest zwiększana dopóki przycisk nie zostanie zwolniony.
- W celu zmniejszenia głośności nacisnąć dolną część przycisku „VOL” (1). Głośność jest zmniejszana dopóki przycisk nie zostanie zwolniony.
- W celu wyciszenia dźwięku, nacisnąć przycisk (2).

Wybór trybu pracy radioodtwarzacza

Nacisnąć przycisk (3).

Kolejne naciśnięcia przycisku przełączają tryby pracy w następującej kolejności:

AM (odbiór radiowy) ←
↓
FM1 (odbiór radiowy)
↓
FM2 (odbiór radiowy)
↓
DAB1*
↓
DAB2*
↓
Odtwarzacz CD
↓
Odtwarzacz zewnętrzny Bluetooth®*
↓
Gniazdo AUX*
↓
Urządzenie USB (iPod®)* ——

* w niektórych wersjach

Naciśnięcie przycisku (3) powoduje również włączenie radioodtwarzacza.

Wybór stacji radiowej (w trybie AM, FM1, FM2, DAB1, DAB2)

- W celu wybrania następnej z zaprogramowanych stacji radiowych, należy krótko nacisnąć przycisk (4) po stronie „>”.
- W celu wybrania poprzedniej z zaprogramowanych stacji radiowych, należy krótko nacisnąć przycisk (4) po stronie „<”.
- W celu wybrania stacji radiowej o wyższej częstotliwości, należy przytrzymać wciśnięty przycisk (4) po stronie „>” przynajmniej 1 sekundę.
- W celu wybrania stacji radiowej o niższej częstotliwości, należy przytrzymać wciśnięty przycisk (4) po stronie „<” przynajmniej 1 sekundę.

Wybór ścieżki (tryby: odtwarzacz CD, urządzenie USB (iPod®), odtwarzacz Bluetooth®)

- W celu przeskoczenia do następnej ścieżki, należy krótko nacisnąć przycisk (4) po stronie „>”.
- W celu przeskoczenia do poprzedniej ścieżki, należy dwukrotnie krótko nacisnąć przycisk (4) po stronie „<”.
  Krótkie naciśnięcie przycisku (4) powoduje rozpoczęcie od początku odtwarzania aktualnie wybranego utworu.

Przyspieszone odtwarzanie i cofanie

- W celu przyspieszonego odtwarzania, należy przytrzymać wciśnięty przycisk (4) po stronie „>” przynajmniej 1 sekundę.
- W celu przyspieszonego cofania, należy przytrzymać wciśnięty przycisk (4) po stronie „<” przynajmniej 1 sekundę.

DO UŻYTKU WEWNĘTRZNEGO

Zabezpieczenie antykradzieżowe

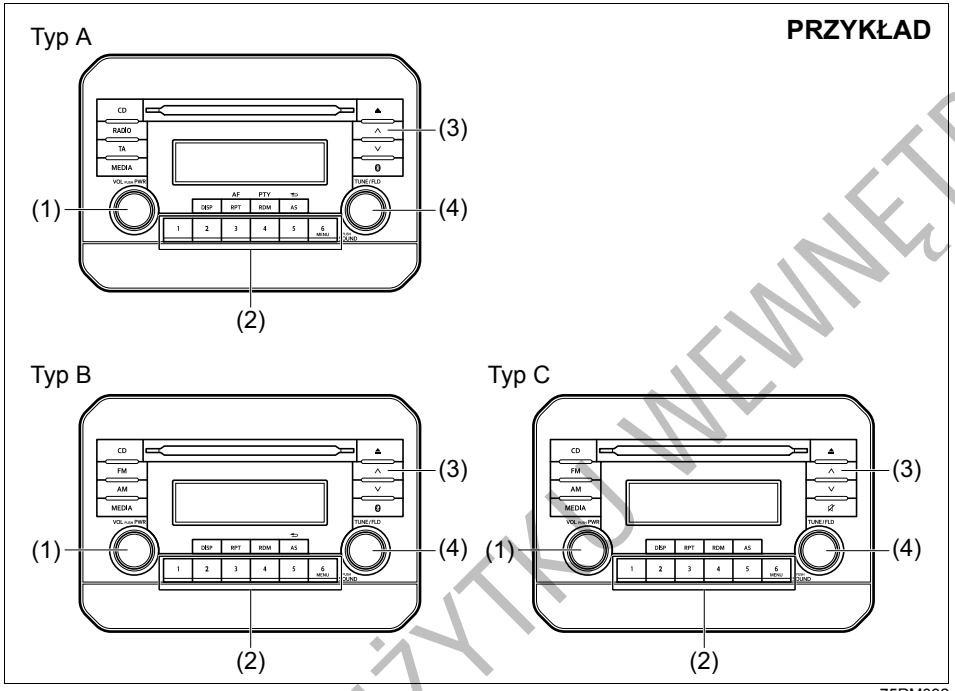

75RM092

(1) Pokrętło „VOL PUSH PWR”
(2) Przyciski numeryczne ([1] do [6])
(3) Przycisk strzałkowy „do góry”
(4) Pokrętło „TUNE/FLD PUSH SOUND”

Zabezpieczenie antykradzieżowe ma na celu zniechęcenie do potencjalnych prób kradzieży. Na przykład po zamontowaniu w innym samochodzie radioodtwarzacz ten nie będzie działał.
Jego działanie polega na wprowadzeniu specjalnego numeru identyfikacyjnego (PIN).
W przypadku odłączenia radioodtwarzacza od zasilania, na przykład przy jego wymontowaniu lub odłączeniu akumulatora kwasowo-ołowiowego, ponowne jego uruchomienie wymagać będzie wprowadzenia kodu PIN.

DO UŻYTKU WEWNĘTRZNEGO

Zainicjowanie zabezpieczenia antykradzieżowego

1) Nacisnąć pokrętło „VOL PUSH PWR” (1) w celu wyłączenia zasilania.
2) Wcisnąć przyciski numeryczne [1] oraz [6] i jednocześnie nacisnąć pokrętło „VOL PUSH PWR” (1).
   Zostanie wyświetlony tekst „SECURITY”.
3) Jednocześnie nacisnąć przycisk strzałkowy (3) i przycisk [1] z grupy przycisków numerycznych (2).
4) Wprowadzić w celu zarejestrowania 4-cyfrowy numer kodu PIN używając przycisków numerycznych [1] - [4].
5) Przytrzymać wciśnięte pokrętło „TUNE/FLD PUSH SOUND” (4) przynajmniej 1 sekundę w celu ustalenia funkcji zabezpieczenia antykradzieżowego.

INFORMACJA:
Należy zanotować sobie wprowadzony kod PIN i przechowywać w bezpiecznym miejscu.

Anulowanie zabezpieczenia antykradzieżowego

W celu anulowania zabezpieczenia antykradzieżowego należy wykasować zarejestrowany kod PIN.

1) Nacisnąć pokrętło „VOL PUSH PWR” (1) w celu wyłączenia zasilania.
2) Wcisnąć przyciski numeryczne [1] oraz [6] i jednocześnie nacisnąć pokrętło „VOL PUSH PWR” (1).
   Zostanie wyświetlone „PIN ENTRY”.
3) Jednocześnie nacisnąć przycisk strzałkowy (3) i przycisk [1] z grupy przycisków numerycznych (2).
4) Wprowadzić w celu zarejestrowania 4-cyfrowy numer kodu PIN używając przycisków numerycznych [1] - [4].
5) Przytrzymać wciśnięte pokrętło „TUNE/FLD PUSH SOUND” (4) przynajmniej 1 sekundę w celu usunięcia zarejestrowanego kodu PIN. Zostanie wyświetlone „----” i zabezpieczenie antykradzieżowe przestanie działać.

INFORMACJA:
W celu zmiany kodu PIN należy w pierwszej kolejności skasować dotychczasowy, a następnie wprowadzić nowy.

Wprowadzenie aktualnego kodu identyfikacyjnego

W przypadku odłączenia radioodtwarzacza od zasilania, na przykład przy wymianie akumulatora kwasowo-ołowiowego, ponowne jego uruchomienie wymagać będzie wprowadzenia kodu PIN.

1) Ustawić wyłącznik zapłonu w pozycji „ACC” lub przyciskiem rozruchu wybrać stan „ON”.
   Zostanie wyświetlony tekst „SECURITY”.
2) Jednocześnie nacisnąć przycisk strzałkowy (3) i przycisk [1] z grupy przycisków numerycznych (2).
3) Wprowadzić w celu zarejestrowania 4-cyfrowy numer kodu PIN używając przycisków numerycznych [1] - [4].
4) Przytrzymać wciśnięte pokrętło „TUNE/FLD PUSH SOUND” (4) przynajmniej 1 sekundę.
5) Jeżeli wprowadzony kod będzie zgodny z zarejestrowanym w pamięci radioodtwarzacza, zostanie on wyłączony, a następnie będzie można go włączyć w zwykły sposób.

INFORMACJA:
- *W przypadku wprowadzenia nieprawidłowego kodu, zostanie wyświetlony komunikat „ERROR” oraz liczba błędnych prób.*
- *Po przekroczeniu 10 błędnych prób wprowadzenia kodu, zostanie wyświetlone „HELP” i działanie radioodtwarzacza zostanie trwale zablokowane.*

DO UŻYTKU WEWNĘTRZNEGO

Najczęstsze przyczyny niedomagań

W razie wystąpienia nieprawidłowości należy zgodnie z poniższymi wskazówkami podjąć zalecane działania.
Jeżeli sugerowany sposób postępowania nie doprowadzi do ustąpienia nieprawidłowych objawów, należy zwrócić się do autoryzowanej stacji obsługi SUZUKI.

Problem	Przyczyna	Sposób postępowania
Dotyczy wszystkich urządzeń		
Urządzenie nie działa	Uruchomione zabezpieczenie antykradzieżowe.	Jeżeli wyświetlane jest „SECURITY”, wprowadzić kod PIN. Jeżeli wyświetlane jest „HELP”, zwrócić się do autoryzowanej stacji obsługi SUZUKI.
Urządzenie nie daje się włączyć (Nie jest emitowany żaden dźwięk)	Przepalony bezpiecznik.	Zwrócić się do autoryzowanej stacji obsługi SUZUKI.
Radioodbiornik		
Zakłócenia elektromagnetyczne	Nieprawidłowe dostrojenie do częstotliwości nadajnika.	Dostroić do właściwej częstotliwości stacji.
Nie działa funkcja wyszukiwania stacji	Brak stacji radiowych o odpowiednio mocnym sygnale.	Spróbować ręcznego strojenia.
	Jeżeli włączona jest funkcja AF, wyszukiwane są wyłącznie stacje RDS.	Wyłączyć funkcję AF.
Odtwarzacz CD		
Przeskakiwanie dźwięku lub zakłócenia	Zabrudzona płyta kompaktowa.	Oczyścić płytę za pomocą miękkiej ściereczki.
	Silnie zarysowana lub zdeformowana płyta kompaktowa.	Wymienić płytę na nieuszkodzoną.

DO UŻYTKU WEWNĘTRZNEGO

Problem	Przyczyna	Sposób postępowania
MP3/WMA/AAC		
Brak odtwarzania	Płyta zawiera zapis w formacie nieczytelnym dla odtwarzacza.	Sprawdzić format zapisu.
Przeskakiwanie dźwięku lub zakłócenia	Przeskakiwanie dźwięku może mieć miejsce podczas odtwarzania plików zapisanych ze zmienną przepustowością transmisji (VBR).	Nie jest zalecane odtwarzanie zapisu VBR.
USB		
Po podłączeniu urządzenia USB odtwarzanie nie zostaje uruchomione	W pamięci urządzenia brak plików w odpowiednim formacie.	Sprawdzić format zapisu.
	Zapotrzebowanie prądowe urządzenia USB przekracza 1 A.	Użyć urządzenia USB o zapotrzebowaniu prądowym poniżej 1 A.
Bluetooth®		
Niemożliwe nawiązanie komunikacji	Zbyt duża odległość pomiędzy radioodtwarzaczem i urządzeniem Bluetooth® lub pomiędzy nimi znajduje się metalowy obiekt.	Zmienić położenie urządzenia Bluetooth®.
	Wyłączona funkcja bezprzewodowej komunikacji w urządzeniu Bluetooth®.	Zajrzeć do instrukcji obsługi urządzenia Bluetooth®. (Niektóre tego typu urządzenia mają funkcję oszczędzania energii, uruchamianą z określoną zwłoką czasową.)
Niemożliwy odbiór połączeń telefonicznych	Aktualna pozycja samochodu może być poza zasięgiem sieci komórkowej.	Przejechać w miejsce objęte zasięgiem sieci komórkowej.
Niska jakość dźwięku z telefonu (zniekształcenia, zakłócenia itp.)	W pobliżu może znajdować się inne urządzenie z bezprzewodową komunikacją.	Wyłączyć urządzenie z bezprzewodową komunikacją lub odsunąć je od radioodtwarzacza.

DO UŻYTKU WEWNĘTRZNEGO

Komunikaty o usterkach

Komunikat na wyświetlaczu	Przyczyna	Sposób postępowania
Odtwarzacz CD		
„ERROR 1”	Niemożliwy odczyt płyty.	Włożyć płytę etykietą do góry. Sprawdzić, czy płyta nie jest zniekształcona lub w inny sposób uszkodzona. Jeżeli komunikat ERROR 1 nie znika mimo prawidłowo włożonej i nieuszkodzonej płyty, zwrócić się do autoryzowanej stacji obsługi SUZUKI.
„ERROR 3”	Wykrycie usterki o nieznanych przyczynach.	Naciskając przycisk wysuwu wyjąć płytę z odtwarzacza. Jeżeli płyty nie można wyjąć, zwrócić się do autoryzowanej stacji obsługi SUZUKI.
USB/iPod®		
„USB ERROR”	Urządzenie USB jest odłączone.	Sprawdzić połączenia urządzenia USB.
„ERROR 2”	Brak możliwości prawidłowej komunikacji z urządzeniem USB.	Odłączyć i ponownie podłączyć urządzenie USB. Sprawdzić urządzenie USB.
„ERROR 3”	Urządzenie nie działa z nieznanych przyczyn.	Odłączyć i ponownie podłączyć urządzenie USB. Jeżeli komunikat ERROR 3 nie znika, zwrócić się do autoryzowanej stacji obsługi SUZUKI.
„ERROR 4”	Zapotrzebowanie prądowe urządzenia USB przekracza 1 A.	Sprawdzić urządzenie USB.

DO UŻYTKU WEWNĘTRZNEGO

Komunikat na wyświetlaczu	Przyczyna	Sposób postępowania
Bluetooth®		
„ERROR 1”	Wykrycie usterki o nieznanych przyczynach.	Odłączyć i ponownie podłączyć urządzenie Bluetooth®. Jeżeli komunikat ERROR 1 nie znika, zwrócić się do autoryzowanej stacji obsługi SUZUKI.
„Connection Failed”	Nieudana próba rejestracji urządzenia lub nawiązania komunikacji	Powtórzyć rejestrację urządzenia lub nawiązywanie komunikacji.
„Memory Full”	Wyczerpany limit pozycji przy przenoszeniu książki telefonicznej	Usunąć zbędne wpisy w książce telefonicznej i powtórzyć próbę przeniesienia danych z rejestru aparatu telefonicznego.
„Not Available”	Nie działa podczas jazdy.	Powtórzyć próbę po zatrzymaniu samochodu.

DO UŻYTKU WEWNĘTRZNEGO

NOTATKI

DO UŻYTKU WEWNĘTRZNEGO

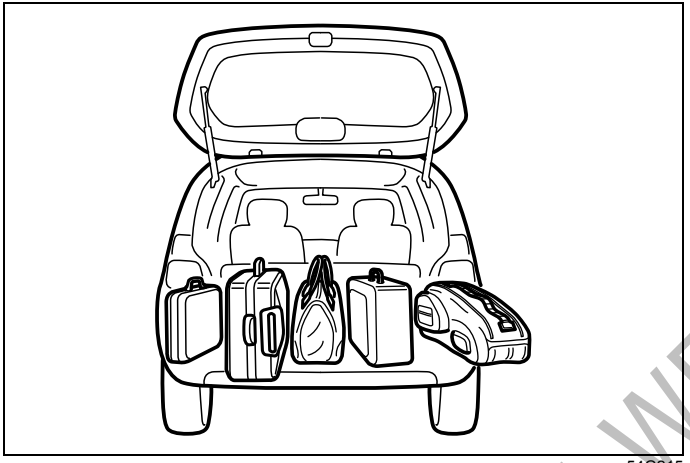

54G215

ZAŁADUNEK POJAZDU I JAZDA Z PRZYCZEPĄ

Załadunek pojazdu 6-1
Jazda z przyczepą 6-1

DO UŻYTKU WEWNĘTRZNEGO

Załadunek pojazdu

Samochód ten jest dostosowany do określonej ładowności. Ładowność determinowana jest przez dopuszczalny ciężar całkowity pojazdu (GVWR) oraz dopuszczalny nacisk osi (PAW) przedniej i tylnej. Dopuszczalny ciężar całkowity oraz dopuszczalne naciski osi podane są w rozdziale „DANE TECHNICZNE”.

Dopuszczalny ciężar całkowity – Maksymalny dopuszczalny ciężar pojazdu z uwzględnieniem kierowcy, pasażerów, zamontowanego wyposażenia i przewożonego ładunku oraz nacisku pionowego dyszla przyczepy na hak holowniczy.
Dopuszczalny nacisk osi (przedniej i tylnej) – Maksymalny dopuszczalny ciężar przypadający na każdą z osi jezdnych samochodu.

Rzeczywisty ciężar załadowanego pojazdu oraz rzeczywiste naciski przedniej i tylnej osi można ustalić jedynie przez zważenie samochodu. Wyniki pomiarów należy porównać z dopuszczalnym ciężarem całkowitym oraz z dopuszczalnymi naciskami osi (przedniej oraz tylnej). Jeżeli ciężar całkowity pojazdu lub nacisk którejkolwiek z osi przekracza te wartości, należy zmniejszyć ładunek tak, aby nie przekraczać ładowności samochodu.

⚠ OSTRZEŻENIE

Nie należy przeciążać pojazdu. Ciężar całkowity pojazdu (suma ciężaru samochodu, kierowcy, pasażerów, zamontowanego wyposażenia i przewożonego ładunku oraz nacisku pionowego dyszla przyczepy na hak holowniczy) nie powinien przekraczać wartości dopuszczalnej. Nie należy tak rozkładać ładunku, aby nacisk przedniej lub tylnej osi przekraczał wartość dopuszczalną.

⚠ OSTRZEŻENIE

Przewożone ładunki należy rozkładać równomiernie. W celu uniknięcia ryzyka odniesienia obrażeń lub uszkodzenia samochodu należy zawsze zabezpieczać ładunek przed przemieszczaniem się przy gwałtownych manewrach samochodem. Cięższe przedmioty należy umieszczać na podłodze, możliwie najdalej w kierunku przodu pojazdu. Nie należy układać bagażu powyżej górnej krawędzi oparć siedzeń.

Jazda z przyczepą

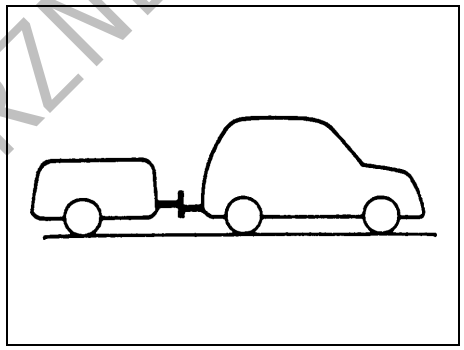

60A185

Holowanie przyczepy niekorzystnie wpływa na własności jezdne i trwałość samochodu, a ponadto powoduje zwiększone zużycie paliwa. Samochód ten jest przystosowany do holowania przyczepy o całkowitym ciężarze nie przekraczającym niżej podanych wartości.

Dopuszczalny ciężar holowanej przyczepy (przyczepa, ładunek + hak holowniczy)

Przyczepa z hamulcem: 1000 kG
Przyczepa bez hamulca: 400 kG

DO UŻYTKU WEWNĘTRZNEGO

⚠ OSTRZEŻENIE

Jeżeli samochód wyposażony jest w układ reagowania przedkolizyjnego z kamerą stereoskopową, przed przystąpieniem do holowania przyczepy układ ten należy wyłączyć, naciskając jego wyłącznik. W przeciwnym razie niespodziewane zadziałanie układu grozi wypadkiem.

UWAGA

Holowanie przyczepy dodatkowo obciąża silnik, układ przeniesienia napędu oraz hamulce. Nie należy holować przyczepy podczas pierwszego 1000 km przebiegu pojazdu.

UWAGA

W przypadku bezstopniowej skrzyni biegów CVT nie należy używać zakresu „D" podczas jazdy z przyczepą pod stromą górę, ponieważ może to spowodować niesygnalizowane przegrzanie płynu w skrzyni biegów i jej uszkodzenie.

Haki holownicze

Należy stosować wyłącznie haki holownicze przeznaczone do zamocowania do podwozia tego pojazdu oraz wsporniki przytwierdzane do haka za pomocą śrub. Zalecane jest stosowanie oryginalnych haków holowniczych SUZUKI (dostępnych jako wyposażenie dodatkowe) lub ich odpowiedników.

⚠ OSTRZEŻENIE

Nie stosować haków holowniczych mocowanych do zderzaka lub tylnej osi jezdnej.

Łańcuchy zabezpieczające

Pomiędzy przyczepę i pojazd należy zawsze zakładać łańcuchy zabezpieczające. Łańcuchy zabezpieczające należy przekładać na przemian pod dyszlem przyczepy tak, aby zabezpieczyć go przed opadnięciem na drogę w przypadku wyczepienia się przyczepy. Łańcuchy zabezpieczające należy mocować zgodnie z zaleceniami producenta. Należy pozostawić tyle luzu, aby możliwe było wykonanie pełnego skrętu. Nie dopuszczać, aby łańcuchy zabezpieczające dotykały nawierzchni drogi.

⚠ OSTRZEŻENIE

Nie należy mocować łańcucha zabezpieczającego do zderzaka samochodu. Połączenia należy tak zabezpieczyć, aby się nie poluzowały.

Oświetlenie przyczepy

Należy upewnić się, czy oświetlenie przyczepy jest zgodne z obowiązującymi przepisami. Przed przystąpieniem do holowania należy zawsze sprawdzić poprawność działania wszystkich świateł przyczepy.

⚠ OSTRZEŻENIE

Nie należy podłączać oświetlenia przyczepy bezpośrednio do układu elektrycznego pojazdu. Może to spowodować uszkodzenie instalacji elektrycznej samochodu.

Hamulce

⚠ OSTRZEŻENIE

W przypadku użycia przyczepy z hamulcem należy postępować zgodnie z instrukcjami producenta. Nie podłączać hamulców przyczepy do układu hamulcowego tego samochodu oraz nie należy bezpośrednio zasilać instalacji elektrycznej przyczepy z układu elektrycznego tego samochodu.

DO UŻYTKU WEWNĘTRZNEGO

Opony

⚠ OSTRZEŻENIE

W przypadku holowania przyczepy bardzo ważne jest, aby w oponach było prawidłowe ciśnienie. Opony samochodu powinny być napompowane do ciśnień podanych na tabliczce informacyjnej. Jeżeli na tabliczce informacyjnej podane są ciśnienia dla pojazdu załadowanego, opony należy napompować do tych wartości. Opony przyczepy powinny być napompowane do ciśnienia przewidzianego przez producenta przyczepy.

Lusterka wsteczne

Należy sprawdzić, czy lusterka wsteczne pojazdu są zgodne z przepisami dotyczącymi lusterek wstecznych pojazdów przystosowanych do holowania przyczep. Jeżeli tak nie jest, przed przystąpieniem do holowania przyczepy należy zamontować lusterka odpowiadające przepisom.

Załadunek pojazdu i przyczepy

Prawidłowe załadowanie pojazdu i przyczepy wymaga znajomości sposobu pomiaru całkowitego ciężaru przyczepy oraz nacisku na hak holowniczy.

Całkowity ciężar przyczepy to ciężar własny przyczepy plus ciężar ładunku. Całkowity ciężar przyczepy można zmierzyć przez umieszczenie całkowicie załadowanej przyczepy na wadze do pojazdów.

Nacisk na hak holowniczy jest to siła skierowana do dołu, przenoszona przez dyszel przyczepy na hak holowniczy przy całkowicie załadowanej przyczepie oraz zaczepie znajdującym się na takiej wysokości, jak podczas holowania przyczepy. Siła ta może zostać zmierzona przy użyciu wagi łazienkowej.

Ciężar załadowanej przyczepy nie może przekraczać dopuszczalnej wartości.

Ładunek powinien być tak rozmieszczony na przyczepie, aby nacisk na hak holowniczy wynosił około 10% całkowitego ciężaru przyczepy, lecz nie przekraczał wartości dopuszczalnej. Przed holowaniem należy zważyć przyczepę oraz zmierzyć nacisk na hak w celu sprawdzenia, czy ładunek został prawidłowo rozłożony.

⚠ OSTRZEŻENIE

Nieprawidłowy rozkład ładunku na przyczepie może stać się przyczyną złych własności trakcyjnych pojazdu oraz kołysania przyczepy. Nacisk na hak powinien zawsze wynosić około 10% całkowitego ciężaru przyczepy, lecz nie może przekraczać wartości dopuszczalnej. Ładunek powinien być zawsze odpowiednio zamocowany. Niespełnienie tych wymogów może być przyczyną wypadku drogowego.

⚠ OSTRZEŻENIE

Nie należy przeciążać samochodu ani przyczepy. Całkowity ciężar przyczepy nie może przekraczać wartości dopuszczalnej dla tego samochodu. Całkowity ciężar samochodu (suma ciężaru samochodu, kierowcy, pasażerów, zamontowanego wyposażenia, ładunku, haka i nacisku pionowego na hak) nie powinien przekraczać wartości dopuszczalnej podanej w rozdziale „DANE TECHNICZNE”.

INFORMACJA:
Dla wersji 4WD w krajach UE, w których przepisy drogowe na to zezwalają, w przypadku holowania przyczepy dopuszczalny ciężar całkowity obciążonego pojazdu (GVWR) może zostać przekroczony o maksymalnie 40 kG.

DO UŻYTKU WEWNĘTRZNEGO

Dodatkowe przestrogi dotyczące holowania przyczepy

⚠ OSTRZEŻENIE

Przed przystąpieniem do holowania przyczepy należy zawsze podłączyć zasilanie oświetlenia przyczepy oraz łańcuchy zabezpieczające.

UWAGA

Ponieważ holowanie przyczepy dodatkowo obciąża pojazd, niezbędne jest przeprowadzanie przeglądów okresowych częściej, niż w normalnych warunkach eksploatacji. Należy stosować się do planu przeglądów zalecanego w przypadku trudnych warunków eksploatacji.

⚠ OSTRZEŻENIE

Samochód z przyczepą prowadzi się nieco inaczej niż samochód bez przyczepy. Dla bezpieczeństwa własnego oraz innych osób należy przestrzegać następujących środków ostrożności:

- **Przed przystąpieniem do holowania przyczepy w ruchu drogowym należy przećwiczyć skręcanie, zatrzymywanie się i cofanie. Nie należy holować przyczepy w ruchu ulicznym dopóki nie nabierze się pewności poradzenia sobie z pojazdem i przyczepą.**
- **Przestrzegać ograniczeń prędkości i nie przekraczać prędkości 80 km/h, gdy dozwolona prędkość jest wyższa.**
- **Nie jeździć z prędkością powodującą trzęsienie się lub kołysanie przyczepy. W przypadku zauważenia oznak trzęsienia się lub kołysania przyczepy należy zwolnić.**
- **Na drodze mokrej, śliskiej lub nierównej jechać z prędkością mniejszą niż na drodze suchej i gładkiej. Niedostosowanie prędkości do złych warunków drogowych może spowodować utratę panowania nad pojazdem.**
- **Podczas cofania należy korzystać z pomocy drugiej osoby.**

>>

⚠ OSTRZEŻENIE

cd.

- **Przewidywać wystarczającą odległość niezbędną do zatrzymania samochodu. Na każde 16 km/h należy zwiększać odległość od pojazdu poprzedzającego o odcinek równy długości samochodu wraz z przyczepą. W przypadku nawierzchni śliskiej i mokrej odległość ta powinna być odpowiednio większa.**
- **Jeżeli przyczepa ma hamulce najazdowe, hamować należy stopniowo, w celu uniknięcia wypięcia sprzęgu wywołanego blokadą kół przyczepy.**
- **Zwalniać przed zakrętami oraz utrzymywać stałą prędkość podczas ich pokonywania. Zwalnianie i przyśpieszanie na zakrętach może spowodować utratę panowania nad pojazdem. Należy pamiętać, że niezbędny jest większy promień skrętu niż normalnie, ponieważ koła przyczepy będą jechały bliżej środka skrętu niż koła samochodu.**
- **Unikać gwałtownego przyśpieszania lub hamowania pojazdu. Nie wykonywać nagłych manewrów, jeżeli nie jest to konieczne.**

>>

DO UŻYTKU WEWNĘTRZNEGO

⚠ OSTRZEŻENIE

cd.

- **W przypadku bocznego wiatru należy zwolnić i być przygotowanym na działanie zawirowań od dużych pojazdów jadących z przeciwka.**
- **Zachować ostrożność przy wyprzedzaniu innych pojazdów. Przed zmianą pasa ruchu należy upewnić się, czy jest wystarczająca ilość miejsca na przyczepę. Manewr powinien być sygnalizowany, z użyciem kierunkowskazów, z odpowiednim wyprzedzeniem.**
- **Przed zjazdem z długiego lub stromego wzniesienia zwolnić i zredukować bieg. Redukcja biegu podczas zjazdu jest niebezpieczna.**
- **Na naciskać pedału hamulca zbyt intensywnie. Może to spowodować ich przegrzanie i utratę skuteczności. Należy w jak największym stopniu wykorzystywać hamowanie silnikiem.**

>>

⚠ OSTRZEŻENIE

cd.

- **Ze względu na dodatkowe obciążenie spowodowane przyczepą, w upalne dni podczas jazdy pod górę może wystąpić przegrzanie silnika. Należy obserwować wskaźnik temperatury płynu w układzie chłodzenia silnika. Jeżeli świecąca się w kolorze czerwonym lampka ostrzegawcza wysokiej temperatury silnika sygnalizuje jego przegrzewanie, należy przerwać jazdę i zatrzymać samochód w bezpiecznym miejscu. Należy postępować zgodnie z instrukcjami podanymi pod hasłem „Problem z silnikiem: przegrzanie" w rozdziale „SYTUACJE AWARYJNE".**

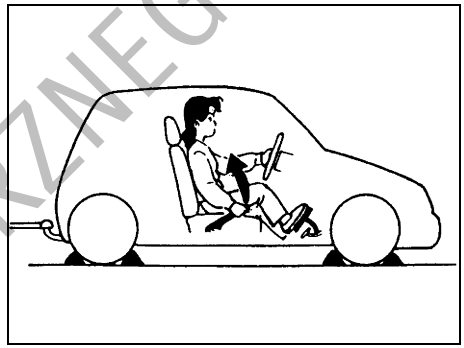

60A186

⚠ OSTRZEŻENIE

Podczas parkowania pojazdu z przyczepą należy postępować zgodnie z następującą procedurą:

1) **Nacisnąć mocno pedał hamulca.**
2) **Przy wciśniętym pedale hamulca druga osoba powinna podłożyć kliny pod koła przyczepy i samochodu.**
3) **Powoli zwolnić hamulce, aby kliny przejęły obciążenie.**
4) **Uruchomić z pełną siłą hamulec postojowy**

>>

DO UŻYTKU WEWNĘTRZNEGO

⚠ OSTRZEŻENIE

cd.

5) Mechaniczna skrzynia biegów – wyłączyć silnik i włączyć pierwszy lub wsteczny bieg.
Zautomatyzowana skrzynia biegów – włączyć pierwszy lub wsteczny bieg i sprawdzić, czy na wyświetlaczu w zespole wskaźników widoczne jest potwierdzenie włączenia odpowiedniego biegu, a następnie wyłączyć silnik.
Bezstopniowa skrzynia biegów CVT – przestawić dźwignię skrzyni biegów w położenie „P" i wyłączyć silnik.

Ruszanie po postoju:

1) Wcisnąć pedał sprzęgła i uruchomić silnik.
2) Włączyć bieg, zwolnić hamulec postojowy i powoli zjechać z klinów.
3) Zatrzymać samochód, wcisnąć i przytrzymać wciśnięty pedał hamulca.
4) Druga osoba powinna usunąć kliny spod kół przyczepy i samochodu.

Punkty mocowania haka holowniczego

Wersje z napędem na jedną oś jezdną

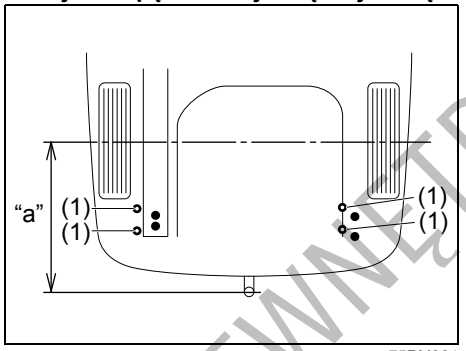

75RM364

Wersje z napędem na obie osie jezdne

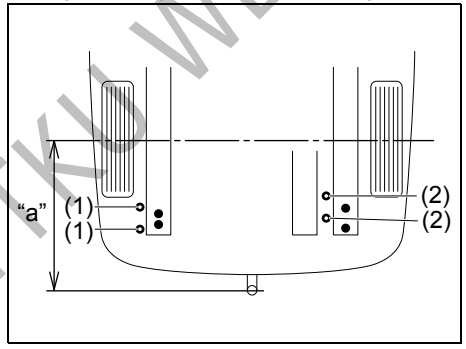

75RM365

(1) Z boku
(2) Skośnie

Znamionowe maksymalne pionowe obciążenie haka holowniczego
50 kG

Maksymalny dopuszczalny tylny zwis „a"
623 mm

DO UŻYTKU WEWNĘTRZNEGO

NOTATKI

DO UŻYTKU WEWNĘTRZNEGO

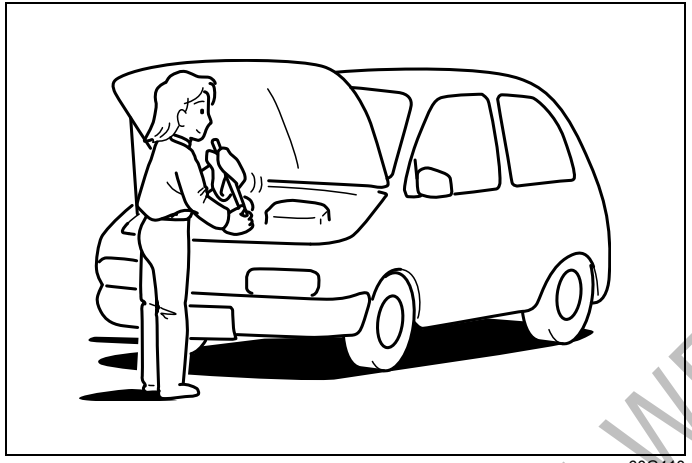

60G410

PRZEGLĄDY I OBSŁUGA OKRESOWA

Obsługa okresowa 7-2
Plan obsługi okresowej (dotyczy krajów UE) 7-3
Obsługa zalecana w trudnych warunkach eksploatacji (dotyczy krajów UE) 7-7
Pasek napędowy osprzętu silnika 7-12
Olej silnikowy i filtr oleju 7-12
Płyn w układzie chłodzenia silnika 7-17
Filtr powietrza 7-18
Świece zapłonowe 7-20
Płyn w bezstopniowej skrzyni biegów CVT 7-21
Olej przekładniowy 7-23
Pedał sprzęgła 7-25
Hamulce 7-25
Kierownica 7-27
Opony 7-28
Akumulator 7-31
Bezpieczniki 7-34
Ustawianie świateł mijania 7-37
Wymiana żarówek 7-38
Pióra wycieraczek 7-44
Płyn do spryskiwaczy szyb 7-47
Układ klimatyzacji 7-48

DO UŻYTKU WEWNĘTRZNEGO

60B128S

⚠ OSTRZEŻENIE

Wykonując czynności obsługowe przy samochodzie należy zachować jak najdalej idącą ostrożność, aby zapobiec nieszczęśliwemu wypadkowi. Oto kilka zaleceń, których należy szczególnie przestrzegać.

- **Przed przystąpieniem do jakichkolwiek prac związanych z instalacją elektryczną samochodu należy co najmniej 90 sekund wcześniej odłączyć akumulator kwasowo-ołowiowy, uprzednio obracając wyłącznik zapłonu do pozycji „LOCK" lub wybierając przyciskiem rozruchu stan „LOCK" (wyłączone zasilanie), co pozwoli uniknąć ryzyka uszkodzeń oraz przypadkowego odpalenia poduszki powietrznej lub uruchomienia napinaczy pasów bezpieczeństwa. Nie należy dotykać żadnych elementów ani przewodów elektrycznych w układach poduszki powietrznej oraz napinaczy pasów bezpieczeństwa.**

>>

⚠ OSTRZEŻENIE

cd.

Przewody te są owinięte żółtą taśmą lub umieszczone w żółtej rurce, złącza są również żółte, co ułatwia ich rozpoznanie.

- **Nie pozostawiać silnika pracującego w garażu lub w innych pomieszczeniach zamkniętych.**
- **Gdy silnik samochodu pracuje, należy trzymać ręce, ubranie, narzędzia itp. z dala od wentylatora i jego paska napędowego. Nieruchomy w danej chwili wentylator może nagle samoczynnie ruszyć.**
- **Jeśli konieczne jest wykonanie czynności serwisowych przy pracującym silniku, należy sprawdzić, czy hamulec postojowy jest uruchomiony z pełną siłą, a dźwignia skrzyni biegów jest w położeniu neutralnym (wersje z mechaniczną lub zautomatyzowaną skrzynią biegów) lub „P" (wersje z bezstopniową skrzynią biegów CVT).**
- **Podczas rozruchu i pracy silnika nie dotykać przewodów zapłonowych ani innych elementów układu zapłonowego, ponieważ grozi to porażeniem elektrycznym.**

>>

⚠ OSTRZEŻENIE

cd.

- **Należy zachować ostrożność, aby nie dotknąć gorących elementów układu wydechowego, takich jak kolektor, rury czy tłumiki.**
- **Nie palić ani nie dopuszczać iskier lub płomieni w pobliże paliwa lub akumulatora. Występują tam palne gazy.**
- **Żadna część ciała nie powinna znajdować się pod samochodem, jeśli wsparty jest on tylko na przenośnym podnośniku, dostarczanym z pojazdem.**
- **Należy uważać, aby przypadkowo nie zewrzeć biegunów akumulatora.**
- **Zużyty olej, płyn chłodzący oraz inne materiały eksploatacyjne należy zabezpieczyć przed dostępem dzieci i zwierząt domowych. Zużytych płynów należy pozbyć się w sposób zgodny z przepisami. Nie wylewać ich na ziemię, do kanalizacji itp.**

DO UŻYTKU WEWNĘTRZNEGO

Obsługa okresowa

Zamieszczone dalej tabele przedstawiają harmonogram okresowej obsługi technicznej samochodu. Podano w nich w kilometrach i miesiącach, kiedy należy wykonać przegląd, regulację, smarowanie i inne czynności obsługowe. Jeżeli eksploatacja pojazdu zazwyczaj odbywa się w trudnych warunkach, odstępy międzyobsługowe powinny ulec skróceniu (patrz: „Obsługa zalecana w trudnych warunkach eksploatacji).

⚠ OSTRZEŻENIE

Firma SUZUKI zaleca, aby czynności obsługowe oznaczone gwiazdką (*) wykonywała autoryzowana stacja obsługi SUZUKI lub doświadczony mechanik samochodowy. Posiadając pewne kwalifikacje i korzystając ze wskazówek podanych w tym rozdziale można wykonać samodzielnie te czynności obsługowe, które nie są oznaczone. Jednak w razie jakichkolwiek wątpliwości co do umiejętności prawidłowego wykonania którejkolwiek z nieoznaczonych gwiazdką czynności, należy zlecić jej wykonanie autoryzowanej stacji obsługi SUZUKI.

UWAGA

Za każdym razem, gdy zajdzie potrzeba wymiany jakiegokolwiek elementu w samochodzie, zaleca się użycie wyłącznie oryginalnych części zamiennych SUZUKI.

DO UŻYTKU WEWNĘTRZNEGO

Plan obsługi okresowej (dotyczy krajów UE)

„W" : Wymiana
„P" : Przegląd lub sprawdzenie i w razie potrzeby naprawa bądź wymiana

INFORMACJA:
Tabela obejmuje czynności obsługi technicznej w okresie do 240000 km przebiegu. Dla przebiegów większych należy zachować analogiczne odstępy pomiędzy przeglądami okresowymi.

Termin: O terminie rozstrzyga stan licznika przebiegu lub liczba miesięcy, jakie upłynęły od poprzedniego przeglądu – w zależności od tego, który z tych warunków zostanie przekroczony wcześniej.		km (x1000)	20	40	60	80	100	120
		miesiące	12	24	36	48	60	72
SILNIK								
*1-1. Pasek napędowy osprzętu silnika	(z układem SHVS) Sprawdzenie naciągu, *Regulacja, *Wymiana		–	P	–	W	–	P
	(bez układu SHVS) Sprawdzenie naciągu, *Regulacja, *Wymiana		–	P	–	P	–	W
1-2. Olej silnikowy i filtr oleju	Olej z klasyfikacją ACEA lub oryginalny olej SUZUKI (#1)		W	W	W	W	W	W
			Szczegółowe informacje podane są pod hasłem „Lampka sygnalizacyjna konieczności wymiany oleju" w rozdziale „PRZED ROZPOCZĘCIEM JAZDY".					
	Pozostałe oleje (#1)		Wymiana co 15000 km lub 12 miesięcy.					
			Szczegółowe informacje podane są pod hasłem „Lampka sygnalizacyjna konieczności wymiany oleju" w rozdziale „PRZED ROZPOCZĘCIEM JAZDY".					
1-3. Płyn w układzie chłodzenia silnika	SUZUKI LLC: Super (niebieski) (#2) Tylko za pierwszym razem:		Wymiana przy 160000 km lub 96 miesiącach.					
	Następnie:		Wymiana co 80000 km lub 48 miesięcy.					
	SUZUKI LLC: Standard (zielony)		Wymiana co 40000 km lub 36 miesięcy.					
*1-4. Układ wydechowy (oprócz reaktora katalitycznego)			–	P	–	P	–	P
UKŁAD ZAPŁONOWY								
2-1. Świece zapłonowe	Irydowe		Wymiana co 100000 km lub 84 miesiące.					
UKŁAD ZASILANIA								
3-1. Wkład filtra powietrza	Nawierzchnie utwardzone		Przegląd co 20000 km lub 12 miesięcy.					
			Wymiana co 40000 km lub 36 miesięcy.					
	Nawierzchnie pyliste		Patrz: „Obsługa zalecana w trudnych warunkach eksploatacji".					
*3-2. Przewody paliwowe			–	P	–	P	–	P
*3-3. Zbiornik paliwa			–	P	–	P	–	P

#1: Dodatkowe informacje pod hasłem „Olej silnikowy i filtr oleju" w tym rozdziale.
#2: Poziom płynu w układzie chłodzenia silnika powinien być sprawdzany w ramach czynności obsługi codziennej, opisanych w rozdziale „UŻYTKOWANIE POJAZDU".
W przypadku wymiany płynu na inny niż SUZUKI LLC Super (niebieski), obowiązuje terminarz podany dla płynu SUZUKI LLC Standard (zielony).

DO UŻYTKU WEWNĘTRZNEGO

Termin: O terminie rozstrzyga stan licznika przebiegu lub liczba miesięcy, jakie upłynęły od poprzedniego przeglądu – w zależności od tego, który z tych warunków zostanie przekroczony wcześniej.		km (x1000)	140	160	180	200	220	240
		miesiące	84	96	108	120	132	144
SILNIK								
*1-1. Pasek napędowy osprzętu silnika	(z układem SHVS) Sprawdzenie naciągu, *Regulacja, *Wymiana		–	W	–	P	–	W
	(bez układu SHVS) Sprawdzenie naciągu, *Regulacja, *Wymiana		–	P	–	P	–	W
1-2. Olej silnikowy i filtr oleju	Olej z klasyfikacją ACEA lub oryginalny olej SUZUKI (#1)		W	W	W	W	W	W
			Szczegółowe informacje podane są pod hasłem „Lampka sygnalizacyjna konieczności wymiany oleju” w rozdziale „PRZED ROZPOCZĘCIEM JAZDY”.					
	Pozostałe oleje (#1)		Wymiana co 15000 km lub 12 miesięcy.					
			Szczegółowe informacje podane są pod hasłem „Lampka sygnalizacyjna konieczności wymiany oleju” w rozdziale „PRZED ROZPOCZĘCIEM JAZDY”.					
1-3. Płyn w układzie chłodzenia silnika	SUZUKI LLC: Super (niebieski) (#2) Tylko za pierwszym razem:		Wymiana przy 160000 km lub 96 miesiącach.					
	Następnie:		Wymiana co 80000 km lub 48 miesięcy.					
	SUZUKI LLC: Standard (zielony)		Wymiana co 40000 km lub 36 miesięcy.					
*1-4. Układ wydechowy (oprócz reaktora katalitycznego)			–	P	–	P	–	P
UKŁAD ZAPŁONOWY								
2-1. Świece zapłonowe	Irydowe		Wymiana co 100000 km lub 84 miesiące.					
UKŁAD ZASILANIA								
3-1. Wkład filtra powietrza	Nawierzchnie utwardzone		Przegląd co 20000 km lub 12 miesięcy.					
			Wymiana co 40000 km lub 36 miesięcy.					
	Nawierzchnie pyliste		Patrz: „Obsługa zalecana w trudnych warunkach eksploatacji”.					
*3-2. Przewody paliwowe			–	P	–	P	–	P
*3-3. Zbiornik paliwa			–	P	–	P	–	P

#1: Dodatkowe informacje pod hasłem „Olej silnikowy i filtr oleju” w tym rozdziale.

#2: Poziom płynu w układzie chłodzenia silnika powinien być sprawdzany w ramach czynności obsługi codziennej, opisanych w rozdziale „UŻYTKOWANIE POJAZDU”.
W przypadku wymiany płynu na inny niż SUZUKI LLC Super (niebieski), obowiązuje terminarz podany dla płynu SUZUKI LLC Standard (zielony).

DO UŻYTKU WEWNĘTRZNEGO

Termin: O terminie rozstrzyga stan licznika przebiegu lub liczba miesięcy, jakie upłynęły od poprzedniego przeglądu – w zależności od tego, który z tych warunków zostanie przekroczony wcześniej.		km (x1000)	20	40	60	80	100	120
		miesiące	12	24	36	48	60	72
UKŁAD OGRANICZAJĄCY EMISJĘ ZANIECZYSZCZEŃ								
*4-1. Zawór PCV			–	–	–	P	–	–
*4-2. Układ odprowadzania oparów paliwa			–	–	–	–	–	P
HAMULCE								
*5-1. Tarcze i klocki hamulcowe (przód)			P	P	P	P	P	P
Bębny i szczęki hamulcowe (tył)			–	P	–	P	–	P
*5-2. Przewody hamulcowe			–	P	–	P	–	P
5-3. Płyn hamulcowy	Sprawdzenie, *Wymiana		–	W	–	W	–	W
5-4. Dźwignia i cięgła hamulca postojowego	Sprawdzenie, *Regulacja (tylko po pierwszych 20000 km)		P	–	–	–	–	–
PODWOZIE I NADWOZIE								
*6-1. Sprzęgło (sterowane mechanicznie)			P	P	P	P	P	P
6-2. Opony, tarcze kół			P	P	P	P	P	P
*6-3. Łożyska kół			–	P	–	P	–	P
*6-4. Osłony gumowe półosi napędowych / Wały napędowe (4WD)			–	P	–	P	–	P
*6-5. Układ zawieszenia			–	P	–	P	–	P
*6-6. Układ kierowniczy			–	P	–	P	–	P
*6-7. Olej w mechanicznej skrzyni biegów	Oryginalny olej przekładniowy Suzuki „SUZUKI GEAR OIL 75W”		Przegląd co 40000 km lub 24 miesiące.					
	Olej przekładniowy inny niż „SUZUKI GEAR OIL 75W”		–	W	–	W	–	W
*6-8. Olej w zautomatyzowanej skrzyni biegów	Oryginalny olej przekładniowy Suzuki „SUZUKI GEAR OIL 75W”		Przegląd co 40000 km lub 24 miesiące.					
	Olej przekładniowy inny niż „SUZUKI GEAR OIL 75W”		–	W	–	W	–	W
6-9. Bezstopniowa skrzynia biegów CVT	Poziom płynu		–	P	–	P	–	P
*6-10. Olej w skrzynce rozdzielczej (4WD)			Przegląd co 40000 km lub 24 miesiące.					
			Wymiana co 160000 km lub 96 miesięcy.					
*6-11. Olej w tylnym mechanizmie różnicowym (4WD)			Przegląd co 40000 km lub 24 miesiące.					
			Wymiana co 160000 km lub 96 miesięcy.					
6-12. Wszystkie zatrzaski, zawiasy i zamki			–	P	–	P	–	P
*6-13. Wkład filtrujący powietrza w układzie klimatyzacji (jeżeli jest)			–	P	W	–	P	W

⚠ OSTRZEŻENIE

Amortyzatory w układzie zawieszenia napełnione są sprężonym gazem. Nie należy ich rozmontowywać ani wrzucać do ognia. Nie należy ich przetrzymywać w pobliżu źródeł ciepła. Przed ich złomowaniem należy w bezpieczny sposób uwolnić znajdujący się w nich gaz. Czynność tę należy powierzyć autoryzowanej stacji obsługi SUZUKI.

DO UŻYTKU WEWNĘTRZNEGO

Termin: O terminie rozstrzyga stan licznika przebiegu lub liczba miesięcy, jakie upłynęły od poprzedniego przeglądu – w zależności od tego, który z tych warunków zostanie przekroczony wcześniej.		km (x1000)	140	160	180	200	220	240
		miesiące	84	96	108	120	132	144
UKŁAD OGRANICZAJĄCY EMISJĘ ZANIECZYSZCZEŃ								
*4-1. Zawór PCV			–	P	–	–	–	P
*4-2. Układ odprowadzania oparów paliwa			–	–	–	–	–	P
HAMULCE								
*5-1. Tarcze i klocki hamulcowe (przód)			P	P	P	P	P	P
Bębny i szczęki hamulcowe (tył)			–	P	–	P	–	P
*5-2. Przewody hamulcowe			–	P	–	P	–	P
5-3. Płyn hamulcowy	Sprawdzenie, *Wymiana		–	W	–	W	–	W
5-4. Dźwignia i cięgła hamulca postojowego	Sprawdzenie, *Regulacja (tylko po pierwszych 20000 km)		–	–	–	–	–	–
PODWOZIE I NADWOZIE								
*6-1. Sprzęgło (sterowane mechanicznie)			P	P	P	P	P	P
6-2. Opony, tarcze kół			P	P	P	P	P	P
*6-3. Łożyska kół			–	P	–	P	–	P
*6-4. Osłony gumowe półosi napędowych / Wały napędowe (4WD)			–	P	–	P	–	P
*6-5. Układ zawieszenia			–	P	–	P	–	P
*6-6. Układ kierowniczy			–	P	–	P	–	P
*6-7. Olej w mechanicznej skrzyni biegów	Oryginalny olej przekładniowy Suzuki „SUZUKI GEAR OIL 75W”		Przegląd co 40000 km lub 24 miesiące.					
	Olej przekładniowy inny niż „SUZUKI GEAR OIL 75W”		–	W	–	W	–	W
*6-8. Olej w zautomatyzowanej skrzyni biegów	Oryginalny olej przekładniowy Suzuki „SUZUKI GEAR OIL 75W”		Przegląd co 40000 km lub 24 miesiące.					
	Olej przekładniowy inny niż „SUZUKI GEAR OIL 75W”		–	W	–	W	–	W
6-9. Bezstopniowa skrzynia biegów CVT	Poziom płynu		–	P	–	P	–	P
*6-10. Olej w skrzynce rozdzielczej (4WD)			Przegląd co 40000 km lub 24 miesiące.					
			Wymiana co 160000 km lub 96 miesięcy.					
*6-11. Olej w tylnym mechanizmie różnicowym (4WD)			Przegląd co 40000 km lub 24 miesiące.					
			Wymiana co 160000 km lub 96 miesięcy.					
6-12. Wszystkie zatrzaski, zawiasy i zamki			–	P	–	P	–	P
*6-13. Wkład filtrujący powietrza w układzie klimatyzacji (jeżeli jest)			–	P	W	–	P	W

INFORMACJA:
4WD - wersja z napędem na dwie osie jezdne

DO UŻYTKU WEWNĘTRZNEGO

Obsługa zalecana w trudnych warunkach eksploatacji (dotyczy krajów UE)

Harmonogram określony w zamieszczonej dalej tabeli należy stosować, jeśli pojazd jest zwykle użytkowany w warunkach odpowiadających co najmniej jednej z następujących sytuacji:

- Jazda przeważnie na odcinkach do 6 km.
- Jazda przeważnie na odcinkach do 16 km przy ujemnej temperaturze otoczenia.
- Częsta praca silnika na biegu jałowym lub powolna jazda w gęstym ruchu ulicznym.
- Jazda przy bardzo niskich temperaturach i/lub drogami posypanymi solą.
- Jazda po nierównych i/lub błotnistych drogach.
- Jazda w warunkach znacznego zapylenia.
- Częsta jazda z dużą prędkością lub z wysokimi prędkościami obrotowymi silnika.
- Holowanie przyczepy (jeżeli jest dozwolone).

Harmonogram ten obowiązuje również w przypadku, gdy samochód jest wykorzystywany jako radiowóz lub taksówka, do świadczenia usług kurierskich bądź do wykonywania innej działalności komercyjnej.

DO UŻYTKU WEWNĘTRZNEGO

Termin: O terminie rozstrzyga stan licznika przebiegu lub liczba miesięcy, jakie upłynęły od poprzedniego przeglądu – w zależności od tego, który z tych warunków zostanie przekroczony wcześniej.			km (x1000)	10	20	30	40	50	60
			miesiące	6	12	18	24	30	36
SILNIK									
*1-1. Pasek napędowy osprzętu silnika	Sprawdzenie naciągu, *Regulacja, *Wymiana			–	P	–	P	–	W
1-2. Olej silnikowy i filtr oleju	Olej z klasyfikacją ACEA lub oryginalny olej SUZUKI (#1)			W	W	W	W	W	W
				Szczegółowe informacje podane są pod hasłem „Lampka sygnalizacyjna konieczności wymiany oleju” w rozdziale „PRZED ROZPOCZĘCIEM JAZDY”.					
	Pozostałe oleje (#1)			Wymiana co 7500 km lub 6 miesięcy.					
				Szczegółowe informacje podane są pod hasłem „Lampka sygnalizacyjna konieczności wymiany oleju” w rozdziale „PRZED ROZPOCZĘCIEM JAZDY”.					
1-3. Płyn w układzie chłodzenia silnika	SUZUKI LLC: Super (niebieski) (#2)	Tylko za pierwszym razem:		Wymiana przy 160000 km lub 96 miesiącach.					
		Następnie:		Wymiana co 80000 km lub 48 miesięcy.					
	SUZUKI LLC: Standard (zielony)			Wymiana co 40000 km lub 36 miesięcy.					
*1-4. Układ wydechowy (oprócz reaktora katalitycznego)				–	–	–	P	–	–
UKŁAD ZAPŁONOWY									
2-1. Świece zapłonowe	Irydowe			Wymiana co 30000 km lub 24 miesiące.					
UKŁAD ZASILANIA									
3-1. Wkład filtra powietrza*1				Przegląd co 2500 km.					
				Wymiana co 30000 km lub 24 miesiące.					
*3-2. Przewody paliwowe				–	–	–	P	–	–
*3-3. Zbiornik paliwa				–	–	–	P	–	–
UKŁAD OGRANICZAJĄCY EMISJĘ ZANIECZYSZCZEN									
*4-1. Zawór PCV				Przegląd co 80000 km lub 48 miesięcy.					
*4-2. Układ odprowadzania oparów paliwa				–	–	–	–	–	–

#1: Dodatkowe informacje pod hasłem „Olej silnikowy i filtr oleju” w tym rozdziale.

#2: Poziom płynu w układzie chłodzenia silnika powinien być sprawdzany w ramach czynności obsługi codziennej, opisanych w rozdziale „UŻYTKOWANIE POJAZDU”.
W przypadku wymiany płynu na inny niż SUZUKI LLC Super (niebieski), obowiązuje terminarz podany dla płynu SUZUKI LLC Standard (zielony).

DO UŻYTKU WEWNĘTRZNEGO

Termin: O terminie rozstrzyga stan licznika przebiegu lub liczba miesięcy, jakie upłynęły od poprzedniego przeglądu – w zależności od tego, który z tych warunków zostanie przekroczony wcześniej.			km (x1000)	70	80	90	100	110	120
			miesiące	42	48	54	60	66	72
SILNIK									
*1-1. Pasek napędowy osprzętu silnika	Sprawdzenie naciągu, *Regulacja, *Wymiana			–	P	–	P	–	W
1-2. Olej silnikowy i filtr oleju	Olej z klasyfikacją ACEA lub oryginalny olej SUZUKI (#1)			W	W	W	W	W	W
				Szczegółowe informacje podane są pod hasłem „Lampka sygnalizacyjna konieczności wymiany oleju” w rozdziale „PRZED ROZPOCZĘCIEM JAZDY”.					
	Pozostałe oleje (#1)			Wymiana co 7500 km lub 6 miesięcy.					
				Szczegółowe informacje podane są pod hasłem „Lampka sygnalizacyjna konieczności wymiany oleju” w rozdziale „PRZED ROZPOCZĘCIEM JAZDY”.					
1-3. Płyn w układzie chłodzenia silnika	SUZUKI LLC: Super (niebieski) (#2)	Tylko za pierwszym razem:		Wymiana przy 160000 km lub 96 miesiącach.					
		Następnie:		Wymiana co 80000 km lub 48 miesięcy.					
	SUZUKI LLC: Standard (zielony)			Wymiana co 40000 km lub 36 miesięcy.					
*1-4. Układ wydechowy (oprócz reaktora katalitycznego)				–	P	–	–	–	P
UKŁAD ZAPŁONOWY									
2-1. Świece zapłonowe	Irydowe			Wymiana co 30000 km lub 24 miesiące.					
UKŁAD ZASILANIA									
3-1. Wkład filtra powietrza*1				Przegląd co 2500 km.					
				Wymiana co 30000 km lub 24 miesiące.					
*3-2. Przewody paliwowe				–	P	–	–	–	P
*3-3. Zbiornik paliwa				–	P	–	–	–	P
UKŁAD OGRANICZAJĄCY EMISJĘ ZANIECZYSZCZEN									
*4-1. Zawór PCV				Przegląd co 80000 km lub 48 miesięcy.					
*4-2. Układ odprowadzania oparów paliwa				–	–	–	–	–	P

#1: Dodatkowe informacje pod hasłem „Olej silnikowy i filtr oleju” w tym rozdziale.

#2: Poziom płynu w układzie chłodzenia silnika powinien być sprawdzany w ramach czynności obsługi codziennej, opisanych w rozdziale „UŻYTKOWANIE POJAZDU”.
W przypadku wymiany płynu na inny niż SUZUKI LLC Super (niebieski), obowiązuje terminarz podany dla płynu SUZUKI LLC Standard (zielony).

DO UŻYTKU WEWNĘTRZNEGO

Termin: O terminie rozstrzyga stan licznika przebiegu lub liczba miesięcy, jakie upłynęły od poprzedniego przeglądu – w zależności od tego, który z tych warunków zostanie przekroczony wcześniej.		km (x1000)	10	20	30	40	50	60
		miesiące	6	12	18	24	30	36
HAMULCE								
*5-1. Tarcze i klocki hamulcowe (przód)			–	P	–	P	–	P
Bębny i szczęki hamulcowe (tył)			–	–	–	P	–	–
*5-2. Przewody hamulcowe			–	–	–	P	–	–
5-3. Płyn hamulcowy	Sprawdzenie, *Wymiana		–	–	–	W	–	–
5-4. Dźwignia i cięgła hamulca postojowego	Sprawdzenie, *Regulacja (tylko po pierwszych 20000 km)		–	P	–	–	–	–
PODWOZIE I NADWOZIE								
*6-1. Sprzęgło (sterowane mechanicznie)			–	P	–	P	–	P
6-2. Opony, tarcze kół			–	P	–	P	–	P
*6-3. Łożyska kół			–	P	–	P	–	P
*6-4. Osłony gumowe półosi napędowych / Wały napędowe (4WD)			–	–	–	P	–	–
*6-5. Układ zawieszenia			–	–	–	P	–	–
*6-6. Układ kierowniczy			–	–	–	P	–	–
*6-7. Olej w mechanicznej skrzyni biegów	Oryginalny olej przekładniowy Suzuki „SUZUKI GEAR OIL 75W”		Przegląd co 20000 km lub 12 miesięcy.					
			Wymiana co 80000 km lub 48 miesięcy.					
	Olej przekładniowy inny niż „SUZUKI GEAR OIL 75W”		–	W	–	W	–	W
*6-8. Olej w zautomatyzowanej skrzyni biegów	Oryginalny olej przekładniowy Suzuki „SUZUKI GEAR OIL 75W”		Przegląd co 20000 km lub 12 miesięcy.					
			Wymiana co 80000 km lub 48 miesięcy.					
	Olej przekładniowy inny niż „SUZUKI GEAR OIL 75W”		–	W	–	W	–	W
6-9. Bezstopniowa skrzynia biegów CVT	Poziom płynu		–	P	–	P	–	P
	Sprawdzenie stanu płynu[2]		–	P	–	P	–	P
	*Wymiana płynu		Wymiana co 70000 km.					
*6-10. Olej w skrzynce rozdzielczej (4WD)			Przegląd co 20000 km lub 12 miesięcy.					
			Wymiana co 80000 km lub 48 miesięcy.					
*6-11. Olej w tylnym mechanizmie różnicowym (4WD)			Przegląd co 20000 km lub 12 miesięcy.					
			Wymiana co 80000 km lub 48 miesięcy.					
6-12. Wszystkie zatrzaski, zawiasy i zamki			–	–	–	P	–	–
6-13. Wkład filtra powietrza (w niektórych wersjach)[3]			–	P	–	P	–	W

⚠ OSTRZEŻENIE

Amortyzatory w układzie zawieszenia napełnione są sprężonym gazem. Nie należy ich rozmontowywać ani wrzucać do ognia. Nie należy ich przetrzymywać w pobliżu źródeł ciepła. Przed ich złomowaniem należy w bezpieczny sposób uwolnić znajdujący się w nich gaz. Czynność tę należy powierzyć autoryzowanej stacji obsługi SUZUKI.

DO UŻYTKU WEWNĘTRZNEGO

Termin: O terminie rozstrzyga stan licznika przebiegu lub liczba miesięcy, jakie upłynęły od poprzedniego przeglądu – w zależności od tego, który z tych warunków zostanie przekroczony wcześniej.		km (x1000)	70	80	90	100	110	120
		miesiąc	42	48	54	60	66	72
HAMULCE								
*5-1. Tarcze i klocki hamulcowe (przód)			–	P	–	P	–	P
Bębny i szczęki hamulcowe (tył)			–	P	–	–	–	P
*5-2. Przewody hamulcowe			–	P	–	–	–	P
5-3. Płyn hamulcowy	Sprawdzenie, *Wymiana		–	W	–	–	–	W
5-4. Dźwignia i cięgła hamulca postojowego	Sprawdzenie, *Regulacja (tylko po pierwszych 20000 km)		–	–	–	–	–	–
PODWOZIE I NADWOZIE								
*6-1. Sprzęgło (sterowane mechanicznie)			–	P	–	P	–	P
6-2. Opony, tarcze kół			–	P	–	P	–	P
*6-3. Łożyska kół			–	P	–	P	–	P
*6-4. Osłony gumowe półosi napędowych / Wały napędowe (4WD)			–	P	–	–	–	P
*6-5. Układ zawieszenia			–	P	–	–	–	P
*6-6. Układ kierowniczy			–	P	–	–	–	P
*6-7. Olej w mechanicznej skrzyni biegów	Oryginalny olej przekładniowy Suzuki „SUZUKI GEAR OIL 75W”		Przegląd co 20000 km lub 12 miesięcy.					
			Wymiana co 80000 km lub 48 miesięcy.					
	Olej przekładniowy inny niż „SUZUKI GEAR OIL 75W”		–	W	–	W	–	W
*6-8. Olej w zautomatyzowanej skrzyni biegów	Oryginalny olej przekładniowy Suzuki „SUZUKI GEAR OIL 75W”		Przegląd co 20000 km lub 12 miesięcy.					
			Wymiana co 80000 km lub 48 miesięcy.					
	Olej przekładniowy inny niż „SUZUKI GEAR OIL 75W”		–	W	–	W	–	W
6-9. Bezstopniowa skrzynia biegów CVT	Poziom płynu		–	P	–	P	–	P
	Sprawdzenie stanu płynu[2]		–	P	–	P	–	P
	*Wymiana płynu		Wymiana co 70000 km.					
*6-10. Olej w skrzynce rozdzielczej (4WD)			Przegląd co 20000 km lub 12 miesięcy.					
			Wymiana co 80000 km lub 48 miesięcy.					
*6-11. Olej w tylnym mechanizmie różnicowym (4WD)			Przegląd co 20000 km lub 12 miesięcy.					
			Wymiana co 80000 km lub 48 miesięcy.					
6-12. Wszystkie zatrzaski, zawiasy i zamki			–	P	–	–	–	P
6-13. Wkład filtra powietrza (w niektórych wersjach)[3]			–	P	–	P	–	W

INFORMACJA:
4WD - wersja z napędem na dwie osie jezdne

INFORMACJA:
Tabela obejmuje czynności obsługi technicznej w okresie do 120000 km przebiegu.
Dla przebiegów większych należy zachować analogiczne odstępy pomiędzy przeglądami okresowymi.
**1 Gdy samochód jest eksploatowany w warunkach znacznego zapylenia, konieczne jest częstsze sprawdzanie.*
**2 Gdy eksploatacja samochodu jest w znacznej mierze związana z dużymi prędkościami jazdy lub z wysokimi prędkościami obrotowymi silnika, sprawdzenia lub wymiany należy dokonywać w miarę potrzeby.*
**3 Konieczne może być częstsze czyszczenie, gdy wskazuje na to zmniejszony wydatek nawiewu powietrza.*

DO UŻYTKU WEWNĘTRZNEGO

Pasek napędowy osprzętu silnika

⚠ OSTRZEŻENIE

Gdy silnik pracuje, należy ręce, ubranie, narzędzia itp. trzymać z dala od wentylatora chłodnicy i pasków napędowych.

Pasek napędowy powinien mieć właściwy naciąg. Zbyt luźny pasek powoduje niedostateczne ładowanie akumulatora, przegrzewanie się silnika, nieprawidłowe działanie wspomagania w układzie kierowniczym i pogorszenie sprawności układu klimatyzacji, a także szybciej się zużywa. Wielkość ugięcia paska naciśniętego kciukiem pośrodku odcinka pomiędzy kołami pasowymi powinna mieścić się w granicach podanych na ilustracji.

Należy również sprawdzać, czy pasek nie jest uszkodzony.

Wymianę lub regulację naciągu paska należy zlecić autoryzowanej stacji obsługi SUZUKI.

Wersje z silnikiem K12C
Naciąg paska jest regulowany samoczynnie.

Wersje z silnikiem K12M

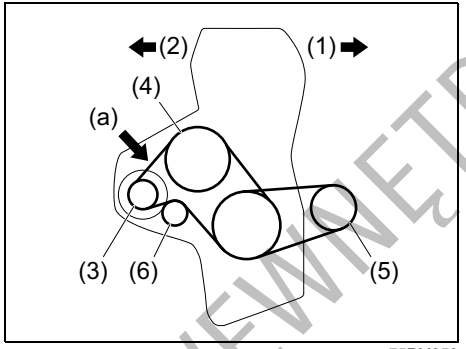

75RM359

(1) Przód
(2) Tył
(3) Alternator
(4) Pompa cieczy w układzie chłodzenia silnika
(5) Sprężarka w układzie klimatyzacji
(6) Koło pasowe napinacza

Ugięcie paska napędowego osprzętu silnika pod naciskiem 100 N (10 kG)
(a) 5,2 – 6,0 mm

Olej silnikowy i filtr oleju

Właściwy olej

Wersje z silnikiem K12C

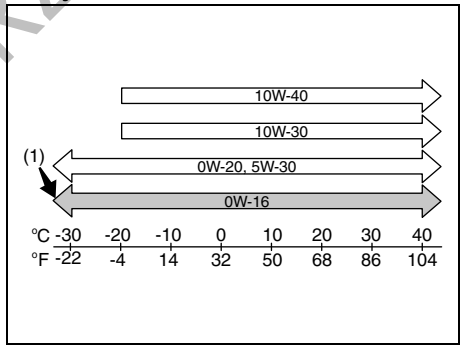

68PM00733

(1) Zalecany

Stosowany olej silnikowy powinien spełniać wymogi jakościowe następujących klasyfikacji:
- ACEA A1/B1, A3/B3, A3/B4, A5/B5
- API SL, SM, SN
- ILSAC GF-3, GF-4, GF-5

Właściwą lepkość oleju dobiera się według powyższego schematu.

DO UŻYTKU WEWNĘTRZNEGO

INFORMACJA:
(Kraje UE)
Długość okresu między wymianami zależy od rodzaju użytego oleju silnikowego. Szczegółowe informacje podane są w odpowiednim „Planie obsługi okresowej" zamieszczonym w tym rozdziale.

Zalecane jest stosowanie oleju o lepkości SAE 0W-16 (1), który zapewnia odpowiednio niskie zużycie paliwa i dobre własności rozruchowe w niskich temperaturach.

INFORMACJA:
Zalecane jest stosowanie oryginalnego oleju SUZUKI. Produkt ten można nabyć w autoryzowanej stacji obsługi SUZUKI.

Wersje z silnikiem K12M

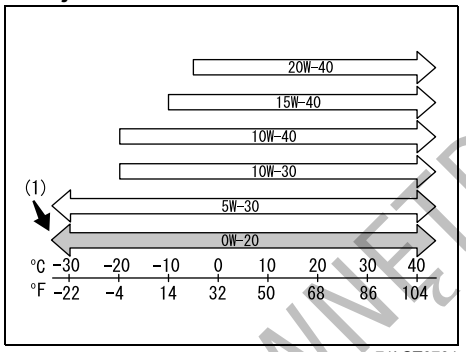

71LST0701

(1) Zalecany

Gatunek oleju powinien odpowiadać klasie jakości API SG, SH, SJ, SL, SM lub SN. Właściwą lepkość oleju dobiera się według powyższego schematu.

Zalecane jest stosowanie oleju o lepkości SAE 0W-20 (1), który zapewnia odpowiednio niskie zużycie paliwa i dobre własności rozruchowe w niskich temperaturach.

Sprawdzanie poziomu oleju

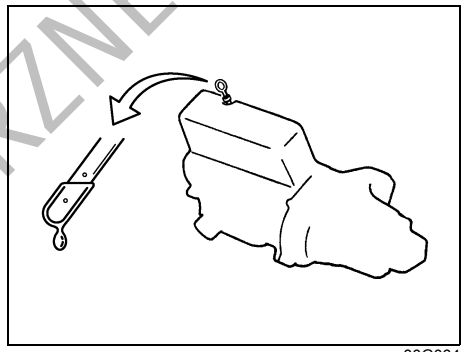

80G064

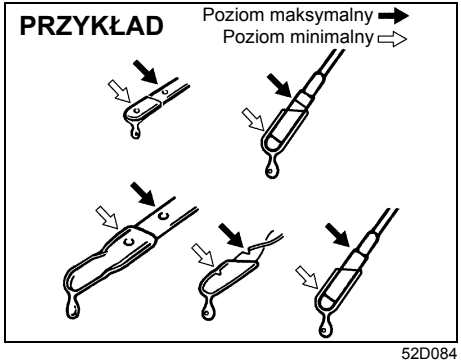

52D084

DO UŻYTKU WEWNĘTRZNEGO

Dla zachowania właściwego smarowania silnika istotne jest utrzymanie prawidłowego poziomu oleju silnikowego. Poziom oleju sprawdza się w samochodzie stojącym w poziomym miejscu. Pomiar w samochodzie stojącym na pochyłości może być niedokładny. Poziom oleju należy sprawdzać albo przed uruchomieniem silnika, albo co najmniej 5 minut po jego zatrzymaniu.
Dla ułatwienia identyfikacji uchwyt miarki poziomu oleju jest koloru żółtego.

Wyciągnąć miarkę poziomu oleju, zetrzeć olej czystą szmatką, wsunąć miarkę do oporu do silnika i ponownie wyciągnąć. Ślad oleju na miarce powinien sięgać do miejsca pomiędzy zaznaczoną górną i dolną granicą. Jeśli poziom oleju jest bliski dolnej granicy, należy dodać oleju w takiej ilości, aby sięgał górnej granicy.

UWAGA

Nieprzestrzeganie obowiązku regularnego sprawdzania poziomu oleju w silniku może doprowadzić do poważnego uszkodzenia silnika na skutek niedostatecznego smarowania.

Uzupełnianie oleju

PRZYKŁAD

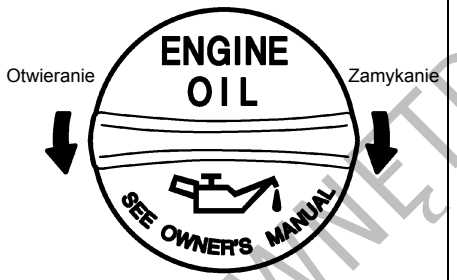

81A147

Zdjąć zakrętkę wlewu oleju i powoli wlewać olej przez otwór wlewowy, aż do osiągnięcia górnej kreski na miarce. Należy uważać, aby nie wlać zbyt dużo oleju, ponieważ jest to niemal równie szkodliwe jak jego niedobór. Następnie należy uruchomić silnik i pozostawić przez minutę na biegu jałowym. Wyłączyć silnik, odczekać około 5 minut i ponownie sprawdzić poziom oleju.

Wymiana oleju silnikowego i filtra oleju

Olej silnikowy należy spuścić, gdy silnik jest gorący.

PRZYKŁAD

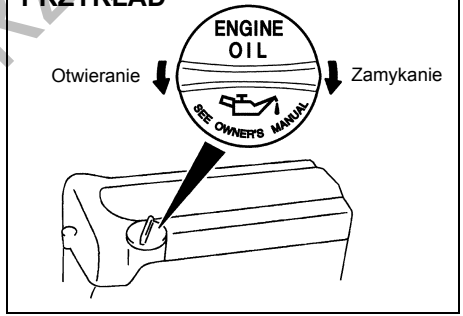

56KN054

1) Zdjąć zakrętkę wlewu oleju.
2) Umieścić pod korkiem otworu spustowego oleju naczynie na zużyty olej.
3) Odkręcić korek za pomocą klucza i spuścić olej.

⚠ PRZESTROGA

Temperatura oleju w silniku może być na tyle wysoka, że przy luzowaniu korka spustowego można poparzyć sobie palce. Należy odczekać, aż korek ostygnie w stopniu wystarczającym, by można go chwycić nieosłoniętą dłonią.

DO UŻYTKU WEWNĘTRZNEGO

PRZYKŁAD

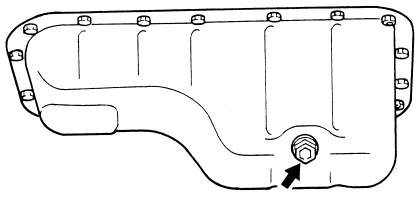

60G306

Moment dokręcenia korka otworu spustowego: 35 Nm (3,6 kGm)

⚠ OSTRZEŻENIE

Olej silnikowy może być niebezpieczny. Połknięcie oleju przez dzieci lub zwierzęta domowe jest dla nich szkodliwe. Nowe i używane filtry oleju należy trzymać z dala od dzieci i zwierząt.
Stwierdzono, że długi kontakt z używanym olejem silnikowym wywołuje u zwierząt laboratoryjnych nowotwory skóry.
Krótki kontakt z używanym olejem może powodować podrażnienia skóry. W celu ograniczenia do minimum kontaktu z olejem, należy do wymiany oleju założyć koszulę z długimi rękawami oraz nieprzemakalne rękawice (np. takie jak do zmywania).
>>

⚠ OSTRZEŻENIE

cd.
W przypadku zetknięcia się skóry z olejem, należy miejsce to obficie zmyć wodą z mydłem.
Ubrania i tkaniny poplamione olejem wyprać.
Przepracowany olej i filtry oleju należy oddać do ponownego przetworzenia lub składować w odpowiednim do tego celu miejscu.

4) Wkręcić z powrotem korek otworu spustowego wraz z nową podkładką. Przy użyciu klucza dynamometrycznego dociągnąć odpowiednim momentem obrotowym.

INFORMACJA:
(Wersje wyposażone w lampkę sygnalizacyjną konieczności wymiany oleju silnikowego)
- *Po każdej wymianie oleju silnikowego konieczne jest wyłączenie lampki, aby związany z nią układ monitorujący mógł w prawidłowy sposób zasygnalizować kolejny termin wymiany oleju. W tym celu należy zwrócić się do autoryzowanej stacji obsługi SUZUKI. Wskazówki dotyczące samodzielnego wykonania tej operacji podane są pod hasłem „Ustawienia funkcyjne" w punkcie „Wyświetlacz informacyjny" rozdziału „PRZED ROZPOCZĘCIEM JAZDY".*
- *Szczegółowe informacje o lampce sygnalizacyjnej konieczności wymiany oleju silnikowego oraz układzie monitorującym podane są pod hasłem „Lampka sygnalizacyjna konieczności wymiany oleju" w rozdziale „PRZED ROZPOCZĘCIEM JAZDY".*

Wymiana filtra oleju

1) Za pomocą klucza do filtrów wykręcić filtr, obracając go w kierunku przeciwnym do ruchu wskazówek zegara, a następnie wyjąć go.
2) Czystą szmatką wytrzeć powierzchnię silnika w okolicy gniazda filtra oleju.
3) Nanieść niewielką ilość oleju silnikowego na uszczelkę nowego filtra oleju.
4) Wkręcić nowy filtr ręką, aż do zetknięcia się uszczelki z powierzchnią silnika.

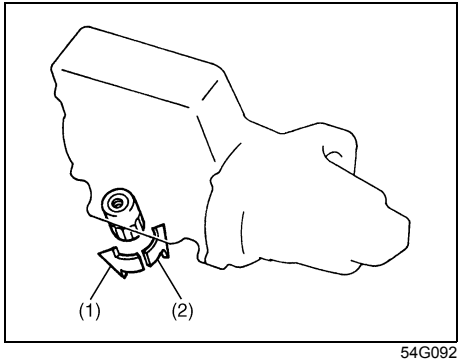

54G092

(1) Wykręcanie
(2) Wkręcanie

DO UŻYTKU WEWNĘTRZNEGO

Wkręcanie filtra (widok od strony górnej powierzchni filtra)

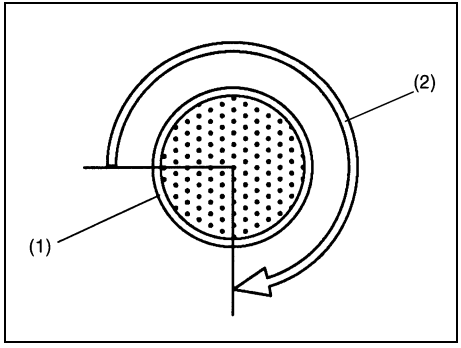

(1) Filtr oleju
(2) 3/4 obrotu

UWAGA

Dla właściwego dokręcenia filtra oleju istotne jest dokładne ustalenie położenia, w którym uszczelka zetknie się z płaszczyzną przylegania.

5) Dokręcić filtr za pomocą klucza do filtrów o podany kąt obrotu od położenia zetknięcia z powierzchnią przylegania (lub dociągnąć odpowiednim momentem).

Moment dokręcenia filtra oleju: 3/4 obrotu lub 14 Nm (1,4 kGm)

UWAGA

Filtr należy dokręcić na tyle mocno, aby nie było wycieków oleju, lecz nie przekraczać zalecanej siły.

Wlewanie oleju i sprawdzenie wycieków

1) Przez otwór wlewowy wlać olej i założyć korek wlewu.
   Objętość oleju potrzebna do wymiany podana jest pod hasłem „Pojemności" w rozdziale „DANE TECHNICZNE".
2) Uruchomić silnik i uważnie sprawdzić, czy nie ma wycieków spod filtra i korka otworu spustowego. Przez co najmniej 5 minut utrzymywać silnik pracujący ze zmienną prędkością obrotową.
3) Wyłączyć silnik i odczekać około 5 minut. Skontrolować poziom oleju i w razie potrzeby uzupełnić. Sprawdzić ponownie, czy nie ma wycieków.

UWAGA

- **Przy wymianie filtra oleju zaleca się stosowanie oryginalnych filtrów SUZUKI. Decydując się na użycie filtrów innych producentów należy upewnić się, czy są odpowiedniej jakości i przestrzegać zaleceń producenta.**
- **Wycieki oleju spod filtra oleju lub korka spustowego wskazują na nieprawidłowe zamontowanie filtra lub uszkodzenie uszczelki. Jeśli stwierdzony zostanie wyciek lub powstaną wątpliwości co do prawidłowości dociągnięcia filtra, należy zlecić autoryzowanej stacji obsługi SUZUKI sprawdzenie samochodu.**

DO UŻYTKU WEWNĘTRZNEGO

Płyn w układzie chłodzenia silnika

Dobór płynu chłodzącego

UWAGA

Płyn chłodzący: SUZUKI LLC Super (niebieski);
Płyn ten jest gotowym do użycia roztworem o odpowiednim stężeniu. Nie należy dodatkowo rozcieńczać go wodą, ponieważ grozi to jego zamarznięciem i/lub przegrzaniem silnika.

W celu zachowania odpowiednich osiągów i trwałości silnika należy stosować oryginalny płyn SUZUKI do układów chłodzenia silnika lub jego zamiennik.

INFORMACJA:
W przypadku wymiany płynu na inny niż SUZUKI LLC Super (niebieski), obowiązuje terminarz podany dla płynu SUZUKI LLC Standard (zielony), przedstawiony w „Planie obsługi okresowej" zamieszczonym w tym rozdziale.

Tego typu płyn jest najbardziej odpowiedni, ponieważ:
- Pomaga utrzymać odpowiednią temperaturę silnika.
- Ma odpowiednio niską temperaturę krzepnięcia i wysoką temperaturę wrzenia.
- Zapewnia odpowiednią ochronę przed korozją.

Zastosowanie niewłaściwego płynu może spowodować uszkodzenie układu chłodzenia silnika. Autoryzowana stacja obsługi SUZUKI służy pomocą przy doborze właściwego płynu chłodzącego.

UWAGA

W celu uniknięcia uszkodzenia układu chłodzenia silnika należy:
- **Stosować wyłącznie wysokiej jakości bezkrzemianowy płyn niskokrzepnący na bazie glikolu etylenowego, rozcieńczony w odpowiedniej proporcji wodą.**
- **Koncentrat płynu niskokrzepnącego powinien być rozcieńczony wodą destylowaną w proporcji 50 na 50. W żadnym wypadku nie należy przekraczać proporcji 70 części koncentratu na 30 części wody destylowanej, ponieważ przy wyższych stężeniach może dochodzić do przegrzewania się silnika.**
- **Za wyjątkiem płynu SUZUKI LLC Super (niebieski), do układu chłodzenia silnika nie należy wlewać zarówno koncentratu nierozcieńczonego, jak i samej wody.**
- **Nie stosować żadnych dodatków ani inhibitorów. Mogą one nie być przystosowane do układu chłodzenia silnika w tym samochodzie.**

>>

UWAGA

cd.
- **Nie mieszać ze sobą różnych rodzajów bazowych cieczy niskokrzepnących, ponieważ może to doprowadzić do przedwczesnego zużycia uszczelnień, przegrzewania się silnika oraz poważnego uszkodzenia zespołu napędowego.**

Sprawdzanie poziomu płynu

Poziom płynu sprawdza się w zbiorniku wyrównawczym, a nie w chłodnicy. Gdy silnik jest zimny, poziom płynu powinien znajdować się pomiędzy znakami „FULL" i „LOW".

Uzupełnianie płynu

⚠ OSTRZEŻENIE

Połknięcie płynu przeznaczonego do układu chłodzenia silnika stwarza poważne zagrożenie dla zdrowia lub życia. Wdychanie oparów cieczy chłodzącej lub dostanie się jej oczu grozi poważnymi obrażeniami.
- **W razie połknięcia nie należy wywoływać wymiotów, lecz natychmiast skontaktować się z lekarzem.**

>>

DO UŻYTKU WEWNĘTRZNEGO

⚠ OSTRZEŻENIE

cd.
- **Unikać wdychania oparów płynu. W razie zaistnienia takiego przypadku należy natychmiast wyjść na świeże powietrze.**
- **W razie dostania się płynu do oczu należy je przemyć wodą i zwrócić się o pomoc medyczną.**
- **Po kontakcie z płynem należy dokładnie umyć dłonie.**
- **Należy go zabezpieczyć przed dostępem dzieci i zwierząt domowych.**

UWAGA

Płyn chłodzący: SUZUKI LLC Super (niebieski);
Płyn ten jest gotowym do użycia roztworem o odpowiednim stężeniu. Nie należy dodatkowo rozcieńczać go wodą, ponieważ grozi to jego zamarznięciem i/lub przegrzaniem silnika.

UWAGA

SUZUKI LLC Standard (zielony);
- **Należy stosować 50% roztwór wodny płynu niskokrzepnącego.**
- **Dla temperatur poniżej -35°C można użyć większych stężeń płynu, nie przekraczając jednak 60% i stosując się do instrukcji na opakowaniu płynu niskokrzepnącego.**

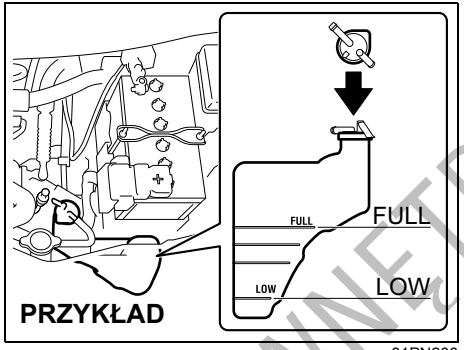

81PN200

Jeśli poziom płynu jest poniżej znaku „LOW", należy dolać płynu. W tym celu należy zdjąć zakrętkę zbiornika wyrównawczego i dolać płynu, aż do osiągnięcia poziomu „FULL". Nigdy nie napełniać zbiornika wyrównawczego powyżej tego znaku.

UWAGA

Korek zbiornika płynu chłodzącego należy nakładać w ten sposób, aby oznaczenie na nim odpowiadało oznaczeniu na zbiorniku. W przeciwnym razie może dojść do wycieku płynu.

Wymiana płynu chłodzącego

Ponieważ wymagane są specjalne procedury postępowania, zaleca się powierzenie tej czynności autoryzowanej stacji obsługi SUZUKI.

Filtr powietrza

Zanieczyszczony filtr powietrza powoduje wzrost oporów w układzie dolotowym i w efekcie spadek mocy silnika oraz zwiększone zużycie paliwa.

(Wersja z silnikiem K12C)

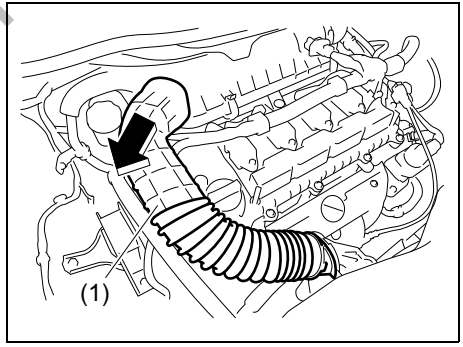

81P60030

1) Zdjąć kanał dolotowy (1).

DO UŻYTKU WEWNĘTRZNEGO

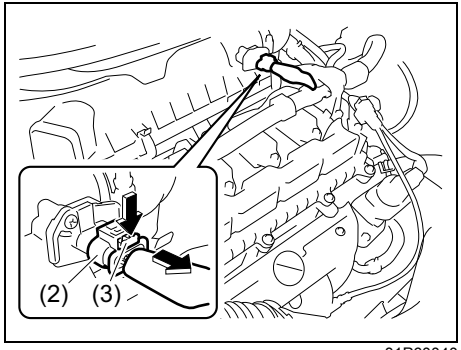

81P60040

2) W celu rozłączenia złącza (2) pociągnąć jego dźwignię zwalniającą do siebie, a następnie nacisnąć ją do dołu.

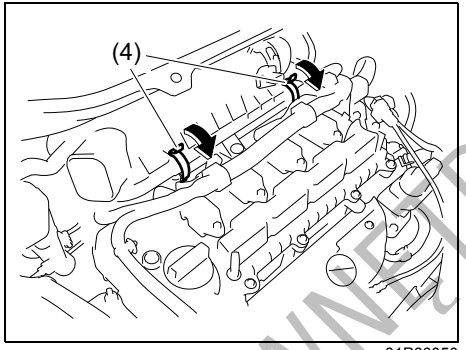

81P60050

3) Zwolnić boczne obejmy zaciskowe (4) i ściągnąć pokrywę obudowy filtra powietrza do siebie. Wyjąć wkład filtrujący z obudowy filtra. Jeżeli wkład filtrujący jest zabrudzony, należy go wymienić na nowy.
4) Z powrotem zamocować pokrywę obudowy filtra powietrza.

(Wersja z silnikiem K12M)

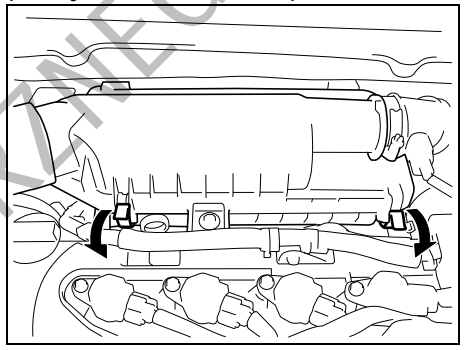

75RM064

1) Zwolnić boczne zaciski i wyjąć z obudowy wkład filtrujący. Jeżeli wkład filtrujący jest zabrudzony, należy go wymienić na nowy.
2) Zacisnąć mocno boczne zaciski mocujące.

DO UŻYTKU WEWNĘTRZNEGO

Świece zapłonowe

Wymiana i sprawdzenie świec zapłonowych

(Wersja z silnikiem K12C)

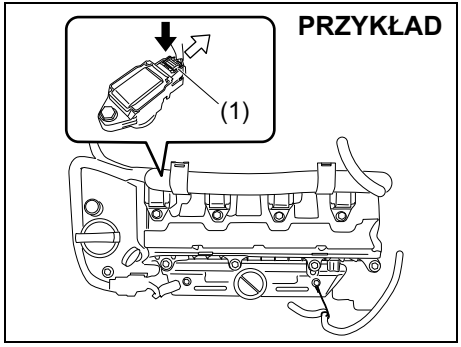

81PN235

W celu uzyskania dostępu do świec zapłonowych, należy:
1) Podnieść pokrywę komory silnikowej.
2) W razie potrzeby rozłączyć złącze (1), naciskając dźwignię zatrzasku.
3) Wykręcić wkręty.
4) Wyciągnąć cewki zapłonowe.

INFORMACJA:
Należy pamiętać o prawidłowym umieszczeniu przewodów, połączeniu złączy elektrycznych, nałożeniu uszczelki filtra powietrza oraz podkładek.

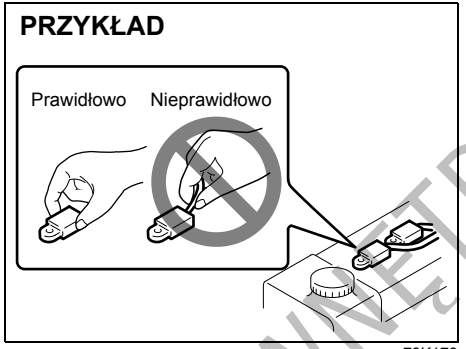

78K179

UWAGA

- **Odłączając cewki zapłonowe nie ciągnąć za przewody. Ciągnięcie za przewód może spowodować jego uszkodzenie.**
- **Nie należy dotykać elektrody środkowej irydowych lub platynowych świec zapłonowych, ponieważ można ją łatwo uszkodzić.**

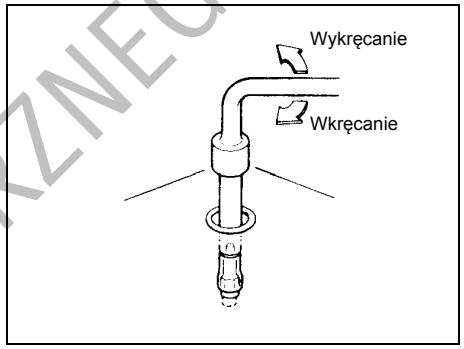

60G160

UWAGA

- **Świece zapłonowe należy dla ochrony gwintu wkręcić palcami, po czym dociągnąć kluczem dynamometrycznym momentem 18 Nm (1,8 kGm). Gdy świece są wyjęte, należy uważać, aby przez otwory świec do wnętrza silnika nie dostały się zanieczyszczenia.**
- **Nie stosować świec o niewłaściwym gwincie.**

DO UŻYTKU WEWNĘTRZNEGO

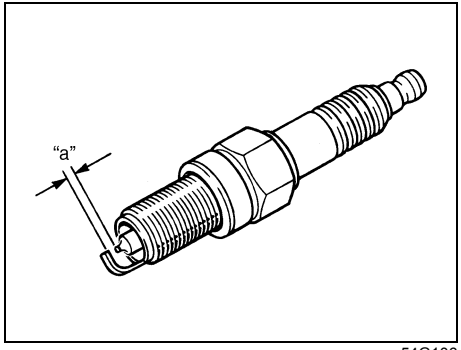

54G106

Odstęp elektrod świecy zapłonowej „a":
ILZKR6F11:
1,0 – 1,1 mm

UWAGA
Wymieniając świece zapłonowe należy używać marki i typu właściwych dla danego pojazdu. Właściwe świece podane są w rozdziale „DANE TECHNICZNE" na końcu książki. Użycie świec zapłonowych innych producentów należy skonsultować z autoryzowaną stacją obsługi SUZUKI.

(Wersja z silnikiem K12M)
Ponieważ wymagane są specjalne procedury postępowania oraz specjalne materiały i narzędzia, zaleca się powierzenie tej czynności autoryzowanej stacji obsługi SUZUKI.

Płyn w bezstopniowej skrzyni biegów CVT

Właściwy płyn

Stosować płyn do przekładni bezstopniowych „SUZUKI CVT FLUID GREEN-2".

Sprawdzenie poziomu płynu

UWAGA
Jazda ze zbyt małą lub zbyt dużą ilością płynu może spowodować uszkodzenie skrzyni biegów.

Poziom płynu w bezstopniowej skrzyni biegów CVT należy sprawdzać, gdy ma on normalną temperaturę roboczą.

Sprawdzanie poziomu płynu:
1) W celu rozgrzania płynu w bezstopniowej skrzyni biegów CVT należy jechać samochodem przez co najmniej 20 minut.

UWAGA
Do bezstopniowej skrzyni biegów CVT należy stosować wyłącznie zalecany przez producenta tego samochodu płyn. Użycie płynu innego niż „SUZUKI CVT FLUID GREEN-2" grozi uszkodzeniem skrzyni biegów lub samochodu.

INFORMACJA:
Nie należy sprawdzać poziomu płynu bezpośrednio po dłuższej jeździe z dużą prędkością, po jeździe miejskiej podczas upału lub po holowaniu przyczepy. Aby wskazania miernika poziomu płynu były prawidłowe, należy odczekać aż płyn ostygnie (około 30 minut).

2) Zaparkować samochód w płaskim, poziomym miejscu.
3) Uruchomić hamulec postojowy i przy ustawieniu dźwigni skrzyni biegów w położeniu „P" (Parkowanie) uruchomić silnik samochodu. Pozostawić silnik pracujący na biegu jałowym przez dwie minuty i nie wyłączać go podczas sprawdzania.
4) Trzymając stopę na pedale hamulca, przesunąć dźwignię skrzyni biegów po kolei we wszystkie położenia, po czym wrócić do pozycji „P".

⚠ OSTRZEŻENIE
Podczas poruszania dźwignią skrzyni biegów należy stale naciskać pedał hamulca, inaczej pojazd może nagle ruszyć.

DO UŻYTKU WEWNĘTRZNEGO

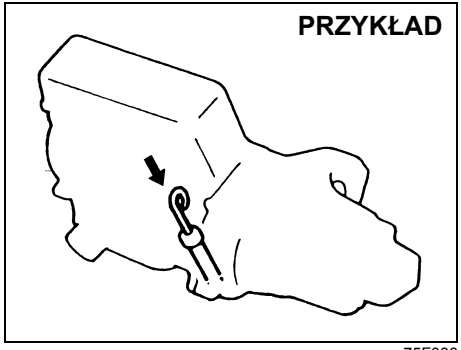

75F086

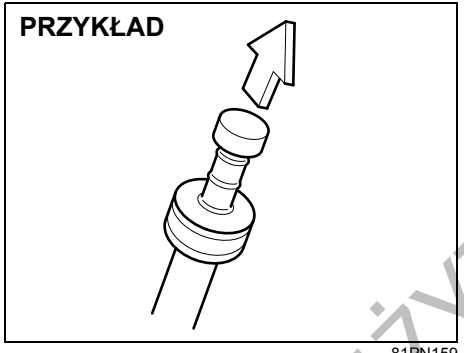

81PN159

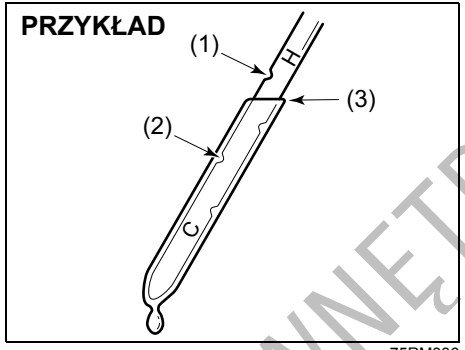

75RM336

(1) PEŁNO
(2) DOLAĆ
(3) Odczyt w najniższym punkcie

5) Dla ułatwienia identyfikacji uchwyt miarki poziomu płynu jest koloru pomarańczowego.
   Wyciągnąć miarkę poziomu płynu, wytrzeć ją do czysta i z powrotem wsunąć, aż do oparcia się jej zaślepki. Następnie ponownie wyciągnąć miarkę.
6) Obejrzeć obie strony miarki i odczytać wskazanie w najniższym punkcie. Poziom płynu powinien mieścić się pomiędzy obydwoma znacznikami na miarce.

UWAGA
Po sprawdzeniu lub uzupełnieniu płynu należy dokładnie wsunąć miarkę na miejsce.

Sprawdzanie stanu i wymiana płynu

Ponieważ przy sprawdzaniu stanu i wymianie płynu w bezstopniowej skrzyni biegów CVT wymagane są specjalne procedury postępowania oraz specjalne materiały i narzędzia, zaleca się powierzenie tej czynności autoryzowanej stacji obsługi SUZUKI.

DO UŻYTKU WEWNĘTRZNEGO

Olej przekładniowy

Olej w mechanicznej skrzyni biegów / Olej w zautomatyzowanej skrzyni biegów / Olej w skrzynce rozdzielczej (4WD) / Olej w tylnym mechanizmie różnicowym (4WD)

Do uzupełniania należy zawsze stosować olej przekładniowy odpowiedniego gatunku i lepkości, dobrany zgodnie z przedstawionym schematem.

Do mechanicznej i zautomatyzowanej skrzyni biegów szczególnie zalecane jest stosowanie oleju przekładniowego „SUZUKI GEAR OIL 75W".

Olej w mechanicznej skrzyni biegów
Olej w zautomatyzowanej skrzyni biegów

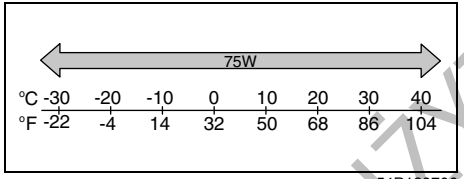

54P120706

Do skrzynki rozdzielczej i tylnego mechanizmu różnicowego (w wersjach 4WD) szczególnie zalecane jest stosowanie oleju przekładniowego „SUZUKI GEAR OIL 75W-85".

Olej w skrzynce rozdzielczej (4WD)
Olej w tylnym mechanizmie różnicowym (4WD)

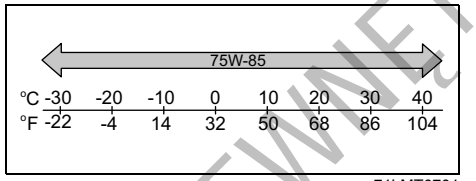

71LMT0701

Sprawdzanie poziomu oleju przekładniowego

Mechaniczna skrzynia biegów / Zautomatyzowana skrzynia biegów

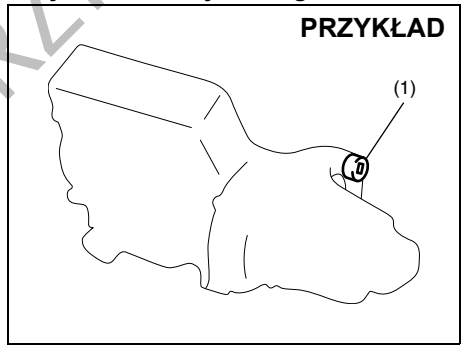

68KH073

(1) Korek otworu wlewowego i kontrolnego

DO UŻYTKU WEWNĘTRZNEGO

Skrzynka rozdzielcza (wersje 4WD)

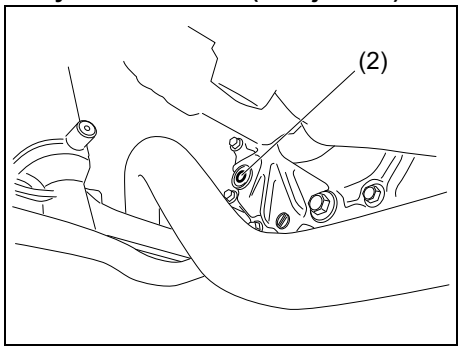

75RM096

(2) Korek otworu wlewowego i kontrolnego

Tylny mechanizm różnicowy (4WD)

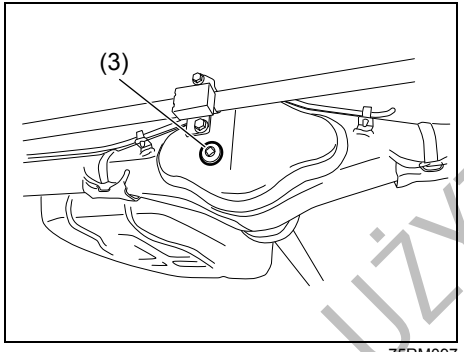

75RM097

(3) Korek otworu wlewowego i kontrolnego

W celu sprawdzenia poziomu oleju przekładniowego należy wykonać następujące czynności:

1) Zaparkować samochód w płaskim, poziomym miejscu i uruchomić hamulec postojowy. Następnie wyłączyć silnik.
2) Wykręcić korek otworu wlewowego i kontrolnego oleju.

Mechaniczna skrzynia biegów:

3) Jeżeli olej wydostaje się przez otwór wlewowy, jego poziom jest prawidłowy. Wkręcić korek otworu wlewowego. Jeżeli poziom oleju jest niższy, dolać oleju przez otwór wlewowy, aż się przeleje.

Skrzynka rozdzielcza i tylny mechanizm różnicowy:

3) Sięgnąć palcem w głąb otworu. Jeśli poziom oleju dochodzi do dolnego brzegu otworu, ilość oleju jest właściwa i można wkręcić korek z powrotem.
4) Gdy poziom oleju jest zbyt niski, należy przez otwór (3) lub (4) dolać oleju przekładniowego, aż jego poziom osiągnie dolny brzeg otworu. Następnie wkręcić korek.

Moment dokręcenia korka otworu wlewowego i kontrolnego

Mechaniczna skrzynia biegów (1):
21 Nm (2,1 kGm)

Skrzynka rozdzielcza (2):
27 Nm (2,7 kGm)

Tylny mechanizm różnicowy (3):
50 Nm (5,0 kGm)

⚠ PRZESTROGA

Po jeździe temperatura oleju może być na tyle wysoka, aby spowodować oparzenie. Przed przystąpieniem do kontroli poziomu oleju należy odczekać, aż korek ostygnie w stopniu wystarczającym, by można go chwycić nieosłoniętą dłonią.

UWAGA

Wkręcając korek należy, w celu zabezpieczenia przed wyciekami, zastosować następującą masę uszczelniającą lub jej odpowiednik.
SUZUKI Bond No. „1217G"

Wymiana oleju przekładniowego

Ponieważ wymagane są specjalne procedury postępowania oraz specjalne materiały i narzędzia, zaleca się powierzenie tej czynności autoryzowanej stacji obsługi SUZUKI.

DO UŻYTKU WEWNĘTRZNEGO

Pedał sprzęgła

Sprzęgło sterowane mechanicznie

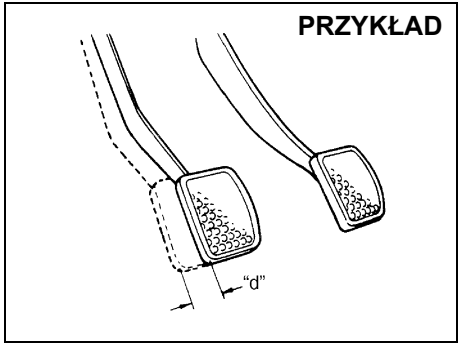

54G274

Skok jałowy pedału sprzęgła „d”: 10 – 15 mm

Skok jałowy pedału sprzęgła sprawdza się przez pomiar odległości, jaką pokona przyciśnięty ręką pedał zanim będzie wyczuwalny lekki opór. Skok jałowy pedału sprzęgła powinien mieścić się w zalecanych granicach. Gdy skok jałowy pedału sprzęgła nie mieści się w powyższym zakresie lub wyczuwalne jest szarpanie sprzęgła przy pełnym wciśnięciu pedału, należy zlecić autoryzowanej stacji obsługi SUZUKI sprawdzenie sprzęgła.

Hamulce

Płyn hamulcowy

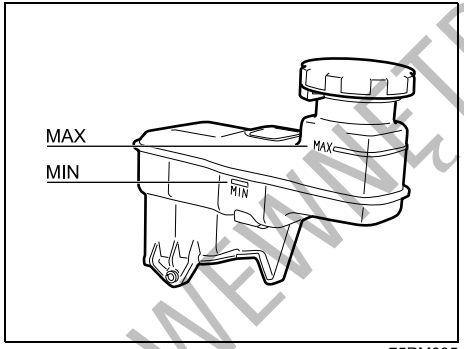

75RM095

Poziom płynu hamulcowego sprawdza się przez obserwację zbiorniczka w komorze silnika. Poziom płynu powinien znajdować się pomiędzy liniami „MAX” i „MIN”. Jeśli poziom płynu jest w pobliżu „MIN”, należy go uzupełnić do kreski „MAX” płynem hamulcowym typu SAE J1703 lub DOT3.

⚠ OSTRZEŻENIE

Nieprzestrzeganie poniższych wskazówek może doprowadzić do odniesienia obrażeń ciała lub poważnego uszkodzenia układu hamulcowego.

- **Jeśli płyn hamulcowy w zbiorniczku spadnie poniżej określonego poziomu, zapala się lampka ostrzegawcza w zespole wskaźników (przy pracującym silniku i całkowicie zluzowanym hamulcu postojowym). Gdy lampka zaświeci się, należy natychmiast zlecić autoryzowanej stacji obsługi SUZUKI sprawdzenie układu hamulcowego.**
- **Szybka utrata płynu wskazuje na nieszczelność w układzie hamulcowym, którą powinna natychmiast sprawdzić autoryzowana stacja obsługi SUZUKI.**
- **Nie należy używać innego płynu niż płyn hamulcowy typu SAE J1703 lub DOT-3. Nie używać płynu regenerowanego lub przechowywanego w starych bądź otwartych pojemnikach. Szczególnie ważne jest, aby obce ciała ani inne ciecze nie dostały się do zbiorniczka płynu hamulcowego.**

⚠ PRZESTROGA

Płyn hamulcowy jest szkodliwy dla oczu oraz uszkadza pokrycia lakierowe. Przy dopełnianiu zbiorniczka należy zachować ostrożność.

DO UŻYTKU WEWNĘTRZNEGO

⚠ OSTRZEŻENIE

W przypadku połknięcia płyn hamulcowy jest szkodliwy dla zdrowia, a nawet śmiertelnie trujący. Jest on również niebezpieczny w kontakcie ze skórą lub gdy dostanie się do oczu. W razie połknięcia nie należy wywoływać wymiotów i natychmiast skontaktować się z lekarzem. W razie dostania się płynu do oczu należy je przemyć wodą i zwrócić się o pomoc medyczną. Po kontakcie z płynem należy dokładnie umyć dłonie. Płyn może być trujący dla zwierząt. Należy go zabezpieczyć przed dostępem dzieci i zwierząt domowych.

INFORMACJA:
W przypadku hamulców tarczowych możliwe jest obniżanie się poziomu płynu w miarę zużycia klocków hamulcowych.

Pedał hamulca

Sprawdzić skok pedału hamulca. Jeżeli jest zbyt duży, zlecić autoryzowanej stacji obsługi SUZUKI sprawdzenie układu hamulcowego. W razie wątpliwości, czy pedał ma właściwą wysokość, można to sprawdzić w opisany niżej sposób.

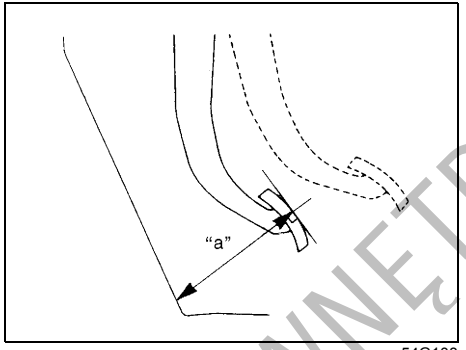

54G108

Minimalna odległość pedału od wykładziny podłogowej „a": 73 mm

Gdy silnik pracuje, zmierzyć odległość od wykładziny podłogowej pedału hamulca, naciśniętego siłą ok. 30 kG. Minimalna wymagana odległość podana jest powyżej. Ponieważ układ hamulcowy jest samonastawny, nie zachodzi potrzeba regulacji.
Jeśli zmierzona odległość pomiędzy pedałem a wykładziną podłogową jest mniejsza niż wymagana, należy dokonać sprawdzenia pojazdu w autoryzowanej stacji obsługi SUZUKI.

INFORMACJA:
Przy pomiarze odległości pomiędzy pedałem a podłogą należy uwzględnić grubość dywaników.

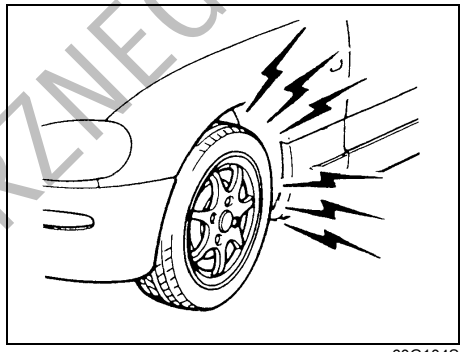

60G104S

⚠ OSTRZEŻENIE

W przypadku wystąpienia jednego z poniższych problemów w układzie hamulcowym, należy natychmiast zlecić jego sprawdzenie autoryzowanej stacji obsługi SUZUKI.
- **Słaba skuteczność hamulców**
- **Nierówne hamowanie (hamulce nie działają jednakowo na wszystkie koła)**
- **Nadmierny skok pedału**
- **Blokowanie się hamulców**
- **Nadmierna hałaśliwość**

DO UŻYTKU WEWNĘTRZNEGO

Hamulec postojowy

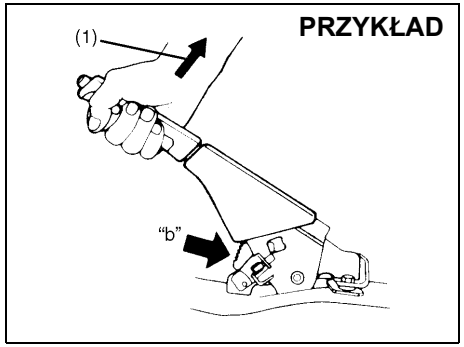

54G109

Liczba zębów zapadki „b”:
4 – 9
Siła zaciągnięcia dźwigni (1):
200 N (20 kG)

Prawidłową regulację hamulca postojowego sprawdza się licząc odgłosy zapadki w czasie powolnego zaciągania hamulca, aż do pełnego jego zadziałania. Dźwignia hamulca powinna zatrzymać się w określonym powyżej przedziale zębów zapadki, przy czym tylne koła powinny zostać całkowicie unieruchomione. Jeśli hamulec nie jest prawidłowo wyregulowany lub nie zostaje całkowicie zwolniony mimo pełnego cofnięcia dźwigni, należy dokonać jego kontroli i/lub regulacji w autoryzowanej stacji obsługi SUZUKI.

Tarcze i bębny hamulcowe

Tarcza hamulcowa
(kraje UE)

Hamulce	Grubość graniczna
Przednie	18,0 mm

(wersje na rynki poza UE)

Hamulce	Grubość graniczna
Przednie	15,0 mm

Bęben hamulcowy

Hamulce	Graniczna średnica wewnętrzna
Tylne	181 mm

Jeżeli zmierzona grubość lub średnica wewnętrzna w miejscu największego zużycia przekracza podane wyżej wartości graniczne, dany element należy wymienić na nowy. Pomiar ten wymaga demontażu hamulców oraz użycia mikrometru lub suwmiarki, co powinno być wykonane zgodnie ze wskazówkami podanymi w instrukcji serwisowej lub w publikowanych na stronie internetowej informacjach technicznych.

Kierownica

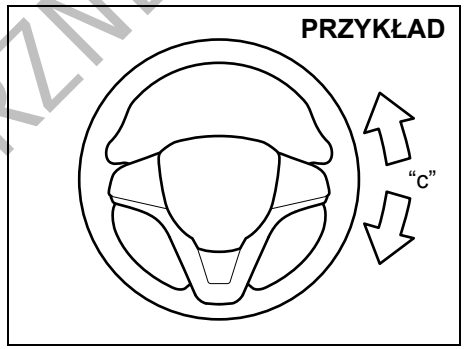

75RM035

Luz na kole kierownicy „c”:
0 – 30 mm

Luz kierownicy sprawdza się mierząc na jej obwodzie odległość pomiędzy punktami lekkiego oporu przy jej delikatnym obracaniu w lewo i w prawo. Luz powinien mieścić się w podanych granicach.

Sprawdzenia, czy kierownica obraca się łatwo i równomiernie bez szarpania, dokonuje się przez jej obracanie w prawo i w lewo do skrajnych położeń podczas powolnej jazdy na otwartej przestrzeni. Jeśli luz nie mieści się w powyższym zakresie lub stwierdzona zostanie inna usterka, układ musi zostać sprawdzony przez autoryzowaną stację obsługi SUZUKI.

DO UŻYTKU WEWNĘTRZNEGO

Opony

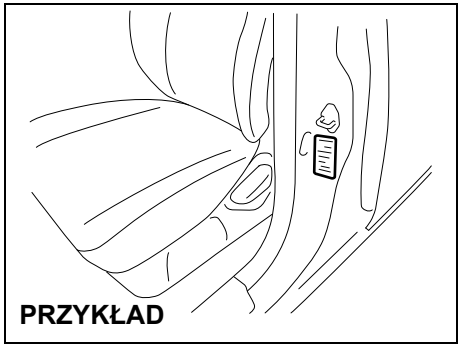

80JS025

Właściwe wartości ciśnienia w oponach kół przednich i tylnych podane są na naklejce informacyjnej. Zarówno w przednich, jak i tylnych kołach ciśnienie powinno być zgodne z zalecanym.
Należy zauważyć, że podane wartości ciśnień nie dotyczą dojazdowego koła zapasowego.

INFORMACJA:
Ciśnienie w ogumieniu może zmieniać się na skutek zmian temperatury otoczenia, ciśnienia atmosferycznego lub temperatury opony w trakcie jazdy. W celu ograniczenia możliwości zaświecenia się lampki ostrzegawczej niskiego ciśnienia w ogumieniu (w niektórych wersjach) na skutek normalnych zmian temperatury otoczenia i ciśnienia atmosferycznego, sprawdzanie i korygowanie ciśnienia w oponach powinno być wykonywane, gdy są one zimne. Bezpośrednio po zakończeniu jazdy opony są rozgrzane. Przy sprawdzaniu bezpośrednio po przerwaniu jazdy ogumienie może wykazywać prawidłowe ciśnienie, lecz gdy ostygnie, jego wartość może spaść poniżej nominalnej. Podobny efekt może wystąpić, gdy po napełnieniu opon do zalecanego ciśnienia w ciepłym garażu samochód wyjedzie na zewnątrz i znajdzie się w warunkach niskiej temperatury. W przypadku korygowania ciśnienia w oponach wykonywanego w garażu, w którym jest cieplej niż na zewnątrz, na każde 0,8°C różnicy temperatur pomiędzy garażem a otoczeniem należy dodać 1 kPa do zalecanej wartości ciśnienia w zimnej oponie.

Sprawdzanie opon

Opony pojazdu należy sprawdzać okresowo, wykonując następujące czynności:

1) Zmierzyć ciśnienie powietrza manometrem do opon. W razie potrzeby doprowadzić do stanu prawidłowego. Nie należy zapominać o kole zapasowym.

⚠ OSTRZEŻENIE

- **Ciśnienie w oponach powinno być sprawdzane, gdy są one zimne, inaczej wskazania będą nieprawidłowe.**
- **Podczas pompowania koła należy od czasu do czasu sprawdzać ciśnienie, aż do osiągnięcia właściwej wartości.**
- **Opony nie powinny nigdy pozostawać napompowane do zbyt niskiej lub zbyt wysokiej wartości ciśnienia.**
  Zbyt niskie ciśnienie może spowodować nienormalną charakterystykę sterowności lub przesunięcie obręczy względem krawędzi opony, co może stać się przyczyną wypadku lub uszkodzenia opony albo obręczy koła.
  Nadmierne ciśnienie może spowodować rozerwanie opony, stwarzając zagrożenie odniesienia obrażeń ciała. Może ono też niekorzystnie wpłynąć na charakterystykę sterowności i doprowadzić do wypadku.

DO UŻYTKU WEWNĘTRZNEGO

PRZYKŁAD

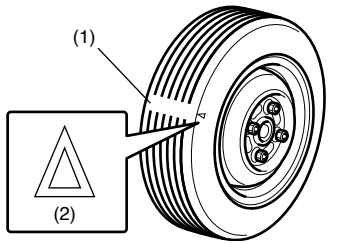

52KM110

(1) Wskaźnik zużycia bieżnika
(2) Znacznik położenia wskaźnika

2) Sprawdzić, czy głębokość rowka bieżnika przekracza 1,6 mm. Dla ułatwienia kontroli opony mają wprasowane wskaźniki zużycia. Gdy wskaźniki zużycia ukażą się na powierzchni bieżnika, głębokość bieżnika wynosi 1,6 mm lub mniej i opona wymaga wymiany.
3) Poszukać śladów nieprawidłowego zużycia, pęknięć i uszkodzeń. Opony z pęknięciami lub innymi uszkodzeniami powinny zostać wymienione. Jeśli opona wykazuje nietypowe zużycie, należy dokonać jej kontroli w autoryzowanej stacji obsługi SUZUKI.

⚠ PRZESTROGA

Uderzenia w krawężniki i jazda po kamieniach grożą uszkodzeniem opony oraz mogą niekorzystnie wpłynąć na geometrię ustawienia kół pojazdu. Opony i geometria ustawienia kół powinny być regularnie sprawdzane przez autoryzowaną stację obsługi SUZUKI.

4) Sprawdzić, czy nie są poluzowane nakrętki kół.
5) Sprawdzić, czy w opony nie są wbite gwoździe, kamienie lub inne obiekty.

⚠ OSTRZEŻENIE

- **Samochód ten jest wyposażony w opony jednakowego typu i rozmiaru. Jest to istotne dla zachowania właściwej kierowalności i własności jezdnych pojazdu. Nigdy nie należy mieszać opon różnych typów i wymiarów w tym samym pojeździe. Wymiary i typy stosowanych opon powinny być zgodne z zatwierdzonymi przez SUZUKI jako standardowe lub opcjonalne wyposażenie pojazdu.**
- **Zastąpienie oryginalnych kół i opon pojazdu niektórymi rodzajami tego typu produktów dostępnych na rynku może spowodować istotną zmianę własności jezdnych i sterowności samochodu.**

>>

⚠ OSTRZEŻENIE

cd.

- **Należy używać wyłącznie zestawień kół i opon zatwierdzonych przez SUZUKI jako standardowe lub opcjonalne wyposażenie tego pojazdu.**

UWAGA

Zastąpienie oryginalnych opon ogumieniem o innym rozmiarze może spowodować fałszywe odczyty prędkościomierza i licznika przebiegu. Przed zakupem ogumienia o innych wymiarach niż oryginalne opony należy taką ewentualność skonsultować w autoryzowanej stacji obsługi SUZUKI.

UWAGA

W przypadku wersji z napędem na obie osie jezdne (4WD) wszystkie cztery opony muszą być jednakowego rozmiaru i pochodzić od tego samego producenta, inaczej może dojść do uszkodzenia układu przeniesienia napędu.

DO UŻYTKU WEWNĘTRZNEGO

Przekładanie kół

Przekładanie 4 kół

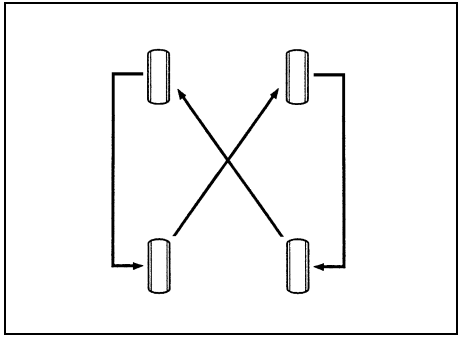

54G114

W celu uniknięcia nierównomiernego zużycia bieżnika oraz wydłużenia trwałości opon należy okresowo przekładać koła zgodnie z odpowiednim schematem pokazanym na ilustracjach. Operacja ta powinna być wykonywana co 10000 km. Po przełożeniu należy doprowadzić ciśnienie w oponach kół przednich i tylnych do wartości zgodnej z danymi na naklejce informacyjnej.

Dojazdowe koło zapasowe (w niektórych wersjach)

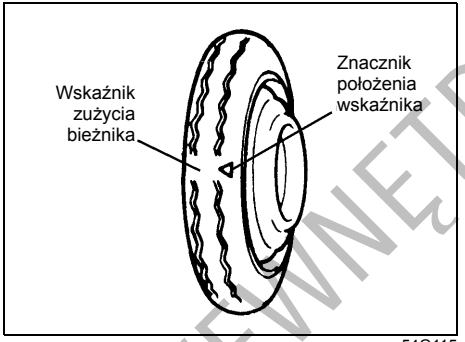

54G115

Samochód ten może być wyposażony w małogabarytowe (tzw. dojazdowe) koło zapasowe. Pozwala ono zaoszczędzić miejsce w bagażniku, a jego mniejsza masa ułatwia instalację w przypadku przebicia opony. Koło takie przeznaczone jest wyłącznie do czasowego użycia w sytuacji awaryjnej, na czas naprawy lub do chwili wymiany normalnej opony na nową. Ciśnienie w kole zapasowym należy sprawdzać przynajmniej raz na miesiąc. Do tego celu należy używać dobrej jakości manometru. Ciśnienie powinno wynosić 420 kPa. Równocześnie należy sprawdzić pewność jego zamocowania. W razie potrzeby dokręcić śrubę mocującą.

Nie należy zakładać jednocześnie dwóch lub więcej dojazdowych kół zapasowych.

⚠ OSTRZEŻENIE

Dojazdowe koło zapasowe przeznaczone jest wyłącznie do czasowego użycia, w sytuacjach awaryjnych. Przedłużone używanie dojazdowego koła zapasowego może doprowadzić do uszkodzenia jego opony i utraty panowania nad pojazdem. Używając tego koła należy zawsze zachować następujące środki ostrożności:

- **Gdy założone jest tego typu koło zapasowe, samochód należy prowadzić z zachowaniem szczególnych zasad.**
- **Nie przekraczać prędkości 80 km/h.**
- **Jak najszybciej zastąpić dojazdowe koło zapasowe zwykłym kołem.**
- **Pamiętać o obniżonym prześwicie podwozia samochodu z założonym kołem dojazdowym.**
- **Zalecane ciśnienie w dojazdowym kole zapasowym wynosi 420 kPa.**
- **Nie zakładać na to koło łańcuchów. W razie potrzeby założenia łańcuchów na koła należy przełożyć koła w taki sposób, aby na przedniej osi jezdnej znalazły się zwykłe koła.**
- **Bieżnik małogabarytowego koła zapasowego ma znacznie krótszą żywotność niż w normalnej oponie. Gdy pokaże się wskaźnik zużycia bieżnika, oponę należy natychmiast wymienić.**
- **W razie wymiany małogabarytowej opony należy użyć opony o takiej samej budowie i takim samym rozmiarze, jak zamontowana fabrycznie.**

DO UŻYTKU WEWNĘTRZNEGO

Akumulator

Samochód ten może być wyposażony w następujące rodzaje akumulatorów:

- Akumulator kwasowo-ołowiowy (wszystkie wersje)
  Służy do zasilania elektrycznego podzespołów mechanicznych.
- Akumulator litowo-jonowy (tylko wersje z układem ENG A-STOP)
  Służy do zasilania urządzeń elektrycznych.

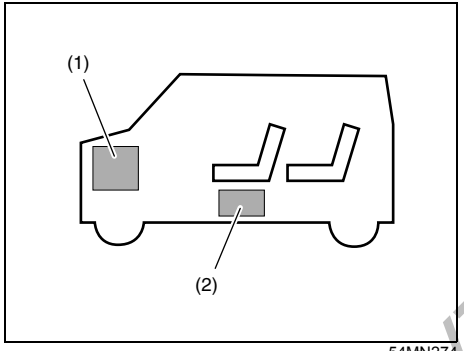

54MN274

(1) Akumulator kwasowo-ołowiowy
(2) Akumulator litowo-jonowy

W celu uniknięcia nieprawidłowego postępowania z akumulatorem, należy uważnie zapoznać się z informacjami podanymi w punktach „Akumulator kwasowo-ołowiowy” oraz „Akumulator litowo-jonowy”.

- Akumulatory kwasowo-ołowiowe i litowo-jonowe ulegają stopniowemu samoistnemu rozładowaniu. W celu uniknięcia ryzyka ich całkowitego rozładowania, samochód powinien przynajmniej raz w miesiącu jeździć przez co najmniej 30 minut, co umożliwi uzupełnienie zgromadzonej w nich energii elektrycznej.

Akumulator kwasowo-ołowiowy

⚠ OSTRZEŻENIE

- **Akumulatory wytwarzają palny gaz – wodór. Nie należy dopuszczać do występowania płomienia lub iskier w pobliżu akumulatora, gdyż grozi to wybuchem. Pracując w pobliżu akumulatora nie należy palić.**
- **Kontrolując lub obsługując akumulator należy zdjąć zacisk przewodu z bieguna ujemnego. Należy uważać, aby nie spowodować zwarcia przez przypadkowe zetknięcie się metalowego przedmiotu jednocześnie z biegunem akumulatora i pojazdem.**
- **Aby samemu nie zostać poszkodowanym i nie uszkodzić pojazdu lub akumulatora, w razie konieczności rozruchu pojazdu z obcego źródła prądu należy przestrzegać zaleceń podanych w instrukcji rozruchu awaryjnego w rozdziale „SYTUACJE AWARYJNE”.**
- **Znajdujący się we wnętrzu akumulatora roztwór kwasu siarkowego może spowodować utratę wzroku lub poważne oparzenia. Stosować odpowiednią ochronę oczu i dłoni. W razie dostania się elektrolitu do oczu lub na skórę, przemyć miejsce obfitą ilością wody i skorzystać z pomocy lekarskiej. Zabezpieczyć akumulator przed dostępem dzieci.**

DO UŻYTKU WEWNĘTRZNEGO

UWAGA

Jeżeli samochód ten jest wyposażony w układ automatycznego wstrzymywania pracy silnika ENG A-STOP, zamontowany w nim akumulator kwasowo-ołowiowy jest specjalnego typu, który wymaga przestrzegania podanych niżej zaleceń. Nieprzestrzeganie ich może doprowadzić do usterki układu lub skrócenia żywotności akumulatora.

- **W razie konieczności wymiany, należy zastosować wyłącznie akumulator zalecanego typu. (Nie stosować akumulatora innego typu.)**
- **Nie zasilać urządzeń elektrycznych z zacisków akumulatora.**

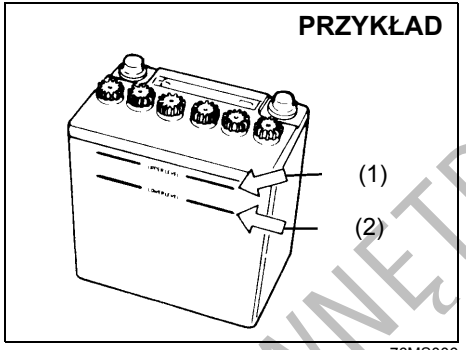

76MS006

Akumulator bezobsługowy (bez korków wlewowych) nie wymaga uzupełniania wody destylowanej. Zwykły akumulator, wyposażony w zamknięte korkami otwory wlewowe dla wody destylowanej, wymaga utrzymywania poziomu elektrolitu pomiędzy górną (1) i dolną kreską (2). Jeśli poziom spadnie poniżej dolnej kreski (2), należy dolać wody destylowanej do górnej kreski (1). Akumulator, jego bieguny oraz uchwyt powinny być okresowo sprawdzane, czy nie występuje korozja. Korodujące miejsce należy oczyścić ostrą szczotką i wodnym roztworem amoniaku lub sody oczyszczonej. Następnie zmyć czystą wodą.

W razie postoju samochodu trwającego miesiąc lub dłużej należy odłączyć przewód od ujemnego bieguna, ograniczając w ten sposób rozładowanie akumulatora.

Wymiana akumulatora

(Wersje bez automatycznego wstrzymywania i wznawiania pracy silnika)

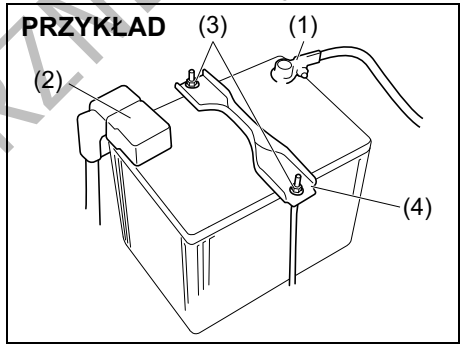

68PM00711

(Wersje z automatycznym wstrzymywaniem i wznawianiem pracy silnika)

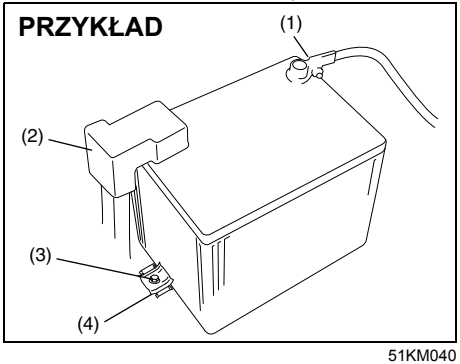

51KM040

DO UŻYTKU WEWNĘTRZNEGO

W celu wymontowania akumulatora:
1) Odłączyć zacisk ujemny (1).
2) Odłączyć zacisk dodatni (2).

Wersje bez automatycznego wstrzymywania i wznawiania pracy silnika;
3) Odkręcić nakrętki mocujące (3) i zdjąć obejmę (4).

Wersje z automatycznym wstrzymywaniem i wznawianiem pracy silnika;
3) Wykręcić wkręt wspornika (3) i wyjąć wspornik (4).
4) Wyjąć akumulator.

W celu zamontowania akumulatora:
1) Wykonać w odwrotnej kolejności czynności związane z wymontowaniem akumulatora.
2) Mocno dociągnąć wkręt wspornika oraz zaciski przewodów elektrycznych.

INFORMACJA:
Odłączenie akumulatora od instalacji powoduje wyzerowanie ustawień niektórych funkcji i/lub ich wyłączenie.
Po podłączeniu akumulatora funkcje te wymagać będą ponownej kalibracji.

⚠ OSTRZEŻENIE

Akumulator samochodowy zawiera substancje toksyczne, między innymi kwas siarkowy i ołów. Mogą one mieć negatywny wpływ na środowisko naturalne oraz ludzkie zdrowie. Zużytego akumulatora należy pozbyć się w sposób zgodny z przepisami, umożliwiając jego recykling. Nie wyrzucać go do zwykłego pojemnika na odpady domowe. Wymontowanego akumulatora nie należy przechylać, ponieważ może to spowodować wyciek kwasu siarkowego, grożąc poparzeniem.

(Etykieta na obudowie akumulatora)

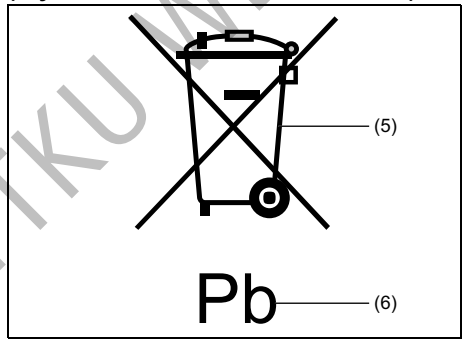

51KM042

(5) Przekreślony symbol pojemnika na odpady
(6) Symbol chemiczny ołowiu

Umieszczony na etykiecie akumulatora przekreślony symbol pojemnika na odpady (5) oznacza, że zużyty akumulator nie może być składowany razem ze zwykłymi odpadami domowymi.
Symbol chemiczny ołowiu „Pb” (6) oznacza, że akumulator zawiera więcej niż 0,004% ołowiu.

Zapewnienie właściwej utylizacji i recyklingu zużytych akumulatorów pozwoli ograniczyć potencjalne zagrożenia dla środowiska naturalnego i zdrowia ludzkiego, wynikające z nieodpowiedniego postępowania ze zużytym produktem. Odzysk materiałów przyczynia się do ochrony zasobów naturalnych. Szczegółowymi informacjami na temat utylizacji i recyklingu zużytych akumulatorów służy autoryzowana stacja obsługi SUZUKI.

DO UŻYTKU WEWNĘTRZNEGO

Akumulator litowo-jonowy (w niektórych wersjach)

W tego rodzaju akumulator, umieszczony pod przednim fotelem pasażera, są dodatkowo wyposażone wersje z układem automatycznego wstrzymywania pracy silnika ENG A-STOP.

- Akumulator litowo-jonowy jest bezobsługowy. Jednak w celu uniknięcia ryzyka jego całkowitego rozładowania, samochód powinien przynajmniej raz w miesiącu jeździć przez co najmniej 30 minut.
- W przypadku konieczności wymiany lub złomowania akumulatora litowo-jonowego należy zwrócić się do autoryzowanej stacji obsługi SUZUKI.

⚠ OSTRZEŻENIE

Ponieważ niewłaściwe postępowanie z akumulatorem litowo-jonowym stwarza ryzyko pożaru lub porażenia elektrycznego, należy przestrzegać podanych niżej zaleceń.

- **Nie wymontowywać ani nie rozmontowywać tego akumulatora.**
- **Nie dopuszczać do jego zamoczenia.**
- **Nie narażać go na uderzenia.**
- **Nie opierać ani nie kłaść na nim żadnych przedmiotów.**
- **Nie wyjmować jego zacisków ani nie zasilać z nich żadnych urządzeń elektrycznych.**

Bezpieczniki

W samochodzie tym występują trzy rodzaje bezpieczników:

Bezpiecznik główny
Bezpiecznik główny jest bezpośrednio połączony z akumulatorem kwasowo-ołowiowym.

Bezpieczniki grupowe
Bezpieczniki grupowe umieszczone są między bezpiecznikiem głównym a bezpiecznikami indywidualnymi i zabezpieczają grupy urządzeń.

Bezpieczniki indywidualne
Bezpieczniki indywidualne zabezpieczają poszczególne obwody elektryczne.

Do wyjmowania bezpieczników służą specjalne szczypce, umieszczone w skrzynce bezpieczników.

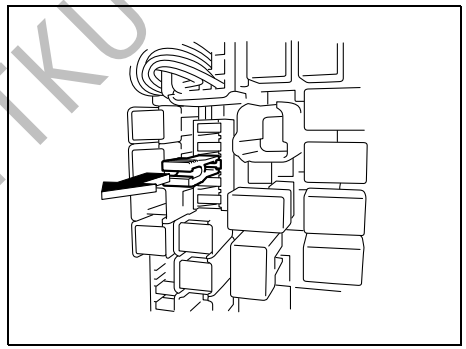

63J095

Bezpieczniki w komorze silnikowej

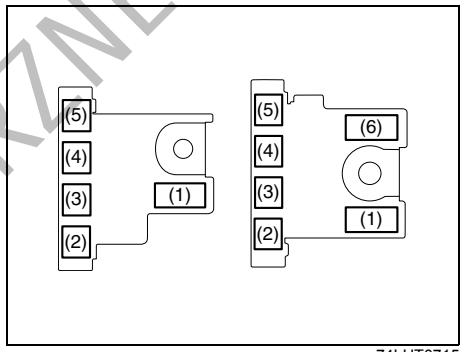

74LHT0715

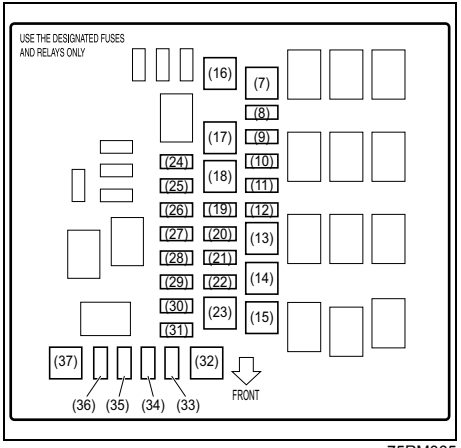

75RM065

DO UŻYTKU WEWNĘTRZNEGO

BEZPIECZNIK GŁÓWNY LUB GRUPOWY		
(1)	120 A	FL1
(2)	100 A	FL2
(3)	80 A	FL3
(4)	100 A	FL4
(5)	50A	FL5
(6)	150 A	FL6*1
(7)	40A	Elektryczne wspomaganie w układzie kierowniczym
(8)	–	Puste miejsce
(9)	10A	Sprężarka klimatyzacji
(10)	25A	Światło drogowe*4
(11)	15A	Reflektor lewy
(12)	15A	Reflektor prawy
(13)	30A	Rozrusznik
(14)	30A	Wentylator chłodnicy
(15)	30A	Rozrusznik 2*2
(16)	40A	Wyłącznik zapłonu 2
(17)	–	Puste miejsce
(18)	30A	Pompa T/M*3
(19)	30A	Zasilanie rezerwowe
(20)	–	Puste miejsce
(21)	15A	Światło przeciwmgielne przednie*5
(22)	30A	Akumulator pomocniczy *1
(23)	30A	Dmuchawa
(24)	–	Puste miejsce
(25)	5 A	Obwód sterujący rozrusznika
(26)	–	Puste miejsce
(27)	15A	Światło drogowe (lewe)*4
(28)	15A	Światło drogowe (prawe)*4
(29)	15A	T/M*2
(30)	15A	Pompa T/M 2*2
(31)	15A	Wtrysk paliwa
(32)	40A	Przekaźnik siłownika ABS
(33)	25A	Elektromagnes ABS
(34)	–	Puste miejsce
(35)	10A	T/M 2*3
(36)	5 A	T/M 3*3
(37)	40A	Wyłącznik zapłonu

*1: Wersje z automatycznym wstrzymywaniem i wznawianiem pracy silnika
*2: Wersje z bezstopniową skrzynią biegów CVT z automatycznym wstrzymywaniem i wznawianiem pracy silnika
*3: Wersje z zautomatyzowaną skrzynią biegów
*4: Wersje z automatycznym włączaniem świateł mijania
*5: Wersje z przednimi światłami przeciwmgielnymi

Bezpiecznik główny, bezpieczniki grupowe oraz niektóre z bezpieczników indywidualnych umieszczone są w komorze silnikowej. W razie przepalenia się bezpiecznika głównego nie będzie działał żaden układ elektryczny. Przepalenie się bezpiecznika grupowego uniemożliwi funkcjonowanie wszystkich urządzeń w danej grupie. Przy wymianie bezpiecznika głównego lub grupowego należy użyć oryginalnej części zamiennej SUZUKI.
Do wyjmowania bezpieczników służą specjalne szczypce, umieszczone w skrzynce bezpieczników. Na wewnętrznej stronie pokrywy skrzynki podane są prądy znamionowe każdego z bezpieczników.

PRZYKŁAD

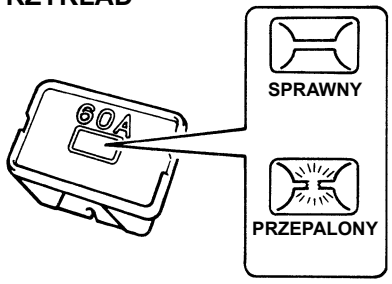

60G111

DO UŻYTKU WEWNĘTRZNEGO

⚠ OSTRZEŻENIE

W przypadku przepalenia się bezpiecznika głównego lub grupowego należy dokonać przeglądu pojazdu w autoryzowanej stacji obsługi SUZUKI. Zawsze należy używać oryginalnej części zamiennej SUZUKI. Nigdy nie należy używać materiałów zastępczych, takich jak drut, nawet do naprawy tymczasowej, gdyż może to spowodować poważne uszkodzenie, a nawet pożar.

INFORMACJA:
Należy dbać, aby w skrzynce bezpieczników zawsze znajdowały się bezpieczniki zapasowe.

Bezpieczniki pod deską rozdzielczą

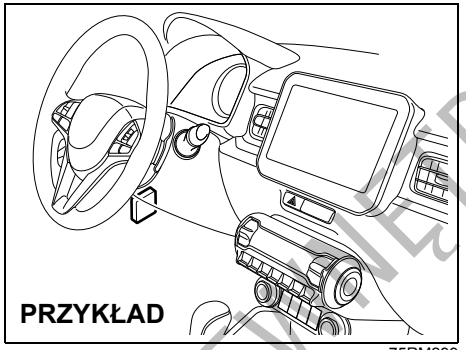

75RM299

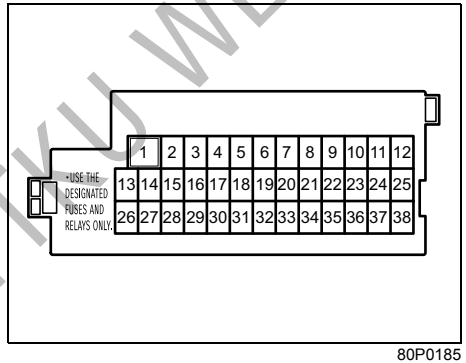

80P0185

BEZPIECZNIK GRUPOWY		
(1)	30A	Elektryczne sterowanie szyb
(2)	10A	Zespół wskaźników
(3)	15A	Cewka zapłonowa
(4)	5 A	Obwód sterujący wyłącznika zapłonu-1 (2)
(5)	20A	Dźwignia skrzyni biegów
(6)	–	Puste miejsce
(7)	–	Puste miejsce
(8)	20A	Centralny zamek
(9)	15A	Blokada kierownicy
(10)	10A	Światła awaryjne
(11)	5 A	Sterownik układu automatycznego wstrzymywania pracy silnika
(12)	10A	Światło przeciwmgielne tylne
(13)	5 A	Moduł sterujący układu ABS/ESP®
(14)	15A	Podgrzewanie foteli
(15)	5 A	Obwód sterujący wyłącznika zapłonu-1 (3)
(16)	10A	Oświetlenie wnętrza-2
(17)	5 A	Oświetlenie wnętrza
(18)	15A	Radioodtwarzacz

DO UŻYTKU WEWNĘTRZNEGO

(19)	5 A	Sterownik
(20)	5 A	Kluczyk 2
(21)	20A	Wyłącznik czasowy w układzie elektrycznego sterowania szyb
(22)	5 A	Kluczyk
(23)	15A	Sygnał dźwiękowy
(24)	5 A	Światło pozycyjne tylne lewe
(25)	10A	Światła pozycyjne tylne
(26)	10A	Poduszka powietrzna
(27)	10A	Obwód sterujący wyłącznika zapłonu-1
(28)	10A	Światło cofania
(29)	5 A	ACC-3
(30)	20A	Ogrzewanie szyby tylnej
(31)	10A	Ogrzewanie lusterek wstecznych
(32)	15A	ACC-2
(33)	5 A	ACC
(34)	10A	Wycieraczka szyby tylnej
(35)	5 A	Obwód sterujący wyłącznika zapłonu-2
(36)	15A	Spryskiwacz
(37)	25A	Wycieraczka szyby czołowej
(38)	10A	Światła hamowania

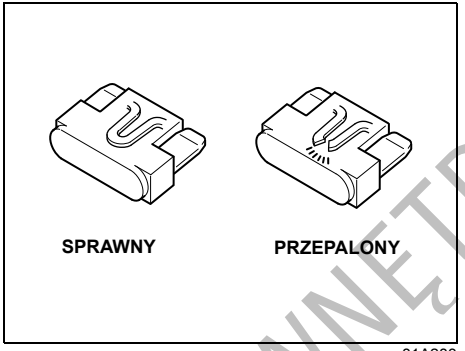

81A283

⚠ OSTRZEŻENIE

Przepalony bezpiecznik należy zawsze zastępować bezpiecznikiem o właściwym prądzie znamionowym. Nigdy nie należy używać materiałów zastępczych, takich jak folia aluminiowa czy drut. Jeśli wymieniony bezpiecznik w krótkim czasie przepali się, może to oznaczać poważniejszą usterkę elektryczną. Samochód powinien być niezwłocznie poddany przeglądowi w autoryzowanej stacji obsługi SUZUKI.

Ustawianie świateł mijania

Ponieważ wymagane są specjalne procedury postępowania, zaleca się powierzenie tej czynności autoryzowanej stacji obsługi SUZUKI.

DO UŻYTKU WEWNĘTRZNEGO

Wymiana żarówek

⚠ PRZESTROGA

- **Żarówki mogą być na tyle gorące, by spowodować oparzenia palców. Dotyczy to szczególnie żarówek halogenowych reflektorów. Żarówki należy wymieniać, gdy są zimne.**
- **Żarówki przednich reflektorów są wypełnione sprężonym gazem halogenowym. W przypadku ich upuszczenia lub podgrzania mogą rozerwać się i spowodować obrażenia ciała. Należy je traktować ostrożnie.**
- **W celu uniknięcia skaleczenia przez ostre krawędzie nadwozia, do wymiany żarówek należy nałożyć rękawiczki i osłonić ramiona długimi rękawami.**

UWAGA

Tłuszcze przeniesione ze skóry rąk mogą spowodować przegrzanie się i rozerwanie żarówek halogenowych, gdy zostaną zapalone. Nowe żarówki należy chwytać przez czystą szmatkę.

UWAGA

Częsta wymiana żarówek wskazuje na potrzebę przeglądu układu elektrycznego. Powinna tego dokonać autoryzowana stacja obsługi SUZUKI.

Lampki oświetlenia kabiny

Posługując się płaskim śrubokrętem zabezpieczonym miękką szmatką podważyć i zdjąć klosz lampy jak pokazano na rysunku. Ponowna instalacja klosza dokonywana jest przez jego wciśnięcie.

Przednie

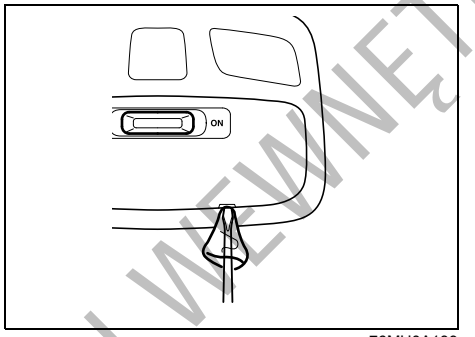

76MH0A139

Lampka oświetlenia bagażnika (w niektórych wersjach)

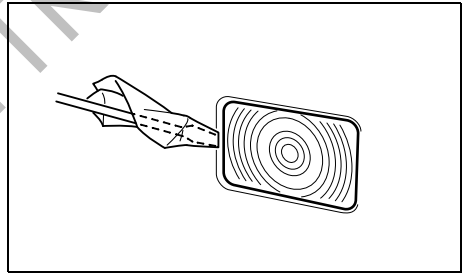

81PN162

Reflektory

Reflektory diodowe (w niektórych wersjach)

Ze względu na wymagane specjalne procedury postępowania, zalecane jest zlecenie wymiany żarówki autoryzowanej stacji obsługi SUZUKI.

Żarówki halogenowe (w niektórych wersjach)

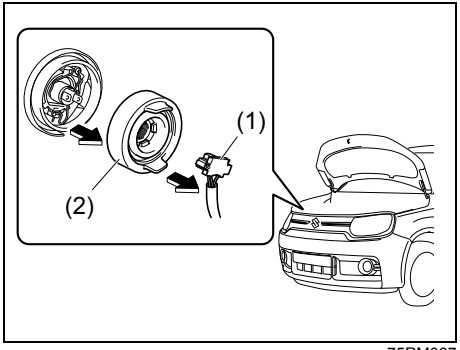

75RM067

1) Podnieść pokrywę komory silnikowej. Rozłączyć złącze elektryczne reflektora (1). Zdjąć gumową osłonę (2).

DO UŻYTKU WEWNĘTRZNEGO

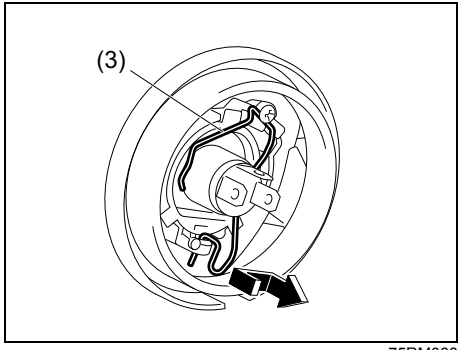

75RM068

2) Nacisnąć do przodu i odczepić sprężynę przytrzymującą (3). Wyjąć żarówkę. Włożyć nową żarówkę i powtórzyć w odwrotnej kolejności czynności związane z jej wyjęciem.

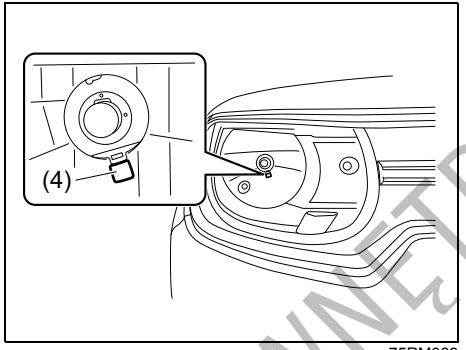

75RM069

INFORMACJA:
Położenie sprężyny przytrzymującej jest widoczne w otworze (4) reflektora.

Kierunkowskaz boczny (w niektórych wersjach)

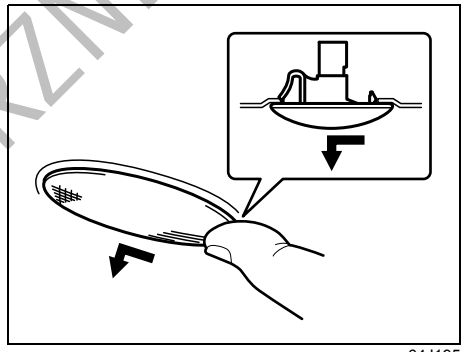

64J195

Żarówki są zespolone z lampką i wraz z nią wymieniane. Przesunąć palcem lampkę w lewo i wyjąć.

DO UŻYTKU WEWNĘTRZNEGO

Przednie światło przeciwmgielne (w niektórych wersjach)

1) Uruchomić silnik samochodu. W celu ułatwienia dostępu, skręcić koła w kierunku przeciwnym w stosunku do strony, po której wymieniana jest żarówka światła przeciwmgielnego. Następnie wyłączyć silnik.

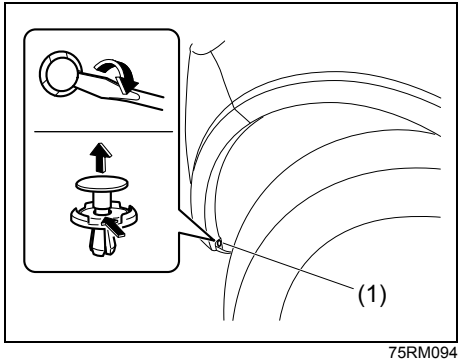

75RM094

2) Wyjąć zatrzask (1), podważając go płaską końcówką śrubokręta jak pokazano na rysunku.

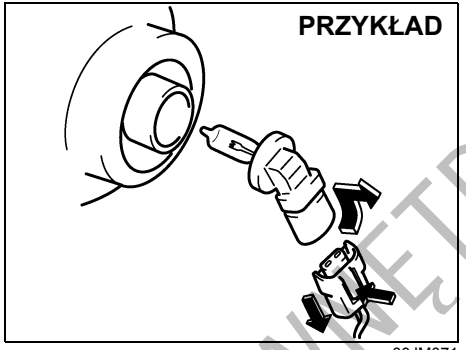

80JM071

3) Odchylić fragment osłony po wewnętrznej stronie błotnika. Naciskając blokadę, odłączyć złącze elektryczne. Obrócić w kierunku przeciwnym do ruchu wskazówek zegara i wyjąć oprawę żarówki.

Światła do jazdy dziennej (w niektórych wersjach)

Wersje z reflektorami diodowymi

Ze względu na wymagane specjalne procedury postępowania, zalecane jest zlecenie wymiany żarówki autoryzowanej stacji obsługi SUZUKI.

Wersje z reflektorami halogenowymi

1) Uruchomić silnik samochodu. W celu ułatwienia dostępu, skręcić koła w kierunku przeciwnym w stosunku do strony, po której wymieniana jest żarówka światła przeciwmgielnego. Następnie wyłączyć silnik.

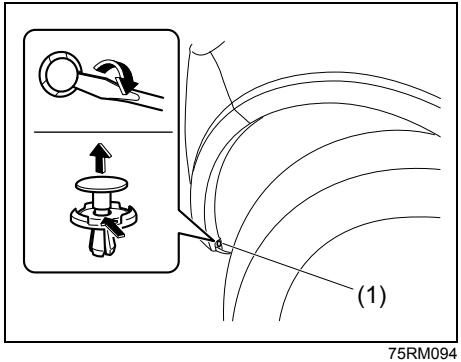

75RM094

2) Wyjąć zatrzask (1), podważając go płaską końcówką śrubokręta jak pokazano na rysunku.

DO UŻYTKU WEWNĘTRZNEGO

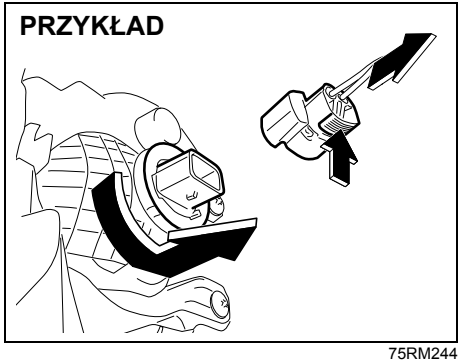

75RM244

3) Odchylić fragment osłony po wewnętrznej stronie błotnika. Naciskając blokadę, odłączyć złącze elektryczne. Obrócić w kierunku przeciwnym do ruchu wskazówek zegara i wyjąć oprawę żarówki.

Pozostałe światła główne

Oprawa żarówki

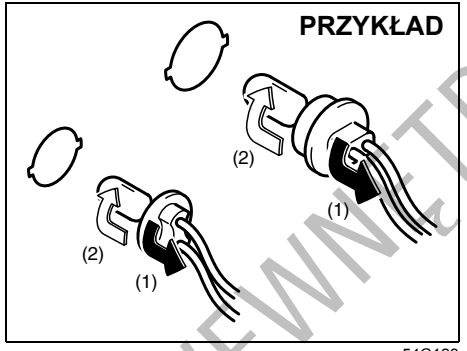

54G123

(1) Wyjmowanie
(2) Wkładanie

W celu wyjęcia oprawy żarówki z obudowy lampy należy ją obrócić w kierunku przeciwnym do ruchu wskazówek zegara i wyciągnąć. Przy wkładaniu oprawy należy ją wcisnąć i obrócić w kierunku zgodnym z ruchem wskazówek zegara.

Żarówki

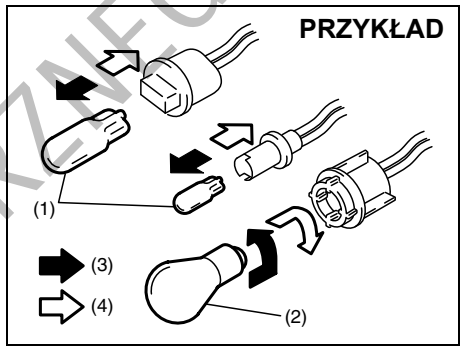

54G124

(3) Wyjmowanie
(4) Wkładanie

W tych światłach używane są dwa typy żarówek: całkowicie szklana (1) i szklana z metalowym cokołem (2).

Aby wyjąć lub włożyć żarówkę typu (1) należy ją odpowiednio wyciągnąć lub wcisnąć na miejsce.

Aby wyjąć żarówkę typu (2) z oprawki, należy ją wcisnąć i obrócić w kierunku zgodnym przeciwnym do ruchu wskazówek zegara. W celu włożenia nowej żarówki należy ją wcisnąć i obrócić w kierunku zgodnym z ruchem wskazówek zegara.

Dostęp do poszczególnych żarówek lub opraw żarówek uzyskuje się w następujący sposób:

DO UŻYTKU WEWNĘTRZNEGO

Kierunkowskaz przedni (1)
Światło pozycyjne przednie (2)

Wersje z reflektorami halogenowymi

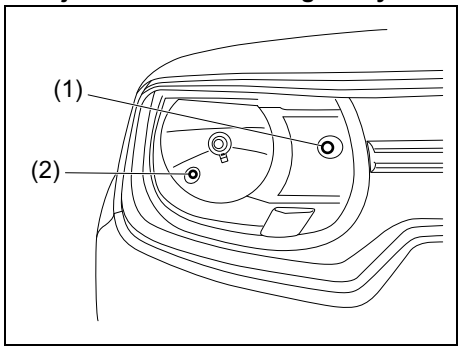

75RM066

Wersje z reflektorami diodowymi

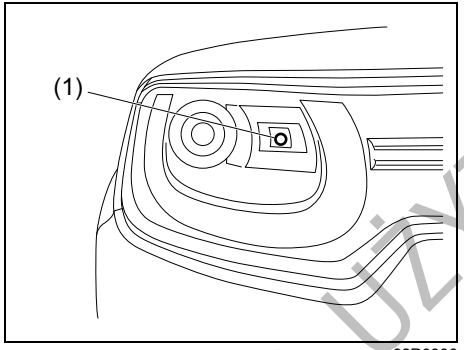

62R0306

Tylna lampa zespolona

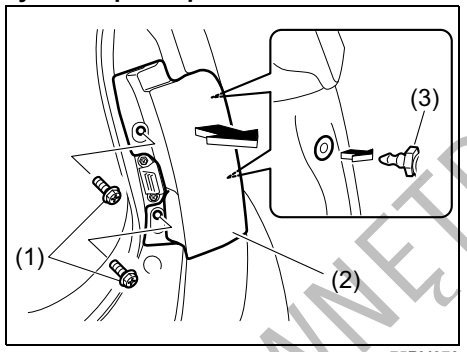

75RM070

Wykręcić wkręty (1) i wyciągnąć lampę (2) do tyłu.

INFORMACJA:
Zamocowując lampę, należy ją prawidłowo osadzić w zaczepach (3).

Światło cofania

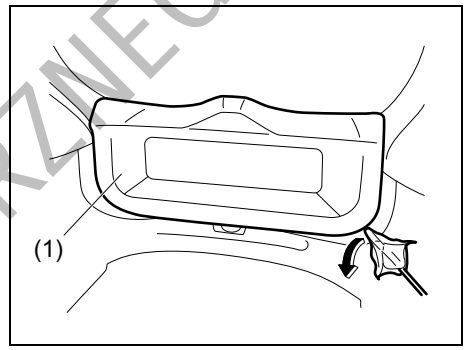

62R0122

1) Otworzyć drzwi bagażnika i zdjąć z nich maskowanie (1).
   • Pomiędzy obrzeże maskowania i szkielet drzwi wsunąć owiniętą miękkim materiałem płaską końcówkę śrubokręta, uzyskać większą szczelinę i wsuwając w nią palce wyciągnąć nimi maskowanie.

DO UŻYTKU WEWNĘTRZNEGO

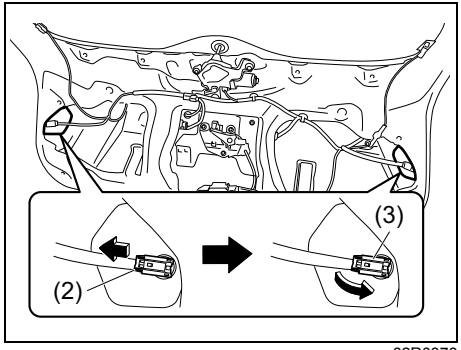

62R0378

2) Naciskając blokadę, odłączyć złącze elektryczne (2). Wyjąć oprawę żarówki światła cofania (3), obracając ją w kierunku przeciwnym do ruchu wskazówek zegara.

Oświetlenie tablicy rejestracyjnej

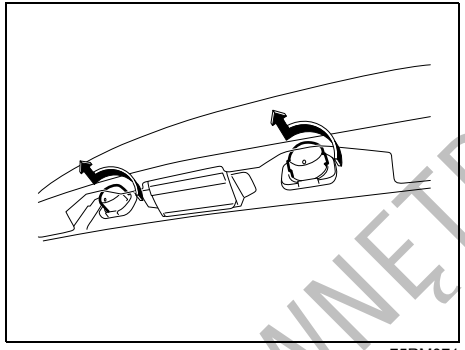

75RM071

Światło przeciwmgielne tylne (w niektórych wersjach)

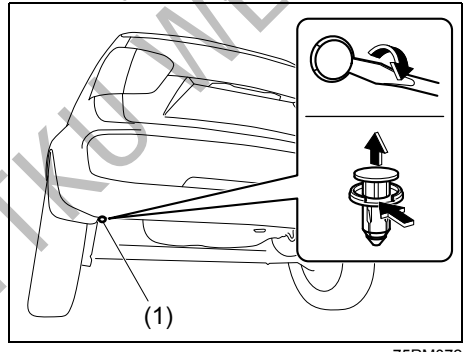

75RM072

1) Wyjąć zatrzask (1), podważając go płaską końcówką śrubokręta jak pokazano na rysunku.

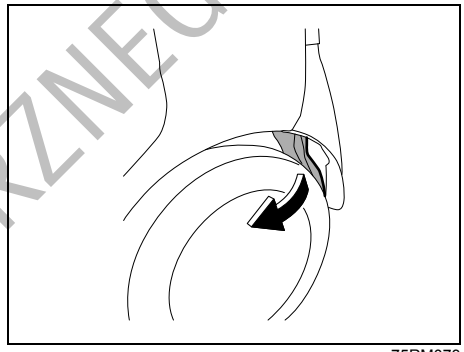

75RM073

2) Odchylić fragment osłony po wewnętrznej stronie błotnika.

DO UŻYTKU WEWNĘTRZNEGO

Pióra wycieraczek

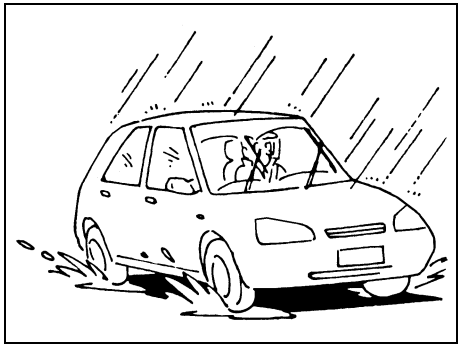

54G129

Gdy pióra wycieraczek ulegną uszkodzeniu, zaczną się kruszyć lub zostawiać smugi na szybie, należy je wymienić.

W celu zamontowania nowych piór wycieraczek należy postępować w sposób opisany poniżej.

UWAGA
Aby uniknąć zarysowania lub pęknięcia szyby, nie należy dopuszczać do uderzenia w szybę ramieniem wycieraczki bez pióra.

INFORMACJA:
Niektóre pióra wycieraczek mogą różnić się od opisanych w tym miejscu, co jest uzależnione od specyfikacji danego samochodu. W takim przypadku należy skontaktować się z autoryzowaną stacją obsługi SUZUKI w celu ustalenia właściwego sposobu wymiany.

Wycieraczki szyby przedniej:

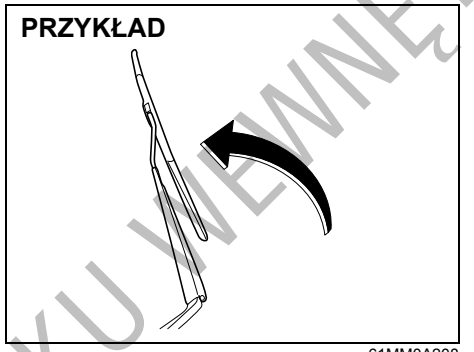

61MM0A208

1) Odciągnąć ramię wycieraczki od szyby.

INFORMACJA:
Podnosząc ramiona obu wycieraczek przedniej szyby, należy zacząć od umieszczonego po stronie kierowcy.
Przy ich składaniu należy zacząć od wycieraczki po stronie pasażera.
W przeciwnym razie może dojść do kolizji ramion wycieraczek.

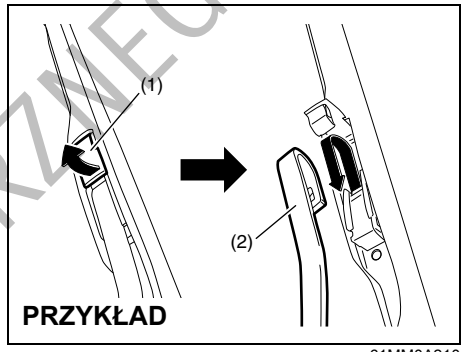

61MM0A210

2) Zwolnić blokadę (1), wysunąć i zdjąć pióro wycieraczki z ramienia (2), jak pokazano na ilustracji.

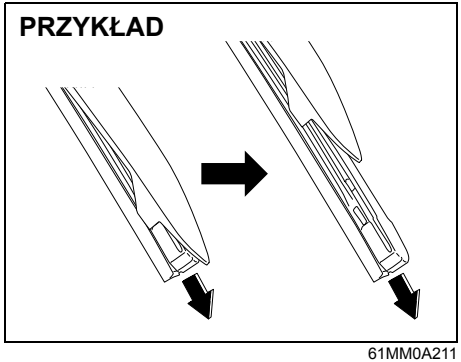

61MM0A211

3) Uwolnić element gumowy pióra wycieraczki, mocno pociągając jego zabloko-

DO UŻYTKU WEWNĘTRZNEGO

wany koniec, a następnie wysunąć go z ramki, jak pokazano na ilustracji.

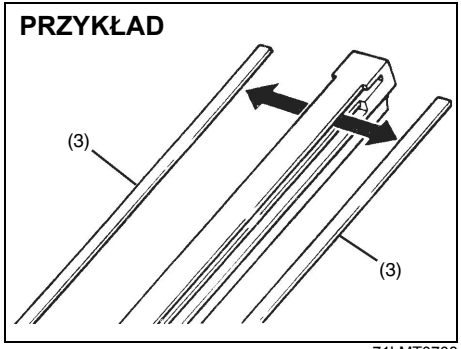

71LMT0708

(3) Element ustalający

4) Jeżeli nowe pióro wycieraczki nie ma dwóch metalowych elementów ustalających (3), należy przenieść je ze starego pióra.

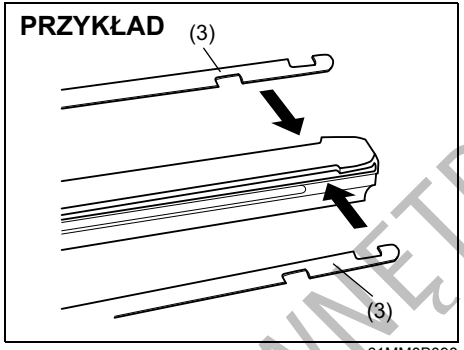

61MM0B098

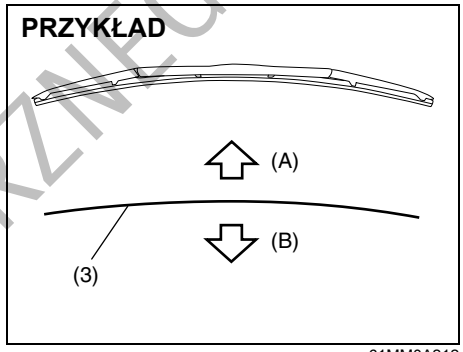

61MM0A212

(A) Do góry
(B) Na dół

INFORMACJA:
Elementy ustalające (3) należy umieszczać w sposób pokazany na powyższych ilustracjach.

DO UŻYTKU WEWNĘTRZNEGO

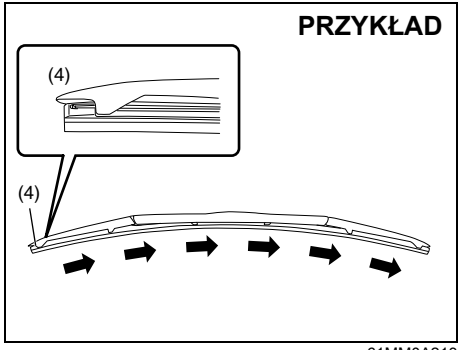

61MM0A213

(4) Zablokowany koniec

5) Zainstalować nowy element gumowy pióra wycieraczki w porządku odwrotnym do demontażu, zablokowanym końcem (4) w kierunku ramienia wycieraczki.
   Należy sprawdzić, czy element gumowy został prawidłowo uchwycony przez wszystkie zaczepy. Zablokować końcówkę elementu gumowego.
6) Założyć pióro wycieraczki na ramię tak, aby zatrzask pewnie uchwycił ramię.

Wycieraczka szyby tylnej:

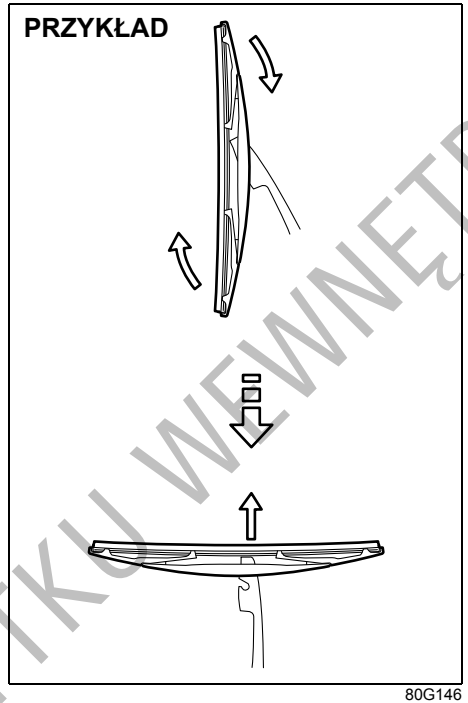

80G146

1) Odciągnąć ramię wycieraczki od szyby.
2) Zdjąć wycieraczkę z ramienia, jak pokazano na rysunku.
3) Zsunąć element gumowy z ramki pióra wycieraczki, jak pokazano na rysunku.

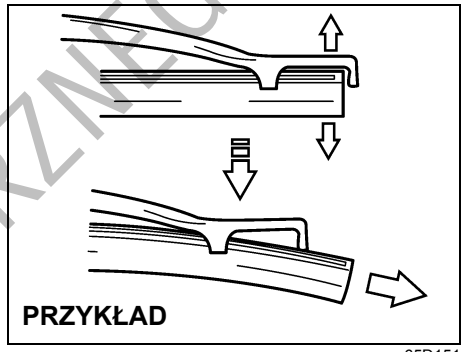

65D151

INFORMACJA:
Nie należy zbyt mocno odginać końcówki ramki pióra wycieraczki, ponieważ może to spowodować jej złamanie.

DO UŻYTKU WEWNĘTRZNEGO

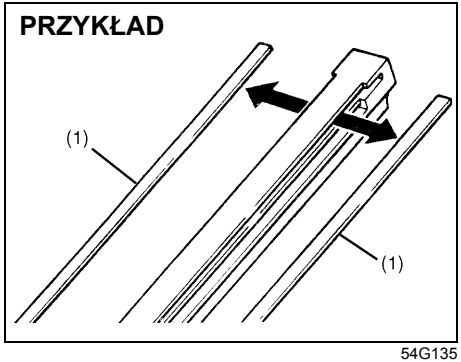

54G135

(1) Element ustalający

4) Jeżeli nowy element gumowy pióra wycieraczki nie ma dwóch metalowych usztywnień, należy przenieść je ze starego pióra.
5) Zainstalować nowy element gumowy pióra wycieraczki w kolejności odwrotnej do demontażu.
   Należy sprawdzić, czy element gumowy został prawidłowo uchwycony przez wszystkie zaczepy.
6) Założyć pióro wycieraczki na ramię tak, aby zatrzask pewnie uchwycił ramię.

Płyn do spryskiwaczy szyb

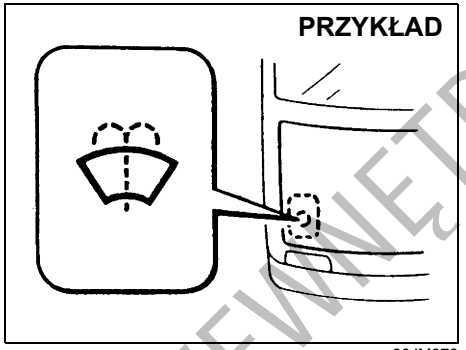

80JM078

Sprawdzić, czy w zbiorniku jest płyn zmywający. W razie potrzeby uzupełnić. Należy stosować dobrej jakości płyn do spryskiwaczy szyb, w razie potrzeby rozcieńczając wodą.

⚠ OSTRZEŻENIE

Nie należy używać płynu chłodzącego silnik jako płynu do spryskiwaczy szyb. Po rozpyleniu na szybie może on spowodować ograniczenie widoczności, a ponadto może uszkodzić powłoki lakierowe.

UWAGA

Gdy w zbiorniku nie ma płynu, próba uruchomienia spryskiwaczy może spowodować uszkodzenie silnika elektrycznego pompki.

DO UŻYTKU WEWNĘTRZNEGO

Układ klimatyzacji

Po dłuższym okresie nieużywania, np. po sezonie zimowym, sprawność układu klimatyzacji może się nieco obniżyć. Utrzymanie maksymalnej sprawności układu oraz przedłużenie jego trwałości wymaga okresowego uruchamiania funkcji chłodzenia. Układ powinien przynajmniej raz w miesiącu zostać włączony na minutę, z silnikiem samochodu pracującym na biegu jałowym. Umożliwi to obieg czynnika chłodniczego oraz oleju i konserwację poszczególnych elementów układu klimatyzacji.

Wymiana wkładu filtrującego powietrze w układzie klimatyzacji (w niektórych wersjach)

Ponieważ wymagane są specjalne procedury postępowania, zaleca się powierzenie tej czynności autoryzowanej stacji obsługi SUZUKI.

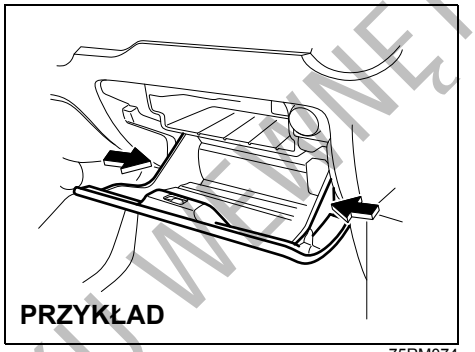

75RM074

1) W celu uzyskania dostępu do filtra w układzie klimatyzacji konieczne jest wyjęcie schowka w desce rozdzielczej. Naciskając obie ściany boczne schowka do wewnątrz, zwolnić go z zaczepów.

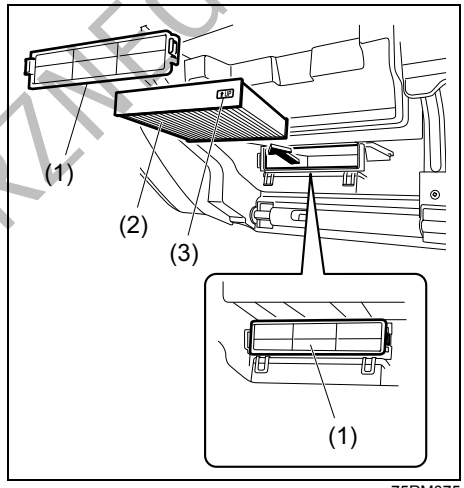

75RM075

2) Zdjąć osłonę (1) i wyciągnąć wkład filtrujący (2).

INFORMACJA:
Nowy wkład filtrujący należy umieścić w taki sposób, aby strzałka obok napisu „UP” (3) była skierowana do góry.

DO UŻYTKU WEWNĘTRZNEGO

NOTATKI

DO UŻYTKU WEWNĘTRZNEGO

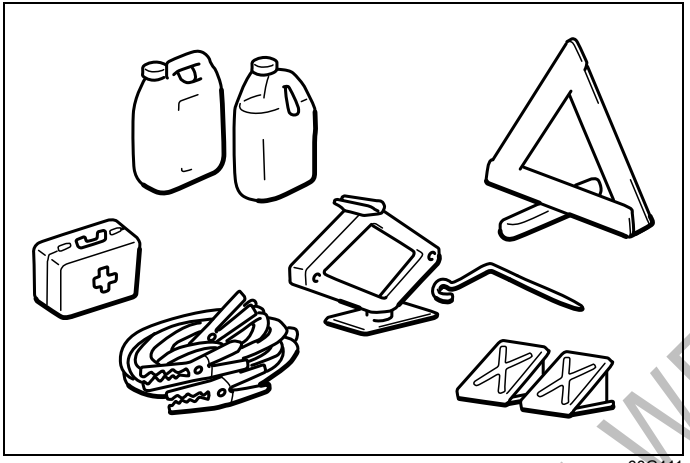

60G411

SYTUACJE AWARYJNE

Narzędzia do zmiany koła 8-1
Podnoszenie samochodu 8-1
Zestaw naprawczy do ogumienia (w niektórych wersjach) 8-5
Uruchamianie silnika z obcego źródła prądu 8-10
Holowanie niesprawnego samochodu 8-11
Problem z silnikiem: nie działa rozrusznik 8-13
Problem z silnikiem: zalanie paliwem 8-14
Problem z silnikiem: przegrzanie 8-14

DO UŻYTKU WEWNĘTRZNEGO

Narzędzia do zmiany koła

PRZYKŁAD

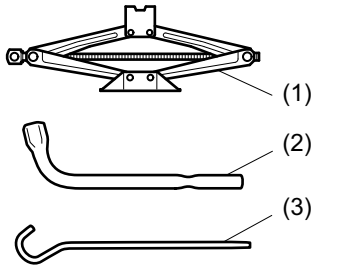

75RM076

(1) Podnośnik (w niektórych wersjach)
(2) Klucz do kół
(3) Korba podnośnika

Narzędzia do zmiany koła przechowywane są w przestrzeni bagażowej.
Opis pod hasłem „W bagażniku” w rozdziale „ILUSTROWANY SPIS TREŚCI”.

⚠ OSTRZEŻENIE

Po użyciu należy narzędzia do zmiany koła umocować dla bezpieczeństwa na swoich miejscach, aby w razie wypadku nie stanowiły dodatkowego zagrożenia.

⚠ PRZESTROGA

Podnośnik służy wyłącznie do zmiany kół. Przed użyciem podnośnika należy zapoznać się ze wskazówkami dotyczącymi podnoszenia pojazdu, podanymi w tym rozdziale.

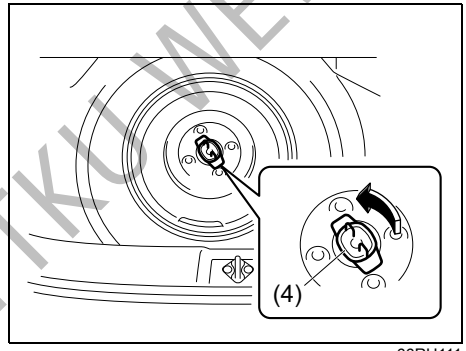

66RH111

W celu wyjęcia koła zapasowego (w niektórych wersjach) należy wykręcić śrubę motylkową (4), obracając ją w kierunku przeciwnym do ruchu wskazówek zegara.

Podnoszenie samochodu

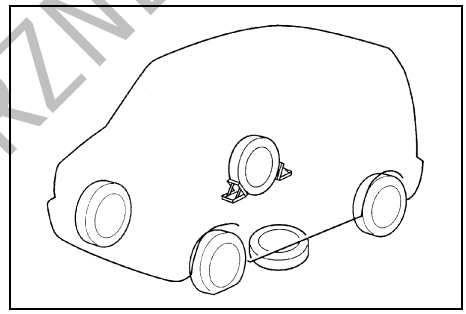

75F062

1) Ustawić samochód w miejscu o poziomym i twardym podłożu.
2) Uruchomić z pełną siłą hamulec postojowy i ustawić dźwignię skrzyni biegów w położeniu „P” (bezstopniowa skrzynia biegów CVT) lub „R” (mechaniczna lub zautomatyzowana skrzynia biegów).

⚠ OSTRZEŻENIE

- **W przypadku bezstopniowej skrzyni biegów CVT ustawić jej dźwignię w położeniu „P” (parkowanie), a w przypadku mechanicznej lub zautomatyzowanej skrzyni biegów – w położeniu „R” (bieg wsteczny).**
- **Nie podnosić samochodu z dźwignią skrzyni biegów w położeniu „N” (neutralnym). W przeciwnym razie może dojść do wypadku w wyniku utraty stabilności podnośnika.**

DO UŻYTKU WEWNĘTRZNEGO

3) Włączyć światła awaryjne, jeśli w pobliżu jest ruch drogowy.
4) Podłożyć kliny przed i za kołem skośnie przeciwległym do podnoszonego.
5) Na wypadek zsunięcia się samochodu z podnośnika umieścić zapasowe koło pod samochodem w pobliżu zmienianego koła w sposób pokazany na ilustracji.

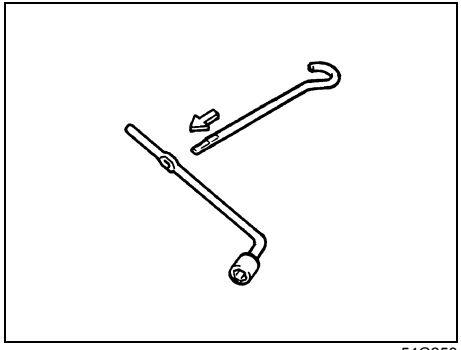

54G253

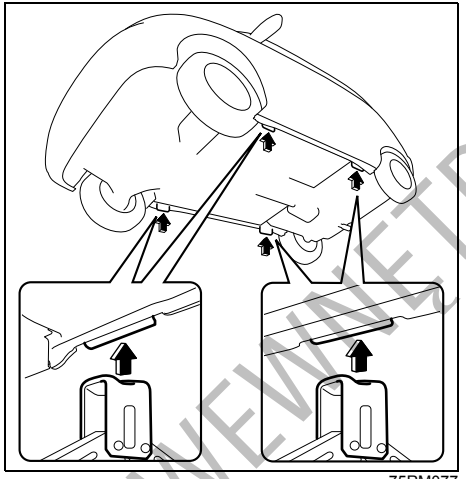

75RM077

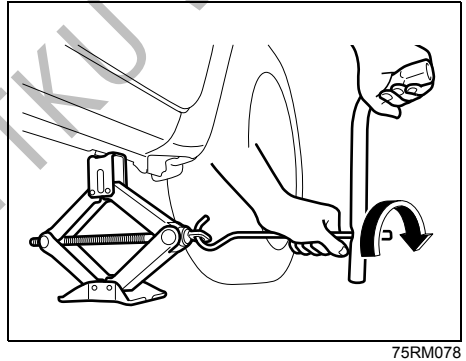

75RM078

6) Ustawić podnośnik pionowo, jak pokazano na ilustracji, i obracając rękojeść w kierunku zgodnym z ruchem wskazówek zegara unosić go do chwili, gdy wyprofilowanie w głowicy podnośnika obejmie specjalny element w podwoziu samochodu.
7) Powoli i płynnie podnosić pojazd, aż do chwili, gdy opona oderwie się od podłoża. Nie podnosić samochodu wyżej niż jest to konieczne.

⚠ OSTRZEŻENIE

- **Podnośnika należy używać do zmiany koła wyłącznie na poziomym i twardym podłożu.**
- **Nie podnosić pojazdu stojącego na pochyłości.**
- **Nie podnosić pojazdu podnośnikiem ustawionym inaczej niż pod odpowiednim punktem na podłużnicy podwozia (jak pokazano na rysunku) w pobliżu zmienianego koła.**
- **Podnośnik musi być uniesiony przynajmniej o 25 mm, zanim zetknie się z kołnierzem podłużnicy. Użycie podnośnika, gdy jest on wysunięty mniej niż 25 mm od położenia całkowitego złożenia, może spowodować jego uszkodzenie.**
- **Żadna część ciała nie powinna znajdować się pod samochodem, który jest wsparty na podnośniku.**
- **Nie uruchamiać silnika w podniesionym samochodzie i nie zezwalać pasażerom na pozostanie w kabinie.**

DO UŻYTKU WEWNĘTRZNEGO

Podnoszenie samochodu za pomocą podnośnika warsztatowego

- Podnośnik warsztatowy powinien być przyłożony do jednego z poniżej wskazanych punktów.
- Podniesiony samochód należy we wskazanych poniżej punktach podeprzeć stojakami podporowymi (dostępnymi w handlu).

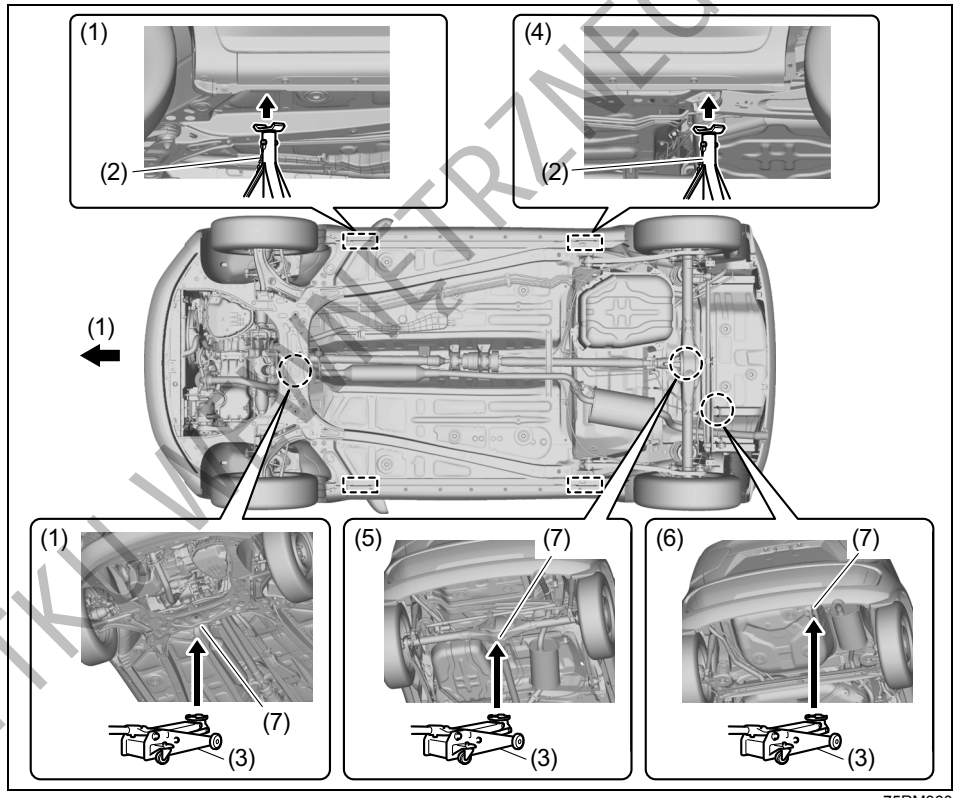

75RM360

(1) Przód
(2) Stojak podporowy
(3) Podnośnik warsztatowy
(4) Tył
(5) Tył (4WD)
(6) Tył (2WD)
(7) Punkt przyłożenia podnośnika warsztatowego

DO UŻYTKU WEWNĘTRZNEGO

INFORMACJA:
Szczegółowe wskazówki uzyskać można w autoryzowanej stacji obsługi SUZUKI.

Zmiana koła

Przy zmianie koła należy przestrzegać przedstawionego poniżej schematu postępowania.

1) Wyjąć z samochodu podnośnik (w niektórych wersjach), narzędzia i koło zapasowe.
2) Poluzować nakrętki koła, lecz nie zdejmować ich.
3) Podnieść samochód przy użyciu podnośnika (zgodnie ze wskazówkami zawartymi w tym rozdziale).

⚠ OSTRZEŻENIE

- **W przypadku bezstopniowej skrzyni biegów CVT ustawić jej dźwignię w położeniu „P" (parkowanie), a w przypadku mechanicznej lub zautomatyzowanej skrzyni biegów – w położeniu „R" (bieg wsteczny).**
- **Nie podnosić samochodu z dźwignią skrzyni biegów w położeniu „N" (neutralnym). W przeciwnym razie może dojść do wypadku w wyniku utraty stabilności podnośnika.**

4) Odkręcić całkowicie nakrętki i zdjąć koło.

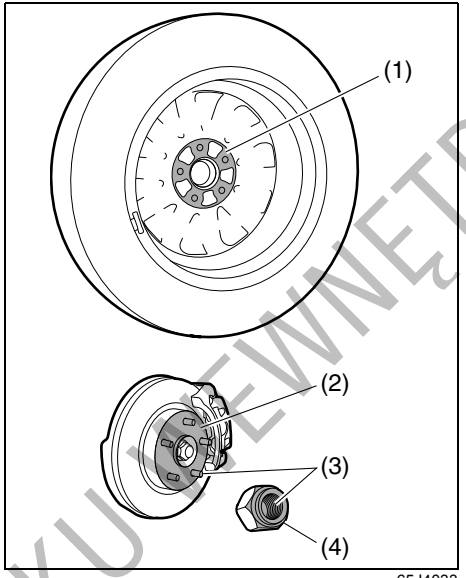

65J4033

5) Przy użyciu czystej ściereczki usunąć wszelkie zabrudzenia i błoto z powierzchni koła (1), piasty (2), gwintów (3) oraz nakrętek (4). Przy czyszczeniu piasty zachować ostrożność, ponieważ może być po jeździe rozgrzana.
6) Założyć nowe koło oraz nakrętki, kierując je stroną stożkową do koła. Dokręcić każdą z nakrętek mocno dłonią, aż koło osiądzie dokładnie na piaście.

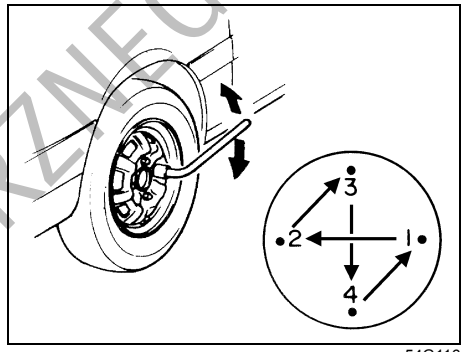

54G116

Moment dokręcenia nakrętek koła 85 Nm (8,7 kGm)

7) Obniżyć podnośnik i mocno dociągnąć nakrętki kluczem w pokazanej na rysunku kolejności.

⚠ OSTRZEŻENIE

Należy stosować wyłącznie oryginalne nakrętki mocujące koło i po zmianie koła jak najszybciej dokręcić je zalecanym momentem. Nieprawidłowe lub dociągnięte nieodpowiednim momentem nakrętki mogą samoistnie poluzować się lub całkowicie odkręcić, co grozi wypadkiem. W przypadku nie dysponowania kluczem dynamometrycznym należy zlecić dokręcenie nakrętek autoryzowanej stacji obsługi Suzuki.

DO UŻYTKU WEWNĘTRZNEGO

Pełnowymiarowa osłona tarczy koła (w niektórych wersjach)

PRZYKŁAD

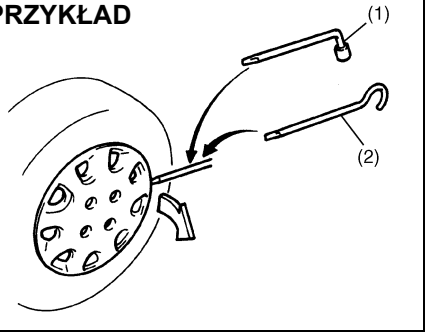

60G309

(1) lub (2): narzędzie z płaską końcówką

Spośród stanowiących wyposażenie tego samochodu dwóch narzędzi – klucza do kół i korby podnośnika – jedno z nich ma płaską końcówkę.
Do zdjęcia osłony tarczy koła użyć narzędzia z płaską końcówką, jak pokazano na ilustracji powyżej.

PRZYKŁAD

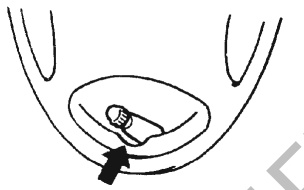

54P000803

Zamocować osłonę koła tak, aby nie zakrywała zaworu powietrza, ani nie kolidowała z nim.

Zestaw naprawczy do ogumienia (w niektórych wersjach)

Zestaw naprawczy do ogumienia znajduje się w bagażniku.
Opis pod hasłem „W bagażniku” w rozdziale „ILUSTROWANY SPIS TREŚCI”.

⚠ OSTRZEŻENIE

Nieprzestrzeganie podanych w tym rozdziale wskazówek dotyczących używania zestawu naprawczego do ogumienia stwarza potencjalne ryzyko utraty kontroli nad pojazdem i doprowadzenia do wypadku.
Należy uważnie zapoznać się zamieszczonymi dalej instrukcjami.

DO UŻYTKU WEWNĘTRZNEGO

WAŻNE
W wyszczególnionych poniżej przypadkach zestaw naprawczy do ogumienia nie ma zastosowania. W takiej sytuacji należy zwrócić się do autoryzowanej stacji obsługi SUZUKI lub wezwać pomoc drogową.
- **Przecięcia lub przebicia bieżnika o wielkości ponad 4 mm.**
- **Przecięcia ścian bocznych opony.**
- **Uszkodzenia opony wynikłe na skutek jazdy ze znacznie obniżonym ciśnieniem wewnętrznym.**
- **Zsunięcie się brzegu opony z obręczy.**
- **Uszkodzenie obręczy.**

Przy użyciu zestawu naprawczego do ogumienia można uszczelniać drobne przebicia części bieżnikowej opony, spowodowane np. wbitym gwoździem bądź wkrętem.
Podczas tego typu tymczasowej naprawy nie należy wyciągać wbitego przedmiotu z opony.

Elementy zestawu naprawczego

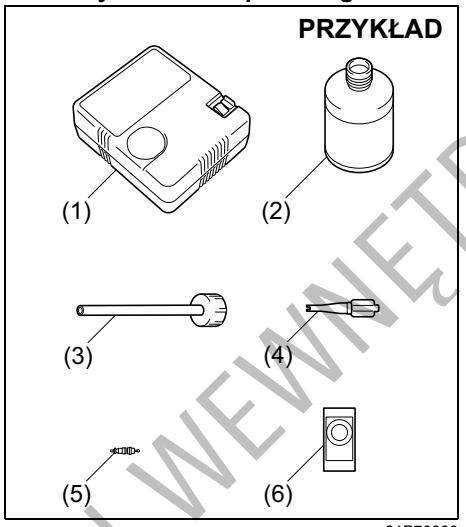

81P70030

(1) Sprężarka
(2) Pojemnik ze środkiem uszczelniającym
(3) Przewód dozujący
(4) Narzędzie do wykręcania rdzenia zaworu
(5) Rdzeń zaworu opony (zapasowy)
(6) Naklejka przypominająca o ograniczeniu prędkości

⚠ OSTRZEŻENIE

W przypadku połknięcia środek uszczelniający do opon jest szkodliwy dla zdrowia. Jest on również niebezpieczny w kontakcie ze skórą lub gdy dostanie się do oczu. W razie połknięcia nie należy wywoływać wymiotów, przyjąć obfitą ilość wody (gdy to możliwe, z zawiesiną węgla leczniczego) i natychmiast skontaktować się z lekarzem. W razie dostania się środka uszczelniającego do oczu należy je przemyć wodą i zwrócić się o pomoc medyczną. Po kontakcie ze środkiem uszczelniającym do opon należy dokładnie umyć dłonie. Substancja ta może być trująca dla zwierząt. Należy ją zabezpieczyć przed dostępem dzieci i zwierząt domowych.

UWAGA

Środek uszczelniający do opon należy wymienić na nowy przed upływem terminu jego ważności, podanego na etykiecie pojemnika. Nowy środek uszczelniający można nabyć w autoryzowanej stacji obsługi SUZUKI.

DO UŻYTKU WEWNĘTRZNEGO

Tymczasowa naprawa przebitej opony

1) Ustawić samochód w miejscu o poziomym i twardym podłożu. Uruchomić z pełną siłą hamulec postojowy i ustawić dźwignię skrzyni biegów w położeniu „P” (bezstopniowa skrzynia biegów CVT) lub „R” (mechaniczna lub zautomatyzowana skrzynia biegów).
   Włączyć światła awaryjne, jeśli w pobliżu jest ruch drogowy.
   Podłożyć kliny przed i za kołem skośnie przeciwległym do podnoszonego.
2) Wyjąć pojemnik (2) ze środkiem uszczelniającym i sprężarkę. Mocno wstrząsnąć pojemnikiem.

INFORMACJA:
Przed wkręceniem przewodu dozującego należy mocno wstrząsnąć pojemnikiem.

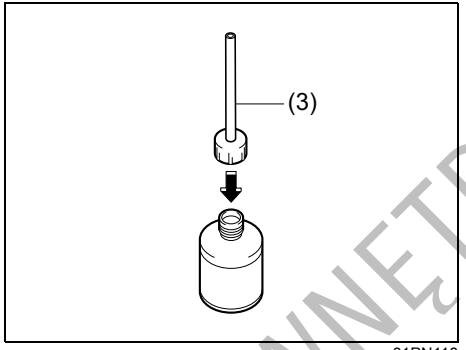

81PN118

3) Nakręcić przewód napełniania (3) na pojemnik, przebijając tym samym wewnętrzny korek pojemnika.

INFORMACJA:
Nie usuwać wewnętrznego zamknięcia pojemnika.

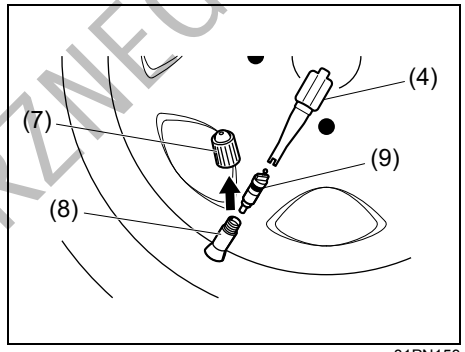

81PN153

4) Odkręcić kapturek ochronny (7) z zaworu opony (8). Wykręcić rdzeń zaworu opony (9) przy użyciu dołączonego specjalnego narzędzia (4). Odłożyć chwilowo rdzeń zaworu opony (9) w czyste miejsce.

⚠ OSTRZEŻENIE

Jeżeli wewnątrz opony pozostało pewne nadciśnienie, rdzeń zaworu po wykręceniu może wyskoczyć. Należy go wykręcać ostrożnie.

DO UŻYTKU WEWNĘTRZNEGO

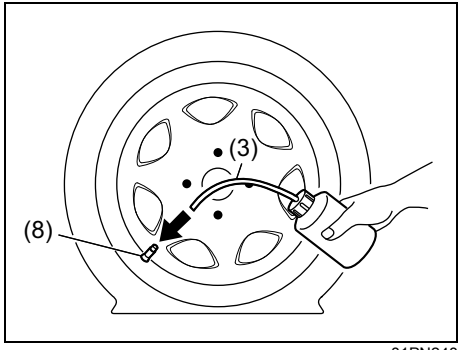

81PN248

5) Wyciągnąć zatyczkę przewodu dozującego (3) i wsunąć go w otwór trzonka zaworu opony (8).

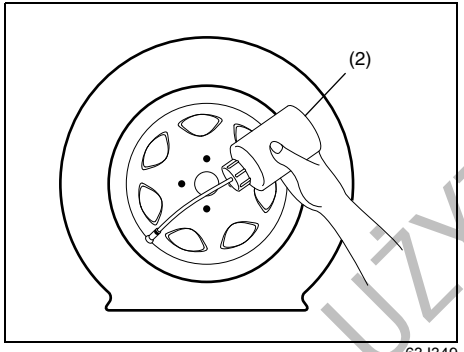

63J349

6) Trzymając pojemnik (2) dnem do góry wycisnąć całkowicie jego zawartość (środek uszczelniający) do wnętrza opony. Następnie wyciągnąć przewód dozujący z trzonka zaworu opony i mocno wkręcić rdzeń zaworu. Jeżeli wykręcony wcześniej rdzeń zaworu jest zabrudzony bądź zostanie zgubiony, użyć rdzenia zaworu dołączonego do zestawu.

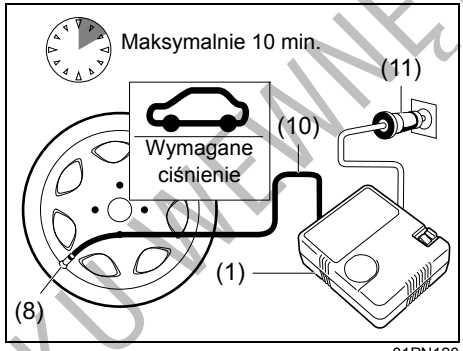

81PN120

7) Wkręcić końcówkę przewodu (10) sprężarki (1) na zawór opony (8). Włożyć wtyczkę (11) przewodu zasilania do gniazda elektrycznego w samochodzie. Uruchomić silnik samochodu. Włączyć sprężarkę. Napełnić oponę powietrzem do wymaganego ciśnienia.

⚠ OSTRZEŻENIE

Nie należy pozostawać w bezpośredniej bliskości opony podczas jej napełniania sprężonym powietrzem. Istnieje groźba jej rozerwania.

UWAGA

Sprężarka nie powinna pracować dłużej niż 10 minut bez przerwy, inaczej może ulec przegrzaniu.

Jeżeli w ciągu 5 minut nie daje się uzyskać właściwego ciśnienia w oponie, należy przetoczyć samochód kilka metrów do przodu i do tyłu, rozprowadzając środek uszczelniający we wnętrzu opony. Następnie ponownie napompować oponę.

Jeżeli nadal nie można uzyskać właściwego ciśnienia w oponie, może to świadczyć o jej poważniejszym uszkodzeniu. W takim przypadku nie jest możliwe jej uszczelnienie przy użyciu zestawu naprawczego. W takiej sytuacji należy zwrócić się do autoryzowanej stacji obsługi SUZUKI lub wezwać pomoc drogową.

INFORMACJA:
W przypadku doprowadzenia do zbyt wysokiego ciśnienia w oponie należy je obniżyć, luzując nakrętkę przewodu sprężonego powietrza.

DO UŻYTKU WEWNĘTRZNEGO

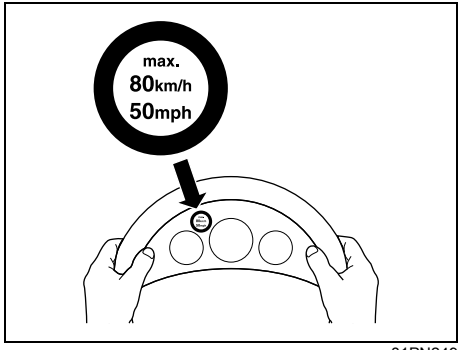

81PN249

8) Umieszczoną na sprężarce naklejkę, przypominającą o ograniczeniu prędkości, umieścić w polu widzenia kierowcy.
9) Niezwłocznie po doprowadzeniu ciśnienia w oponie do prawidłowej wartości wykonać krótką jazdę. Należy jechać ostrożnie i nie przekraczać prędkości 80 km/h.
10) Zachowując ostrożność podjechać do najbliższej autoryzowanej stacji obsługi SUZUKI lub warsztatu naprawczego ogumienia.

⚠ OSTRZEŻENIE

Nie umieszczać naklejki przypominającej o ograniczeniu prędkości na pokryciu tapicerskim poduszki powietrznej. Nie powinna ona także zasłaniać żadnej lampki ostrzegawczej ani prędkościomierza.

11) Po 10 km jazdy sprawdzić przy użyciu sprężarki ciśnienie w oponie. Jeżeli wartość ciśnienia przekracza 130 kPa (1,3 bara), naprawa została zakończona pomyślnie. Jeżeli zmierzone ciśnienie jest niższe od prawidłowego, należy powtórnie doprowadzić je do prawidłowej wartości. Natomiast gdy wartość ciśnienia jest niższa niż 130 kPa (1,3 bara), naprawa nie powiodła się. Opona nie nadaje się do jazdy i należy zwrócić się do autoryzowanej stacji obsługi SUZUKI lub wezwać pomoc drogową.

⚠ OSTRZEŻENIE

Należy bezwzględnie po 10 km jazdy sprawdzić ciśnienie w oponie, aby uzyskać pewność, że naprawa się powiodła.

UWAGA

Tymczasowo uszczelnioną oponę należy wymienić na nową w najbliższej autoryzowanej stacji obsługi SUZUKI lub można skonsultować możliwość jej profesjonalnej naprawy w warsztacie naprawczym ogumienia.
Tarcza koła jest zdatna do ponownego użytku po dokładnym usunięciu ściereczką pozostałości środka uszczelniającego, aby nie doszło do korozji, natomiast zawór opony wraz z czujnikiem ciśnienia (w niektórych wersjach) wymagają wymiany na nowe.
Zużyty pojemnik ze środkiem uszczelniającym należy przekazać autoryzowanej stacji obsługi SUZUKI lub w zgodny z przepisami sposób poddać utylizacji.
Zużyty pojemnik ze środkiem uszczelniającym należy zastąpić nowym, dostępnym w autoryzowanej stacji obsługi SUZUKI.

DO UŻYTKU WEWNĘTRZNEGO

Wykorzystanie sprężarki z zestawu naprawczego do uzupełniania ciśnienia w ogumieniu

1) Ustawić samochód w miejscu o poziomym i twardym podłożu. Uruchomić z pełną siłą hamulec postojowy i ustawić dźwignię skrzyni biegów w położeniu „P" (bezstopniowa skrzynia biegów CVT) lub „R" (mechaniczna lub zautomatyzowana skrzynia biegów).
2) Wyjąć sprężarkę.
3) Odkręcić kapturek ochronny z zaworu opony.
4) Wkręcić końcówkę przewodu sprężarki na zawór opony.
5) Włożyć wtyczkę przewodu zasilania sprężarki do gniazda elektrycznego w samochodzie. Uruchomić silnik samochodu. Włączyć sprężarkę. Napełnić oponę powietrzem do wymaganego ciśnienia.

UWAGA

Sprężarka nie powinna pracować dłużej niż 10 minut, inaczej może ulec przegrzaniu.

Uruchamianie silnika z obcego źródła prądu

⚠ OSTRZEŻENIE

- **Nie należy podejmować próby awaryjnego rozruchu silnika z zewnętrznego akumulatora, jeżeli rozładowany akumulator kwasowo-ołowiowy jest zamarznięty. Akumulatory w tym stanie mogą eksplodować.**
- **Podłączając przewody z obcego źródła należy uważać, aby ręce oraz przewody były z dala od kół pasowych, pasków napędowych i wentylatorów.**
- **Akumulator kwasowo-ołowiowy wydziela łatwopalny wodór. Nie należy dopuszczać do występowania płomienia lub iskier w pobliżu akumulatora, gdyż grozi to wybuchem. Pracując w pobliżu akumulatora nie należy palić.**
- **Jeśli akumulator dostarczający prądu do rozruchu jest zabudowany w innym samochodzie, oba pojazdy nie mogą się stykać.**
- **Jeżeli akumulator kwasowo-ołowiowy uległ raptownemu rozładowaniu bez wyraźnej przyczyny, należy zlecić autoryzowanej stacji obsługi SUZUKI sprawdzenie samochodu.**

>>

⚠ OSTRZEŻENIE

cd.

- **W celu uniknięcia ryzyka odniesienia obrażeń ciała oraz uszkodzenia samochodu lub akumulatora, należy dokładnie i we właściwej kolejności wykonać czynności opisanej poniżej procedury rozruchu silnika z obcego źródła prądu.**
  W razie wątpliwości należy zwrócić się do specjalistycznej pomocy drogowej.

UWAGA

Samochód ten nie powinien być uruchamiany przez pchanie lub holowanie. Taka metoda rozruchu silnika może spowodować trwałe uszkodzenie reaktora katalitycznego w układzie wydechowym. Pojazdy z częściowo lub całkowicie rozładowanym akumulatorem należy uruchamiać z zewnętrznego źródła prądu.

1) Do awaryjnego rozruchu silnika należy używać wyłącznie akumulatora kwasowo-ołowiowego o napięciu 12 V. Umieścić sprawny kwasowo-ołowiowy akumulator 12 V tak blisko pojazdu, aby przewody rozruchowe sięgnęły obu akumulatorów. Jeśli używa się akumulatora zabudowanego w innym samochodzie, pojazdy nie mogą się stykać.

DO UŻYTKU WEWNĘTRZNEGO

W obu pojazdach należy uruchomić z pełną siłą hamulce postojowe.
2) Wyłączyć wszystkie odbiorniki prądu elektrycznego, z wyjątkiem osprzętu niezbędnego ze względów bezpieczeństwa (np. świateł pozycyjnych lub awaryjnych).

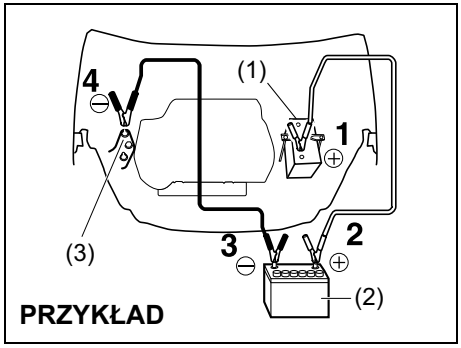

54P000804

3) Podłączyć przewody rozruchowe w następujący sposób:
   1. Jeden koniec pierwszego przewodu podłączyć do bieguna dodatniego (+) rozładowanego akumulatora (1).
   2. Drugi koniec tego przewodu podłączyć do bieguna dodatniego (+) akumulatora wspomagającego (2).
   3. Jeden koniec drugiego przewodu podłączyć do bieguna ujemnego (–) akumulatora wspomagającego (2).
   4. Wolny zacisk przewodu podłączyć do niemalowanego, masywnego elementu metalowego (np. do wspornika mocowania silnika (3)) silnika pojazdu z rozładowanym akumulatorem (1).

⚠ OSTRZEŻENIE

Nigdy nie należy podłączać przewodu rozruchowego bezpośrednio do bieguna ujemnego (–) rozładowanego akumulatora, ponieważ grozi to jego eksplozją.

⚠ PRZESTROGA

Połączenie przewodu rozruchowego ze wspornikiem mocowania silnika powinno być dostatecznie pewne. W razie odpadnięcia przewodu na skutek drgań przy uruchamianiu silnika, może dojść do jego zakleszczenia przez paski napędowe osprzętu.

4) Jeżeli akumulator wspomagający jest zabudowany w innym pojeździe, jego silnik należy uruchomić i utrzymywać umiarkowaną prędkość obrotową.
5) Uruchomić silnik pojazdu z rozładowanym akumulatorem.
6) Zdemontować przewody w kolejności odwrotnej do ich podłączania.

Holowanie niesprawnego samochodu

Gdy zajdzie konieczność wzięcia tego samochodu na hol, należy skontaktować się ze specjalistyczną służbą. Szczegółowe wskazówki odnośnie holowania można uzyskać w autoryzowanej stacji obsługi Suzuki.

⚠ OSTRZEŻENIE

Jeżeli samochód wyposażony jest w układ reagowania przedkolizyjnego z kamerą stereoskopową, przed przystąpieniem do holowania tego samochodu z pracującym silnikiem układ ten należy wyłączyć, przytrzymując jego wyłącznik w pozycji wciśniętej. W przeciwnym razie niespodziewane zadziałanie układu grozi wypadkiem.

DO UŻYTKU WEWNĘTRZNEGO

UWAGA

Należy przestrzegać poniższych zaleceń dotyczących holowania tego samochodu.

- **Do holowania należy używać właściwego sprzętu i przestrzegać odpowiednich procedur postępowania. W przeciwnym wypadku istnieje ryzyko uszkodzenia pojazdu.**
- **W przypadku wykorzystania zaczepu podwoziowego, samochód ten może być holowany jedynie po utwardzonej nawierzchni, na krótkim odcinku i z niewielką prędkością.**

Bezstopniowa skrzynia biegów CVT z napędem na jedną oś (2WD)

Wersje z bezstopniową skrzynią biegów mogą być holowane jednym z następujących sposobów:

1) Za przód, z uniesionymi przednimi kołami i tylnymi na jezdni. Przed rozpoczęciem holowania należy zwolnić hamulec postojowy.
2) Za tył, z uniesionymi tylnymi kołami i przednimi kołami na wózku holowniczym.

UWAGA

Holowanie z przednimi kołami na jezdni samochodu wyposażonego w bezstopniową skrzynię biegów CVT grozi jej uszkodzeniem.

Wersje z napędem na jedną oś z mechaniczną lub zautomatyzowaną skrzynią biegów

Wersje z mechaniczną lub zautomatyzowaną skrzynią biegów mogą być holowane jednym z następujących sposobów:

1) Za przód, z uniesionymi przednimi kołami i tylnymi na jezdni. Przed rozpoczęciem holowania należy zwolnić hamulec postojowy.
2) Jeżeli układ kierowniczy i układ przeniesienia napędu są sprawne, samochód może być holowany do tyłu, z uniesionymi tylnymi kołami i przednimi na jezdni. Przed rozpoczęciem holowania dźwignia zmiany biegów powinna zostać ustawiona w położeniu neutralnym, kierownica odblokowana (w wersji bez elektronicznego kluczyka – wyłącznik zapłonu w pozycji „ACC”, a w wersji z elektronicznym kluczykiem – przyciskiem rozruchu wybrany stan „ACC”), z nałożoną specjalistyczną blokadą, stosowaną przez służby holownicze.

UWAGA

Blokada kierownicy nie jest wystarczająco mocna, aby wytrzymać wstrząsy przenoszące się od przednich kół podczas holowania. Przed przystąpieniem do holowania tego samochodu należy zwolnić blokadę kierownicy.

DO UŻYTKU WEWNĘTRZNEGO

UWAGA

Po przestawieniu dźwigni zautomatyzowanej skrzyni biegów w położenie „N” należy sprawdzić, czy wskaźnik włączonego biegu pokazuje „N”, potwierdzając rozłączenie przenoszenia napędu przez skrzynię biegów.
Jeżeli skrzynia biegów nie daje się przełączyć na tryb neutralny, należy obrócić wyłącznik zapłonu z pozycji „LOCK” do pozycji „ON” lub naciskając przycisk rozruchu przełączyć w stan „ON”, przestawić dźwignię skrzyni biegów z położenia „N” w położenie „D”, „M” lub „R”, a następnie z powrotem w położenie „N”. Obrócić wyłącznik zapłonu z pozycji „ON” do pozycji „LOCK” lub przyciskiem rozruchu przełączyć w stan „LOCK” (wyłączone zasilanie). Działanie to powinno spowodować przełączenie skrzyni biegów na tryb neutralny. Jeżeli rozłączenie przekazywania napędu przez skrzynię biegów nadal nie nastąpi, samochodu nie można holować bez użycia wózka holowniczego.

Wersje z napędem na dwie osie (4WD)

Wersje te mogą być holowane jednym z następujących sposobów:

1) Ze wszystkimi czterema kołami na platformie transportowej.
2) Z uniesionymi przednimi bądź tylnymi kołami i pozostałymi kołami na wózku holowniczym.

Problem z silnikiem: nie działa rozrusznik

1) Obrócić wyłącznik zapłonu w położenie „START” lub przyciskiem rozruchu wybrać stan „START” przy włączonych światłach mijania, sprawdzając w ten sposób stan akumulatora kwasowo-ołowiowego. Jeśli światła mocno przygasają lub gasną, zazwyczaj oznacza to, że akumulator kwasowo-ołowiowy jest rozładowany lub brak jest przewodzenia na jego zaciskach. W zależności od przyczyny należy podładować akumulator kwasowo-ołowiowy lub poprawić mocowanie zacisków.
2) Jeśli światła nie przygasają, należy sprawdzić bezpieczniki. Jeżeli przyczyna niedziałania rozrusznika nie jest oczywista, może to oznaczać poważniejszą usterkę układu elektrycznego. Pojazd powinna sprawdzić autoryzowana stacja obsługi SUZUKI.

DO UŻYTKU WEWNĘTRZNEGO

Problem z silnikiem: zalanie paliwem

(Wersja bez elektronicznego kluczyka)
Gdy silnik jest zalany paliwem, jego rozruch może być utrudniony. W takim przypadku należy wcisnąć do oporu pedał przyspieszania i utrzymując w tym położeniu jednocześnie włączyć rozrusznik.

- Nie należy włączać jednorazowo rozrusznika na okres dłuższy niż 12 sekund.

(Wersja z elektronicznym kluczykiem)
Gdy silnik jest zalany paliwem, jego rozruch może być utrudniony. W takim przypadku należy wcisnąć do oporu pedał przyspieszania i utrzymując w tym położeniu jednocześnie włączyć rozrusznik.

- Nie należy włączać jednorazowo rozrusznika na okres dłuższy niż 12 sekund.

INFORMACJA:
Gdy silnik nie zostanie uruchomiony, po upływie określonego czasu rozrusznik samoczynnie przerywa działanie. Po samoczynnym przerwaniu pracy rozrusznika lub w przypadku nieprawidłowości w układzie rozruchowym, uruchomienie rozrusznika wymaga przytrzymywania wciśniętego przycisku rozruchu.

Problem z silnikiem: przegrzanie

Silnik może się chwilowo przegrzewać w trudnych warunkach jazdy. Jeśli podczas jazdy zaświeci się lampka ostrzegawcza wysokiej temperatury silnika, wskazując na przegrzanie się silnika, należy:

1) Wyłączyć klimatyzację, jeżeli była włączona.
2) Zjechać w bezpieczne miejsce i zatrzymać samochód.
3) Pozostawić przez kilka minut silnik pracujący na biegu jałowym, aż zgaśnie lampka ostrzegawcza wysokiej temperatury silnika.

⚠ OSTRZEŻENIE

W razie dostrzeżenia lub usłyszenia objawów wyrzucania pary, należy zatrzymać pojazd w bezpiecznym miejscu i niezwłocznie wyłączyć silnik, pozwalając mu ostygnąć. Nie należy otwierać pokrywy komory silnikowej dopóki wydobywa się para. Gdy objawy wyrzucania pary znikną, można otworzyć pokrywę komory silnikowej i sprawdzić, czy płyn nadal wrze. Jeśli tak, należy odczekać z podjęciem dalszych działań, aż wrzenie ustanie.

Jeżeli lampka ostrzegawcza wysokiej temperatury silnika nie zgaśnie:

1) Wyłączyć silnik i sprawdzić naciąg oraz stan paska napędowego pompy cieczy w układzie chłodzenia silnika, stan kół pasowych oraz sprawdzić, czy nie występuje poślizg paska napędowego. W razie wykrycia nieprawidłowości, usunąć ją.
2) Sprawdzić poziom płynu chłodzącego w zbiorniku wyrównawczym. W razie stwierdzenia, że jest on poniżej kreski „LOW", sprawdzić, czy nie ma wycieku z chłodnicy, pompy lub przewodów łączących. W przypadku zauważenia wycieków, które mogłyby być przyczyną przegrzewania się silnika, nie należy go uruchamiać zanim usterki nie zostaną usunięte.
3) Jeśli ślady wycieków nie zostaną znalezione, ostrożnie dolać płynu chłodzącego do zbiornika wyrównawczego i w razie potrzeby do chłodnicy. (Patrz: „Płyn w układzie chłodzenia silnika" w rozdziale „PRZEGLĄDY I OBSŁUGA OKRESOWA").

INFORMACJA:
W razie wątpliwości, jak postąpić w sytuacji przegrzania się silnika, skontaktować się z autoryzowaną stacją obsługi SUZUKI.

DO UŻYTKU WEWNĘTRZNEGO

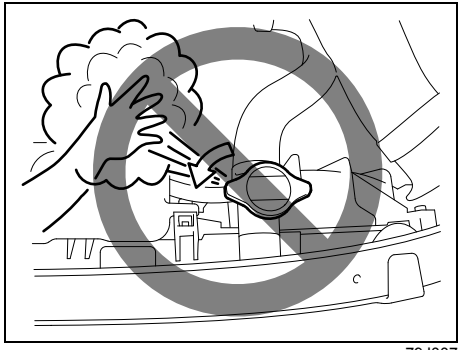

79J007

⚠ OSTRZEŻENIE

- **Gdy temperatura płynu w układzie chłodzenia silnika jest wysoka, zdejmowanie zakrętki zbiornika wyrównawczego (lub wyrównawczo-odgazowującego) jest niebezpieczne, ponieważ pod wpływem wysokiego ciśnienia może zostać wypchnięty parzący płyn i para. Przed zdjęciem zakrętki należy odczekać, aż temperatura płynu się obniży.**
- **Gdy silnik pracuje, należy ręce, ubranie, narzędzia itp. trzymać z dala od wentylatora chłodnicy i wentylatora w układzie klimatyzacji. Urządzenia te mogą niespodziewanie zacząć pracować.**

DO UŻYTKU WEWNĘTRZNEGO

KONSERWACJA SAMOCHODU

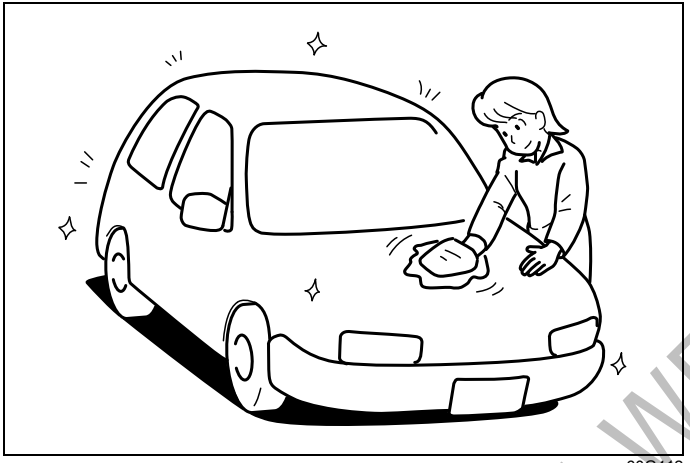

60G412

Zapobieganie korozji 9-1
Mycie i czyszczenie samochodu 9-2

DO UŻYTKU WEWNĘTRZNEGO

Zapobieganie korozji

Bardzo ważne jest zwracanie szczególnej uwagi na zabezpieczenie pojazdu przed korozją. Poniżej podane są wskazówki, jak należy dbać o samochód, aby zapobiec jego korodowaniu. Prosimy zapoznać się z nimi i ściśle ich przestrzegać.

Ważne informacje o korozji

Najczęstsze przyczyny korozji

1) Gromadzenie się soli, kurzu, wilgoci lub środków chemicznych w trudno dostępnych przestrzeniach podwozia.
2) Odpryski, zadrapania i inne uszkodzenia powlekanych lub lakierowanych powierzchni metalowych będące wynikiem drobnych stłuczek lub uderzeń kamyków i żwiru.

Warunki zewnętrzne przyspieszające proces korozji

1) Sól rozsypywana na drogach, związki chemiczne ograniczające pylenie nawierzchni, powietrze nadmorskie oraz zanieczyszczenia przemysłowe przyspieszają proces korozji metali.
2) Wysoka wilgotność powietrza przyspiesza korozję, zwłaszcza gdy temperatura jest niewiele powyżej 0°C.
3) Utrzymująca się przez dłuższy czas wilgoć w niektórych przestrzeniach pojazdu może powodować korozję, nawet gdy inne części pozostają całkowicie suche.
4) Wysoka temperatura przyspiesza proces korozji tych części pojazdu, które nie mają zapewnionego dobrego dostępu powietrza, umożliwiającego ich szybkie osuszanie.

Powyższe informacje ilustrują konieczność utrzymywania pojazdu (a zwłaszcza podwozia) w możliwie suchym i czystym stanie. Podobnie ważna jest bezzwłoczna naprawa wszelkich uszkodzeń powłok lakierowych i pokryć ochronnych.

Sposoby unikania korozji

Częste mycie samochodu

Najlepszym sposobem konserwacji powłok zewnętrznych samochodu, pomocnym w walce z korozją, jest utrzymywanie ich w czystości poprzez częste mycie.
Pojazd należy umyć przynajmniej raz w czasie zimy i raz bezpośrednio po zimie. Samochód, a zwłaszcza podwozie, powinien być utrzymywany możliwie czysty i suchy.
Jeśli samochód często jeździ po drogach posypanych solą, powinien on być w czasie zimy myty przynajmniej raz w miesiącu. Jeśli pojazd jest eksploatowany blisko wybrzeża morskiego, powinien być myty przynajmniej raz w miesiącu przez cały rok.

Wskazówki dotyczące mycia pojazdu można znaleźć pod hasłem „Mycie i czyszczenie samochodu".

Usuwanie zabrudzeń

Obce substancje, takie jak sole, chemikalia, smoła lub asfalt, żywice, ptasie odchody oraz odpady przemysłowe, w przypadku pozostawania na lakierowanych powierzchniach mogą je uszkodzić. Tego rodzaju substancje należy jak najszybciej usuwać. Gdy są one trudne do usunięcia i zachodzi konieczność dodatkowego użycia zmywacza, sprawdzić, czy nie jest on szkodliwy dla powierzchni lakierowanych i jest przeznaczony do zamierzonego celu. Używając specjalnych zmywaczy należy przestrzegać instrukcji producenta.

Naprawianie uszkodzeń powłok lakierowych

Należy regularnie kontrolować stan pokryć lakierowych. W razie stwierdzenia jakichkolwiek odprysków lub zadrapań lakieru, należy je niezwłocznie zamalowywać, aby uniemożliwić powstanie ogniska korozji. Jeśli odprysk lub zadrapanie sięga gołego metalu, naprawę należy powierzyć warsztatowi wyspecjalizowanemu w naprawach blacharskich.

Utrzymywanie w czystości kabiny i bagażnika

Wilgoć, kurz lub błoto mogą się gromadzić pod wykładziną podłogową, powodując korozję. Należy od czasu do czasu zaglądać pod wykładzinę, sprawdzając czy jest tam sucho i czysto. Gdy pojazd jest używany do jazdy terenowej lub przy złej pogodzie, kontroli takiej należy dokonywać częściej.

DO UŻYTKU WEWNĘTRZNEGO

Niektóre przewożone ładunki, takie jak chemikalia, nawozy, rozpuszczalniki, sole itp. są z samej swej natury silnie korozyjne. Wyroby takie powinny być przewożone w szczelnych pojemnikach. W razie ich wycieku lub rozlania, należy poplamione miejsce natychmiast oczyścić i osuszyć.

Przetrzymywanie samochodu w suchym i dobrze wentylowanym miejscu
Nie należy parkować samochodu w podmokłym, źle przewietrzanym miejscu. Jeśli samochód jest często myty w garażu lub często wjeżdża do garażu mokry, pomieszczenie może ulec zawilgoceniu. Wysoka wilgotność utrzymująca się w garażu może wywołać lub przyspieszyć procesy korozji. Przy słabej wentylacji, nawet w ogrzewanym garażu pojazd koroduje szybciej.

⚠ OSTRZEŻENIE

Nie należy nakładać dodatkowych powłok ochronnych ani pokryć antykorozyjnych na lub wokół elementów układu wydechowego, takich jak katalizator i rura wydechowa. Jeśli pokrycie takie zostanie przegrzane, może to stać się przyczyną pożaru.

Mycie i czyszczenie samochodu

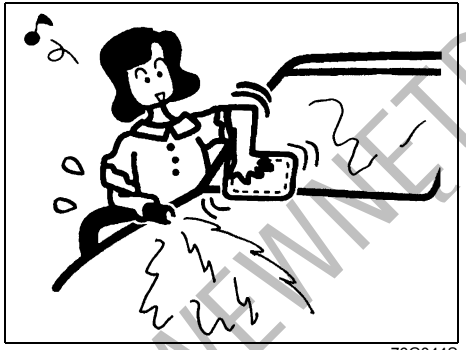

76G044S

⚠ OSTRZEŻENIE

Do czyszczenia samochodu, czy to na zewnątrz, czy wewnątrz, nie używać łatwopalnych rozpuszczalników, takich jak rozcieńczalnik do lakierów, benzyna i benzen. Nie używać również takich środków jak wybielacze chlorkowe i silne detergenty. Materiały takie mogą stanowić zagrożenie dla użytkownika lub pojazdu.

⚠ OSTRZEŻENIE

W wersji z układem ENG A-STOP pod fotelem pasażera obok kierowcy znajduje się akumulator litowo-jonowy. Nie można dopuścić do zamoczenia tego akumulatora. Może to spowodować jego uszkodzenie, pożar lub porażenie elektryczne.

DO UŻYTKU WEWNĘTRZNEGO

Czyszczenie wnętrza

Tapicerka z tworzywa
Przygotować roztwór mydła lub łagodnego detergentu w ciepłej wodzie. Nakładać na tapicerkę gąbką lub miękką szmatką i pozostawić na kilka minut, aby zmiękczyć brud.
Wytrzeć powierzchnię czystą, wilgotną ścierką, usuwając brud i środek czyszczący. Jeśli brud utrzymuje się na powierzchni, czynności powtórzyć.

Tapicerka z tkaniny
Luźne zabrudzenia usunąć odkurzaczem. Miejsca zaplamione przetrzeć czystą szmatką, zwilżoną roztworem delikatnego mydła. W celu usunięcia mydła, przetrzeć ponownie tkaniną nasączoną wodą. Powtarzać aż do usunięcia plamy. W przypadku bardziej opornych zabrudzeń można stosować dostępne w handlu środki czyszczące. W takim przypadku należy ściśle przestrzegać zaleceń producenta.

Tapicerka skórzana
Luźne zabrudzenia usunąć odkurzaczem. Przetrzeć zabrudzone miejsca czystą szmatką, zwilżoną roztworem delikatnego mydła. W celu usunięcia mydła przetrzeć ponownie tkaniną nasączoną wodą. Następnie wytrzeć do sucha czystą szmatką. Czynności te powtarzać aż do usunięcia plamy. Wobec bardziej opornych zabrudzeń można stosować dostępne w handlu preparaty do czyszczenia obić skórzanych, ściśle przestrzegając zaleceń ich producenta. Nie stosować środków na bazie rozpuszczalników ani zawierających substancje ścierne.

INFORMACJA:
- *Utrzymanie dobrego wyglądu skórzanej tapicerki wymaga jej czyszczenia co najmniej dwa razy w roku.*
- *W przypadku zamoczenia, skórzaną tapicerkę należy natychmiast wytrzeć do sucha ręcznikiem papierowym lub miękką tkaniną. Jeżeli woda nie zostanie wytarta, może spowodować stwardnienie i skurczenie się skóry.*
- *W słoneczne dni należy parkować samochód w cieniu lub używać osłon przeciwsłonecznych. Długotrwałe oddziaływanie promieni słonecznych może spowodować odbarwienie i skurczenie skórzanej tapicerki.*
- *Jak to jest powszechne w przypadku materiałów naturalnych, skóra wykazuje nierównomierną ziarnistość i drobne nieregularności. W żaden sposób nie wpływa to na jej własności.*

Czyszczenie pasów bezpieczeństwa
Taśmy pasów bezpieczeństwa czyścić wodą z delikatnym mydłem. Nie używać środków wybielających ani barwiących. Mogą one osłabić tkaninę taśm.

Dywaniki podłogowe z tworzywa
Zwykłe zabrudzenia można usunąć z powierzchni tworzywa wodą z delikatnym mydłem. Aby ułatwić usunięcie brudu, użyć szczotki. Po wyszorowaniu brudu, dokładnie spłukać wykładzinę wodą i wysuszyć w cieniu.

Wykładzina dywanowa
Jak najdokładniej usunąć brud i ziemię za pomocą odkurzacza. Miejsca zaplamione przetrzeć czystą szmatką, zwilżoną roztworem delikatnego mydła. W celu usunięcia mydła, przetrzeć ponownie tkaniną nasączoną wodą. Czynności te powtarzać aż do usunięcia zabrudzeń. W przypadku bardziej trwałych plam można również użyć dostępnego w handlu środka do czyszczenia dywanów. Używając takiego środka należy przestrzegać instrukcji producenta.

Deska rozdzielcza i środkowa konsola
Luźne zabrudzenia usunąć odkurzaczem. Miejsca zaplamione przetrzeć czystą, dokładnie wyciśniętą wilgotną szmatką. Powtarzać aż do usunięcia plamy.

UWAGA
Do czyszczenia urządzeń elektrycznych, takich jak elementy sterujące układu klimatyzacji, radioodtwarzacza, systemu nawigacji oraz inne przełączniki, nie należy stosować preparatów chemicznych z zawartością silikonu. Groziłoby to ich uszkodzeniem.

DO UŻYTKU WEWNĘTRZNEGO

Konserwacja zewnętrznych powierzchni nadwozia

UWAGA

Utrzymywanie pojazdu w czystości jest bardzo ważne. Zaniedbanie utrzymywania samochodu w czystości może doprowadzić do odbarwień lakieru lub korozji elementów nadwozia.

Konserwacja kół z lekkiego stopu

INFORMACJA:

- *Do mycia tarcz kół ze stopu aluminium nie należy stosować kwasowych ani alkalicznych detergentów oraz zmywaczy z rozpuszczalnikami ropopochodnymi. Tego typu środki pozostawią trwałe plamy, odbarwienia lub wżery na wykończonej powierzchni, a także mogą spowodować uszkodzenie centralnych osłon ozdobnych.*
- *Nie używać szczotek o twardym włosiu ani środków myjących zawierających domieszki ścierne. Spowoduje to uszkodzenie powierzchni.*

Mycie samochodu

⚠ OSTRZEŻENIE

- **Nigdy nie należy myć ani woskować pojazdu, gdy jego silnik pracuje.**
- **Do czyszczenia podwozia i wnęk kół należy nałożyć rękawiczki i osłonić ramiona długimi rękawami, ponieważ występujące tam ostre krawędzie grożą skaleczeniem.**
- **Przed jazdą po umyciu pojazdu należy dokładnie wypróbować hamulce, aby upewnić się, że zachowały normalną skuteczność.**

Mycie ręczne

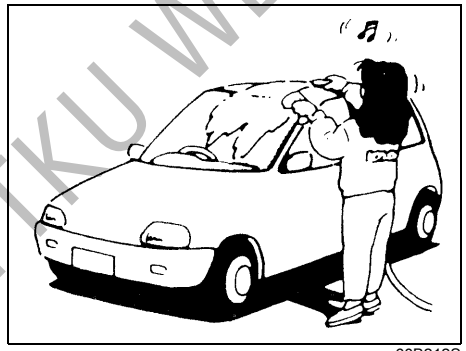

60B212S

Przygotowując samochód do mycia należy go ustawić w cieniu, a następnie zastosować się do poniższych wskazówek:

1) Spłukać podwozie i wnęki kół wodą pod ciśnieniem, aby usunąć błoto i przywierające złogi. Użyć dużej ilości wody.

UWAGA

Uwagi dotyczące mycia samochodu:

- **Należy unikać kierowania strumienia pary lub gorącej wody o temperaturze ponad 80°C na części z tworzywa sztucznego.**
- **Nie używać wody pod wysokim ciśnieniem do mycia elementów w komorze silnikowej, ponieważ grozi to uszkodzeniem podzespołów jednostki napędowej.**

2) Spłukać nadwozie wodą w celu rozmiękczenia przywierającego brudu. Usunąć brud i błoto z powierzchni nadwozia bieżącą wodą. Można użyć miękkiej gąbki lub szczotki. Nie należy używać twardych materiałów, które mogą porysować lakier. Oprawy reflektorów i innych świateł mogą być wykonane z tworzywa sztucznego.

UWAGA

Nie należy próbować usuwać zabrudzeń z lakierowanych lub wykonanych z tworzywa elementów nadwozia bez użycia obfitej ilości wody, ponieważ grozi to uszkodzeniem ich powierzchni. Należy postępować w sposób opisany powyżej.

DO UŻYTKU WEWNĘTRZNEGO

3) Przy użyciu gąbki lub miękkiej tkaniny umyć całe nadwozie łagodnym detergentem lub szamponem samochodowym. Gąbka lub tkanina powinna być często nasączana roztworem myjącym.

UWAGA
Używając dostępnych w handlu środków do mycia nadwozi należy przestrzegać środków ostrożności podanych przez producenta. Nie stosować silnych detergentów ani mydeł.

4) Gdy brud zostanie całkowicie usunięty, należy spłukać środek myjący bieżącą wodą.
5) Wytrzeć nadwozie wilgotną irchą lub tkaniną i postawić samochód w cieniu do wyschnięcia.
6) Dokładnie sprawdzić, czy nie występują uszkodzenia powłok lakierowych. Jeśli są, należy je usunąć zgodnie z poniższą procedurą:
   1. Starannie oczyścić uszkodzone miejsca i pozostawić do wyschnięcia.
   2. Wymieszać lakier i zamalować miejsca uszkodzeń delikatnymi dotknięciami małego pędzelka.
   3. Zostawić naprawione miejsce do całkowitego wyschnięcia.

Mycie w myjni automatycznej

UWAGA
W przypadku korzystania z myjni automatycznej należy wcześniej sprawdzić, czy nie grozi to uszkodzeniem elementów nadwozia, takich jak spojlery. W razie wątpliwości skonsultować się z operatorem myjni.

Mycie wysokociśnieniowe

UWAGA
Dyszę myjki wysokociśnieniowej należy trzymać w odpowiedniej odległości od nadwozia samochodu. **• Zbytnie zbliżenie dyszy do elementów samochodu lub kierowanie jej w stronę otworów osłony chłodnicy, zderzaka itp. grozi uszkodzeniem poszycia nadwozia oraz podzespołów pojazdu.** **• Kierowanie strumienia wysokociśnieniowego w stronę uszczelek szyb bocznych, uszczelek drzwi lub uszczelek okna dachowego (jeżeli samochód jest w nie wyposażony) grozi wniknięciem wody do kabiny.**

Woskowanie nadwozia

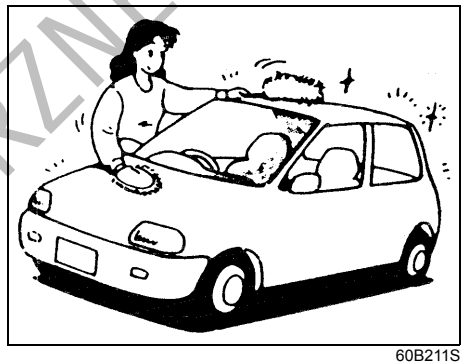

60B211S

Po umyciu nadwozia zalecane jest jego woskowanie i polerowanie, poprawiające wygląd i dodatkowo konserwujące powłokę lakierową.

- Należy stosować jedynie dobrej jakości środki do woskowania i pasty polerskie.
- Przy stosowaniu wosków i past polerskich należy przestrzegać zaleceń podanych przez producenta.

DO UŻYTKU WEWNĘTRZNEGO

INFORMACJE OGÓLNE

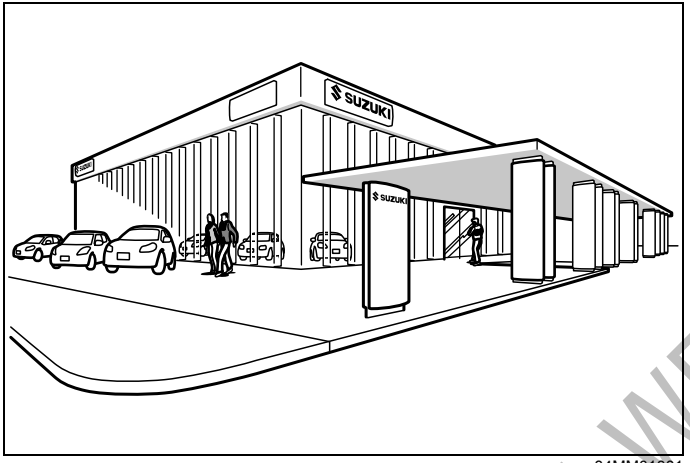

84MM01001

Numery identyfikacyjne 10-1
Zużycie paliwa 10-2

DO UŻYTKU WEWNĘTRZNEGO

Numery identyfikacyjne

Numer identyfikacyjny pojazdu

PRZYKŁAD

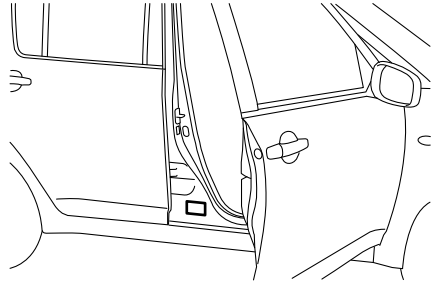

75RM337

PRZYKŁAD (dotyczy niektórych wersji)

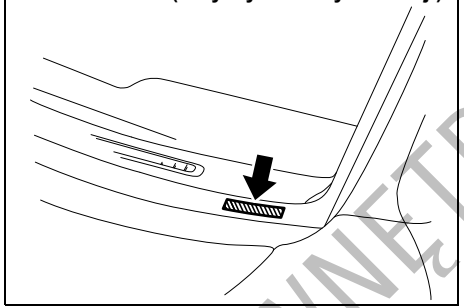

68LM101

Numer identyfikacyjny pojazdu i/lub numer seryjny silnika służą do rejestracji pojazdu. Są one także używane przez stacje obsługi przy zamawianiu części zamiennych oraz przy odwoływaniu się do specjalnych informacji serwisowych. Przy każdorazowym zwracaniu się do stacji obsługi SUZUKI należy identyfikować swój pojazd na podstawie tego numeru. Na wypadek trudności z jego odczytaniem, numer podwozia jest umieszczony także na tabliczce znamionowej.

Numer seryjny silnika

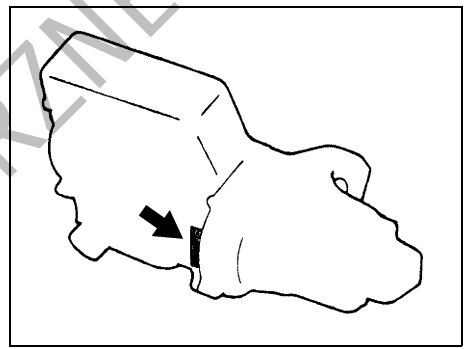

60G128

Numer seryjny silnika jest wybity na kadłubie silnika, w miejscu wskazanym na rysunku.

DO UŻYTKU WEWNĘTRZNEGO

Zużycie paliwa

Wersje silnikowe spełniające wymogi Euro VI

M/T: Mechaniczna skrzynia biegów
AGS: Zautomatyzowana skrzynia biegów
2WD: Wersja z napędem na jedną oś
4WD: Wersja z napędem na dwie osie

		Wersje z silnikiem K12C bez układu ENG A-STOP		Wersje z silnikiem K12C z układem ENG A-STOP	
		2WD	4WD	2WD	4WD
Cykl miejski (L/100km)/CO_2 (g/km)	M/T	5,5/125	5,9/133	4,9/110	5,2/117
	AGS	5,5/125	–	–	–
Poza miastem (L/100km)/CO_2 (g/km)	M/T	4,1/92	4,5/103	4,0/90	4,4/100
	AGS	4,1/92	–	–	–
Cykl mieszany (L/100km)/CO_2 (g/km)	M/T	4,6/104	5,0/114	4,3/97	4,7/106
	AGS	4,6/104	–	–	–

INFORMACJA:
Ponieważ powyższe dane uzyskano w ściśle określonych warunkach, rzeczywiste zużycie paliwa może odbiegać od podanych wartości.

DO UŻYTKU WEWNĘTRZNEGO

NOTATKI

DO UŻYTKU WEWNĘTRZNEGO

DANE TECHNICZNE

INFORMACJA:
Dane techniczne mogą ulec zmianie.

M/T: Mechaniczna skrzynia biegów
CVT: Bezstopniowa skrzynia biegów
AGS: Zautomatyzowana skrzynia biegów

2WD: Wersja z napędem na jedną oś
4WD: Wersja z napędem na dwie osie

POZYCJA: Wymiary	**JEDNOSTKI: mm**		
Długość całkowita			3700
Szerokość całkowita	bez poszerzeń nadkoli kół		1660
	z poszerzeniami nadkoli kół		1690
Wysokość całkowita			1595
Rozstaw osi			2435
Rozstaw kół	przednich		1460
	tylnych	2WD	1470
		4WD	1460
Prześwit podwozia			180

POZYCJA: Ciężary	**JEDNOSTKI: kG**		**Wersja z silnikiem K12C**	**Wersja z silnikiem K12M**
Ciężar własny	M/T	2WD	810 – 870	815 – 845
		4WD	870 – 920	–
	CVT	2WD	865 – 895	860 – 880
	AGS	2WD	830 – 865	–
Dopuszczalny ciężar całkowity			1330	
Dopuszczalny nacisk osi jezdnej		przedniej	690	
		tylnej	750	

DO UŻYTKU WEWNĘTRZNEGO

POZYCJA: Silnik		
Typ	K12C	K12M (DOHC)
Liczba cylindrów	4	4
Średnica cylindra	73,0 mm	73,0 mm
Skok tłoka	74,2 mm	71,5 mm
Pojemność skokowa	1242 cm^3	1197 cm^3
Stopień sprężania	12,5 : 1	11,0 : 1

POZYCJA: Układ elektryczny			
Standardowa świeca zapłonowa	Wersje z silnikiem K12C		NGK ILZKR6F11
	Wersje z silnikiem K12M		NGK LKR6F-10
Akumulator	bez układu ENG A-STOP		12V 20HR 45Ah CCA 295A 46B24 (JIS)
	z układem ENG A-STOP	Akumulator ołowiowo-kwasowy	12V 20HR 55Ah CCA 450A LN1 (EN)
		Akumulator litowo-jonowy	Bezobsługowy*1
Bezpieczniki	Opis w rozdziale „PRZEGLĄDY I OBSŁUGA OKRESOWA”.		

*1 Szczegółowymi informacjami na temat wymiany i utylizacji zużytych akumulatorów litowo-jonowych służy autoryzowana stacja obsługi SUZUKI.

DO UŻYTKU WEWNĘTRZNEGO

POZYCJA: Oświetlenie		MOC	ŻARÓWKA
Reflektor	Reflektory halogenowe	12V 60/55W	H4
	Reflektory diodowe	LED	–
Przednie światło przeciwmgielne (w niektórych wersjach)		12V 19W	H16
Przednie światło pozycyjne		12V 5W	W5W
		LED	–
Światła do jazdy dziennej (w niektórych wersjach)		12V 13W	P13W
		LED	–
Kierunkowskaz	Przedni	12V 21W	WY21W
	Tylny	12V 21W	WY21W
Kierunkowskaz boczny		12V 5W	–
		LED	–
Światło pozycyjne tylne/hamowania		12V 21/5W	W21/5W
		LED	–
Dodatkowe światło hamowania		LED	–
Światło cofania		12V 16W	W16W
Oświetlenie tablicy rejestracyjnej		12V 5W	W5W
Światło przeciwmgielne tylne (w niektórych wersjach)		12V 21W	W21W
Lampki oświetlenia kabiny	Przednie	12V 10W	–
	Lampka oświetlenia bagażnika (w niektórych wersjach)	12V 5W	W5W

DO UŻYTKU WEWNĘTRZNEGO

POZYCJA: Koła i ogumienie	
Rozmiar opon, przednich i tylnych	175/65R15 84H[*1], 175/60R16 82H[*1]
Rozmiar obręczy	Opony 175/65R15: 15X5J Opony 175/60R16: 16X5J
Ciśnienie w ogumieniu	Zalecane ciśnienie w oponach podane jest na naklejce informacyjnej na słupku drzwi kierowcy.
Zalecane łańcuchy przeciwpoślizgowe (dla Europy)	Maks. grubość poprzeczna 10 mm / maks. grubość podłużna 10 mm
Zalecane opony zimowe	175/65R15[*2] lub 175/60R16[*2]

*1 W razie niedostępności opon o zalecanym indeksie nośności i symbolu prędkości, użyć opon o wyższych oznaczeniach dla tych parametrów.
*2 Uwagi dotyczące opon zimowych:
- Opony powinny mieć taki sam rozmiar, budowę i nośność jak zamontowane fabrycznie.
- Opony zimowe należy zakładać na wszystkie cztery koła.
- Należy pamiętać, że maksymalna dopuszczalna prędkość jazdy dla opon zimowych jest zwykle niższa niż dla opon zamontowanych fabrycznie.

Dodatkowe informacje można uzyskać w autoryzowanej stacji obsługi SUZUKI.

DO UŻYTKU WEWNĘTRZNEGO

POZYCJA: Zalecane paliwo i materiały eksploatacyjne oraz pojemności (przybliżone)				
Paliwo		2WD	Opis w rozdziale „ZALECENIA DOTYCZĄCE PALIWA”.	32 L
		4WD		30 L
Olej silnikowy	Wersje z silnikiem K12C		Klasyfikacja: ACEA A1/B1, A3/B3, A3/B4, A5/B5 API SL, SM lub SN ILSAC GF-3, GF-4 lub GF-5 Lepkość: SAE 0W-16	3,3 L (wymiana wraz z filtrem oleju)
	Wersje z silnikiem K12M		Klasyfikacja: API SG, SH, SJ, SL, SM lub SN Lepkość: SAE 0W-20	3,1 L (wymiana wraz z filtrem oleju)
Płyn w układzie chłodzenia silnika	Wersje z silnikiem K12C	M/T	SUZUKI LLC Super (niebieski)	4,0 L (ze zbiornikiem wyrównawczym)
		CVT		4,2 L (ze zbiornikiem wyrównawczym)
		AGS		4,0 L (ze zbiornikiem wyrównawczym)
	Wersje z silnikiem K12M	M/T		3,8 L (ze zbiornikiem wyrównawczym)
		CVT		4,0 L (ze zbiornikiem wyrównawczym)

DO UŻYTKU WEWNĘTRZNEGO

POZYCJA: Zalecane paliwo i materiały eksploatacyjne oraz pojemności (przybliżone)			
Olej w mechanicznej skrzyni biegów/ Olej w zautomatyzowanej skrzyni biegów		„SUZUKI GEAR OIL 75W”	1,5 L
Płyn w bezstopniowej skrzyni biegów CVT		„SUZUKI CVTF GREEN-2”	5,73 L
Olej w skrzynce rozdzielczej	4WD	„SUZUKI GEAR OIL 75W-85”	0,43 L
Olej w tylnym mechanizmie różnicowym	4WD	„SUZUKI GEAR OIL 75W-85”	0,85 L
Płyn hamulcowy		SAE J1703 lub DOT3	Uzupełnianie do prawidłowego poziomu zgodnie ze wskazówkami w rozdziale „PRZEGLĄDY I OBSŁUGA OKRESOWA”.

DO UŻYTKU WEWNĘTRZNEGO

INDEKS

Numery

3-punktowe pasy bezpieczeństwa 2-36

A

Akumulator 7-31
Akumulator kwasowo-ołowiowy 7-31
Akumulator litowo-jonowy 7-34
Antena radiowa 5-32
Autoalarm 2-16
Automatyczne włączanie świateł do jazdy dziennej 2-117
Automatyczne włączanie świateł mijania 2-116
Automatyczne wstrzymywanie pracy silnika 3-35
Automatyczna kontrola prędkości jazdy 3-48

B

Bezpieczniki 7-34
Bezpieczniki pod deską rozdzielczą 7-36
Bezpieczniki w komorze silnikowej 7-34
Bezstopniowa skrzynia biegów CVT 3-19
Bezwładnościowa blokada wysuwu 2-36
Bieg 2-76
Bieżące zużycie paliwa 2-73, 2-94
Boczne poduszki i kurtyny powietrzne 2-60
Boczne uchwyty skrajnych pasów bezpieczeństwa na tylnym siedzeniu 2-40

C

Całkowita blokada zamków 2-4
Całkowita ilość oszczędzonego paliwa podczas automatycznego wstrzymania pracy silnika na postoju 2-76
Całkowity czas automatycznego wstrzymania pracy silnika na postoju 2-75
Czas automatycznego wstrzymania pracy silnika na postoju 2-77
Czas jazdy 2-75
Czołowe poduszki powietrzne 2-56
Czynności obsługi codziennej 3-1

D

Dane techniczne 11-1
Dobór płynu chłodzącego 7-17
Docieranie samochodu 4-1
Dojazdowe koło zapasowe 7-30
Drzwi bagażnika 2-5
Drzwi boczne 2-2
Dźwignia hamulca postojowego 3-10
Dźwignia przełącznika kierunkowskazów 2-122
Dźwignia przełącznika świateł głównych 2-115
Dźwignia przełącznika wycieraczek i spryskiwaczy szyby czołowej 2-124
Dźwignia regulacji wysokości ustawienia siedziska 2-28
Dźwignia zwalniająca blokadę pochylenia oparcia 2-28, 2-30
Dźwignia zwalniająca blokadę przesuwu fotela 2-28, 2-30
Dywaniki podłogowe 5-10
Działanie wycieraczek i spryskiwaczy szyby 2-124

E

Elektronicznie wspomagana stabilizacja ruchu pojazdu 3-78
Elektryczna regulacja ustawienia lusterek 2-24
Elektryczne podnoszenie i opuszczanie szyb 2-21

DO UŻYTKU WEWNĘTRZNEGO

F
Filtr powietrza 7-18
Fotele przednie 2-27
Fotelik dziecięcy dla krajów, w których obowiązuje rozporządzenie ONZ nr 16 2-44
Foteliki dziecięce 2-41
Funkcja AUX 5-63
Funkcja regulacji siły napędowej 3-83
Funkcja sygnalizowania hamowania awaryjnego (funkcja ESS) 3-71
G
Gdy nie można przestawić dźwigni bezstopniowej skrzyni biegów CVT z położenia „P” 3-24
Gniazdo AUX/USB 5-7
Gniazdo elektryczne 5-6
Główna lampka ostrzegawcza 2-114
H
Hamowanie 3-75
Hamulce 7-25
Hamulec postojowy 7-27
Holowanie niesprawnego samochodu 8-11
I
Immobilizer 2-1
J
Jak działa układ ABS 3-77
Jazda po śliskich nawierzchniach 4-4
Jazda w górach 4-3
Jazda z dużą prędkością 4-3
Jazda z przyczepą 6-1
K
Kamera stereoskopowa 3-63
Kierownica 7-27
Kierunkowskaz boczny 7-39
Kierunkowskaz przedni 7-42
Kieszeń w oparciu przedniego fotela 5-9
Kluczyki 2-1
Komunikaty na wyświetlaczu 2-81, 3-70
Kontrola stanu pasów bezpieczeństwa 2-41
L
Lampka elektrycznego wspomagania w układzie kierowniczym 2-108
Lampka kontrolna „SET” 2-114
Lampka kontrolna automatycznego wstrzymania pracy silnika 2-113
Lampka kontrolna odzyskiwania energii podczas zwalniania 2-113
Lampka kontrolna przednich świateł przeciwmgielnych 2-110
Lampka kontrolna tylnego światła przeciwmgielnego 2-110
Lampka kontrolna układu automatycznej kontroli prędkości jazdy 2-114
Lampka kontrolna układu reagowania przedkolizyjnego z kamerą stereoskopową 2-109
Lampka kontrolna świateł drogowych 2-111
Lampka kontrolna świateł pozycyjnych 2-111
Lampka kontrolna wspomagania kontroli prędkości na zjazdach 2-104, 3-82
Lampka kontrolna wyłączenia funkcji antypoślizgowych 2-104, 3-79
Lampka kontrolna wyłączenia funkcji automatycznego wstrzymywania pracy silnika 2-113

DO UŻYTKU WEWNĘTRZNEGO

Lampka kontrolna wyłączenia układu reagowania przedkolizyjnego z kamerą stereoskopową 2-109
Lampka kontrolna zabezpieczenia antykradzieżowego 2-20
Lampka ostrzegawcza automatycznego poziomowania reflektorów 2-110
Lampka ostrzegawcza automatycznej skrzyni biegów 2-106
Lampka ostrzegawcza braku ładowania akumulatora 2-105
Lampka ostrzegawcza ciśnienia oleju w silniku 2-104
Lampka ostrzegawcza diodowych świateł mijania 2-111
Lampka ostrzegawcza immobilizera / systemu elektronicznego kluczyka 2-107
Lampka ostrzegawcza niezamkniętych drzwi 2-107
Lampka ostrzegawcza niskiego ciśnienia w ogumieniu 2-100, 3-85
Lampka ostrzegawcza poduszki powietrznej 2-56, 2-105
Lampka ostrzegawcza rezerwy paliwa 2-107
Lampka ostrzegawcza układu ABS 2-103
Lampka ostrzegawcza układu antypoślizgowego ESP® 2-103, 3-79
Lampka ostrzegawcza układu hamulcowego 2-102
Lampka ostrzegawcza układu reagowania przedkolizyjnego z kamerą stereoskopową 2-115
Lampka ostrzegawcza wysokiej temperatury silnika (czerwona) 2-108
Lampka przypominająca o naciśnięciu pedału hamulca 2-114
Lampka przypominająca o zapięciu pasa bezpieczeństwa kierowcy / Lampka przypominająca o zapięciu pasa bezpieczeństwa pasażera na przednim fotelu 2-105
Lampka sygnalizacyjna funkcji ostrzegania o zjeżdżaniu z pasa ruchu 2-109
Lampka sygnalizacyjna konieczności wymiany oleju 2-112
Lampka sygnalizacyjna niskiej temperatury silnika (niebieska) 2-112
Lampka sygnalizacyjna usterki 2-106
Lampka sygnalizacyjna wyłączenia funkcji ostrzegania o zjeżdżaniu z pasa ruchu 2-110
Lampki kontrolne i ostrzegawcze 2-100
Lampki kontrolne kierunkowskazów 2-111
Lampki oświetlenia kabiny 5-5, 7-38
Licznik przebiegu całkowitego 2-77, 2-93
Licznik przebiegu dziennego 2-77, 2-93
Lusterka wsteczne 2-24

Ł

Łańcuchy przeciwpoślizgowe 4-5

M

Mechaniczna skrzynia biegów 3-17
Mieszanki benzynowo-etanolowe 1-1
Mieszanki benzynowo-metanolowe 1-1
Mocowanie za pomocą 3-punktowego pasa bezpieczeństwa 2-49
Montaż urządzeń emitujących fale elektromagnetyczne ... 5-32
Mycie i czyszczenie samochodu 9-2
Mycie samochodu 9-4

N

Napinacze pasów bezpieczeństwa 2-53
Narzędzia do zmiany koła 8-1
Numer identyfikacyjny pojazdu 10-1
Numer seryjny silnika 10-1
Numery identyfikacyjne 10-1

DO UŻYTKU WEWNĘTRZNEGO

O
Obniżanie zużycia paliwa 4-2
Obrotomierz 2-68
Obsługa okresowa 7-2
Obsługa zalecana w trudnych warunkach eksploatacji (dotyczy krajów UE) 7-7
Odbiór radiowy 5-43, 5-45
Odtwarzacz zewnętrzny Bluetooth® 5-74
Odtwarzanie plików zapisanych w urządzeniu USB 5-57
Odtwarzanie płyty CD 5-50
Odtwarzanie płyty z plikami MP3/WMA/AAC 5-53
Odtwarzanie sygnału z urządzenia iPod® 5-60
Ogranicznik prędkości jazdy 3-51
Ogrzewanie, wentylacja i klimatyzacja 5-15
Olej przekładniowy 7-23
Olej silnikowy i filtr oleju 7-12
Olej w mechanicznej skrzyni biegów 7-23
Olej w skrzynce rozdzielczej 7-23
Olej w tylnym mechanizmie różnicowym 7-23
Olej w zautomatyzowanej skrzyni biegów 7-23
Opony 7-28
Osłona przeciwsłoneczna 5-4
Ostrzeżenie odnośnie spalin 3-1
Oświetlenie asekuracyjne 2-117
Oświetlenie tablicy rejestracyjnej 7-43
P
Pasek napędowy osprzętu silnika 7-12
Pasy bezpieczeństwa i foteliki dziecięce 2-33
Pedał hamulca 3-12, 7-26
Pedał przyspieszania 3-12
Pedał sprzęgła 3-12, 7-25
Pedały 3-12
Pełnowymiarowa osłona tarczy koła 8-5
Pióra wycieraczek 7-44
Plan obsługi okresowej (dotyczy krajów UE) 7-3
Podgrzewanie przednich foteli 2-29
Podnoszenie samochodu 8-1
Podnoszenie samochodu za pomocą podnośnika warsztatowego 8-3
Podświetlenie przycisku rozruchu 3-7
Pokrywa komory silnikowej 5-2
Pozycja dźwigni skrzyni biegów 2-76, 2-92
Prędkościomierz 2-68
Problem z silnikiem: nie działa rozrusznik 8-13
Problem z silnikiem: przegrzanie 8-14
Problem z silnikiem: zalanie paliwem 8-14
Przeciwdziałanie blokowaniu kół przy hamowaniu (ABS) 3-76, 3-78
Przednie światło przeciwmgielne 7-40
Przekładanie kół 7-30
Przełączanie stanów operacyjnych zapłonu 3-7
Przełącznik poziomowania reflektorów 2-122
Przełącznik wycieraczki i spryskiwacza szyby tylnej 2-126
Przycisk „ENG A-STOP OFF” 3-45
Przycisk regulacji siły napędowej 3-83
Przycisk rozruchu 3-5, 3-6
Przycisk składania zewnętrznych lusterek wstecznych 2-25
Przycisk trybu „S” 3-21
Przycisk wspomagania kontroli prędkości na zjazdach 3-81
Przyciski zdalnego sterowania radioodtwarzacza 5-78
Przystosowanie świateł mijania do ruchu prawo- lub lewostronnego 2-119

DO UŻYTKU WEWNĘTRZNEGO

Płyn do spryskiwaczy szyb 7-47
Płyn hamulcowy 7-25
Płyn w bezstopniowej skrzyni biegów CVT 7-21
Płyn w układzie chłodzenia silnika 7-17
Punkty mocowania haka holowniczego 6-6
R
Radioodbiornik z zakresem fal długich i ultrakrótkich, funkcją odbioru cyfrowego DAB i odtwarzaczem CD 5-33
Radioodbiornik z zakresem fal długich i ultrakrótkich z odtwarzaczem CD 5-33
Radioodtwarzacz 5-33
RDS (Radio Data System) 5-47
Reaktor katalityczny 4-1
Reflektory diodowe 7-38
Regulacja intensywności podświetlenia wskaźników 2-69
Regulacja siły napędowej 3-78
Regulacja ustawienia 2-27, 2-30
Regulacja ustawienia kierownicy 2-127
Regulacja wysokości górnego mocowania pasa bezpieczeństwa 2-40
Relingi 5-11
Ręczne podnoszenie i opuszczanie szyb 2-20
S
Schowek podręczny 5-7
Siedzenia tylne 2-30
Silnik o zapłonie iskrowym 1-1
Składanie tylnych siedzeń 2-31
Spocznik 5-10
Sprawdzanie opon 7-28
Sprawdzanie poziomu oleju 7-13
Sprawdzanie poziomu oleju przekładniowego 7-23
Sprawdzenie poziomu płynu 7-17, 7-21
Spryskiwacze szyby czołowej 2-125
Sprzęgło sterowane mechanicznie 7-25
Stabilizacja toru jazdy 3-78
Sterowanie centralnym zamkiem 2-3
Sygnalizacja akustyczna niezwolnionego hamulca postojowego 3-11
Sygnalizacja kluczyka w wyłączniku zapłonu 2-2
Sygnalizacja konieczności wymiany oleju 2-95
Sygnalizacja niezapiętego pasa bezpieczeństwa 2-38
Sygnalizator akustyczny włączonych świateł 2-117
Sygnał dźwiękowy 2-127
Szyby boczne 2-20
Ś
Średnia prędkość jazdy 2-75
Średnie zużycie paliwa 2-74, 2-94
Światła do jazdy dziennej 7-40
Światło cofania 7-42
Światło pozycyjne przednie 7-42
Światło przeciwmgielne tylne 7-43
Świece zapłonowe 7-20
T
Tarcze i bębny hamulcowe 7-27
Temperatura otoczenia 2-73, 2-96
TPMS (monitorowanie ciśnienia w ogumieniu) 3-85
Tryb Eco-Cool 3-48
Tryb ręcznej zmiany przełożeń 3-22
Tylna kamera 3-72
Tylna lampa zespolona 7-42

DO UŻYTKU WEWNĘTRZNEGO

U

Uchwyt na butelkę z przodu kabiny 5-9
Uchwyt na butelkę z tyłu kabiny 5-9
Uchwyt na kubki z tyłu kabiny 5-9
Uchwyty asekuracyjne 5-7
Uchwyty na kubki i schowki 5-8
Uchwyty na kubki z przodu kabiny 5-9
Ugrzęźnięcie samochodu 4-5
Układ chłodzenia, ogrzewania i wentylacji z regulacją automatyczną (klimatyzacja regulowana automatycznie) 5-26
Układ chłodzenia, ogrzewania i wentylacji z regulacją ręczną (klimatyzacja regulowana ręcznie) 5-21
Układ hybrydowy SHVS 3-46
Układ klimatyzacji 7-48
Układ ogrzewania i wentylacji 5-17
Układ reagowania przedkolizyjnego z kamerą stereoskopową 3-53
Używanie skrzyni biegów 3-17
Uruchamianie silnika (wersja bez elektronicznego kluczyka) 3-13
Uruchamianie silnika (wersja z elektronicznym kluczykiem) 3-14
Uruchamianie silnika z obcego źródła prądu 8-10
Ustawianie świateł mijania 7-37
Ustawienia funkcyjne 2-78, 2-98
Ustawienia I/S AC 3-48
Uzupełniający system bezpieczeństwa biernego 2-55
Uzupełnianie oleju 7-14
Uzupełnianie płynu 7-17

W

Wewnętrzne lusterko wsteczne 2-24
Wewnętrzny obszar detekcyjny elektronicznego kluczyka dla funkcji uruchamiania silnika 3-9
Wlew paliwa 5-1
Wlewanie oleju i sprawdzenie wycieków 7-16
Wnęka w środkowej konsoli 5-9
Woskowanie nadwozia 9-5
Włączanie kierunkowskazów 2-123
Włączanie świateł głównych 2-115
Właściwy olej 7-12
Właściwy płyn 7-21
Wskaźnik biegu 2-77, 2-92, 3-33
Wskaźnik jazdy ekonomicznej 2-78
Wskaźnik poziomu paliwa 2-69, 2-76, 2-92
Wskaźnik przepływu energii 2-73, 3-46
Wskaźnik trybu pracy „S” 2-76, 2-92
Wskaźnik trybu ręcznej zmiany przełożeń 2-76
Wskaźnik zakresu D 2-77
Wspomaganie hamowania awaryjnego 3-76
Wspomaganie kontroli prędkości na zjazdach 3-80
Wspomaganie ruszania na pochyłości 3-84
Wspomaganie w układzie hamulcowym 3-75
Wycieraczki szyby czołowej 2-125
Wymiana akumulatora 7-32
Wymiana baterii 2-12, 2-15
Wymiana filtra oleju 7-15
Wymiana oleju przekładniowego 7-24
Wymiana oleju silnikowego i filtra oleju 7-14
Wymiana opon lub kół 3-93
Wymiana żarówek 7-38

DO UŻYTKU WEWNĘTRZNEGO

Wymiana płynu chłodzącego 7-18
Wymiana wkładu filtrującego powietrze w układzie klimatyzacji 7-48
Wyłącznik czołowej poduszki powietrznej przy przednim fotelu pasażera 2-65
Wyłącznik funkcji ostrzegania o zjeżdżaniu z pasa ruchu 3-62
Wyłącznik ogrzewania szyby tylnej i zewnętrznych lusterek wstecznych 2-128
Wyłącznik przednich świateł przeciwmgielnych 2-118
Wyłącznik tylnego światła przeciwmgielnego 2-118
Wyłącznik układu antypoślizgowego..... 3-80
Wyłącznik układu reagowania przedkolizyjnego z kamerą stereoskopową..... 3-61
Wyłącznik świateł awaryjnych..... 2-124
Wyłącznik zapłonu..... 3-3
Wyświetlacz informacyjny (zespół wskaźników bez obrotomierza) 2-92
Wyświetlacz informacyjny (zespół wskaźników z obrotomierzem) 2-71

Z

Zabezpieczenie antykradzieżowe..... 5-79
Zabezpieczenie przed przyciśnięciem 2-23
Zabezpieczenie tylnych drzwi przy przewożeniu dzieci..... 2-5
Zaczepy podwoziowe 5-12
Zagłówki 2-28, 2-31
Zalecenia dotyczące paliwa..... 1-1
Zamki drzwi 2-2
Zamocowanie fotelika dziecięcego dodatkowym pasem mocującym 2-52
Zamocowanie w uchwytach ISOFIX..... 2-50
Zapobieganie korozji 9-1
Załadunek pojazdu..... 6-1
Zasięg jazdy..... 2-73, 2-93
Zasłona przestrzeni bagażowej 5-11
Zautomatyzowana skrzynia biegów 3-25
Zdalna obsługa telefonu Bluetooth® 5-65
Zdalne składanie lusterek 2-25
Zdalne sterowanie centralnym zamkiem w kluczyku elektronicznym..... 2-7
Zdalne sterowanie centralnym zamkiem w kluczyku mechanicznym 2-3, 2-13
Zegar..... 2-73, 2-97
Zespół wskaźników..... 2-67
Zestaw naprawczy do ogumienia 8-5
Zewnętrzne lusterka wsteczne..... 2-24
Zmiana koła 8-4
Zużycie oleju silnikowego 3-2
Zużycie paliwa 2-73, 2-93, 10-2

Ż

Żarówki halogenowe..... 7-38

DO UŻYTKU WEWNĘTRZNEGO

Dotyczy krajów, w których obowiązuje znowelizowana wersja trzeciej edycji międzynarodowej normy transportowej nr 10.

Zamontowanie radionadajnika

Samochód ten spełnia wymogi poprawionej wersji trzeciej edycji Regulaminu nr 10 Europejskiej Komisji Gospodarczej Organizacji Narodów Zjednoczonych (EKG ONZ).

Planując zamontowanie radionadajnika w tym samochodzie należy wybrać urządzenie spełniające stosowne uregulowania i zwrócić się do autoryzowanej stacji obsługi SUZUKI lub wykwalifikowanego mechanika w celu uzyskania stosownych wskazówek.

Table : Zamontowanie i używanie pokładowego radionadajnika

Pasma częstotliwości (MHz)		Umiejscowienie anteny w samochodzie*	Maksymalna moc nadawcza (W)
144-146	Pasmo amatorskie	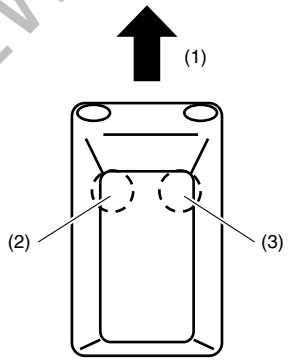	50
430-440	Pasmo amatorskie		50
1200-1300	Pasmo amatorskie		10

(1) Przód
(2) Miejsce zamontowania anteny: Lewe przednie naroże dachu
(3) Miejsce zamontowania anteny: Prawe przednie naroże dachu

*Ilustracja przedstawia przykładową wersję hatchback tego samochodu.

DO UŻYTKU WEWNĘTRZNEGO

Specjalne uwarunkowania instalacyjne

INFORMACJA:

1) *Przewód antenowy powinien być poprowadzony możliwie najdalej od pokładowych urządzeń elektronicznych oraz wiązek instalacji elektrycznej.*
2) *Przewód zasilania elektrycznego radionadajnika powinien być prawidłowo podłączony do akumulatora.*

UWAGA
Przed użyciem samochodu należy sprawdzić, czy nie występują zakłócenia pracy jakichkolwiek pokładowych urządzeń elektrycznych, zarówno w trybie nadawania, jak i w trybie nasłuchu radionadajnika.

DO UŻYTKU WEWNĘTRZNEGO

Sumitomo Wiring Systems, Ltd.
5-28 Hamada-cho, Yokkaichi, Mie 510-8528 Japan
Tel: +81 59-354-6200 Fax: +81 59-354-6318

CE

[English]	Hereby, Sumitomo Wiring Systems, Ltd., declares that this K52RA is in compliance with the essential requirements and other relevant provisions of Directive 1999/5/EC. Copy of the Declaration of Conformity is available from the following locations. address:Electronics Design Department3 Electronics Division Electronics Group Sumitomo Wiring Systems, Ltd. 1820, Nakanoike, Mikkaichi-cho, Suzuka, Mie 513-8631 Japan
[Dutch]	Hierbij verklaart Sumitomo Wiring Systems, Ltd. dat het toestell I K52RA in overeenstemming is met de essentiële eisen en de andere relevante bepalin-gen van richtlijn 1999/5/EG. Exemplaar van de conformiteitsverklaring is beschikbaar op de volgende locaties. adres:Electronics Design Department3 Electronics Division Electronics Group Sumitomo Wiring Systems, Ltd. 1820, Nakanoike, Mikkaichi-cho, Suzuka, Mie 513-8631 Japan
[German]	Hiermit erklärt Sumitomo Wiring Systems, Ltd., dass sich das Gerät K52RA in Übereinstimmung mit den grundlegenden Anforderungen und den übrigen einschlägigen Bestimmungen der Richtlinie 1999/5/EG. Kopie der Konformitätserklärung finden Sie unter den folgenden Adressen. adresse:Electronics Design Department3 Electronics Division Electronics Group Sumitomo Wiring Systems, Ltd. 1820, Nakanoike, Mikkaichi-cho, Suzuka, Mie 513-8631 Japan
[French]	Par la présente, Sumitomo Wiring Systems, Ltd. déclare que l' appareil K52RA est conforme aux exigences essentielles et autres dispositions pertinentes de la directive 1999/5/CE. Copie de la déclaration de conformité est disponible à partir des emplacements suivants. adresse:Electronics Design Department3 Electronics Division Electronics Group Sumitomo Wiring Systems, Ltd. 1820, Nakanoike, Mikkaichi-cho, Suzuka, Mie 513-8631 Japon
[Spanish]	Por la presente, Sumitomo Wiring Systems, Ltd., declara que este K52RA cumple con los requisitos esenciales y otras exigencias relevantes de la Directiva 1999/5/CE. Copia de la declaración de conformidad está disponible en los siguientes lugares. dirección:Electronics Design Department3 Electronics Division Electronics Group Sumitomo Wiring Systems, Ltd. 1820, Nakanoike, Mikkaichi-cho, Suzuka, Mie 513-8631 Japón
[Bulgarian]	С настоящето, Sumitomo Wiring Systems, Ltd., декларира, че K52RA е в съответствие със съществените изисквания и другите приложими разпоредби на Директива 1999/5/EC. Копие от декларацията за съответствие се предлага от следните места. адрес:Electronics Design Department3 Electronics Division Electronics Group Sumitomo Wiring Systems, Ltd. 1820, Nakanoike, Mikkaichi-чо, Сузука, Мие 513-8631 Япония
[Greek]	Με την παρούσα ο κατασκευαστης Sumitomo Wiring Systems, Ltd. δηλώνει ότι K52RA συμμόρφωνεται προς τις ουσιώδεις απαιτήσεις και τιςλοιπές σχετικές διατάξεις της οδηγίας 1999/5/ΕΚ. Αντίγραφο της δήλωσης συμμόρφωσης είναι διαθέσιμο από τις ακόλουθες θέσεις. διεύθυνση:Electronics Design Department3 Electronics Division Electronics Group Sumitomo Wiring Systems, Ltd. 1820, Nakanoike, Mikkaichi-cho, Suzuka, Mie 513-8631 Ιαπωνία
[Czech]	Sumitomo Wiring Systems, Ltd. tímto prohlašuje, že K52RA splňuje základní požadavky a všechna příslušná ustanovení Směrnice 1999/5/ES. Kopie prohlášení o shodě je k dispozici v následujících umístěních. adresa:Electronics Design Department3 Electronics Division Electronics Group Sumitomo Wiring Systems, Ltd. 1820, Nakanoike, Mikkaichi-cho, Suzuka, Mie 513-8631 Japonsko
[Danish]	Undertegnede Sumitomo Wiring Systems, Ltd. Erklærer herved, at følgende udstyr K52RA overholder de væsentlige krav og øvrige relevante krav i direktiv 1999/5/EF. Kopi af overensstemmelseserklæring er tilgængelig fra følgende placeringer. adresse:Electronics Design Department3 Electronics Division Electronics Group Sumitomo Wiring Systems, Ltd. 1820, Nakanoike, Mikkaichi-cho, Suzuka, Mie 513-8631 Japan
[Italian]	Con la presente, Sumitomo Wiring Systems, Ltd. dichiara che questo K52RA è conforme ai requisiti essenziali ed alle altre disposizioni pertinenti stabilite dalla direttiva 1999/5/CE. Copia della dichiarazione di conformità è disponibile nei seguenti siti. indirizzo:Electronics Design Department3 Electronics Division Electronics Group Sumitomo Wiring Systems, Ltd. 1820, Nakanoike, Mikkaichi-cho, Suzuka, Mie 513-8631 Giappone
[Portuguese]	Eu, Sumitomo Wiring Systems, Ltd., declaro que o K52RA cumpre os requisitos essenciais e outras provisões relevantes da Directiva 1999/5/CE. Cópia da Declaração de Conformidade está disponível nos seguintes locais. endereço:Electronics Design Department3 Electronics Division Electronics Group Sumitomo Wiring Systems, Ltd. 1820, Nakanoike, Mikkaichi-cho, Suzuka, Mie 513-8631 Japão
[Finnish]	Sumitomo Wiring Systems, Ltd. vakuuttaa täten että K52RA tyyppinen laite on direktiivin 1999/5/EY oleellisten vaatimusten ja sitä koskevien direktiivin muiden ehtojen mukainen. Kopio Vaatimustenmukaisuusvakuutus on saatavilla seuraavissa paikoissa. osoite:Electronics Design Department3 Electronics Division Electronics Group Sumitomo Wiring Systems, Ltd. 1820, Nakanoike, Mikkaichi-cho, Suzuka, Mie 513-8631 Japani
[Swedish]	Härmed Sumitomo Wiring Systems, Ltd., att denna K52RA står i överensstämmelse med de väsentliga egenskapskrav och övriga relevanta bestämmelser som framgår av direktiv 1999/5/EC. Kopia av försäkran om överensstämmelse finns tillgänglig från följande platser. adress:Electronics Design Department3 Electronics Division Electronics Group Sumitomo Wiring Systems, Ltd. 1820, Nakanoike, Mikkaichi-cho, Suzuka, Mie 513-8631 Japan
[Polish]	Niniejszym, Sumitomo Wiring Systems, Ltd. deklaruje że K52RA jest zgodny z zasadniczymi wymaganiami i innymi właściwymi postanowieniami Dyrektywy 1999/5/EC. Kopia deklaracji zgodności jest dostępna w następujących lokalizacjach. adres:Electronics Design Department3 Electronics Division Electronics Group Sumitomo Wiring Systems, Ltd. 1820, Nakanoike, Mikkaichi-cho, Suzuka, Mie 513-8631 Japonia
[Hungarian]	A, Sumitomo Wiring Systems, Ltd. ezzennel kijelenti, hogy a K52RA típusú beren-dezés teljesíti az alapvető követelményeket és más 1999/5/EK irányelvben meghatározott vonatkozó rendelkezéseket. Példányt a megfelelőségi nyilatkozat elérhető a következő helyekről. cím:Electronics Design Department3 Electronics Division Electronics Group Sumitomo Wiring Systems, Ltd. 1820, Nakanoike, Mikkaichi-cho, Suzuka Mie 513-8631 Japan
[Slovak]	Sumitomo Wiring Systems, Ltd. týmto vyhlasuje, že K52RA spĺňa základné požiadavky a všetky príslušné ustanovenia Smernice 1999/5/ES. Kópia vyhlásenia o zhode je k dispozícii v nasledujúcich umiestneniach. adresa:Electronics Design Department3 Electronics Division Electronics Group Sumitomo Wiring Systems, Ltd. 1820, Nakanoike, Mikkaichi-cho, Suzuka, Mie 513-8631 Japonsko
[Slovenian]	Sumitomo Wiring Systems, Ltd. izjavlja, da je ta K52RA v skladu z bistvenimi zahtevami in drugimi relevantnimi določili direktive 1999/5/ES. Kopijo izjave o skladnosti je na voljo na naslednjih lokacijah. naslov:Electronics Design Department3 Electronics Division Electronics Group Sumitomo Wiring Systems, Ltd. 1820, Nakanoike, Mikkaichi-cho, Suzuka, Mie 513-8631 Japonska
[Estonian]	Käesolevaga kinnitab Sumitomo Wiring Systems, Ltd. seadme K52RA vastavust direktiivi 1999/5/EÜ põhinõuetele ja nimetatud direktiivist tulenevatele teistele asjakohastele sätetele. Koopia vastavusdeklaratsioon on saadaval järgmistes kohtades. aadress:Electronics Design Department3 Electronics Division Electronics Group Sumitomo Wiring Systems, Ltd. 1820, Nakanoike, Mikkaichi-cho, Suzuka, Mie 513-8631 Japan
[Latvian]	Ar šo Sumitomo Wiring Systems, Ltd. deklarē, ka K52RA atbilst Direktīvas 1999/5/EK būtiskajām prasībām un citiem ar to saistītajiem noteikumiem. Kopija atbilstības deklarācijas ir pieejama no šādām vietām. adrese:Electronics Design Department3 Electronics Division Electronics Group Sumitomo Wiring Systems, Ltd. 1820, Nakanoike, Mikkaichi-cho, Suzuka, Mie 513-8631 Japan
[Lithuanian]	Šiuo Sumitomo Wiring Systems, Ltd. deklaruoja, kad šis K52RA atitinka esminius reikalavimus ir kitas 1999/5/EB Direktyvos nuostatas. Kopijuoti Atitikimo deklaracijos yra iš šių vietų. adresas:Electronics Design Department3 Electronics Division Electronics Group Sumitomo Wiring Systems, Ltd. 1820, Nakanoike, Mikkaichi-cho, Suzuka, Mie 513-8631 Japonija
[Romanian]	Prin prezenta, Sumitomo Wiring Systems, Ltd., declară că aparatul K52RA este în conformitate cu cerințele esențiale și cu alte prevederi pertinente ale Directivei 1999/5/CE. Copie a declarației de conformitate este disponibilă în următoarele locații. adresa:Electronics Design Department3 Electronics Division Electronics Group Sumitomo Wiring Systems, Ltd. 1820, Nakanoike, Mikkaichi-cho, Suzuka, Japonia Mie 513-8631
[Croatian]	Ovime, Sumitomo Wiring Systems, Ltd. izjavljuje da je ovaj K52RA je u skladu s osnovnim zahtjevima i drugim relevantnim odredbama Direktive 1999/5/EC. Kopiju izjave o sukladnosti dostupna je na sljedećem mjestu. adresa:Electronics Design Department3 Electronics Division Electronics Group Sumitomo Wiring Systems, Ltd. 1820, Nakanoike, Mikkaichi-cho, Suzuka, Mie 513-8631 Japan
[Icelandic]	Hér, Sumitomo Wiring Systems, Ltd., því að K52RA er í samræmi við grunnkröfur og aðrar kröfur sem gerðar eru í tilskipun 1999/5/EC. Eintak af yfirlýsingu um samkvæmni er að finna á eftirfarandi stöðum. netfang:Electronics Design Department3 Electronics Division Electronics Group Sumitomo Wiring Systems, Ltd. 1820, Nakanoike, Mikkaichi-CHO, Suzuka, Mie 513-8631 Japan
[Norwegian]	Herved Sumitomo Wiring Systems, Ltd., erklærer at dette K52RA er i samsvar med de grunnleggende krav og øvrige relevante krav i direktiv 1999/5/EF. Kopi av samsvarserklæringen er tilgjengelig på følgende steder. adresse:Electronics Design Department3 Electronics Division Electronics Group Sumitomo Wiring Systems, Ltd. 1820, Nakanoike, Mikkaichi-cho, Suzuka, Mie 513-8631 Japan
[Macedonian]	Со ова, Sumitomo Wiring Systems, Ltd., изјавува дека овој K52RA е во согласност со суштинските барања и другите релевантни одредби од Диэективата 1999/5/ЕС. Копија од Декларацијата за соодветност е на располагање од следниве локации. адреса:Electronics Design Department3 Electronics Division Electronics Group Sumitomo Wiring Systems, Ltd. 1820, Nakanoike, Mikkaichi-Чо, Сузука, Мие 513-8631 Јапонија
[Turkish]	Bu vesile ile, Sumitomo Wiring Systems, Ltd., bu K52RA yönetmeliğinin temel şartlarına ve 1999/5/EC diğer ilgili hükümlerine uygun olduğunu beyan eder. Uygunluk Bildirimi'nin Kopyası aşağıdaki konumlardan edinilebilir. Adres:Electronics Design Department3 Electronics Division Electronics Group Sumitomo Wiring Systems, Ltd. 1820, Nakanoike, Mikkaichi-cho, Suzuka, Mie 513-8631 Japonya
[Crnogorski jezik]	Ovime, Sumitomo Wiring Systems, Ltd., proglasi da je ovog K52RA je u skladu sa suštinski uslovi i druge relevantne odredbe direktivu 1999/5/EC. Kopija deklaracije skladom je na raspolaganju iz slijedeće lokacije. adresa:Electronics Design Department3 Electronics Division Electronics Group Sumitomo Wiring Systems, Ltd. 1820, Nakanoike, Mikkaichi-cho, Suzuka, Mie 513-8631 Japan

DO UŻYTKU WEWNĘTRZNEGO

ALPS ALPS ELECTRIC CO., LTD. Engineering Headquarters
6-3-36, Nakazato, Furukawa, Osaki-city, Miyagi-pref, 989-6181, Japan
Phone +81 229-23-5111 Fax +81 229-23-5129

CE

CAUTION - Danger of explosion if battery is incorrectly replaced. Replace only with the same or equivalent type.
CAUTION - Do not exposed to excessive heat such as sunshine, fire or the like.

[English]	Hereby, ALPS ELECTRIC CO.,LTD., declares that this R53R0/P74P0 is in compliance with the essential requirements and other relevant provisions of Directive 1999/5/EC. Copy of the Declaration of Conformity is available from the following locations. address:Engineering Dept.M5,ALPS ELECTRIC CO.,LTD. 6-3-36, Nakazato, Furukawa, Osaki-city, Miyagi-pref, 989-6181, Japan
[Dutch]	Hierbij verklaart ALPS ELECTRIC CO.,LTD., dat het toestell I R53R0/P74P0 in overeenstemming is met de essentiële eisen en de andere relevante bepalin-gen van richtlijn 1999/5/EG. Exemplaar van de conformiteitsverklaring is beschikbaar op de volgende locaties. adres:Engineering Dept.M5, ALPS ELECTRIC CO., LTD. 6-3-36, Nakazato, Furukawa, Osaki-city, Miyagi-pref, 989-6181, Japan
[German]	Hiermit erklärt ALPS ELECTRIC CO.,LTD., dass sich das Gerät R53R0/P74P0 in Übereinstimmung mit den grundlegenden Anforderungen und den übrigen einschlägigen Bestimmungen der Richtlinie 1999/5/EG. Kopie der Konformitätserklärung finden Sie unter den folgenden Adressen. adresse: Ingenieur Dept.M5, ALPS ELECTRIC CO., LTD. 6-3-36, Nakazato, Furukawa, Osaki-Stadt, Miyagi-pref, 989-6181, Japan
[French]	Par la présente, ALPS ELECTRIC CO.,LTD., déclare que l' appareil R53R0/P74P0 est conforme aux exigences essentielles et autres dispositions pertinentes de la directive 1999/5/CE.Copie de la déclaration de conformité est disponible à partir des emplacements suivants. adresse: Ingénierie Dept.M5, ALPS ELECTRIC CO., LTD. 6-3-36, Nakazato, Furukawa, Osaki-ville, Miyagi-pref, 989-6181, Japon
[Spanish]	Por la presente, ALPS ELECTRIC CO.,LTD., declara que este R53R0/P74P0 cumple con los requisitos esenciales y otras exigencias relevantes de la Directiva 1999/5/CE. Copia de la declaración de conformidad está disponible en los siguientes lugares. dirección: Ingeniería Dept.M5, ALPS ELECTRIC CO., LTD. 6-3-36, Nakazato, Furukawa, Osaki-ciudad, Miyagi-pref, 989-6181, Japón
[Bulgarian]	С настоящето,ALPS ELECTRIC CO.,LTD., декларира, че R53R0/P74P0 е в съответствие със съществените изисквания и другите приложими разпоредби на Директива 1999/5/EC. Копие от декларацията за съответствие се предлага от следните места. адрес:Engineering Dept.M5, ALPS ELECTRIC CO., LTD. 6-3-36, Nakazato, Furukawa, Osaki-град, Мияги-Предп, 989-6181, Japan
[Greek]	Με την παρούσα ο κατασκευαστης ALPS ELECTRIC CO.,LTD. δηλώνει ότι R53R0/P74P0 συμμόρφωνεται προς τις ουσιώδεις απαιτήσεις και τιςλοιπές σχετικές διατάξεις της οδηγίας 1999/5/ΕΚ. Αντίγραφο της δήλωσης συμμόρφωσης είναι διαθέσιμο από τις ακόλουθες θέσεις. διεύθυνση:Μηχανικών Dept.M5, ALPS ELECTRIC CO., LTD. 6-3-36, Nakazato, Furukawa, Osaki-πόλη, Miyagi-Pref, 989-6181, Ιαπωνία
[Czech]	ALPS ELECTRIC CO.,LTD. tímto prohlašuje, že R53R0/P74P0 splňuje základní požadavky a všechna příslušná ustanovení Smérnice 1999/5/ES. Kopie prohlášení o shodě je k dispozici v následujících umístěních. adresa: Engineering Dept.M5, ALPS ELECTRIC CO., LTD. 6-3-36, Nakazato, Furukawa, Osaki-město, Miyagi-Pref, 989-6181, Japonsko
[Danish]	Undertegnede ALPS ELECTRIC CO.,LTD. Erklærer herved, at følgende udstyr R53R0/P74P0 overholder de væsentlige krav og øvrige relevante krav i direktiv 1999/5/EF. Kopi af overensstemmelseserklæring er tilgængelig fra følgende placeringer. adresse:Engineering Dept.M5, ALPS ELECTRIC CO, LTD. 6-3-36, Nakazato, Furukawa, Osaki-byen, Miyagi-Pref, 989-6181, Japan
[Italian]	Con la presente, ALPS ELECTRIC CO.,LTD. dichiara che questo R53R0/P74P0 è conforme ai requisiti essenziali ed alle altre disposizioni pertinenti stabilite dalla direttiva 1999/5/CE. Copia della dichiarazione di conformità è disponibile nei seguenti siti. indirizzo:Ingegneria Dept.M5, ALPS ELECTRIC CO, LTD. 6-3-36, Nakazato, Furukawa, Osaki-city, Miyagi-pref, 989-6181, Giappone
[Portuguese]	Eu, ALPS ELECTRIC CO.,LTD., declaro que o R53R0/P74P0 cumpre os requisitos essenciais e outras provisões relevantes da Directiva 1999/5/CE. Cópia da Declaração de Conformidade está disponível nos seguintes locais. endereço:Dept.M5 Engenharia, ALPS ELECTRIC CO, LTD. 6-3-36, Nakazato, Furukawa, Osaki-cidade, Miyagi-pref, 989-6181, Japão
[Finnish]	ALPS ELECTRIC CO.,LTD. vakuuttaa täten että R53R0/P74P0 tyyppinen laite on direktiivin 1999/5/EY oleellisten vaatimusten ja sitä koskevien direktiivin muiden ehtojen mukainen. Kopio Vaatimustenmukaisuusvakuutus on saatavilla seuraavissa paikoissa. osoite: Engineering Dept.M5, ALPS ELECTRIC CO, LTD. 6-3-36, Nakazato, Furukawa, Osaki-city, Miyagi-pref, 989-6181, Japani
[Swedish]	Härmed ALPS ELECTRIC CO.,LTD., att denna R53R0/P74P0 står i överensstämmelse med de väsentliga egenskapskrav och övriga relevanta bestämmelser som framgår av direktiv 1999/5/EC. Kopia av försäkran om överensstämmelse finns tillgänglig från följande platser. adress:. Engineering Dept.M5,ALPS ELECTRIC CO, LTD. 6-3-36, Nakazato, Furukawa, Osaki-stad, Miyagi-pref, 989-6181, Japan
[Polish]	Niniejszym, ALPS ELECTRIC CO.,LTD. deklaruje że R53R0/P74P0 jest zgodny z zasadniczymi wymaganiami i innymi właściwymi postanowieniami Dyrektywy 1999/5/EC. Kopia deklaracji zgodności jest dostępna w następujących lokalizacjach. adres:Inżynieria Dept.M5, ALPS ELECTRIC CO, LTD. 6-3-36, Nakazato, Furukawa, Osaki-miasto, Miyagi-pref, 989-6181, Japonia
[Hungarian]	A, ALPS ELECTRIC CO.,LTD. ezzennel kijelenti, hogy a R53R0/P74P0 típusú beren-dezés teljesíti az alapvető követelményeket és más 1999/5/EK irányelvben meghatározott vonatkozó rendelkezéseket. Példányt a megfelelőségi nyilatkozat elérhető a következő helyekről. cím: Engineering Dept.M5, ALPS ELECTRIC CO, LTD. 6-3-36, Nakazato, Furukawa, Osaki-város, Miyagi-pref, 989-6181, Japán
[Slovak]	ALPS ELECTRIC CO.,LTD. týmto vyhlasuje, že R53R0/P74P0 spĺňa základné požiadavky a všetky príslušné ustanovenia Smernice 1999/5/ES. Kópia vyhlásenia o zhode je k dispozícii v nasledujúcich umiestneniach. adresa: Engineering Dept.M5, ALPS ELECTRIC CO, LTD. 6.3.36, Nakazato, Furukawa, Osaki-mesto, Miyagi-Pref, 989-6181, Japonsko
[Slovenian]	ALPS ELECTRIC CO.,LTD. izjavlja, da je ta R53R0/P74P0 v skladu z bistvenimi zahtevami in drugimi relevantnimi določili direktive 1999/5/ES. Kopijo izjave o skladnosti je na voljo na naslednjih lokacijah. naslov: Engineering Dept.M5, ALPS ELECTRIC CO, LTD. 6-3-36, Nakazato, Furukawa, Osaki-city, Miyagi-pref, 989-6181, Japonska
[Estonian]	Käesolevaga kinnitab ALPS ELECTRIC CO.,LTD. seadme R53R0/P74P0 vastavust direktiivi 1999/5/EÜ põhinõuetele ja nimetatud direktiivist tulenevatele teistele asjakohastele sätetele. Koopia vastavusdeklaratsioon on saadaval järgmistes kohtades. aadress: Engineering Dept.M5, ALPS ELECTRIC CO, LTD. 6-3-36, Nakazato, Furukawa, Osaki-linna, Miyagi-pref, 989-6181, Japan
[Latvian]	Ar šo ALPS ELECTRIC CO.,LTD. deklarē, ka R53R0/P74P0 atbilst Direktīvas 1999/5/EK būtiskajām prasībām un citiem ar to saistītajiem noteikumiem. Kopija atbilstības deklarācijas ir pieejama no šādām vietām. adrese: Engineering Dept.M5, ALPS ELECTRIC CO, LTD. 6-3-36, Nakazato, Furukawa, Osaki-city, Miyagi-pref, 989-6181, Japan
[Lithuanian]	Šiuo ALPS ELECTRIC CO.,LTD. deklaruoja, kad šis R53R0/P74P0 atitinka esminius reikalavimus ir kitas 1999/5/EB Direktyvos nuostatas. Kopijuoti Atitikimo deklaracijos yra iš šių vietų. adresas:inžinerija Dept.M5,ALPS ELECTRIC CO, LTD. 6-3-36, Nakazato, Furukawa, Osaki-miestas, Miyagi-PRIED, 989-6181, Japonija
[Romanian]	Prin prezenta, ALPS ELECTRIC CO.,LTD., declară că aparatul R53R0/P74P0 este în conformitate cu cerințele esențiale și cu alte prevederi pertinente ale Directivei 1999/5/CE. Copie a declarației de conformitate este disponibilă în următoarele locații. adresa: Inginerie Dept.M5, ALPS ELECTRIC CO, LTD. 6-3-36, Nakazato, Furukawa, Osaki-city, Miyagi-pref, 989-6181, Japonia
[Croatian]	Ovime, ALPS ELECTRIC CO.,LTD. izjavljuje da je ovaj R53R0/P74P0 je u skladu s osnovnim zahtjevima i drugim relevantnim odredbama Direktive 1999/5/EC. Kopiju izjave o sukladnosti dostupna je na sljedećem mjestu. adresa: Inženjering Dept.M5,ALPS ELECTRIC CO.,LTD. 6-3-36, Nakazato, Furukawa, Osaki-grad, Miyagi-pref, 989-6181 Japan
[Icelandic]	Hér, ALPS ELECTRIC CO.,LTD., því að R53R0/P74P0 er í samræmi við grunnkröfur og aðrar kröfur sem gerðar eru í tilskipun 1999/5/EC. Eintak af yfirlýsingu um samkvæmni er að finna á eftirfarandi stöðum. netfang: Engineering Dept.M5, ALPS ELECTRIC CO.,LTD. 6-3-36, Nakazato, Furukawa, Osaki-borg, Miyagi-Pref, 989-6181, Japan
[Norwegian]	Herved ALPS ELECTRIC CO.,LTD., erklærer at dette R53R0/P74P0 er i samsvar med de grunnleggende krav og øvrige relevante krav i direktiv 1999/5/EF. Kopi av samsvarserklæringen er tilgjengelig på følgende steder. adresse: Engineering Dept.M5, ALPS ELECTRIC CO.,LTD. 6-3-36, Nakazato, Furukawa, Osaki-byen, Miyagi-pref, 989-6181, Japan
[Macedonian]	Со ова, ALPS ELECTRIC CO.,LTD., изјавува дека овој R53R0/P74P0 е во согласност со суштинските барања и другите релевантни одредби од Директивата 1999/5/EC. Копија од Декларацијата за соодветност е на располагање од следниве локации. адреса:Инженеринг Dept.M5, ALPS ELECTRIC CO., LTD. 6-3-36, Nakazato, Фурукава, Osaki-град, Мијаги-Преф, 989-6181, Јапонија
[Turkish]	Bu vesile ile, ALPS ELECTRIC CO.,LTD., bu R53R0/P74P0 yönetmeliğinin temel şartlarına ve 1999/5/EC diğer ilgili hükümlerine uygun olduğunu beyan eder. Uygunluk Bildirimi'nin Kopyası aşağıdaki konumlardan edinilebilir. Adres:Mühendislik Dept.M5, ALPS ELECTRIC CO., LTD. 6-3-36, Nakazato, Furukawa, Osaki-kent, Miyagi-pref, 989-6181, Japonya
[Crnogorski jezik]	Ovime, ALPS ELECTRIC CO.,LTD., proglasi da je ovog R53R0/P74P0 je u skladu sa suštinski uslovi i druge relevantne odredbe direktivu 1999/5/EC. Kopija deklaracije skladom je na raspolaganju iz slijedeće lokacije. adresa:Inženjering Dept.M5,ALPS za električnu ENERGIJU CO., LTD. 6-3-36, Nakazato, Furukawa, Osaki grad, Miyagi-pref, 989-6181, Japan

DO UŻYTKU WEWNĘTRZNEGO

CalsonicKansei Corp.
2-1917, Nisshin-cho, Kita-ku, Saitama-shi, Saitama-ken, 331-8501, Japan
TEL : +81-48-660-4073 FAX : +81-48-661-1050

[Czech]	Calsonic Kansei Corp. tímto prohlašuje, že K68P2/K68P4/T61M0/I68P0 splňuje základní požadavky a všechna příslušná ustanovení Směrnice 1999/5/ES.
[Danish]	Undertegnede Calsonic Kansei Corp. erklærer herved, at følgende udstyr K68P2/K68P4/T61M0/I68P0 overholder de væsentlige krav og øvrige relevante krav i direktiv 1999/5/EF.
[German]	Hiermit erklärt Calsonic Kansei Corp., dass sich das Gerät K68P2/K68P4/T61M0/I68P0 in Übereinstimmung mit den grundlegenden Anforderungen und den übrigen einschlägigen Bestimmungen der Richtlinie 1999/5/EG befindet.,
[Estonian]	Käesolevaga kinnitab Calsonic Kansei Corp. seadme K68P2/K68P4/T61M0/I68P0 vastavust direktiivi 1999/5/EÜ põhinõuetele ja nimetatud direktiivist tulenevatele teistele asjakohastele
[English]	Hereby, Calsonic Kansei Corp. , declares that this K68P2/K68P4/T61M0/I68P0 is in compliance with the essential requirements and other relevant provisions of Directive 1999/5/EC.
[Spanish]	Por la presente, Calsonic Kansei Corp., declara que este K68P2/K68P4/T61M0/I68P0 cumple con los requisitos esenciales y otras exigencias relevantes de la Directiva 1999/5/EC.
[Greek]	ΜΕ ΤΗΝ ΠΑΡΟΥΣΑ Calsonic Kansei Corp. ΔΗΛΩΝΕΙ ΟΤΙ K68P2/K68P4/T61M0/I68P0 ΣΥΜΜΟΡΦΩΝΕΤΑΙ ΠΡΟΣ ΤΙΣ ΟΥΣΙΩΔΕΙΣ ΑΠΑΙΤΗΣΕΙΣ ΚΑΙ ΤΙΣ ΛΟΙΠΕΣ ΣΧΕΤΙΚΕΣ ΔΙΑΤΑΞΕΙΣ ΤΗΣ ΟΔΗΓΙΑΣ 1999/5/ΕΚ.
[French]	Par la présente, Calsonic Kansei Corp. déclare que l'appareil K68P2/K68P4/T61M0/I68P0 est conforme aux exigences essentielles et aux autres dispositions pertinentes de la directive 1999/5/CE.
[Italian]	Con la presente Calsonic Kansei Corp. dichiara che questo K68P2/K68P4/T61M0/I68P0 è conforme ai requisiti essenziali ed alle altre disposizioni pertinenti stabilite dalla direttiva 1999/5/CE.
[Latvian]	Ar šo Calsonic Kansei Corp. deklarē, ka K68P2/K68P4/T61M0/I68P0 atbilst Direktīvas 1999/5/EK būtiskajām prasībām un citiem ar to saistītajiem noteikumiem.
[Lithuanian]	Šiuo Calsonic Kansei Corp. deklaruoja, kad šis K68P2/K68P4/T61M0/I68P0 atitinka esminius reikalavimus ir kitas 1999/5/EB Direktyvos nuostatas.
[Dutch]	Hierbij verklaart Calsonic Kansei Corp. dat het toestel K68P2/K68P4/T61M0/I68P0 in overeenstemming is met de essentiële eisen en de andere relevante bepalingen van richtlijn 1999/5/EG.
[Maltese]	Hawnhekk, Calsonic Kansei Corp. , jiddikjara li dan K68P2/K68P4/T61M0/I68P0 jikkonforma mal-ħtiġijiet essenzjali u ma provvedimenti oħrajn relevanti li hemm fid-Dirrettiva 1999/5/EC.
[Hungarian]	A Calsonic Kansei Corp. ezzennel kijelenti, hogy a K68P2/K68P4/T61M0/I68P0 típusú beren-dezés teljesíti az alapvető követelményeket és más 1999/5/EK irányelvben meghatározott vonatkozó rendelkezéseket.
[Polish]	Niniejszym Calsonic Kansei Corp. deklaruje że K68P2/K68P4/T61M0/I68P0 jest zgodny z zasadniczymi wymaganiami i innymi właściwymi postanowieniami Dyrektywy 1999/5/EC.
[Portuguese]	Eu, Calsonic Kansei Corp., declaro que o K68P2/K68P4/T61M0/I68P0 cumpre os requisitos essenciais e outras provisões relevantes da Directiva 1999/5/EC.
[Slovenian]	Calsonic Kansei Corp. izjavlja, da je ta K68P2/K68P4/T61M0/I68P0 v skladu z bistvenimi zahtevami in drugimi relevantnimi določili direktive 1999/5/ES.
[Slovak]	Calsonic Kansei Corp. týmto vyhlasuje, že K68P2/K68P4/T61M0/I68P0 spĺňa základné požiadavky a všetky príslušné ustanovenia Smernice 1999/5/ES.
[Finish]	Calsonic Kansei Corp. vakuuttaa täten että K68 P2/K68P4/T61M0/I68P0 tyyppinen laite on direktiivin 1999/5/EY oleellisten vaatimusten ja sitä koskevien direktiivin muiden ehtojen mukainen.
[Swedish]	Härmed intygar Calsonic Kansei Corp. att denna K68P2/K68P4/T61M0/I68P0 står I överensstämmelse med de väsentliga egenskapskrav och övriga relevanta bestämmelser som framgår av direktiv 1999/5/EG.
[Icelandic]	Hér með lýsir Calsonic Kansei Corp. yfir því að K68P2/K68P4/T61M0/I68P0 er í samræmi við grunnkröfur og aðrar kröfur, sem gerðar eru í tilskipun 1999/5/EC.
[Norwegian]	Calsonic Kansei Corp. erklærer herved at utstyret K68P2/K68P4/T61M0/I68P0 er i samsvar med de grunnleggende krav og øvrige relevante krav i direktiv 1999/5/EF.
[Turkish]	İşbu belge ile Calsonic Kansei Corp. , bu K68P2/K68P4/T61M0/I68P0'in 1995/5/EC Yönetmeliği esas gereksinimlerine ve diğer şartlarına uygun olduğunu beyan eder.
[Romanian]	Prin prezenta, Calsonic Kansei Corp., declară că aparatul K68P2/K68P4/T61M0/I68P0 este în conformitate cu cerinţele esenţiale şi cu alte prevederi pertinente ale Directivei 1999/5/CE..
[Bulgarian]	С настоящето, Calsonic Kansei Corp., декларира, че K68P2/K68P4/T61M0/I68P0 е в съответствие със съществените изисквания и другитеприложими разпоредби на Директива 1999/5/EC.
[Croatian]	Ovime Calsonic Kansei Corp, izjavljuje da je ovaj K68P2/K68P4/T61M0/I68P0 je u skladu s osnovnim zahtjevima i drugim relevantnim odredbama Direktive 1999/5/EC.
[Crnogorski jezik]	Ovim putem, kompanija, Calsonic Kansei Corp. izjavljuje da je ovaj proizvod K68P2/K68P4/T61M0/I68P0 u skladu sa osnovnim zahtjevima i drugim relevantnim odredbama direktive 1999/5/EC.
[Macedonian]	Со ова, Calsonic Kansei Корп, изјавува дека овој K68P2 / K68P4 / T61M0 / I68P0 е во согласност со суштинските барања и другите релевантни одредби од Директивата 1999/5 / ЕС.

CAUTION - Danger of explosion if battery is incorrectly replaced. Replace only with the same or equivalent type.
CAUTION - Do not exposed to excessive heat such as sunshine, fire or the like.

DO UŻYTKU WEWNĘTRZNEGO

Manufacturer: Continental Automotive GmbH

Address: Seimensstrasse12

D-93055 Regensburg

Germany

Radio Transmitter: *S180052024* and Radio Receiver: *40398036*

cs Česky [Czech]	*Continental* tímto prohlašuje, že tento *Radio Transmitter and Receiver* je ve shodě se základními požadavky a dalšími příslušnými ustanoveními směrnice 1999/5/ES.
da Dansk [Danish]	Undertegnede *Continental* erklærer herved, at følgende udstyr *Radio Transmitter and Receiver* overholder de væsentlige krav og øvrige relevante krav i direktiv 1999/5/EF.
de Deutsch [German]	Hiermit erklärt *Continental,* dass sich das Gerät *Radio Transmitter and Receiver* in Übereinstimmung mit den grundlegenden Anforderungen und den übrigen einschlägigen Bestimmungen der Richtlinie 1999/5/EG befindet.
et Eesti [Estonian]	Käesolevaga kinnitab *Continental* seadme *Radio Transmitter and Receiver* vastavust direktiivi 1999/5/EÜ põhinõuetele ja nimetatud direktiivist tulenevatele teistele asjakohastele sätetele.
en English	Hereby, *Continental* declares that this *Radio Transmitter and Receiver* is in compliance with the essential requirements and other relevant provisions of Directive 1999/5/EC.
es Español [Spanish]	Por medio de la presente *Continental* declara que el *Radio Transmitter and Receiver* cumple con los requisitos esenciales y cualesquiera otras disposiciones aplicables o exigibles de la Directiva 1999/5/CE.
el Ελληνική [Greek]	ΜΕ ΤΗΝ ΠΑΡΟΥΣΑ *Continental* ΔΗΛΩΝΕΙ ΟΤΙ*Radio Transmitter and Receiver* ΣΥΜΜΟΡΦΩΝΕΤΑΙ ΠΡΟΣ ΤΙΣ ΟΥΣΙΩΔΕΙΣ ΑΠΑΙΤΗΣΕΙΣ ΚΑΙ ΤΙΣ ΛΟΙΠΕΣ ΣΧΕΤΙΚΕΣ ΔΙΑΤΑΞΕΙΣ ΤΗΣ ΟΔΗΓΙΑΣ 1999/5/ΕΚ.
fr Français [French]	Par la présente *Continental* déclare que l'appareil *Radio Transmitter and Receiver* est conforme aux exigences essentielles et aux autres dispositions pertinentes de la directive 1999/5/CE.
it Italiano [Italian]	Con la presente *Continental* dichiara che questo *Radio Transmitter and Receiver* è conforme ai requisiti essenziali ed alle altre disposizioni pertinenti stabilite dalla direttiva 1999/5/CE.
lv Latviski [Latvian]	Ar šo *Continental* deklarē, ka *Radio Transmitter and Receiver* atbilst Direktīvas 1999/5/EK būtiskajām prasībām un citiem ar to saistītajiem noteikumiem.

DO UŻYTKU WEWNĘTRZNEGO

lt Lietuvių [Lithuanian]	Šiuo *Continental* deklaruoja, kad šis *Radio Transmitter and Receiver* atitinka esminius reikalavimus ir kitas 1999/5/EB Direktyvos nuostatas.
nl Nederlands [Dutch]	Hierbij verklaart *Continental* dat het toestel *Radio Transmitter and Receiver* in overeenstemming is met de essentiële eisen en de andere relevante bepalingen van richtlijn 1999/5/EG.
mt Malti [Maltese]	Hawnhekk, *Continental*, jiddikjara li dan *Radio Transmitter and Receiver* jikkonforma mal-ħtiġijiet essenzjali u ma provvedimenti oħrajn relevanti li hemm fid-Dirrettiva 1999/5/EC.
hu Magyar [Hungarian]	Alulírott, *Continental* nyilatkozom, hogy a *Radio Transmitter and Receiver* megfelel a vonatkozó alapvetõ követelményeknek és az 1999/5/EC irányelv egyéb elõírásainak.
pl Polski [Polish]	Niniejszym *Continental* oświadcza, że *Radio Transmitter and Receiver* jest zgodny z zasadniczymi wymogami oraz pozostałymi stosownymi postanowieniami Dyrektywy 1999/5/EC.
pt Português [Portuguese]	*Continental* declara que este *Radio Transmitter and Receiver* está conforme com os requisitos essenciais e outras disposições da Directiva 1999/5/CE.
sl Slovensko [Slovenian]	*Continental* izjavlja, da je ta *Radio Transmitter and Receiver* v skladu z bistvenimi zahtevami in ostalimi relevantnimi določili direktive 1999/5/ES.
sk Slovensky [Slovak]	*Continental* týmto vyhlasuje, že *Radio Transmitter and Receiver* spĺňa základné požiadavky a všetky príslušné ustanovenia Smernice 1999/5/ES.
fi Suomi [Finnish]	*Continental* vakuuttaa täten että *Radio Transmitter and Receiver* tyyppinen laite on direktiivin 1999/5/EY oleellisten vaatimusten ja sitä koskevien direktiivin muiden ehtojen mukainen.
sv Svenska [Swedish]	Härmed intygar *Continental* att denna *Radio Transmitter and Receiver* står I överensstämmelse med de väsentliga egenskapskrav och övriga relevanta bestämmelser som framgår av direktiv 1999/5/EG.
Íslenska [Icelandic]	Hér með lýsir *Continental* yfir því að *Radio Transmitter and Receiver* er í samræmi við grunnkröfur og aðrar kröfur, sem gerðar eru í tilskipun 1999/5/EC.
no Norsk [Norwegian]	*Continental* erklærer herved at utstyret *Radio Transmitter and Receiver* er i samsvar med de grunnleggende krav og øvrige relevante krav i direktiv 1999/5/EF.

DO UŻYTKU WEWNĘTRZNEGO

Hereby, Panasonic, declares that this AZ1601 is in compliance with the essential requirements and other relevant provisions of Directive 1999/5/EC.
С настоящето, Panasonic, декларира, че AZ1601 е в съответствие със същес твените изисквания и другите приложими разпоредби на Директива 1999/5/ЕС.
Panasonic tímto prohlašuje, že tento AZ1601 je ve shodě se základními požadavky a dalšími příslušnými ustanoveními směrnice 1999/5/ES.
Undertegnede Panasonic erklærer herved, at følgende udstyr AZ1601 overholder de væsentlige krav og øvrige relevante krav i direktiv 1999/5/EF.
Hierbij verklaart Panasonic dat het toestel AZ1601 in overeenstemming is met de essentiële eisen en de andere relevante bepalingen van richtlijn 1999/5/EG.
Käesolevaga kinnitab Panasonic seadme AZ1601 vastavust direktiivi 1999/5/EÜ põhinõuetele ja nimetatud direktiivist tulenevatele teistele asjakohastele sätetele.
Panasonic vakuuttaa täten että AZ1601 tyyppinen laite on direktiivin 1999/5/EY oleellisten vaatimusten ja sitä koskevien direktiivin muiden ehtojen mukainen.
Par la présente Panasonic déclare que l'appareil AZ1601 est conforme aux exigences essentielles et aux autres dispositions pertinentes de la directive 1999/5/CE.
Hiermit erklärt Panasonic, dass sich das Gerät AZ1601 in Übereinstimmung mit den grundlegenden Anforderungen und den übrigen einschlägigen Bestimmungen der Richtlinie 1999/5/EG befindet.
ΜΕ ΤΗΝ ΠΑΡΟΥΣΑ Panasonic ΔΗΛΩΝΕΙ ΟΤΙ AZ1601 ΣΥΜΜΟΡΦΩΝΕΤΑΙ ΠΡΟΣ ΤΙΣ ΟΥΣΙΩΔΕΙΣ ΑΠΑΙΤΗΣΕΙΣ ΚΑΙ ΤΙΣ ΛΟΙΠΕΣ ΣΧΕΤΙΚΕΣ ΔΙΑΤΑΞΕΙΣ ΤΗ Σ
Alulírott, Panasonic nyilatkozom, hogy a AZ1601 megfelel a vonatkozó alapvetõ k övetelményeknek és az 1999/5/EC irányelv egyéb elõírásainak.

DO UŻYTKU WEWNĘTRZNEGO

Con la presente Panasonic dichiara che questo AZ1601 è conforme ai requisiti essenziali ed alle altre disposizioni pertinenti stabilite dalla direttiva 1999/5/CE.
Ar šo Panasonic deklarē, ka AZ1601 atbilst Direktīvas 1999/5/EK būtiskajām prasībām un citiem ar to saistītajiem noteikumiem.
Šiuo Panasonic deklaruoja, kad šis AZ1601 atitinka esminius reikalavimus ir kitas 1999/5/EB Direktyvos nuostatas.
Hawnhekk, Panasonic, jiddikjara li dan AZ1601 jikkonforma mal-ħtiġijiet essenzjali u ma provvedimenti oħrajn relevanti li hemm fid-Dirrettiva 1999/5/EC.
Niniejszym Panasonic oświadcza, że AZ1601 jest zgodny z zasadniczymi wymogami oraz pozostałymi stosownymi postanowieniami Dyrektywy 1999/5/EC.
Panasonic declara que este AZ1601 está conforme com os requisitos essenciais e outras disposições da Directiva 1999/5/CE.
Prin prezenta, Panasonic, declară că aparatul AZ1601 este in conformitate cu cerinţele esenţiale şi cu alte prevederi pertinente ale Directivei 1999/5/CE.
Panasonic týmto vyhlasuje, že AZ1601 spĺňa základné požiadavky a všetky príslušné ustanovenia Smernice 1999/5/ES.
Panasonic izjavlja, da je ta AZ1601 v skladu z bistvenimi zahtevami in ostalimi relevantnimi določili direktive 1999/5/ES.
Por medio de la presente Panasonic declara que el AZ1601 cumple con los requisitos esenciales y cualesquiera otras disposiciones aplicables o exigibles de la Directiva 1999/5/CE.
Härmed intygar Panasonic att denna AZ1601 står I överensstämmelse med de väsentliga egenskapskrav och övriga relevanta bestämmelser som framgår av direktiv 1999/5/EG.
Hér með lýsir Panasonic yfir því að AZ1601 er í samræmi við grunnkröfur og aðrar kröfur, sem gerðar eru í tilskipun 1999/5/EC.
Panasonic erklærer herved at utstyret AZ1601 er i samsvar med de grunnleggende krav og øvrige relevante krav i direktiv 1999/5/EF.
Ovim Panasonic, izjavljuje da je AZ1601 u sklau s bitnim zahtjevima I drugim relevantnim odredbama Direktive 1999/5/EC.

DO UŻYTKU WEWNĘTRZNEGO

OMRON

OMRON Automotive Electronics Co. Ltd.
6368 Nenjo-zaka, Okusa, Komaki, Aichi 485-0802 JAPAN
TEL:+81-568-78-6159 FAX:+81-568-78-7659

CE

Frequency band(s) : T55R1, T68L0, R64M0: 433.92MHz;
I55R0, I54P0, 37290-54P0, S79M0: 125kHz;
Maximum radio-frequency power transmitted in the frequency band(s) :
T55R1: 80dBμV/m [@3m]; T68L0: 75dBμV/m [@3m]; I55R0: 54dBμV/m [@10m];
I54P0: 52dBμV/m [@10m]; R64M0: 79dBμV/m [@3m];
37290-54P0: 58dBμV/m [@10m]; S79M0: 95dBμV/m [@3m];

Receiver Category of these radio equipment is Category 2, which is referred to EN 300 220-1.
CAUTION - Danger of explosion if battery is incorrectly replaced. Replace only with the same or equivalent type.
CAUTION - Do not exposed to excessive heat such as sunshine, fire or the like.

⚠ This symbol is intended to alert the user to the presence of important operating and maintenance(servicing)instructions in the literature accompanying the appliance.

WARNING
Do not ingest the battery, Chemical Burn Hazard.
(The remote control supplied with)This product contains a coin / button cell battery.
If the coin / button cell battery is swallowed, it can cause severe internal burns in just 2 hours and can lead to death.
Keep new and used batteries away from children.
If the battery compartment does not close securely, stop using the product and keep it away from children.
If you think batteries might have been swallowed or placed inside any part of the body, seek immediate medical attention.

[Czech]	Společnost OMRON Automotive Electronics Co. Ltd. tímto prohlašuje, že [T68L0,I54P0,R64M0,37290-54P0,S54P0,S79M0,T55R1,I55R0] dodržuje Nařízení 2014/53/EU. Podrobné informace naleznete na následující URL:http://www.oae.omron.co.jp/rfequipdocs/be/eudocz.html
[Danish]	OMRON Automotive Electronics Co. Ltd. erklærer herved, at [T68L0,I54P0,R64M0,37290-54P0,S54P0,S79M0,T55R1,I55R0] er i overensstemmelse med Direktiv 2014/53/EU. For detaljer, bedes du adgang til følgende webadresse:http://www.oae.omron.co.jp/rfequipdocs/be/eudocz.html
[German]	Hiermit erklärt OMRON Automotive Electronics Co. Ltd., dass [T68L0,I54P0,R64M0,37290-54P0,S54P0,S79M0,T55R1,I55R0] in Übereinstimmung mit der Richtlinie 2014/53/EU steht. Für Einzelheiten greifen Sie auf folgende URL zu:http://www.oae.omron.co.jp/rfequipdocs/be/eudocz.html
[Estonian]	Käesolevaga teatab OMRON Automotive Electronics Co. Ltd., et [T68L0,I54P0,R64M0,37290-54P0,S54P0,S79M0,T55R1,I55R0] on kooskõlas Direktiiviga 2014/53/EL. Üksikasjade nägemiseks külastage võrguaadressi:http://www.oae.omron.co.jp/rfequipdocs/be/eudocz.html
[English]	Hereby, OMRON Automotive Electronics Co. Ltd., declares that [T68L0,I54P0,R64M0,37290-54P0,S54P0,S79M0,T55R1,I55R0] are in compliance with Directive 2014/53/EU. For details, please access the following URL:http://www.oae.omron.co.jp/rfequipdocs/be/eudocz.html
[Spanish]	Por la presente, OMRON Automotive Electronics Co. Ltd., declara que [T68L0,I54P0,R64M0,37290-54P0,S54P0,S79M0,T55R1,I55R0] cumple con la Directiva 2014/53/UE. Para más información, acceda a la siguiente URL:http://www.oae.omron.co.jp/rfequipdocs/be/eudocz.html
[Greek]	Με το παρόν, η OMRON Automotive Electronics Co. Ltd., δηλώνει ότι τα [T68L0,I54P0,R64M0,37290-54P0,S54P0,S79M0,T55R1,I55R0] συμμορφώνονται με την Οδηγία 2014/53/ΕΕ. Για λεπτομέρειες, επισκεφτείτε την εξής ιστοσελίδα:http://www.oae.omron.co.jp/rfequipdocs/be/eudocz.html
[French]	Par le présent document OMRON Automotive Electronics Co. Ltd., déclare que [T68L0,I54P0,R64M0,37290-54P0,S54P0,S79M0,T55R1,I55R0] sont conformes à la Directive 2014/53/UE. Pour plus d'informations visitez la page suivante:http://www.oae.omron.co.jp/rfequipdocs/be/eudocz.html
[Italian]	Con la presente, OMRON Automotive Electronics Co. Ltd., dichiara che [T68L0,I54P0,R64M0,37290-54P0,S54P0,S79M0,T55R1,I55R0] sono conformi alla Direttiva 2014/53/UE. Per ulteriori dettagli, accedere al seguente URL:http://www.oae.omron.co.jp/rfequipdocs/be/eudocz.html
[Latvian]	Ar šo uzņēmums OMRON Automotive Electronics Co. Ltd. apstiprina, ka [T68L0,I54P0,R64M0,37290-54P0,S54P0,S79M0,T55R1,I55R0] atbilst Direktīvas 2014/53/ES prasībām. Detalizētu informāciju, lūdzu, skatiet šajā vietrādī URL:http://www.oae.omron.co.jp/rfequipdocs/be/eudocz.html
[Lithuanian]	Šiuo dokumentu OMRON Automotive Electronics Co. Ltd. pareiškia, kad [T68L0,I54P0,R64M0,37290-54P0,S54P0,S79M0,T55R1,I55R0] atitinka Direktyvą 2014/53/ES. Norėdami išsamesnės informacijos, apsilankykite šiuo URL adresu:http://www.oae.omron.co.jp/rfequipdocs/be/eudocz.html
[Dutch]	Hiermee verklaart OMRON Automotive Electronics Co. Ltd., dat [T68L0,I54P0,R64M0,37290-54P0,S54P0,S79M0,T55R1,I55R0] in overeenstemming zijn met Richtlijn 2014/53/EU. Klik voor meer informatie op de onderstaande link:http://www.oae.omron.co.jp/rfequipdocs/be/eudocz.html
[Maltese]	OMRON Automotive Electronics Co. Ltd., tiddikjara li [T68L0,I54P0,R64M0,37290-54P0,S54P0,S79M0,T55R1,I55R0] huma f'konformità mad-Direttiva 2014/53/UE. Għal dettalji, jekk jogħġbok aċċessa l-URL li ġejja:http://www.oae.omron.co.jp/rfequipdocs/be/eudocz.html
[Hungarian]	Alulírott, OMRON Automotive Electronics Co. Ltd., kijelenti, hogy [T68L0,I54P0,R64M0,37290-54P0,S54P0,S79M0,T55R1,I55R0] megfelel a 2014/53/EU Irányelvnek. A részletekért nyissa meg a következő URL hivatkozást:http://www.oae.omron.co.jp/rfequipdocs/be/eudocz.html
[Polish]	OMRON Automotive Electronics Co. Ltd. niniejszym oświadcza, że produkty [T68L0,I54P0,R64M0,37290-54P0,S54P0,S79M0,T55R1,I55R0] spełniają wymogi Dyrektywy 2014/53/UE. Szczegółowe informacje są dostępne pod następującym adresem URL:http://www.oae.omron.co.jp/rfequipdocs/be/eudocz.html
[Portuguese]	Por isto, OMRON Automotive Electronics Co. Ltd., declara que [T68L0,I54P0,R64M0,37290-54P0,S54P0,S79M0,T55R1,I55R0] estão em conformidade com a Directiva 2014/53/UE. Para mais detalhes, favor aceder acessar ao seguinte URL:http://www.oae.omron.co.jp/rfequipdocs/be/eudocz.html
[Slovenian]	S tem podjetje OMRON Automotive Electronics Co. Ltd., izjavlja, da so [T68L0,I54P0,R64M0,37290-54P0,S54P0,S79M0,T55R1,I55R0] v skladu z Direktivo 2014/53/EU. Za podrobnosti odprite naslednji URL:http://www.oae.omron.co.jp/rfequipdocs/be/eudocz.html
[Slovak]	Spoločnosť OMRON Automotive Electronics Co. Ltd. týmto vyhlasuje, že [T68L0,I54P0,R64M0,37290-54P0,S54P0,S79M0,T55R1,I55R0] dodržiava Smernicu 2014/53/EU. Podrobné informácie nájdete na nasledujúcej URL:http://www.oae.omron.co.jp/rfequipdocs/be/eudocz.html
[Finnish]	OMRON Automotive Electronics Co. Ltd., ilmoittaa täten, että [T68L0,I54P0,R64M0,37290-54P0,S54P0,S79M0,T55R1,I55R0] noudattaa Direktiivin 2014/53/EU vaatimuksia. Saadaksesi lisätietoja, käytä seuraavaa URL-osoitetta:http://www.oae.omron.co.jp/rfequipdocs/be/eudocz.html
[Swedish]	OMRON Automotive Electronics Co. Ltd. förklarar jag härmed att [T68L0,I54P0,R64M0,37290-54P0,S54P0,S79M0,T55R1,I55R0] är i enlighet med Direktiv 2014/53/EU. För detaljer vänligen använd följande webbläsare:http://www.oae.omron.co.jp/rfequipdocs/be/eudocz.html
[Icelandic]	Hér, Omron Automotive Electronics Co. Ltd., segir að [T68L0,I54P0,R64M0,37290-54P0,S54P0,S79M0,T55R1,I55R0] þeir eru í samræmi við Úrskurði 2014/53 / ESB. Fyrir frekari upplýsingar, vinsamlegast aðgang að eftirfarandi URL: http://www.oae.omron.co.jp/rfequipdocs/be/eudocz.html
[Norwegian]	Herved OMRON Automotive Electronics Co. Ltd., erklærer at [T68L0,I54P0,R64M0,37290-54P0,S54P0,S79M0,T55R1,I55R0] samsvar med Resolusjon 2014/53/EU. For ytterligere informasjon, vennligst sjekk følgende URL:http://www.oae.omron.co.jp/rfequipdocs/be/eudocz.html
[Turkish]	OMRON Automotive Electronics Co. Ltd., şirketi [T68L0,I54P0,R64M0,37290-54P0,S54P0,S79M0,T55R1,I55R0] ürünlerinin 2014/53/EU Direktifi ile uyumlu olduğunu beyan eder. Ayrıntılar için lütfen aşağıdaki URL'ye erişin:http://www.oae.omron.co.jp/rfequipdocs/be/eudocz.html
[Romanian]	Prin prezenta, OMRON Automotive Electronics Co. Ltd., declară că [T68L0,I54P0,R64M0,37290-54P0,S54P0,S79M0,T55R1,I55R0] sunt în conformitate cu Directiva 2014/53/UE. Pentru detalii, accesați următorul URL:http://www.oae.omron.co.jp/rfequipdocs/be/eudocz.html
[Bulgarian]	С настоящия документ OMRON Automotive Electronics Co. Ltd., декларира, че [T68L0,I54P0,R64M0,37290-54P0,S54P0,S79M0,T55R1,I55R0] съответстват с Директива 2014/53/ЕС. За подробности посетете следния адрес:http://www.oae.omron.co.jp/rfequipdocs/be/eudocz.html
[Croatian]	Ovim putem tvrtka OMRON Automotive Electronics Co. Ltd. objavljuje da je [T68L0,I54P0,R64M0,37290-54P0,S54P0,S79M0,T55R1,I55R0] sukladna s Direktivom 2014/53/EU. Za pojedinosti posjetite sljedeći URL:http://www.oae.omron.co.jp/rfequipdocs/be/eudocz.html
[Crnogorski jezik]	Ovim putem OMRON Automotive Electronics Co. Ltd., izjavljuje da su [T68L0,I54P0,R64M0,37290-54P0,S54P0,S79M0,T55R1,I55R0] u skladu sa Odredbom 2014/53/EU. Za više detalja, pristupite sljedećoj URL adresi:http://www.oae.omron.co.jp/rfequipdocs/be/eudocz.html
[Macedonian]	Со оттука, OMRON Automotive Electronics Co. Ltd. изјавува дека [T68L0,I54P0,R64M0,37290-54P0,S54P0,S79M0,T55R1,I55R0] е во согласност со Директивата 2014/53/EU. За подетални информации, отворете ја следнава УРЛ:http://www.oae.omron.co.jp/rfequipdocs/be/eudocz.html
[Albanian]	Këtu, OMRON Automotive Electronics Co. Ltd., deklaron se [T68L0,I54P0,R64M0,37290-54P0,S54P0,S79M0,T55R1,I55R0] janë në përputhje me Direktivën 2014/53/EU. Për hollësi, ju lutem hapni URL-në e mëposhtme: http://www.oae.omron.co.jp/rfequipdocs/be/eudocz.html
[Georgian]	კომპანია OMRON Automotive Electronics Co. Ltd. აცხადებს, რომ [T68L0,I54P0,R64M0,37290-54P0,S54P0,S79M0,T55R1,I55R0] არის 2014/53/EU დირექტივის სრულ შესაბამისობაში. დაწვრილებითი ინფორმაციისთვის იხილეთ შემდეგი ბმული:http://www.oae.omron.co.jp/rfequipdocs/be/eudocz.html

DO UŻYTKU WEWNĘTRZNEGO

Sumitomo Wiring Systems, Ltd.
5-28 Hamada-cho, Yokkaichi, Mie 510-8528 Japan
Tel: +81 59-354-6200 Fax: +81 59-354-6318

CE

K68PB: frequency band(s) in which the radio equipment operates; 125kHz
maximum radio-frequency power transmitted in the frequency band(s) in which the radio equipment operates; 56.7dBuV/m@10m

K52RA: frequency band(s) in which the radio equipment operates; 125kHz
maximum radio-frequency power transmitted in the frequency band(s) in which the radio equipment operates; 54.9dBuV/m@10m

[English]	Hereby, Sumitomo Wiring Systems, Ltd. declares that the radio equipment type K68PB/K52RA is in compliance with Directive 2014/53/EU. The full text of the EU declaration of conformity is available at the following internet address: http://www.sws.co.jp/en/product/document/certificate
[Dutch]	Hierbij verklaar ik, Sumitomo Wiring Systems, Ltd., dat het type radioapparatuur K68PB/K52RA conform is met Richtlijn 2014/53/EU. De volledige tekst van de EU-conformiteitsverklaring kan worden geraadpleegd op het volgende internetadres: http://www.sws.co.jp/en/product/document/certificate
[German]	Hiermit erklärt Sumitomo Wiring Systems, Ltd., dass der Funkanlagentyp K68PB/K52RA der Richtlinie 2014/53/EU entspricht. Der vollständige Text der EU-Konformitätserklärung ist unter der folgenden Internetadresse verfügbar: http://www.sws.co.jp/en/product/document/certificate
[French]	Le soussigné, Sumitomo Wiring Systems, Ltd., déclare que l'équipement radioélectrique du type K68PB/K52RA est conforme à la directive 2014/53/UE. Le texte complet de la déclaration UE de conformité est disponible à l'adresse internet suivante: http://www.sws.co.jp/en/product/document/certificate
[Spanish]	Por la presente, Sumitomo Wiring Systems, Ltd. declara que el tipo de equipo radioeléctrico K68PB/K52RA es conforme con la Directiva 2014/53/UE. El texto completo de la declaración UE de conformidad está disponible en la dirección Internet siguiente: http://www.sws.co.jp/en/product/document/certificate
[Bulgarian]	С настоящото Sumitomo Wiring Systems, Ltd. декларира, че този тип радиосъоръжение K68PB/K52RA е в съответствие с Директива 2014/53/ЕС. Цялостният текст на ЕС декларацията за съответствие може да се намери на следния интернет адрес: http://www.sws.co.jp/en/product/document/certificate
[Greek]	Με την παρούσα ο/η Sumitomo Wiring Systems, Ltd., δηλώνει ότι ο ραδιοεξοπλισμός K68PB/K52RA πληροί την οδηγία 2014/53/ΕΕ. Το πλήρες κείμενο της δήλωσης συμμόρφωσης ΕΕ διατίθεται στην ακόλουθη ιστοσελίδα στο διαδίκτυο: http://www.sws.co.jp/en/product/document/certificate
[Czech]	Tímto Sumitomo Wiring Systems, Ltd. prohlašuje, že typ rádiového zařízení K68PB/K52RA je v souladu se směrnicí 2014/53/EU. Úplné znění EU prohlášení o shodě je k dispozici na této internetové adrese: http://www.sws.co.jp/en/product/document/certificate
[Danish]	Hermed erklærer Sumitomo Wiring Systems, Ltd., at radioudstyrstypen K68PB/K52RA er i overensstemmelse med direktiv 2014/53/EU. EU-overensstemmelseserklæringens fulde tekst kan findes på følgende internetadresse: http://www.sws.co.jp/en/product/document/certificate
[Italian]	Il fabbricante, Sumitomo Wiring Systems, Ltd., dichiara che il tipo di apparecchiatura radio K68PB/K52RA è conforme alla direttiva 2014/53/UE. Il testo completo della dichiarazione di conformità UE è disponibile al seguente indirizzo Internet: http://www.sws.co.jp/en/product/document/certificate
[Portuguese]	O(a) abaixo assinado(a) Sumitomo Wiring Systems, Ltd. declara que o presente tipo de equipamento de rádio K68PB/K52RA está em conformidade com a Diretiva 2014/53/UE. O texto integral da declaração de conformidade está disponível no seguinte endereço de Internet: http://www.sws.co.jp/en/product/document/certificate
[Finnish]	Sumitomo Wiring Systems, Ltd. vakuuttaa, että radiolaitetyyppi K68PB/K52RA on direktiivin 2014/53/EU mukainen. EU-vaatimustenmukaisuusvakuutuksen täysimittainen teksti on saatavilla seuraavassa internetosoitteessa: http://www.sws.co.jp/en/product/document/certificate
[Swedish]	Härmed försäkrar Sumitomo Wiring Systems, Ltd. att denna typ av radioutrustning K68PB/K52RA överensstämmer med direktiv 2014/53/EU. Den fullständiga texten till EU-försäkran om överensstämmelse finns på följande webbadress: http://www.sws.co.jp/en/product/document/certificate
[Polish]	Sumitomo Wiring Systems, Ltd. niniejszym oświadcza, że typ urządzenia radiowego K68PB/K52RA jest zgodny z dyrektywą 2014/53/UE. Pełny tekst deklaracji zgodności UE jest dostępny pod następującym adresem internetowym: http://www.sws.co.jp/en/product/document/certificate
[Hungarian]	Sumitomo Wiring Systems, Ltd. igazolja, hogy a K68PB/K52RA típusú rádióberendezés megfelel a 2014/53/EU irányelvnek. Az EU-megfelelőségi nyilatkozat teljes szövege elérhető a következő internetes címen: http://www.sws.co.jp/en/product/document/certificate
[Slovak]	Sumitomo Wiring Systems, Ltd. týmto vyhlasuje, že rádiové zariadenie typu K68PB/K52RA je v súlade so smernicou 2014/53/EÚ. Úplné EÚ vyhlásenie o zhode je k dispozícii na tejto internetovej adrese: http://www.sws.co.jp/en/product/document/certificate
[Slovenian]	Sumitomo Wiring Systems, Ltd. potrjuje, da je tip radijske opreme K68PB/K52RA skladen z Direktivo 2014/53/EU. Celotno besedilo izjave EU o skladnosti je na voljo na naslednjem spletnem naslovu: http://www.sws.co.jp/en/product/document/certificate
[Estonian]	Käesolevaga deklareerib Sumitomo Wiring Systems, Ltd., et käesolev raadioseadme tüüp K68PB/K52RA vastab direktiivi 2014/53/EL nõuetele. Koopia vastavusdeklaratsioon on saadaval järgmistes kohtades. ELi vastavusdeklaratsiooni täielik tekst on kättesaadav järgmisel internetiaadressil: http://www.sws.co.jp/en/product/document/certificate
[Latvian]	Ar šo Sumitomo Wiring Systems, Ltd. deklarē, ka radioiekārta K68PB/K52RA atbilst Direktīvai 2014/53/ES. Pilns ES atbilstības deklarācijas teksts ir pieejams šādā interneta vietnē: http://www.sws.co.jp/en/product/document/certificate
[Lithuanian]	Aš, Sumitomo Wiring Systems, Ltd., patvirtinu, kad radijo įrenginių tipas K68PB/K52RA atitinka Direktyvą 2014/53/ES. Visas ES atitikties deklaracijos tekstas prieinamas šiuo interneto adresu: http://www.sws.co.jp/en/product/document/certificate
[Romanian]	Prin prezenta, Sumitomo Wiring Systems, Ltd. declară că tipul de echipamente radio K68PB/K52RA este în conformitate cu Directiva 2014/53/UE. Textul integral al declarației UE de conformitate este disponibil la următoarea adresă internet: http://www.sws.co.jp/en/product/document/certificate
[Croatian]	Sumitomo Wiring Systems, Ltd. ovime izjavljuje da je radijska oprema tipa K68PB/K52RA u skladu s Direktivom 2014/53/EU. Cjeloviti tekst EU izjave o sukladnosti dostupan je na sljedećoj internetskoj adresi: http://www.sws.co.jp/en/product/document/certificate
[Icelandic]	Hér, Sumitomo Wiring Systems, Ltd., lýsir yfir að raðióbúnaður tegund K68PB/K52RA er í samræmi við tilskipun 2014/53/ESB. The fullur texti af ESB-samræmisyfirlýsing er í boði á eftirfarandi veffangi: http://www.sws.co.jp/en/product/document/certificate
[Norwegian]	Herved Sumitomo Wiring Systems, Ltd. erklærer at radioutstyr type K68PB/K52RA er i samsvar med direktiv 2014/53/EU. Den fullstendige teksten i EU-erklæring er tilgjengelig på følgende internettadresse: http://www.sws.co.jp/en/product/document/certificate
[Macedonian]	Со ова, Sumitomo Wiring Systems, Ltd. изјавува дека типот на радио опрема K68PB/K52RA е во согласност со Директивата 2014/53/ЕУ. Целосниот текст на декларацијата на ЕУ за сообразност е достапна на следниот Постојано интернет адреса: http://www.sws.co.jp/en/product/document/certificate
[Turkish]	Bu vesile ile, Sumitomo Wiring Systems, Ltd. radyo cihazları tipi K68PB/K52RA Direktifi 2014/53/AB ile uyumlu olduğunu beyan eder. AB uyumu beyanının tam metni aşağıdaki internet adresinden edinilebilir: http://www.sws.co.jp/en/product/document/certificate
[Crnogorski jezik]	Ovime, Sumitomo Wiring Systems, Ltd. izjavljuje da je taj tip radio oprema K68PB/K52RA u skladu s Direktivom 2014/53/EU. Tekst deklaracije EU o sukladnosti dostupne su na sljedećoj internet adresi: http://www.sws.co.jp/en/product/document/certificate

DO UŻYTKU WEWNĘTRZNEGO

ALPS *ALPS ELECTRIC CO., LTD.* **Engineering Headquarters**
6-3-36, Nakazato, Furukawa, Osaki-city, Miyagi-pref, 989-6181, Japan
Phone +81 229-23-5111 Fax +81 229-23-5129

CE

R68P0: frequency band(s) in which the radio equipment operates; 433.92MHz
R53R0: maximum radio-frequency power transmitted in the frequency band(s) in which the radio equipment operates; 80.0dBuV/m@3m

P74P0: frequency band(s) in which the radio equipment operates; 125kHz
maximum radio-frequency power transmitted in the frequency band(s) in which the radio equipment operates; 66.2dBuV/m@10m

[English]	Hereby, ALPS ELECTRIC CO.,LTD., declares that the radio equipment type R68P0/R53R0/P74P0 is in compliance with Directive 2014/53/EU. The full text of the EU declaration of conformity is available at the following internet address: http://www.alps.com/products/e/re_list.html
[Dutch]	Hierbij verklaar ik, ALPS ELECTRIC CO.,LTD., dat het type radioapparatuur R68P0/R53R0/P74P0 conform is met Richtlijn 2014/53/EU. De volledige tekst van de EU-conformiteitsverklaring kan worden geraadpleegd op het volgende internetadres: http://www.alps.com/products/e/re_list.html
[German]	Hiermit erklärt ALPS ELECTRIC CO.,LTD., dass der Funkanlagentyp R68P0/R53R0/P74P0 der Richtlinie 2014/53/EU entspricht. Der vollständige Text der EU-Konformitätserklärung ist unter der folgenden Internetadresse verfügbar: http://www.alps.com/products/e/re_list.html
[French]	Le soussigné, ALPS ELECTRIC CO.,LTD., déclare que l'équipement radioélectrique du type R68P0/R53R0/P74P0 est conforme à la directive 2014/53/UE. Le texte complet de la déclaration UE de conformité est disponible à l'adresse internet suivante: http://www.alps.com/products/e/re_list.html
[Spanish]	Por la presente, ALPS ELECTRIC CO.,LTD., declara que el tipo de equipo radioeléctrico R68P0/R53R0/P74P0 es conforme con la Directiva 2014/53/UE. El texto completo de la declaración UE de conformidad está disponible en la dirección Internet siguiente: http://www.alps.com/products/e/re_list.html
[Bulgarian]	С настоящото ALPS ELECTRIC CO.,LTD., декларира, че този тип радиосъоръжение R68P0/R53R0/P74P0 е в съответствие с Директива 2014/53/ЕС. Цялостният текст на ЕС декларацията за съответствие може да се намери на следния интернет адрес: http://www.alps.com/products/e/re_list.html
[Greek]	Με την παρούσα ο/η ALPS ELECTRIC CO.,LTD., δηλώνει ότι ο ραδιοεξοπλισμός R68P0/R53R0/P74P0 πληροί την οδηγία 2014/53/ΕΕ. Το πλήρες κείμενο της δήλωσης συμμόρφωσης ΕΕ διατίθεται στην ακόλουθη ιστοσελίδα στο διαδίκτυο: http://www.alps.com/products/e/re_list.html
[Czech]	Tímto ALPS ELECTRIC CO.,LTD., prohlašuje, že typ rádiového zařízení R68P0/R53R0/P74P0 je v souladu se směrnicí 2014/53/EU. Úplné znění EU prohlášení o shodě je k dispozici na této internetové adrese: http://www.alps.com/products/e/re_list.html
[Danish]	Hermed erklærer ALPS ELECTRIC CO.,LTD., at radioudstyrstypen R68P0/R53R0/P74P0 er i overensstemmelse med direktiv 2014/53/EU. EU-overensstemmelseserklæringens fulde tekst kan findes på følgende internetadresse: http://www.alps.com/products/e/re_list.html
[Italian]	Il fabbricante, ALPS ELECTRIC CO.,LTD., dichiara che il tipo di apparecchiatura radio R68P0/R53R0/P74P0 è conforme alla direttiva 2014/53/UE. Il testo completo della dichiarazione di conformità UE è disponibile al seguente indirizzo Internet: http://www.alps.com/products/e/re_list.html
[Portuguese]	O(a) abaixo assinado(a) ALPS ELECTRIC CO.,LTD., declara que o presente tipo de equipamento de rádio R68P0/R53R0/P74P0 está em conformidade com a Diretiva 2014/53/UE. O texto integral da declaração de conformidade está disponível no seguinte endereço de Internet: http://www.alps.com/products/e/re_list.html
[Finnish]	ALPS ELECTRIC CO.,LTD., vakuuttaa, että radiolaitetyyppi R68P0/R53R0/P74P0 on direktiivin 2014/53/EU mukainen. EU-vaatimustenmukaisuusvakuutuksen täysimittainen teksti on saatavilla seuraavassa internetosoitteessa: http://www.alps.com/products/e/re_list.html
[Swedish]	Härmed försäkrar ALPS ELECTRIC CO.,LTD., att denna typ av radioutrustning R68P0/R53R0/P74P0 överensstämmer med direktiv 2014/53/EU. Den fullständiga texten till EU-försäkran om överensstämmelse finns på följande webbadress: http://www.alps.com/products/e/re_list.html
[Polish]	ALPS ELECTRIC CO.,LTD., niniejszym oświadcza, że typ urządzenia radiowego R68P0/R53R0/P74P0 jest zgodny z dyrektywą 2014/53/UE. Pełny tekst deklaracji zgodności UE jest dostępny pod następującym adresem internetowym: http://www.alps.com/products/e/re_list.html
[Hungarian]	ALPS ELECTRIC CO.,LTD., igazolja, hogy a R68P0/R53R0/P74P0 típusú rádióberendezés megfelel a 2014/53/EU irányelvnek. Az EU-megfelelőségi nyilatkozat teljes szövege elérhető a következő internetes címen: http://www.alps.com/products/e/re_list.html
[Slovak]	ALPS ELECTRIC CO.,LTD., týmto vyhlasuje, že rádiové zariadenie typu R68P0/R53R0/P74P0 je v súlade so smernicou 2014/53/EÚ. Úplné EÚ vyhlásenie o zhode je k dispozícii na tejto internetovej adrese: http://www.alps.com/products/e/re_list.html
[Slovenian]	ALPS ELECTRIC CO.,LTD., potrjuje, da je tip radijske opreme R68P0/R53R0/P74P0 skladen z Direktivo 2014/53/EU. Celotno besedilo izjave EU o skladnosti je na voljo na naslednjem spletnem naslovu: http://www.alps.com/products/e/re_list.html
[Estonian]	Käesolevaga deklareerib ALPS ELECTRIC CO.,LTD., et käesolev raadioseadme tüüp R68P0/R53R0/P74P0 vastab direktiivi 2014/53/EL nõuetele. Koopia vastavusdeklaratsioon on saadaval järgmistes kohtades. ELi vastavusdeklaratsiooni täielik tekst on kättesaadav järgmisel internetiaadressil: http://www.alps.com/products/e/re_list.html
[Latvian]	Ar šo ALPS ELECTRIC CO.,LTD., deklarē, ka radioiekārta R68P0/R53R0/P74P0 atbilst Direktīvai 2014/53/ES. Pilns ES atbilstības deklarācijas teksts ir pieejams šādā interneta vietnē: http://www.alps.com/products/e/re_list.html
[Lithuanian]	Aš, ALPS ELECTRIC CO.,LTD., patvirtinu, kad radijo įrenginių tipas R68P0/R53R0/P74P0 atitinka Direktyvą 2014/53/ES. Visas ES atitikties deklaracijos tekstas prieinamas šiuo interneto adresu: http://www.alps.com/products/e/re_list.html
[Romanian]	Prin prezenta, ALPS ELECTRIC CO.,LTD., declară că tipul de echipamente radio R68P0/R53R0/P74P0 este în conformitate cu Directiva 2014/53/UE. Textul integral al declarației UE de conformitate este disponibil la următoarea adresă internet: http://www.alps.com/products/e/re_list.html
[Croatian]	ALPS ELECTRIC CO.,LTD., ovime izjavljuje da je radijska oprema tipa R68P0/R53R0/P74P0 u skladu s Direktivom 2014/53/EU. Cjeloviti tekst EU izjave o sukladnosti dostupan je na sljedećoj internetskoj adresi: http://www.alps.com/products/e/re_list.html
[Icelandic]	Hér, ALPS ELECTRIC CO.,LTD., lýsir yfir að radíóbúnaður tegund R68P0/R53R0/P74P0 er í samræmi við tilskipun 2014/53/ESB. The fullur texti af ESB-samræmisyfirlýsing er í boði á eftirfarandi veffangi: http://www.alps.com/products/e/re_list.html
[Norwegian]	Herved ALPS ELECTRIC CO.,LTD., erklærer at radioutstyr type R68P0/R53R0/P74P0 er i samsvar med direktiv 2014/53/EU. Den fullstendige teksten i EU-erklæring er tilgjengelig på følgende internettadresse: http://www.alps.com/products/e/re_list.html
[Macedonian]	Со ова, ALPS ELECTRIC CO.,LTD., изјавува дека типот на радио опрема R68P0/R53R0/P74P0 е во согласност со Директивата 2014/53/ЕУ. Целосниот текст на декларацијата на ЕУ за сообразност е достапна на следниот Постојано интернет адреса: http://www.alps.com/products/e/re_list.html
[Turkish]	Bu vesile ile, ALPS ELECTRIC CO.,LTD., radyo cihazları tipi R68P0/R53R0/P74P0 Direktifi 2014/53/AB ile uyumlu olduğunu beyan eder. AB uyumu beyanının tam metni aşağıdaki internet adresinden edinilebilir: http://www.alps.com/products/e/re_list.html
[Crnogorski jezik]	Ovime, ALPS ELECTRIC CO.,LTD., izjavljuje da je taj tip radio oprema R68P0/R53R0/P74P0 u skladu s Direktivom 2014/53/EU. Tekst deklaracije EU o sukladnosti dostupne su na sljedećoj internet adresi: http://www.alps.com/products/e/re_list.html

CAUTION - Danger of explosion if battery is incorrectly replaced. Replace only with the same or equivalent type.
CAUTION - Do not exposed to excessive heat such as sunshine, fire or the like.

⚠ This symbol is intended to alert the user to the presence of important operating and maintenance (servicing) instructions in the literature accompanying the appliance.

WARNING
Do not ingest the battery, Chemical Burn Hazard (The remote control supplied with) This product contains a coin/button cell battery.
If the coin/button cell battery is swallowed, it can cause severe internal burns in just 2 hours and can lead to death.
Keep new and used batteries away from children. If the battery compartment does not close securely, stop using the product and keep it away from children.
If you think batteries might have been swallowed or placed inside any part of the body, seek immediate medical attention.

DO UŻYTKU WEWNĘTRZNEGO

CE

CAUTION - Danger of explosion if battery is incorrectly replaced. Replace only with the same or equivalent type.
CAUTION - Do not exposed to excessive heat such as sunshine, fire or the like.
CAUTION - Dispose of used batteries according to the instructions.

CalsonicKansei Corp.
2-1917, Nisshin-cho, Kita-ku, Saitama-shi, Saitama-ken, 331-8501, Japan
Phone : +81-48-660-2111

[English]	Hereby, Calsonic Kansei Corp., declares that the radio equipment type K68P2/B76MC/S57L0/I76M0/I68P0/R57L1/TS008/T61M0 is in compliance with Directive 2014/53/EU. The full text of the EU declaration of conformity is available at the following internet address: https://www.calsonickansei.co.jp/en/products/red-doc/
[Dutch]	Hierbij verklaar ik, Calsonic Kansei Corp., dat het type radioapparatuur K68P2/B76MC/S57L0/I76M0/I68P0/R57L1/TS008/T61M0 conform is met Richtlijn 2014/53/EU. De volledige tekst van de EU-conformiteitsverklaring kan worden geraadpleegd op het volgende internetadres: https://www.calsonickansei.co.jp/en/products/red-doc/
[German]	Hiermit erklärt Calsonic Kansei Corp., dass der Funkanlagentyp K68P2/B76MC/S57L0/I76M0/I68P0/R57L1/TS008/T61M0 der Richtlinie 2014/53/EU entspricht. Der vollständige Text der EU-Konformitätserklärung ist unter der folgenden Internetadresse verfügbar: https://www.calsonickansei.co.jp/en/products/red-doc/
[French]	Le soussigné, Calsonic Kansei Corp., déclare que l'équipement radioélectrique du type K68P2/B76MC/S57L0/I76M0/I68P0/R57L1/TS008/T61M0 est conforme à la directive 2014/53/UE. Le texte complet de la déclaration UE de conformité est disponible à l'adresse internet suivante: https://www.calsonickansei.co.jp/en/products/red-doc/
[Spanish]	Por la presente, Calsonic Kansei Corp., declara que el tipo de equipo radioeléctrico K68P2/B76MC/S57L0/I76M0/I68P0/R57L1/TS008/T61M0 es conforme con la Directiva 2014/53/UE. El texto completo de la declaración UE de conformidad está disponible en la dirección Internet siguiente: https://www.calsonickansei.co.jp/en/products/red-doc/
[Bulgarian]	С настоящото Calsonic Kansei Corp., декларира, че този тип радиосъоръжение K68P2/B76MC/S57L0/I76M0/I68P0/R57L1/TS008/T61M0 е в съответствие с Директива 2014/53/ЕС. Цялостният текст на ЕС декларацията за съответствие може да се намери на следния интернет адрес: https://www.calsonickansei.co.jp/en/products/red-doc/
[Greek]	Με την παρούσα ο/η Calsonic Kansei Corp., δηλώνει ότι ο ραδιοεξοπλισμός K68P2/B76MC/S57L0/I76M0/I68P0/R57L1/TS008/T61M0 πληροί την οδηγία 2014/53/ΕΕ. Το πλήρες κείμενο της δήλωσης συμμόρφωσης ΕΕ διατίθεται στην ακόλουθη ιστοσελίδα στο διαδίκτυο: https://www.calsonickansei.co.jp/en/products/red-doc/
[Czech]	Tímto Calsonic Kansei Corp., prohlašuje, že typ rádiového zařízení K68P2/B76MC/S57L0/I76M0/I68P0/R57L1/TS008/T61M0 je v souladu se směrnicí 2014/53/EU. Úplné znění EU prohlášení o shodě je k dispozici na této internetové adrese: https://www.calsonickansei.co.jp/en/products/red-doc/
[Danish]	Hermed erklærer Calsonic Kansei Corp., at radioudstyrstypen K68P2/B76MC/S57L0/I76M0/I68P0/R57L1/TS008/T61M0 er i overensstemmelse med direktiv 2014/53/EU. EU-overensstemmelseserklæringens fulde tekst kan findes på følgende internetadresse: https://www.calsonickansei.co.jp/en/products/red-doc/
[Italian]	Il fabbricante, Calsonic Kansei Corp., dichiara che il tipo di apparecchiatura radio K68P2/B76MC/S57L0/I76M0/I68P0/R57L1/TS008/T61M0 è conforme alla direttiva 2014/53/UE. Il testo completo della dichiarazione di conformità UE è disponibile al seguente indirizzo Internet: https://www.calsonickansei.co.jp/en/products/red-doc/
[Portuguese]	O(a) abaixo assinado(a) Calsonic Kansei Corp., declara que o presente tipo de equipamento de rádio K68P2/B76MC/S57L0/I76M0/I68P0/R57L1/TS008/T61M0 está em conformidade com a Diretiva 2014/53/UE. O texto integral da declaração de conformidade está disponível no seguinte endereço de Internet: https://www.calsonickansei.co.jp/en/products/red-doc/
[Finnish]	Calsonic Kansei Corp., vakuuttaa, että radiolaitetyyppi K68P2/B76MC/S57L0/I76M0/I68P0/R57L1/TS008/T61M0 on direktiivin 2014/53/EU mukainen. EU-vaatimustenmukaisuusvakuutuksen täysimittainen teksti on saatavilla seuraavassa internetosoitteessa: https://www.calsonickansei.co.jp/en/products/red-doc/
[Swedish]	Härmed försäkrar Calsonic Kansei Corp., att denna typ av radioutrustning K68P2/B76MC/S57L0/I76M0/I68P0/R57L1/TS008/T61M0 överensstämmer med direktiv 2014/53/EU. Den fullständiga texten till EU-försäkran om överensstämmelse finns på följande webbadress: https://www.calsonickansei.co.jp/en/products/red-doc/
[Polish]	Calsonic Kansei Corp., niniejszym oświadcza, że typ urządzenia radiowego K68P2/B76MC/S57L0/I76M0/I68P0/R57L1/TS008/T61M0 jest zgodny z dyrektywą 2014/53/UE. Pełny tekst deklaracji zgodności UE jest dostępny pod następującym adresem internetowym: https://www.calsonickansei.co.jp/en/products/red-doc/
[Hungarian]	Calsonic Kansei Corp., igazolja, hogy a K68P2/B76MC/S57L0/I76M0/I68P0/R57L1/TS008/T61M0 típusú rádióberendezés megfelel a 2014/53/EU irányelvnek. Az EU-megfelelőségi nyilatkozat teljes szövege elérhető a következő internetes címen: https://www.calsonickansei.co.jp/en/products/red-doc/
[Slovak]	Calsonic Kansei Corp., týmto vyhlasuje, že rádiové zariadenie typu K68P2/B76MC/S57L0/I76M0/I68P0/R57L1/TS008/T61M0 je v súlade so smernicou 2014/53/EÚ. Úplné EÚ vyhlásenie o zhode je k dispozícii na tejto internetovej adrese: https://www.calsonickansei.co.jp/en/products/red-doc/
[Slovenian]	Calsonic Kansei Corp., potrjuje, da je tip radijske opreme K68P2/B76MC/S57L0/I76M0/I68P0/R57L1/TS008/T61M0 skladen z Direktivo 2014/53/EU. Celotno besedilo izjave EU o skladnosti je na voljo na naslednjem spletnem naslovu: https://www.calsonickansei.co.jp/en/products/red-doc/
[Estonian]	Käesolevaga deklareerib Calsonic Kansei Corp., et käesolev raadioseadme tüüp K68P2/B76MC/S57L0/I76M0/I68P0/R57L1/TS008/T61M0 vastab direktiivi 2014/53/EL nõuetele. Koopia vastavusdeklaratsioon on saadaval järgmistes kohtades. ELi vastavusdeklaratsiooni täielik tekst on kättesaadav järgmisel internetiaadressil: https://www.calsonickansei.co.jp/en/products/red-doc/
[Latvian]	Ar šo Calsonic Kansei Corp., deklarē, ka radioiekārta K68P2/B76MC/S57L0/I76M0/I68P0/R57L1/TS008/T61M0 atbilst Direktīvai 2014/53/ES. Pilns ES atbilstības deklarācijas teksts ir pieejams šādā interneta vietnē: https://www.calsonickansei.co.jp/en/products/red-doc/
[Lithuanian]	Aš, Calsonic Kansei Corp., patvirtinu, kad radijo įrenginių tipas K68P2/B76MC/S57L0/I76M0/I68P0/R57L1/TS008/T61M0 atitinka Direktyvą 2014/53/ES. Visas ES atitikties deklaracijos tekstas prieinamas šiuo interneto adresu: https://www.calsonickansei.co.jp/en/products/red-doc/
[Romanian]	Prin prezenta, Calsonic Kansei Corp., declară că tipul de echipamente radio K68P2/B76MC/S57L0/I76M0/I68P0/R57L1/TS008/T61M0 este în conformitate cu Directiva 2014/53/UE. Textul integral al declarației UE de conformitate este disponibil la următoarea adresă Internet: https://www.calsonickansei.co.jp/en/products/red-doc/
[Croatian]	Calsonic Kansei Corp., ovime izjavljuje da je radijska oprema tipa K68P2/B76MC/S57L0/I76M0/I68P0/R57L1/TS008/T61M0 u skladu s Direktivom 2014/53/EU. Cjeloviti tekst EU izjave o sukladnosti dostupan je na sljedećoj internetskoj adresi: https://www.calsonickansei.co.jp/en/products/red-doc/
[Icelandic]	Hér, Calsonic Kansei Corp., lýsir yfir að radíóbúnaður tegund K68P2/B76MC/S57L0/I76M0/I68P0/R57L1/TS008/T61M0 er í samræmi við tilskipun 2014/53/ESB. The fullur texti af ESB-samræmisyfirlýsing er í boði á eftirfarandi veffangi: https://www.calsonickansei.co.jp/en/products/red-doc/
[Norwegian]	Herved Calsonic Kansei Corp., erklærer at radioutstyr type K68P2/B76MC/S57L0/I76M0/I68P0/R57L1/TS008/T61M0 er i samsvar med direktiv 2014/53/EU. Den fullstendige teksten i EU-erklæring er tilgjengelig på følgende internettadresse: https://www.calsonickansei.co.jp/en/products/red-doc/
[Macedonian]	Со ова, Calsonic Kansei Corp., изјавува дека типот на радио опрема K68P2/B76MC/S57L0/I76M0/I68P0/R57L1/TS008/T61M0 е во согласност со Директивата 2014/53/ЕУ. Целосниот текст на декларацијата на ЕУ за сообразност е достапна на следниот Постојано интернет адреса: https://www.calsonickansei.co.jp/en/products/red-doc/
[Turkish]	Bu vesile ile, Calsonic Kansei Corp., radyo cihazları tipi K68P2/B76MC/S57L0/I76M0/I68P0/R57L1/TS008/T61M0 Direktifi 2014/53/AB ile uyumlu olduğunu beyan eder. AB uyumu beyanının tam metni aşağıdaki internet adresinden edinilebilir: https://www.calsonickansei.co.jp/en/products/red-doc/
[Crnogorski jezik]	Ovime, Calsonic Kansei Corp., izjavljuje da je taj tip radio oprema K68P2/B76MC/S57L0/I76M0/I68P0/R57L1/TS008/T61M0 u skladu s Direktivom 2014/53/EU. Tekst deklaracije EU o sukladnosti dostupne su na sljedećoj internet adresi: https://www.calsonickansei.co.jp/en/products/red-doc/

This symbol is intended to alert the user to the presence of important operating and maintenance (servicing) instructions in the literature accompanying the appliance.

Type	Frequency Band	Maximum radio-frequency power	Type	Frequency Band	Maximum radio-frequency power
S57L0	125 kHz	55.3 dBuV/m@10m	TS008	433.92 MHz	80.0 dBuV/m@3m
I76M0	125 kHz	52.2 dBuV/m@10m	T61M0	433.92 MHz	90.0 dBuV/m@3m
I68P0	125 kHz	44.1 dBuV/m@10m			

WARNING
Do not ingest the battery, Chemical Burn Hazard
(The remote control supplied with) This product contains a coin/button cell battery. If the coin/button cell battery is swalloed, it can cause severe internal burns in just 2 hours and can lead to death.
Keep new and used batteries away from children.
If the battery compartment does not close securely, stop using the product and keep it away from children.
If you think batteries might have been swallowed or placed inside any part of the body, seek immediate medical attention

DO UŻYTKU WEWNĘTRZNEGO

ALPS ELECTRIC CO., LTD. Engineering Headquarters
6-3-36, Nakazato, Furukawa, Osaki-city, Miyagi-pref, 989-6181, Japan
Phone +81 229-23-5111 Fax +81 229-22-6290

CE

[English]	Hereby, ALPS ELECTRIC CO.,LTD., declares that the radio equipment type TWK1A001/I61M0 is in compliance with Directive 2014/53/EU. The full text of the EU declaration of conformity is available at the following internet address: http://www.alps.com/products/e/re_list01.html
[Dutch]	Hierbij verklaar ik, ALPS ELECTRIC CO.,LTD., dat het type radioapparatuur TWK1A001/I61M0 conform is met Richtlijn 2014/53/EU. De volledige tekst van de EU-conformiteitsverklaring kan worden geraadpleegd op het volgende internetadres: http://www.alps.com/products/e/re_list01.html
[German]	Hiermit erklärt ALPS ELECTRIC CO.,LTD., dass der Funkanlagentyp TWK1A001/I61M0 der Richtlinie 2014/53/EU entspricht. Der vollständige Text der EU-Konformitätserklärung ist unter der folgenden Internetadresse verfügbar: http://www.alps.com/products/e/re_list01.html
[French]	Le soussigné, ALPS ELECTRIC CO.,LTD., déclare que l'équipement radioélectrique du type TWK1A001/I61M0 est conforme à la directive 2014/53/UE. Le texte complet de la déclaration UE de conformité est disponible à l'adresse internet suivante: http://www.alps.com/products/e/re_list01.html
[Spanish]	Por la presente, ALPS ELECTRIC CO.,LTD., declara que el tipo de equipo radioeléctrico TWK1A001/I61M0 es conforme con la Directiva 2014/53/UE. El texto completo de la declaración UE de conformidad está disponible en la dirección Internet siguiente: http://www.alps.com/products/e/re_list01.html
[Bulgarian]	С настоящото ALPS ELECTRIC CO.,LTD., декларира, че този тип радиосъоръжение TWK1A001/I61M0 е в съответствие с Директива 2014/53/ЕС. Цялостният текст на ЕС декларацията за съответствие може да се намери на следния интернет адрес: http://www.alps.com/products/e/re_list01.html
[Greek]	Με την παρούσα ο/η ALPS ELECTRIC CO.,LTD., δηλώνει ότι ο ραδιοεξοπλισμός TWK1A001/I61M0 πληροί την οδηγία 2014/53/ΕΕ. Το πλήρες κείμενο της δήλωσης συμμόρφωσης ΕΕ διατίθεται στην ακόλουθη ιστοσελίδα στο διαδίκτυο: http://www.alps.com/products/e/re_list01.html
[Czech]	Tímto ALPS ELECTRIC CO.,LTD., prohlašuje, že typ rádiového zařízení TWK1A001/I61M0 je v souladu se směrnicí 2014/53/EU. Úplné znění EU prohlášení o shodě je k dispozici na této internetové adrese: http://www.alps.com/products/e/re_list01.html
[Danish]	Hermed erklærer ALPS ELECTRIC CO.,LTD., at radioudstyrstypen TWK1A001/I61M0 er i overensstemmelse med direktiv 2014/53/EU. EU-overensstemmelseserklæringens fulde tekst kan findes på følgende internetadresse: http://www.alps.com/products/e/re_list01.html
[Italian]	Il fabbricante, ALPS ELECTRIC CO.,LTD., dichiara che il tipo di apparecchiatura radio TWK1A001/I61M0 è conforme alla direttiva 2014/53/UE. Il testo completo della dichiarazione di conformità UE è disponibile al seguente indirizzo Internet: http://www.alps.com/products/e/re_list01.html
[Portuguese]	O(a) abaixo assinado(a) ALPS ELECTRIC CO.,LTD., declara que o presente tipo de equipamento de rádio TWK1A001/I61M0 está em conformidade com a Diretiva 2014/53/UE. O texto integral da declaração de conformidade está disponível no seguinte endereço de Internet: http://www.alps.com/products/e/re_list01.html
[Finnish]	ALPS ELECTRIC CO.,LTD., vakuuttaa, että radiolaitetyyppi TWK1A001/I61M0 on direktiivin 2014/53/EU mukainen. EU-vaatimustenmukaisuusvakuutuksen täysimittainen teksti on saatavilla seuraavassa internetosoitteessa: http://www.alps.com/products/e/re_list01.html
[Swedish]	Härmed försäkrar ALPS ELECTRIC CO.,LTD., att denna typ av radioutrustning TWK1A001/I61M0 överensstämmer med direktiv 2014/53/EU. Den fullständiga texten till EU-försäkran om överensstämmelse finns på följande webbadress: http://www.alps.com/products/e/re_list01.html
[Polish]	ALPS ELECTRIC CO.,LTD., niniejszym oświadcza, że typ urządzenia radiowego TWK1A001/I61M0 jest zgodny z dyrektywą 2014/53/UE. Pełny tekst deklaracji zgodności UE jest dostępny pod następującym adresem internetowym: http://www.alps.com/products/e/re_list01.html
[Hungarian]	ALPS ELECTRIC CO.,LTD., igazolja, hogy a TWK1A001/I61M0 típusú rádióberendezés megfelel a 2014/53/EU irányelvnek. Az EU-megfelelőségi nyilatkozat teljes szövege elérhető a következő internetes címen: http://www.alps.com/products/e/re_list01.html
[Slovak]	ALPS ELECTRIC CO.,LTD., týmto vyhlasuje, že rádiové zariadenie typu TWK1A001/I61M0 je v súlade so smernicou 2014/53/EÚ. Úplné EÚ vyhlásenie o zhode je k dispozícii na tejto internetovej adrese: http://www.alps.com/products/e/re_list01.html
[Slovenian]	ALPS ELECTRIC CO.,LTD., potrjuje, da je tip radijske opreme TWK1A001/I61M0 skladen z Direktivo 2014/53/EU. Celotno besedilo izjave EU o skladnosti je na voljo na naslednjem spletnem naslovu: http://www.alps.com/products/e/re_list01.html
[Estonian]	Käesolevaga deklareerib ALPS ELECTRIC CO.,LTD., et käesolev raadioseadme tüüp TWK1A001/I61M0 vastab direktiivi 2014/53/EL nõuetele. Koopia vastavusdeklaratsioon on saadaval järgmistes kohtades. ELi vastavusdeklaratsiooni täielik tekst on kättesaadav järgmisel internetiaadressil: http://www.alps.com/products/e/re_list01.html
[Latvian]	Ar šo ALPS ELECTRIC CO.,LTD., deklarē, ka radioiekārta TWK1A001/I61M0 atbilst Direktīvai 2014/53/ES. Pilns ES atbilstības deklarācijas teksts ir pieejams šādā interneta vietnē: http://www.alps.com/products/e/re_list01.html
[Lithuanian]	Aš, ALPS ELECTRIC CO.,LTD., patvirtinu, kad radijo įrenginių tipas TWK1A001/I61M0 atitinka Direktyvą 2014/53/ES. Visas ES atitikties deklaracijos tekstas prieinamas šiuo interneto adresu: http://www.alps.com/products/e/re_list01.html
[Romanian]	Prin prezenta, ALPS ELECTRIC CO.,LTD., declară că tipul de echipamente radio TWK1A001/I61M0 este în conformitate cu Directiva 2014/53/UE. Textul integral al declarației UE de conformitate este disponibil la următoarea adresă internet: http://www.alps.com/products/e/re_list01.html
[Croatian]	ALPS ELECTRIC CO.,LTD., ovime izjavljuje da je radijska oprema tipa TWK1A001/I61M0 u skladu s Direktivom 2014/53/EU. Cjeloviti tekst EU izjave o sukladnosti dostupan je na sljedećoj internetskoj adresi: http://www.alps.com/products/e/re_list01.html
[Icelandic]	Hér, ALPS ELECTRIC CO.,LTD., lýsir yfir að radíóbúnaður tegund TWK1A001/I61M0 er í samræmi við tilskipun 2014/53/ESB. The fullur texti af ESB-samræmisyfirlýsing er í boði á eftirfarandi veffangi: http://www.alps.com/products/e/re_list01.html
[Norwegian]	Herved ALPS ELECTRIC CO.,LTD., erklærer at radioutstyr type TWK1A001/I61M0 er i samsvar med direktiv 2014/53/EU. Den fullstendige teksten i EU-erklæring er tilgjengelig på følgende internettadresse: http://www.alps.com/products/e/re_list01.html
[Macedonian]	Со ова, ALPS ELECTRIC CO.,LTD., изјавува дека типот на радио опрема TWK1A001/I61M0 е во согласност со Директивата 2014/53/ЕУ. Целосниот текст на декларацијата на ЕУ за сообразност е достапна на следниот Постојано интернет адреса: http://www.alps.com/products/e/re_list01.html
[Turkish]	Bu vesile ile, ALPS ELECTRIC CO.,LTD., radyo cihazları tipi TWK1A001/I61M0 Direktifi 2014/53/AB ile uyumlu olduğunu beyan eder. AB uyumu beyanının tam metni aşağıdaki internet adresinden edinilebilir: http://www.alps.com/products/e/re_list01.html
[Crnogorski jezik]	Ovime, ALPS ELECTRIC CO.,LTD., izjavljuje da je taj tip radio oprema TWK1A001/I61M0 u skladu s Direktivom 2014/53/EU. Tekst deklaracije EU o sukladnosti dostupne su na sljedećoj internet adresi: http://www.alps.com/products/e/re_list01.html

Type	Frequency Band	Maximum radio-frequency power
TWK1A001	125 kHz	60.4 dBuV/m@10m
I61M0	125 kHz	61.2 dBuV/m@10m

DO UŻYTKU WEWNĘTRZNEGO

English	Hereby, MITSUBISHI ELECTRIC CORPORATION, HIMEJI WORKS, declares that the radio equipment type Immobilizer System (IMB411-01) is in compliance with Directive 2014/53/EU. The full text of the EU declaration of conformity is available at the following internet address:http://www.mitsubishielectric.com/bu/automotive/doc/re.html
Bulgarian	С настоящото MITSUBISHI ELECTRIC CORPORATION, HIMEJI WORKS декларира, че този тип радиосъоръжение Immobilizer System (IMB411-01) е в съответствие с Директива 2014/53/ЕС. Цялостният текст на ЕС декларацията за съответствие може да се намери на следния интернет адрес: http://www.mitsubishielectric.com/bu/automotive/doc/re.html
Spanish	Por la presente, MITSUBISHI ELECTRIC CORPORATION, HIMEJI WORKS declara que el tipo de equipo radioeléctrico Immobilizer System (IMB411-01) es conforme con la Directiva 2014/53/UE. El texto completo de la declaración UE de conformidad está disponible en la dirección Internet siguiente:http://www.mitsubishielectric.com/bu/automotive/doc/re.html
Czech	Tímto MITSUBISHI ELECTRIC CORPORATION, HIMEJI WORKS prohlašuje, že typ rádiového zařízení Immobilizer System (IMB411-01) je v souladu se směrnicí 2014/53/EU. Úplné znění EU prohlášení o shodě je k dispozici na této internetové adrese:http://www.mitsubishielectric.com/bu/automotive/doc/re.html
Danish	Hermed erklærer MITSUBISHI ELECTRIC CORPORATION, HIMEJI WORKS, at radioudstyrstypen Immobilizer System (IMB411-01) er i overensstemmelse med direktiv 2014/53/EU. EU-overensstemmelseserklæringens fulde tekst kan findes på følgende internetadresse:http://www.mitsubishielectric.com/bu/automotive/doc/re.html
German	Hiermit erklärt MITSUBISHI ELECTRIC CORPORATION, HIMEJI WORKS, dass der Funkanlagentyp Immobilizer System (IMB411-01) der Richtlinie 2014/53/EU entspricht. Der vollständige Text der EU-Konformitätserklärung ist unter der folgenden Internetadresse verfügbar:http://www.mitsubishielectric.com/bu/automotive/doc/re.html
Estonian	Käesolevaga deklareerib MITSUBISHI ELECTRIC CORPORATION, HIMEJI WORKS, et käesolev raadioseadme tüüp Immobilizer System (IMB411-01) vastab direktiivi 2014/53/EL nõuetele. ELi vastavusdeklaratsiooni täielik tekst on kättesaadav järgmisel internetiaadressil:http://www.mitsubishielectric.com/bu/automotive/doc/re.html
Greek	Με την παρούσα ο/η MITSUBISHI ELECTRIC CORPORATION, HIMEJI WORKS, δηλώνει ότι ο ραδιοεξοπλισμός Immobilizer System (IMB411-01) πληροί την οδηγία 2014/53/ΕΕ. Το πλήρες κείμενο της δήλωσης συμμόρφωσης ΕΕ διατίθεται στην ακόλουθη ιστοσελίδα στο διαδίκτυο: http://www.mitsubishielectric.com/bu/automotive/doc/re.html
French	Le soussigné, MITSUBISHI ELECTRIC CORPORATION, HIMEJI WORKS, déclare que l'équipement radioélectrique du type Immobilizer System (IMB411-01) est conforme à la directive 2014/53/UE. Le texte complet de la déclaration UE de conformité est disponible à l'adresse internet suivante:http://www.mitsubishielectric.com/bu/automotive/doc/re.html
Croatian	MITSUBISHI ELECTRIC CORPORATION, HIMEJI WORKS ovime izjavljuje da je radijska oprema tipa Immobilizer System (IMB411-01) u skladu s Direktivom 2014/53/EU. Cjeloviti tekst EU izjave o sukladnosti dostupan je na sljedećoj internetskoj adresi:http://www.mitsubishielectric.com/bu/automotive/doc/re.html
Italian	Il fabbricante, MITSUBISHI ELECTRIC CORPORATION, HIMEJI WORKS, dichiara che il tipo di apparecchiatura radio Immobilizer System (IMB411-01) è conforme alla direttiva 2014/53/UE. Il testo completo della dichiarazione di conformità UE è disponibile al seguente indirizzo Internet:http://www.mitsubishielectric.com/bu/automotive/doc/re.html
Latvian	Ar šo MITSUBISHI ELECTRIC CORPORATION, HIMEJI WORKS deklarē, ka radioiekārta Immobilizer System (IMB411-01) atbilst Direktīvai 2014/53/ES. Pilns ES atbilstības deklarācijas teksts ir pieejams šādā interneta vietnē:http://www.mitsubishielectric.com/bu/automotive/doc/re.html
Lithuanian	Aš, MITSUBISHI ELECTRIC CORPORATION, HIMEJI WORKS, patvirtinu, kad radijo įrenginių tipas Immobilizer System (IMB411-01) atitinka Direktyvą 2014/53/ES. Visas ES atitikties deklaracijos tekstas prieinamas šiuo interneto adresu:http://www.mitsubishielectric.com/bu/automotive/doc/re.html
Hungarian	MITSUBISHI ELECTRIC CORPORATION, HIMEJI WORKS igazolja, hogy a Immobilizer System (IMB411-01) típusú rádióberendezés megfelel a 2014/53/EU irányelvnek. Az EU-megfelelőségi nyilatkozat teljes szövege elérhető a következő internetes címen:http://www.mitsubishielectric.com/bu/automotive/doc/re.html
Maltese	B'dan, MITSUBISHI ELECTRIC CORPORATION, HIMEJI WORKS, niddikjara li dan it-tip ta' tagħmir tar-radju Immobilizer System (IMB411-01) huwa konformi mad-Direttiva 2014/53/UE. It-test kollu tad-dikjarazzjoni ta' konformità tal-UE huwa disponibbli f'dan l-indirizz tal-Internet li ġej:http://www.mitsubishielectric.com/bu/automotive/doc/re.html
Dutch	Hierbij verklaar ik, MITSUBISHI ELECTRIC CORPORATION, HIMEJI WORKS, dat het type radioapparatuur Immobilizer System (IMB411-01) conform is met Richtlijn 2014/53/EU. De volledige tekst van de EU-conformiteitsverklaring kan worden geraadpleegd op het volgende internetadres:http://www.mitsubishielectric.com/bu/automotive/doc/re.html
Polish	MITSUBISHI ELECTRIC CORPORATION, HIMEJI WORKS niniejszym oświadcza, że typ urządzenia radiowego Immobilizer System (IMB411-01) jest zgodny z dyrektywą 2014/53/UE. Pełny tekst deklaracji zgodności UE jest dostępny pod następującym adresem internetowym:http://www.mitsubishielectric.com/bu/automotive/doc/re.html
Portuguese	O abaixo assinado MITSUBISHI ELECTRIC CORPORATION, HIMEJI WORKS declara que o presente tipo de equipamento de rádio Immobilizer System (IMB411-01) está em conformidade com a Diretiva 2014/53/UE. O texto integral da declaração de conformidade está disponível no seguinte endereço de Internet:http://www.mitsubishielectric.com/bu/automotive/doc/re.html
Romanian	Prin prezenta, MITSUBISHI ELECTRIC CORPORATION, HIMEJI WORKS declară că tipul de echipamente radio Immobilizer System (IMB411-01) este în conformitate cu Directiva 2014/53/UE. Textul integral al declarației UE de conformitate este disponibil la următoarea adresă internet:http://www.mitsubishielectric.com/bu/automotive/doc/re.html
Slovak	MITSUBISHI ELECTRIC CORPORATION, HIMEJI WORKS týmto vyhlasuje, že rádiové zariadenie typu Immobilizer System (IMB411-01) je v súlade so smernicou 2014/53/EÚ. Úplné EÚ vyhlásenie o zhode je k dispozícii na tejto internetovej adrese:http://www.mitsubishielectric.com/bu/automotive/doc/re.html
Slovenian	MITSUBISHI ELECTRIC CORPORATION, HIMEJI WORKS potrjuje, da je tip radijske opreme Immobilizer System (IMB411-01) skladen z Direktivo 2014/53/EU. Celotno besedilo izjave EU o skladnosti je na voljo na naslednjem spletnem naslovu:http://www.mitsubishielectric.com/bu/automotive/doc/re.html
Finnish	MITSUBISHI ELECTRIC CORPORATION, HIMEJI WORKS vakuuttaa, että radiolaitetyyppi Immobilizer System (IMB411-01) on direktiivin 2014/53/EU mukainen. EU-vaatimustenmukaisuusvakuutuksen täysimittainen teksti on saatavilla seuraavassa internetosoitteessa:http://www.mitsubishielectric.com/bu/automotive/doc/re.html
Swedish	Härmed försäkrar MITSUBISHI ELECTRIC CORPORATION, HIMEJI WORKS att denna typ av radioutrustning Immobilizer System (IMB411-01) överensstämmer med direktiv 2014/53/EU. Den fullständiga texten till EU-försäkran om överensstämmelse finns på följande webbadress:http://www.mitsubishielectric.com/bu/automotive/doc/re.html
Irish	Dearbhaíonn MITSUBISHI ELECTRIC CORPORATION, HIMEJI WORKS leis seo, go bhfuil an cineál trealaimh raidió Immobilizer System (IMB411-01) i gcomhréir le Treoir 2014/53/AE. Tá téacs iomlán den dearbhú comhréireachta AE ar fáil ag an seoladh idirlín seo a leanas:http://www.mitsubishielectric.com/bu/automotive/doc/re.html
Norwegian	Herved erklærer MITSUBISHI ELECTRIC CORPORATION, HIMEJI WORKS at denne typen radioutstyr Immobilizer System (IMB411-01) er i overensstemmelse med direktiv 2014/53/EU. Den fullstendige teksten til EU-samsvarserklæringen er tilgjengelig på følgende internettadresse:http://www.mitsubishielectric.com/bu/automotive/doc/re.html
Icelandic	Hér með lýsir, MITSUBISHI ELECTRIC CORPORATION, HIMEJI WORKS, yfir að ráðíbúnaðargerð Immobilizer System (IMB411-01) er í samræmi við tilskipun 2014/53/ESB. Allur texti ESB samræmisyfirlýsingarinnar er í boði á eftirfarandi veffangi:http://www.mitsubishielectric.com/bu/automotive/doc/re.html
Albanian	Përmes kësaj, MITSUBISHI ELECTRIC CORPORATION, HIMEJI WORKS, deklaron se lloji i pajisjes radio Immobilizer System (IMB411-01) është në përputhje me Direktivën 2014/53/EU. Teksti i plotë i deklaratës së konformitetit të BE-së disponohet në adresën e mëposhtme të internetit:http://www.mitsubishielectric.com/bu/automotive/doc/re.html
Macedonian	Со ова, MITSUBISHI ELECTRIC CORPORATION, HIMEJI WORKS изјавува дека типот на радио опрема Immobilizer System (IMB411-01) е во согласност со Директивата 2014/53/ЕУ. Целиот текст на Декларацијата на ЕУ за сообразност е достапна на следната интернет адреса:http://www.mitsubishielectric.com/bu/automotive/doc/re.html
Crnogorski jezik	Ovim, MITSUBISHI ELECTRIC CORPORATION, HIMEJI WORKS, izjavljuje da je tip radio opreme Immobilizer System (IMB411-01) u skladu sa Direktivom 2014/53/EU. Kompletan tekst deklaracije o usaglašenosti EU je dostupan na sljedećoj internet adresi:http://www.mitsubishielectric.com/bu/automotive/doc/re.html
Serbian	Ovim, MITSUBISHI ELECTRIC CORPORATION, HIMEJI WORKS, izjavljuje da je tip radio opreme Immobilizer System (IMB411-01) u skladu sa Direktivom 2014/53/EU. Kompletan tekst EZ deklaracije o usaglašenosti je dostupan na sledećoj internet adresi:http://www.mitsubishielectric.com/bu/automotive/doc/re.html
Turkish	Böylelikle MITSUBISHI ELECTRIC CORPORATION, HIMEJI WORKS, radyo ekipmanı tipinin Immobilizer System (IMB411-01) 2014/53/EU Direktifi ile uyumlu olduğunu beyan eder. AB uygunluk beyanının tam metni aşağıdaki internet adresinde mevcuttur:http://www.mitsubishielectric.com/bu/automotive/doc/re.html

Frequency band(s) in which the radio equipment operates:134.2 kHz
Maximum radio-frequency power transmitted in the frequency band(s) in which the radio equipment operates:107 dBμV/m at. 10 meters

Manufacturer: MITSUBISHI ELECTRIC | MITSUBISHI ELECTRIC CORPORATION, HIMEJI WORKS
840, Chiyoda-machi, Himeji, Hyogo 670-8677, Japan

DO NOT REMOVE

CE

Continental

Radio Transmitter: *S180052024* and Radio Receiver: *40398036*

Manufacturer: Continental Automotive GmbH
Address: Seimensstrasse12 D-93055 Regensburg Germany
TEL : :49 941 790 8942 FAX : :49 941 790 998942

[Czech]	Tímto Continental prohlašuje, že typ rádiového zařízení S180052024/40398036 je v souladu se směrnicí 2014/53/EU. Úplné znění EU prohlášení o shodě je k dispozici na této internetové adrese: http://continental-homologation.com/suzuki
[Danish]	Hermed erklærer Continental, at radioudstyrstypen S180052024/40398036 er i overensstemmelse med direktiv 2014/53/EU. EU-overensstemmelseserklæringens fulde tekst kan findes på følgende internetadresse: http://continental-homologation.com/suzuki
[German]	Hiermit erklärt Continental, dass der Funkanlagentyp S180052024/40398036 der Richtlinie 2014/53/EU entspricht. Der vollständige Text der EU-Konformitätserklärung ist unter der folgenden Internetadresse verfügbar: http://continental-homologation.com/suzuki
[Estonian]	Käesolevaga deklareerib Continental, et käesolev raadioseadme tüüp S180052024/40398036 vastab direktiivi 2014/53/EL nõuetele. ELi vastavusdeklaratsiooni täielik tekst on kättesaadav järgmisel internetiaadressil: http://continental-homologation.com/suzuki
[English]	Hereby, Continental declares that the radio equipment type S180052024/40398036 is in compliance with Directive 2014/53/EU. The full text of the EU declaration of conformity is available at the following internet address: http://continental-homologation.com/suzuki
[Spanish]	Por la presente, Continental declara que el tipo de equipo radioeléctrico S180052024/40398036 es conforme con la Directiva 2014/53/UE. El texto completo de la declaración UE de conformidad está disponible en la dirección Internet siguiente: http://continental-homologation.com/suzuki
[Greek]	Με την παρούσα ο/η Continental, δηλώνει ότι ο ραδιοεξοπλισμός S180052024/40398036 πληροί την οδηγία 2014/53/ΕΕ. Το πλήρες κείμενο της δήλωσης συμμόρφωσης ΕΕ διατίθεται στην ακόλουθη ιστοσελίδα στο διαδίκτυο: http://continental-homologation.com/suzuki
[French]	Le soussigné, Continental, déclare que l'équipement radioélectrique du type S180052024/40398036 est conforme à la directive 2014/53/UE. Le texte complet de la déclaration UE de conformité est disponible à l'adresse internet suivante: http://continental-homologation.com/suzuki
[Italian]	Il fabbricante, Continental, dichiara che il tipo di apparecchiatura radio S180052024/40398036 è conforme alla direttiva 2014/53/UE. Il testo completo della dichiarazione di conformità UE è disponibile al seguente indirizzo Internet: http://continental-homologation.com/suzuki
[Latvian]	Ar šo Continental deklarē, ka radioiekārta S180052024/40398036 atbilst Direktīvai 2014/53/ES. Pilns ES atbilstības deklarācijas teksts ir pieejams šādā interneta vietnē: http://continental-homologation.com/suzuki
[Lithuanian]	Aš, Continental, patvirtinu, kad radijo įrenginių tipas S180052024/40398036 atitinka Direktyvą 2014/53/ES. Visas ES atitikties deklaracijos tekstas prieinamas šiuo interneto adresu: http://continental-homologation.com/suzuki
[Dutch]	Hierbij verklaar ik, Continental, dat het type radioapparatuur S180052024/40398036 conform is met Richtlijn 2014/53/EU. De volledige tekst van de EU-conformiteitsverklaring kan worden geraadpleegd op het volgende internetadres: http://continental-homologation.com/suzuki
[Maltese]	B'dan, Continental, niddikjara li dan it-tip ta' tagħmir tar-radju S180052024/40398036 huwa konformi mad-Direttiva 2014/53/UE. It-test kollu tad-dikjarazzjoni ta'konformità tal-UE huwa disponibbli f'dan l-indirizz tal-Internet li ġej: http://continental-homologation.com/suzuki
[Hungarian]	Continental igazolja, hogy a S180052024/40398036 típusú rádióberendezés megfelel a 2014/53/EU irányelvnek. Az EU-megfelelőségi nyilatkozat teljes szövege elérhető a következő internetes cí men: http://continental-homologation.com/suzuki
[Polish]	Continental niniejszym oświadcza, że typ urządzenia radiowego S180052024/40398036 jest zgodny z dyrektywą 2014/53/UE. Pełny tekst deklaracji zgodności UE jest dostępny pod następującym adresem internetowym: http://continental-homologation.com/suzuki
[Portuguese]	O(a) abaixo assinado(a) Continental declara que o presente tipo de equipamento de rádio S180052024/40398036 está em conformidade com a Diretiva 2014/53/UE. O texto integral da declaração de conformidade está disponível no seguinte endereço de Internet: http://continental-homologation.com/suzuki
[Slovenian]	Continental potrjuje, da je tip radijske opreme S180052024/40398036 skladen z Direktivo 2014/53/EU. Celotno besedilo izjave EU o skladnosti je na voljo na naslednjem spletnem naslovu: http://continental-homologation.com/suzuki
[Slovak]	Continental týmto vyhlasuje, že rádiové zariadenie typu S180052024/40398036 je v súlade so smernicou 2014/53/EÚ. Úplné EÚ vyhlásenie o zhode je k dispozícii na tejto internetovej adrese: http://continental-homologation.com/suzuki
[Finish]	Continental vakuuttaa, että radiolaitetyyppi S180052024/40398036 on direktiivin 2014/53/EU mukainen. EU-vaatimustenmukaisuusvakuutuksen täysimittainen teksti on saatavilla seuraavassa internetosoitteessa: http://continental-homologation.com/suzuki
[Swedish]	Härmed försäkrar Continental att denna typ av radioutrustning S180052024/40398036 överensstämmer med direktiv 2014/53/EU. Den fullständiga texten till EU-försäkran om överensstämmelse finns på följande webbadress: http://continental-homologation.com/suzuki
[Icelandic]	Hér með lýsir Continental yfir því að S180052024/40398036 er í samræmi við grunnkröfur og aðrar kröfur, sem gerðar eru í tilskipun 2014/53/EC. The fullur texti af ESB-samræmisyfirlýsing er í boði á eftirfarandi veffangi: http://continental-homologation.com/suzuki
[Norwegian]	Continental erklærer herved at utstyret S180052024/40398036 er i samsvar med de grunnleggende krav og øvrige relevante krav i direktiv 2014/53/EU. Den fullstendige teksten i EU-deklarasjon finnes på følgende internettadresse: http://continental-homologation.com/suzuki
[Turkish]	İşburada Continental, S180052024/40398036 ile Direktif 2014/53/AB'hin uyumlu olduğunu beyan eder. AB uygunluk beyanının tam metni, aşağıdaki internet adresinde mevcuttur: http://continental-homologation.com/suzuki
[Romanian]	Prin prezenta, Continental declară că tipul de echipamente radio S180052024/40398036 este în conformitate cu Directiva 2014/53/UE. Textul integral al declarației UE de conformitate este disponibil la următoarea adresă internet: http://continental-homologation.com/suzuki
[Bulgarian]	С настоящото Continental декларира, че този тип радиосъоръжение S180052024/40398036 е в съответствие с Директива 2014/53/ЕС. Цялостният текст на ЕС декларацията за съответствие може да се намери на следния интернет адрес: http://continental-homologation.com/suzuki
[Croatian]	Continental ovime izjavljuje da je radijska oprema tipa S180052024/40398036 u skladu s Direktivom 2014/53/EU. Cjeloviti tekst EU izjave o sukladnosti dostupan je na sljedećoj internetskoj adresi: http://continental-homologation.com/suzuki
[Crnogorski jezik]	Ovim, Continental, izjavljuje da je tip radio opreme S180052024/40398036 u skladu sa Direktivom 2014/53/EU. Kompletan tekst EU izjave o usklađenosti nalazi se na sljedećoj Internet adresi: http://continental-homologation.com/suzuki
[Macedonian]	Prin prezenta, Continental declară că tipul de echipamente radio S180052024/40398036 este în conformitate cu Directiva 2014/53/UE. Textul integral al declarației UE de conformitate este disponibil la următoarea adresă internet: http://continental-homologation.com/suzuki

CAUTION - Do not exposed to excessive heat such as sunshine, fire or the like.

S180052024 : Frequency band : 433.92MHz
Maximum radio-frequency power : <10mW e.r.p

DO NOT WEWNĘTRZNEGO

ALPS ELECTRIC CO., LTD. Engineering Headquarters
6-3-36, Nakazato, Furukawa, Osaki-city, Miyagi-pref, 989-6181, Japan
Phone +81 229-23-5111 Fax +81 229-23-5129

frequency band(s) in which the radio equipment operates; 433.92MHz
maximum radio-frequency power transmitted in the frequency band(s) in which the radio equipment operates; 70dBuV/m@3m

[English]	Hereby, ALPS ELECTRIC CO.,LTD., declares that the radio equipment type 37182-A7/37190-A7 is in compliance with Directive 2014/53/EU. The full text of the EU declaration of conformity is available at the following internet address: http://www.alps.com/products/e/re_list02.html
[Dutch]	Hierbij verklaar ik, ALPS ELECTRIC CO.,LTD., dat het type radioapparatuur 37182-A7/37190-A7 conform is met Richtlijn 2014/53/EU. De volledige tekst van de EU-conformiteitsverklaring kan worden geraadpleegd op het volgende internetadres: http://www.alps.com/products/e/re_list02.html
[German]	Hiermit erklärt ALPS ELECTRIC CO.,LTD., dass der Funkanlagentyp 37182-A7/37190-A7 der Richtlinie 2014/53/EU entspricht. Der vollständige Text der EU-Konformitätserklärung ist unter der folgenden Internetadresse verfügbar: http://www.alps.com/products/e/re_list02.html
[French]	Le soussigné, ALPS ELECTRIC CO.,LTD., déclare que l'équipement radioélectrique du type 37182-A7/37190-A7 est conforme à la directive 2014/53/UE. Le texte complet de la déclaration UE de conformité est disponible à l'adresse internet suivante: http://www.alps.com/products/e/re_list02.html
[Spanish]	Por la presente, ALPS ELECTRIC CO.,LTD., declara que el tipo de equipo radioeléctrico 37182-A7/37190-A7 es conforme con la Directiva 2014/53/UE. El texto completo de la declaración UE de conformidad está disponible en la dirección Internet siguiente: http://www.alps.com/products/e/re_list02.html
[Bulgarian]	С настоящото ALPS ELECTRIC CO.,LTD., декларира, че този тип радиосъоръжение 37182-A7/37190-A7 е в съответствие с Директива 2014/53/ЕС. Целостният текст на ЕС декларацията за съответствие може да се намери на следния интернет адрес: http://www.alps.com/products/e/re_list02.html
[Greek]	Με την παρούσα ο/η ALPS ELECTRIC CO.,LTD., δηλώνει ότι ο ραδιοεξοπλισμός 37182-A7/37190-A7 πληροί την οδηγία 2014/53/ΕΕ. Το πλήρες κείμενο της δήλωσης συμμόρφωσης ΕΕ διατίθεται στην ακόλουθη ιστοσελίδα στο διαδίκτυο: http://www.alps.com/products/e/re_list02.html
[Czechi]	Tímto ALPS ELECTRIC CO.,LTD., prohlašuje, že typ rádiového zařízení 37182-A7/37190-A7 je v souladu se směrnicí 2014/53/EU. Úplné znění EU prohlášení o shodě je k dispozici na této internetové adrese: http://www.alps.com/products/e/re_list02.html
[Danish]	Hermed erklærer ALPS ELECTRIC CO.,LTD., at radioudstyrstypen 37182-A7/37190-A7 er i overensstemmelse med direktiv 2014/53/EU. EU-overensstemmelseserklæringens fulde tekst kan findes på følgende internetadresse: http://www.alps.com/products/e/re_list02.html
[Italian]	Il fabbricante, ALPS ELECTRIC CO.,LTD., dichiara che il tipo di apparecchiatura radio 37182-A7/37190-A7 è conforme alla direttiva 2014/53/UE. Il testo completo della dichiarazione di conformità UE è disponibile al seguente indirizzo Internet: http://www.alps.com/products/e/re_list02.html
[Portuguese]	O(a) abaixo assinado(a) ALPS ELECTRIC CO.,LTD., declara que o presente tipo de equipamento de rádio 37182-A7/37190-A7 está em conformidade com a Diretiva 2014/53/UE. O texto integral da declaração de conformidade está disponível no seguinte endereço de Internet: http://www.alps.com/products/e/re_list02.html
[Finnish]	ALPS ELECTRIC CO.,LTD., vakuuttaa, että radiolaitetyyppi 37182-A7/37190-A7 on direktiivin 2014/53/EU mukainen. EU-vaatimustenmukaisuusvakuutuksen täysimittainen teksti on saatavilla seuraavassa internetosoitteessa: http://www.alps.com/products/e/re_list02.html
[Swedish]	Härmed försäkrar ALPS ELECTRIC CO.,LTD., att denna typ av radioutrustning 37182-A7/37190-A7 överensstämmer med direktiv 2014/53/EU. Den fullständiga texten till EU-försäkran om överensstämmelse finns på följande webbadress: http://www.alps.com/products/e/re_list02.html
[Polish]	ALPS ELECTRIC CO.,LTD., niniejszym oświadcza, że typ urządzenia radiowego 37182-A7/37190-A7 jest zgodny z dyrektywą 2014/53/UE. Pełny tekst deklaracji zgodności UE jest dostępny pod następującym adresem internetowym: http://www.alps.com/products/e/re_list02.html
[Hungarian]	ALPS ELECTRIC CO.,LTD., igazolja, hogy a 37182-A7/37190-A7 típusú rádióberendezés megfelel a 2014/53/EU irányelvnek. Az EU-megfelelőségi nyilatkozat teljes szövege elérhető a következő internetes címen: http://www.alps.com/products/e/re_list02.html
[Slovak]	ALPS ELECTRIC CO.,LTD., týmto vyhlasuje, že rádiové zariadenie typu 37182-A7/37190-A7 je v súlade so smernicou 2014/53/EÚ. Úplné EÚ vyhlásenie o zhode je k dispozícii na tejto internetovej adrese: http://www.alps.com/products/e/re_list02.html
[Slovenian]	ALPS ELECTRIC CO.,LTD., potrjuje, da je tip radijske opreme 37182-A7/37190-A7 skladen z Direktivo 2014/53/EU. Celotno besedilo izjave EU o skladnosti je na voljo na naslednjem spletnem naslovu: http://www.alps.com/products/e/re_list02.html
[Estonian]	Käesolevaga deklareerib ALPS ELECTRIC CO.,LTD., et käesolev raadioseadme tüüp 37182-A7/37190-A7 vastab direktiivi 2014/53/EL nõuetele. Koopia vastavusdeklaratsioon on saadaval järgmistes kohtades. ELi vastavusdeklaratsiooni täielik tekst on kättesaadav järgmisel internetiaadressil: http://www.alps.com/products/e/re_list02.html
[Latvian]	Ar šo ALPS ELECTRIC CO.,LTD., deklarē, ka radioiekārta 37182-A7/37190-A7 atbilst Direktīvai 2014/53/ES. Pilns ES atbilstības deklarācijas teksts ir pieejams šādā interneta vietnē: http://www.alps.com/products/e/re_list02.html
[Lithuanian]	Aš, ALPS ELECTRIC CO.,LTD., patvirtinu, kad radijo įrenginių tipas 37182-A7/37190-A7 atitinka Direktyvą 2014/53/ES. Visas ES atitikties deklaracijos tekstas prieinamas šiuo interneto adresu: http://www.alps.com/products/e/re_list02.html
[Romanian]	Prin prezenta, ALPS ELECTRIC CO.,LTD., declară că tipul de echipamente radio 37182-A7/37190-A7 este în conformitate cu Directiva 2014/53/UE. Textul integral al declarației UE de conformitate este disponibil la următoarea adresă internet: http://www.alps.com/products/e/re_list02.html
[Croatian]	ALPS ELECTRIC CO.,LTD., ovime izjavljuje da je radijska oprema tipa 37182-A7/37190-A7 u skladu s Direktivom 2014/53/EU. Cjeloviti tekst EU izjave o sukladnosti dostupan je na sljedećoj internetskoj adresi: http://www.alps.com/products/e/re_list02.html
[Icelandic]	Hér, ALPS ELECTRIC CO.,LTD., lýsir yfir að radíóbúnaður tegund 37182-A7/37190-A7 er í samræmi við tilskipun 2014/53/ESB. The fullur texti af ESB-samræmisyfirlýsing er í boði á eftirfarandi veffangi: http://www.alps.com/products/e/re_list02.html
[Norwegian]	Herved ALPS ELECTRIC CO.,LTD., erklærer at radioutstyr type 37182-A7/37190-A7 er i samsvar med direktiv 2014/53/EU. Den fullstendige teksten i EU-erklæring er tilgjengelig på følgende internettadresse: http://www.alps.com/products/e/re_list02.html
[Macedonian]	Со ова, ALPS ELECTRIC CO.,LTD., изјавува дека типот на радио опрема 37182-A7/37190-A7 е во согласност со Директивата 2014/53/ЕУ. Целосниот текст на декларацијата на ЕУ за сообразност е достапна на следниот Постојано интернет адреса: http://www.alps.com/products/e/re_list02.html
[Turkish]	Bu vesile ile, ALPS ELECTRIC CO.,LTD., radyo cihazları tipi 37182-A7/37190-A7 Direktifi 2014/53/AB ile uyumlu olduğunu beyan eder. AB uyumu beyanının tam metni aşağıdaki internet adresinden edinilebilir: http://www.alps.com/products/e/re_list02.html
[Crnogorski jezik]	Ovime, ALPS ELECTRIC CO.,LTD., izjavljuje da je taj tip radio oprema 37182-A7/37190-A7 u skladu s Direktivom 2014/53/EU. Tekst deklaracije EU o sukladnosti dostupne su na sljedećoj internet adresi: http://www.alps.com/products/e/re_list02.html

CAUTION - Danger of explosion if battery is incorrectly replaced. Replace only with the same or equivalent type.
CAUTION - Do not exposed to excessive heat such as sunshine, fire or the like.

WARNING
Do not ingest the battery, Chemical Burn Hazard
(The remote control supplied with) This product contains a coin/button cell battery.
If the coin/button cell battery is swallowed, it can cause severe internal burns in just 2 hours and can lead to death.
Keep new and used batteries away from children.
If the battery compartment does not close securely, stop using the product and keep it away from children.
If you think batteries might have been swallowed or placed inside any part of the body, seek immediate medical attention.

This symbol is intended to alert the user to the presence of important operating and maintenance (servicing) instructions in the literature accompanying the appliance.

ОБРАЗЕЦ ЗА ПОДПИСВАНЕ

FUJITSU TEN **Fujitsu Ten Limited**
2-28, Gosho-dori 1-chome, Hyogo-ku, Kobe, 652-8510 Japan
Tel: +81 78-671-5081 Fax: +81 78-671-5325

CE

frequency band(s) in which the radio equipment operates; 2402 – 2480 MHz
maximum radio-frequency power transmitted in the frequency band(s) in which the radio equipment operates; 0.5 mW e.i.r.p.

[English]	Hereby, FUJITSU TEN LIMITED declares that the radio equipment type FT0086A is in compliance with Directive 2014/53/EU. The full text of the EU declaration of conformity is available at the following internet address: http://www.fujitsu-ten.com/support/regulation/eu_doc/
[Dutch]	Hierbij verklaar ik, FUJITSU TEN LIMITED, dat het type radioapparatuur FT0086A conform is met Richtlijn 2014/53/EU. De volledige tekst van de EU-conformiteitsverklaring kan worden geraadpleegd op het volgende internetadres: http://www.fujitsu-ten.com/support/regulation/eu_doc/
[German]	Hiermit erklärt FUJITSU TEN LIMITED, dass der Funkanlagentyp FT0086A der Richtlinie 2014/53/EU entspricht. Der vollständige Text der EU-Konformitätserklärung ist unter der folgenden Internetadresse verfügbar: http://www.fujitsu-ten.com/support/regulation/eu_doc/
[French]	Le soussigné, FUJITSU TEN LIMITED, déclare que l'équipement radioélectrique du type FT0086A est conforme à la directive 2014/53/UE. Le texte complet de la déclaration UE de conformité est disponible à l'adresse internet suivante: http://www.fujitsu-ten.com/support/regulation/eu_doc/
[Spanish]	Por la presente, FUJITSU TEN LIMITED declara que el tipo de equipo radioeléctrico FT0086A es conforme con la Directiva 2014/53/UE. El texto completo de la declaración UE de conformidad está disponible en la dirección Internet siguiente: http://www.fujitsu-ten.com/support/regulation/eu_doc/
[Bulgarian]	С настоящото FUJITSU TEN LIMITED декларира, че този тип радиосъоръжение FT0086A е в съответствие с Директива 2014/53/ЕС. Цялостният текст на ЕС декларацията за съответствие може да се намери на следния интернет адрес: http://www.fujitsu-ten.com/support/regulation/eu_doc/
[Greek]	Με την παρούσα ο/η FUJITSU TEN LIMITED, δηλώνει ότι ο ραδιοεξοπλισμός FT0086A πληροί την οδηγία 2014/53/ΕΕ. Το πλήρες κείμενο της δήλωσης συμμόρφωσης ΕΕ διατίθεται στην ακόλουθη ιστοσελίδα στο διαδίκτυο: http://www.fujitsu-ten.com/support/regulation/eu_doc/
[Czech]	Tímto FUJITSU TEN LIMITED prohlašuje, že typ rádiového zařízení FT0086A je v souladu se směrnicí 2014/53/EU. Úplné znění EU prohlášení o shodě je k dispozici na této internetové adrese: http://www.fujitsu-ten.com/support/regulation/eu_doc/
[Danish]	Hermed erklærer FUJITSU TEN LIMITED, at radioudstyrstypen FT0086A er i overensstemmelse med direktiv 2014/53/EU. EU-overensstemmelseserklæringens fulde tekst kan findes på følgende internetadresse: http://www.fujitsu-ten.com/support/regulation/eu_doc/
[Italian]	Il fabbricante, FUJITSU TEN LIMITED, dichiara che il tipo di apparecchiatura radio FT0086A è conforme alla direttiva 2014/53/UE. Il testo completo della dichiarazione di conformità UE è disponibile al seguente indirizzo Internet: http://www.fujitsu-ten.com/support/regulation/eu_doc/
[Portuguese]	O(a) abaixo assinado(a) FUJITSU TEN LIMITED declara que o presente tipo de equipamento de rádio FT0086A está em conformidade com a Diretiva 2014/53/UE. O texto integral da declaração de conformidade está disponível no seguinte endereço de Internet: http://www.fujitsu-ten.com/support/regulation/eu_doc/
[Finnish]	FUJITSU TEN LIMITED vakuuttaa, että radiolaitetyyppi FT0086A on direktiivin 2014/53/EU mukainen. EU-vaatimustenmukaisuusvakuutuksen täysimittainen teksti on saatavilla seuraavassa internetosoitteessa: http://www.fujitsu-ten.com/support/regulation/eu_doc/
[Swedish]	Härmed försäkrar FUJITSU TEN LIMITED att denna typ av radioutrustning FT0086A överensstämmer med direktiv 2014/53/EU. Den fullständiga texten till EU-försäkran om överensstämmelse finns på följande webbadress: http://www.fujitsu-ten.com/support/regulation/eu_doc/
[Polish]	FUJITSU TEN LIMITED niniejszym oświadcza, że typ urządzenia radiowego FT0086A jest zgodny z dyrektywą 2014/53/UE. Pełny tekst deklaracji zgodności UE jest dostępny pod następującym adresem internetowym: http://www.fujitsu-ten.com/support/regulation/eu_doc/
[Hungarian]	FUJITSU TEN LIMITED igazolja, hogy a FT0086A típusú rádióberendezés megfelel a 2014/53/EU irányelvnek. Az EU-megfelelőségi nyilatkozat teljes szövege elérhető a következő internetes címen: http://www.fujitsu-ten.com/support/regulation/eu_doc/
[Slovak]	FUJITSU TEN LIMITED týmto vyhlasuje, že rádiové zariadenie typu FT0086A je v súlade so smernicou 2014/53/EÚ. Úplné EÚ vyhlásenie o zhode je k dispozícii na tejto internetovej adrese: http://www.fujitsu-ten.com/support/regulation/eu_doc/
[Slovenian]	FUJITSU TEN LIMITED potrjuje, da je tip radijske opreme FT0086A skladen z Direktivo 2014/53/EU. Celotno besedilo izjave EU o skladnosti je na voljo na naslednjem spletnem naslovu: http://www.fujitsu-ten.com/support/regulation/eu_doc/
[Estonian]	Käesolevaga deklareerib FUJITSU TEN LIMITED, et käesolev raadioseadme tüüp FT0086A vastab direktiivi 2014/53/EL nõuetele. ELi vastavusdeklaratsiooni täielik tekst on kättesaadav järgmisel internetiaadressil: http://www.fujitsu-ten.com/support/regulation/eu_doc/
[Latvian]	Ar šo FUJITSU TEN LIMITED deklarē, ka radioiekārta FT0086A atbilst Direktīvai 2014/53/ES. Pilns ES atbilstības deklarācijas teksts ir pieejams šādā interneta vietnē: http://www.fujitsu-ten.com/support/regulation/eu_doc/
[Lithuanian]	Aš, FUJITSU TEN LIMITED, patvirtinu, kad radijo įrenginių tipas FT0086A atitinka Direktyvą 2014/53/ES. Visas ES atitikties deklaracijos tekstas prieinamas šiuo interneto adresu: http://www.fujitsu-ten.com/support/regulation/eu_doc/
[Romanian]	Prin prezenta, FUJITSU TEN LIMITED declară că tipul de echipamente radio FT0086A este în conformitate cu Directiva 2014/53/UE. Textul integral al declara¡iei UE de conformitate este disponibil la următoarea adresă internet: http://www.fujitsu-ten.com/support/regulation/eu_doc/
[Croatian]	FUJITSU TEN LIMITED ovime izjavljuje da je radijska oprema tipa FT0086A u skladu s Direktivom 2014/53/EU. Cjeloviti tekst EU izjave o sukladnosti dostupan je na sljedećoj internetskoj adresi: http://www.fujitsu-ten.com/support/regulation/eu_doc/
[Icelandic]	Hér með, lýsir FUJITSU TEN LIMITED því yfir að gerð útvarpsbúnaðarins FT0086A samræmist tilskipun 2014/53/EU. Allur texti ESB-samræmisyfirlýsingarinnar er aðgengilegur á eftirfarandi veffangi: http://www.fujitsu-ten.com/support/regulation/eu_doc/
[Norwegian]	FUJITSU TEN LIMITED erklærer herved at radioutstyrstypen FT0086A er i samsvar med direktiv 2014/53/EU. Den fullstendige teksten i EU-erklæringen er tilgjengelig på følgende internettadresse: http://www.fujitsu-ten.com/support/regulation/eu_doc/
[Macedonian]	Со ова, FUJITSU TEN LIMITED изјавува дека радио опремата од типот FT0086A е во согласност со Директивата 2014/53/EU. Целиот текст на ЕУ изјавата за сообразност е достапен на следната интернет адреса: http://www.fujitsu-ten.com/support/regulation/eu_doc/
[Turkish]	FUJITSU TEN LIMITED, FT0086A türü telsiz ekipmanının 2014/53/EU Direktifine uygun olduğunu beyan etmektedir. AB uygunluk beyanının tam metnine aşağıdaki internet adresinden ulaşılabilir: http://www.fujitsu-ten.com/support/regulation/eu_doc/
[Crnogorski jezik]	Ovim, FUJITSU TEN LIMITED izjavljuje da je tip radio opreme FT0086A u skladu sa Direktivom 2014/53/EU. Cjelokupan tekst EU deklaracije o usklađenosti dostupan je na sljedećoj internet adresi: http://www.fujitsu-ten.com/support/regulation/eu_doc/

DO UŻYTKU WEWNĘTRZNEGO

Panasonic

Panasonic Corporation Automotive & Industrial Systems company
4261 Ikonobe-cho, Tsuzuki-ku, Yokohama-shi, Kanagawa-ken, 224-8520, Japan
Tel:+81 50-3689-7126 Fax:+81 45-931-0806

CE

frequency band(s) in which the radio equipment operates; 2402-2480MHz
maximum radio-frequency power transmitted in the frequency band(s) in which the radio equipment operates; 1.01 mW

[English]	Hereby, Panasonic Corporation declares that the radio equipment type CQ-JZ06F0JT,CQ-JZ06F1JT,CQ-JZ46F0JT,CQ-JZ46F1JT is in compliance with Directive 2014/53/EU. The full text of the EU declaration of conformity is available at the following internet address:http://www.ptc.panasonic.eu/
[Dutch]	Hierbij verklaar ik, Panasonic Corporation, dat het type radioapparatuur CQ-JZ06F0JT,CQ-JZ06F1JT,CQ-JZ46F0JT,CQ-JZ46F1JT conform is met Richtlijn 2014/53/EU. De volledige tekst van de EU-conformiteitsverklaring kan worden geraadpleegd op het volgende internetadres:http://www.ptc.panasonic.eu/
[German]	Hiermit erklärt Panasonic Corporation, dass der Funkanlagentyp CQ-JZ06F0JT,CQ-JZ06F1JT,CQ-JZ46F0JT,CQ-JZ46F1JT der Richtlinie 2014/53/EU entspricht. Der vollständige Text der EU-Konformitätserklärung ist unter der folgenden Internetadresse verfügbar:http://www.ptc.panasonic.eu/
[French]	Le soussigné, Panasonic Corporation, déclare que l'équipement radioélectrique du type CQ-JZ06F0JT,CQ-JZ06F1JT,CQ-JZ46F0JT,CQ-JZ46F1JT est conforme à la directive 2014/53/UE. Le texte complet de la déclaration UE de conformité est disponible à l'adresse internet suivante:http://www.ptc.panasonic.eu/
[Spanish]	Por la presente, Panasonic Corporation declara que el tipo de equipo radioeléctrico CQ-JZ06F0JT,CQ-JZ06F1JT,CQ-JZ46F0JT,CQ-JZ46F1JT es conforme con la Directiva 2014/53/UE. El texto completo de la declaración UE de conformidad está disponible en la dirección Internet siguiente:http://www.ptc.panasonic.eu/
[Bulgarian]	С настоящото Panasonic Corporation декларира, че този тип радиосъоръжение CQ-JZ06F0JT,CQ-JZ06F1JT,CQ-JZ46F0JT,CQ-JZ46F1JT е в съответствие с Директива 2014/53/ЕС. Цялостният текст на ЕС декларацията за съответствие може да се намери на следния интернет адрес:http://www.ptc.panasonic.eu/
[Greek]	Με την παρούσα ο/η Panasonic Corporation, δηλώνει ότι ο ραδιοεξοπλισμός CQ-JZ06F0JT,CQ-JZ06F1JT,CQ-JZ46F0JT,CQ-JZ46F1JT πληροί την οδηγία 2014/53/ΕΕ. Το πλήρες κείμενο της δήλωσης συμμόρφωσης ΕΕ διατίθεται στην ακόλουθη ιστοσελίδα στο διαδίκτυο:http://www.ptc.panasonic.eu/
[Czech]	Tímto Panasonic Corporation prohlašuje, že typ rádiového zařízení CQ-JZ06F0JT,CQ-JZ06F1JT,CQ-JZ46F0JT,CQ-JZ46F1JT je v souladu se směrnicí 2014/53/EU. Úplné znění EU prohlášení o shodě je k dispozici na této internetové adrese:http://www.ptc.panasonic.eu/
[Danish]	Hermed erklærer Panasonic Corporation, at radioudstyrstypen CQ-JZ06F0JT,CQ-JZ06F1JT,CQ-JZ46F0JT,CQ-JZ46F1JT er i overensstemmelse med direktiv 2014/53/EU. EU-overensstemmelseserklæringens fulde tekst kan findes på følgende internetadresse:http://www.ptc.panasonic.eu/
[Italian]	Il fabbricante, Panasonic Corporation, dichiara che il tipo di apparecchiatura radio CQ-JZ06F0JT,CQ-JZ06F1JT,CQ-JZ46F0JT,CQ-JZ46F1JT è conforme alla direttiva 2014/53/UE. Il testo completo della dichiarazione di conformità UE è disponibile al seguente indirizzo Internet:http://www.ptc.panasonic.eu/
[Portuguese]	O(a) abaixo assinado(a) Panasonic Corporation declara que o presente tipo de equipamento de rádio CQ-JZ06F0JT,CQ-JZ06F1JT,CQ-JZ46F0JT,CQ-JZ46F1JT está em conformidade com a Diretiva 2014/53/UE. O texto integral da declaração de conformidade está disponível no seguinte endereço de Internet:http://www.ptc.panasonic.eu/
[Finnish]	Panasonic Corporation vakuuttaa, että radiolaitetyyppi CQ-JZ06F0JT,CQ-JZ06F1JT,CQ-JZ46F0JT,CQ-JZ46F1JT on direktiivin 2014/53/EU mukainen. EU-vaatimustenmukaisuusvakuutuksen täysimittainen teksti on saatavilla seuraavassa internetosoitteessa:http://www.ptc.panasonic.eu/
[Swedish]	Härmed försäkrar Panasonic Corporation att denna typ av radioutrustning CQ-JZ06F0JT,CQ-JZ06F1JT,CQ-JZ46F0JT,CQ-JZ46F1JT överensstämmer med direktiv 2014/53/EU. Den fullständiga texten till EU-försäkran om överensstämmelse finns på följande webbadress:http://www.ptc.panasonic.eu/
[Polish]	Panasonic Corporation niniejszym oświadcza, że typ urządzenia radiowego CQ-JZ06F0JT,CQ-JZ06F1JT,CQ-JZ46F0JT,CQ-JZ46F1JT jest zgodny z dyrektywą 2014/53/UE. Pełny tekst deklaracji zgodności UE jest dostępny pod następującym adresem internetowym:http://www.ptc.panasonic.eu/
[Hungarian]	Panasonic Corporation igazolja, hogy a CQ-JZ06F0JT,CQ-JZ06F1JT,CQ-JZ46F0JT,CQ-JZ46F1JT típusú rádióberendezés megfelel a 2014/53/EU irányelvnek. Az EU-megfelelőségi nyilatkozat teljes szövege elérhető a következő internetes címen:http://www.ptc.panasonic.eu/
[Slovak]	Panasonic Corporation týmto vyhlasuje, že rádiové zariadenie typu CQ-JZ06F0JT,CQ-JZ06F1JT,CQ-JZ46F0JT,CQ-JZ46F1JT je v súlade so smernicou 2014/53/EÚ. Úplné EÚ vyhlásenie o zhode je k dispozícii na tejto internetovej adrese:http://www.ptc.panasonic.eu/
[Slovenian]	Panasonic Corporation potrjuje, da je tip radijske opreme CQ-JZ06F0JT,CQ-JZ06F1JT,CQ-JZ46F0JT,CQ-JZ46F1JT skladen z Direktivo 2014/53/EU. Celotno besedilo izjave EU o skladnosti je na voljo na naslednjem spletnem naslovu:http://www.ptc.panasonic.eu/
[Estonian]	Käesolevaga deklareerib Panasonic Corporation, et käesolev raadioseadme tüüp CQ-JZ06F0JT,CQ-JZ06F1JT,CQ-JZ46F0JT,CQ-JZ46F1JT vastab direktiivi 2014/53/EL nõuetele. ELi vastavusdeklaratsiooni täielik tekst on kättesaadav järgmisel internetiaadressil:http://www.ptc.panasonic.eu/
[Latvian]	Ar šo Panasonic Corporation deklarē, ka radioiekārta CQ-JZ06F0JT,CQ-JZ06F1JT,CQ-JZ46F0JT,CQ-JZ46F1JT atbilst Direktīvai 2014/53/ES. Pilns ES atbilstības deklarācijas teksts ir pieejams šādā interneta vietnē:http://www.ptc.panasonic.eu/
[Lithuanian]	Aš, Panasonic Corporation, patvirtinu, kad radijo įrenginių tipas CQ-JZ06F0JT,CQ-JZ06F1JT,CQ-JZ46F0JT,CQ-JZ46F1JT atitinka Direktyvą 2014/53/ES. Visas ES atitikties deklaracijos tekstas prieinamas šiuo interneto adresu:http://www.ptc.panasonic.eu/
[Romanian]	Prin prezenta, Panasonic Corporation declară că tipul de echipamente radio CQ-JZ06F0JT,CQ-JZ06F1JT,CQ-JZ46F0JT,CQ-JZ46F1JT este în conformitate cu Directiva 2014/53/UE. Textul integral al declarației UE de conformitate este disponibil la următoarea adresă internet:http://www.ptc.panasonic.eu/
[Croatian]	Panasonic Corporation ovime izjavljuje da je radijska oprema tipa CQ-JZ06F0JT,CQ-JZ06F1JT,CQ-JZ46F0JT,CQ-JZ46F1JT u skladu s Direktivom 2014/53/EU. Cjeloviti tekst EU izjave o sukladnosti dostupan je na sljedećoj internetskoj adresi:http://www.ptc.panasonic.eu/
[Icelandic]	Hér með, lýsir Panasonic Corporation því yfir að gerð útvarpsbúnaðarins CQ-JZ06F0JT,CQ-JZ06F1JT,CQ-JZ46F0JT,CQ-JZ46F1JT samræmist tilskipun 2014/53/EU. Allur texti ESB-samræmisyfirlýsingarinnar er aðgengilegur á eftirfarandi veffangi:http://www.ptc.panasonic.eu/
[Norwegian]	Panasonic Corporation erklærer herved at radioutstyrstypen CQ-JZ06F0JT,CQ-JZ06F1JT,CQ-JZ46F0JT,CQ-JZ46F1JT er i samsvar med direktiv 2014/53/EU. Den fullstendige teksten i EU-erklæringen er tilgjengelig på følgende internettadresse:http://www.ptc.panasonic.eu/
[Macedonian]	Со ова, Panasonic Corporation изјавува дека радио опремата од типот CQ-JZ06F0JT,CQ-JZ06F1JT,CQ-JZ46F0JT,CQ-JZ46F1JT е во согласност со Директивата 2014/53/EU. Целиот текст на ЕУ изјавата за сообразност е достапен на следната интернет адреса:http://www.ptc.panasonic.eu/
[Turkish]	Panasonic Corporation, CQ-JZ06F0JT,CQ-JZ06F1JT,CQ-JZ46F0JT,CQ-JZ46F1JT türü telsiz ekipmanının 2014/53/EU Direktifine uygun olduğunu beyan etmektedir. AB uygunluk beyanının tam metnine aşağıdaki internet adresinden ulaşılabilir:http://www.ptc.panasonic.eu/
[Crnogorski jezik]	Ovim, Panasonic Corporation izjavljuje da je tip radio opreme CQ-JZ06F0JT,CQ-JZ06F1JT,CQ-JZ46F0JT,CQ-JZ46F1JT u skladu sa Direktivom 2014/53/EU. Cjelokupan tekst EU deklaracije o usklađenosti dostupan je na sljedećoj internet adresi:http://www.ptc.panasonic.eu/

DO UŻYTKU WEWNĘTRZNEGO

Panasonic

Panasonic Corporation Automotive & Industrial Systems company
4261 Ikonobe-cho, Tsuzuki-ku, Yokohama-shi, Kanagawa-ken, 224-8520, Japan
Tel: +81 50-3689-7126 Fax: +81 45-931-0806

CE

frequency band(s) in which the radio equipment operates; 2402-2480MHz
maximum radio-frequency power transmitted in the frequency band(s) in which the radio equipment operates; 0.618 mW

[English]	Hereby, Panasonic Corporation declares that the radio equipment type CQ-JZ93F0TT,CQ-JZ93F2TT,CQ-JZ93F4TT,CQ-JZ93F6TT,CQ-JZ04F0AE,CQ-JZ04F1AE,CQ-CZ36E1AE,CQ-CZ36E3AE is in compliance with Directive 2014/53/EU. The full text of the EU declaration of conformity is available at the following internet address:http://www.ptc.panasonic.eu/
[Dutch]	Hierbij verklaar ik, Panasonic Corporation, dat het type radioapparatuur CQ-JZ93F0TT,CQ-JZ93F2TT,CQ-JZ93F4TT,CQ-JZ93F6TT,CQ-JZ04F0AE,CQ-JZ04F1AE,CQ-CZ36E1AE,CQ-CZ36E3AE conform is met Richtlijn 2014/53/EU. De volledige tekst van de EU-conformiteitsverklaring kan worden geraadpleegd op het volgende internetadres:http://www.ptc.panasonic.eu/
[German]	Hiermit erklärt Panasonic Corporation, dass der Funkanlagentyp CQ-JZ93F0TT,CQ-JZ93F2TT,CQ-JZ93F4TT,CQ-JZ93F6TT,CQ-JZ04F0AE,CQ-JZ04F1AE,CQ-CZ36E1AE,CQ-CZ36E3AE der Richtlinie 2014/53/EU entspricht. Der vollständige Text der EU-Konformitätserklärung ist unter der folgenden Internetadresse verfügbar:http://www.ptc.panasonic.eu/
[French]	Le soussigné, Panasonic Corporation, déclare que l'équipement radioélectrique du type CQ-JZ93F0TT,CQ-JZ93F2TT,CQ-JZ93F4TT,CQ-JZ93F6TT,CQ-JZ04F0AE,CQ-JZ04F1AE,CQ-CZ36E1AE,CQ-CZ36E3AE est conforme à la directive 2014/53/UE. Le texte complet de la déclaration UE de conformité est disponible à l'adresse internet suivante:http://www.ptc.panasonic.eu/
[Spanish]	Por la presente, Panasonic Corporation declara que el tipo de equipo radioeléctrico CQ-JZ93F0TT,CQ-JZ93F2TT,CQ-JZ93F4TT,CQ-JZ93F6TT,CQ-JZ04F0AE,CQ-JZ04F1AE,CQ-CZ36E1AE,CQ-CZ36E3AE es conforme con la Directiva 2014/53/UE. El texto completo de la declaración UE de conformidad está disponible en la dirección Internet siguiente:http://www.ptc.panasonic.eu/
[Bulgarian]	С настоящото Panasonic Corporation декларира, че този тип радиосъоръжение CQ-JZ93F0TT,CQ-JZ93F2TT,CQ-JZ93F4TT,CQ-JZ93F6TT,CQ-JZ04F0AE,CQ-JZ04F1AE,CQ-CZ36E1AE,CQ-CZ36E3AE е в съответствие с Директива 2014/53/ЕС. Цялостният текст на ЕС декларацията за съответствие може да се намери на следния интернет адрес:http://www.ptc.panasonic.eu/
[Greek]	Με την παρούσα ο/η Panasonic Corporation, δηλώνει ότι ο ραδιοεξοπλισμός CQ-JZ93F0TT,CQ-JZ93F2TT,CQ-JZ93F4TT,CQ-JZ93F6TT,CQ-JZ04F0AE,CQ-JZ04F1AE,CQ-CZ36E1AE,CQ-CZ36E3AE πληροί την οδηγία 2014/53/ΕΕ. Το πλήρες κείμενο της δήλωσης συμμόρφωσης ΕΕ διατίθεται στην ακόλουθη ιστοσελίδα στο διαδίκτυο:http://www.ptc.panasonic.eu/
[Czech]	Tímto Panasonic Corporation prohlašuje, že typ rádiového zařízení CQ-JZ93F0TT,CQ-JZ93F2TT,CQ-JZ93F4TT,CQ-JZ93F6TT,CQ-JZ04F0AE,CQ-JZ04F1AE,CQ-CZ36E1AE,CQ-CZ36E3AE je v souladu se směrnicí 2014/53/EU. Úplné znění EU prohlášení o shodě je k dispozici na této internetové adrese:http://www.ptc.panasonic.eu/
[Danish]	Hermed erklærer Panasonic Corporation, at radioudstyrstypen CQ-JZ93F0TT,CQ-JZ93F2TT,CQ-JZ93F4TT,CQ-JZ93F6TT,CQ-JZ04F0AE,CQ-JZ04F1AE,CQ-CZ36E1AE,CQ-CZ36E3AE er i overensstemmelse med direktiv 2014/53/EU. EU-overensstemmelseserklæringens fulde tekst kan findes på følgende internetadresse:http://www.ptc.panasonic.eu/
[Italian]	Il fabbricante, Panasonic Corporation, dichiara che il tipo di apparecchiatura radio CQ-JZ93F0TT,CQ-JZ93F2TT,CQ-JZ93F4TT,CQ-JZ93F6TT,CQ-JZ04F0AE,CQ-JZ04F1AE,CQ-CZ36E1AE,CQ-CZ36E3AE è conforme alla direttiva 2014/53/UE. Il testo completo della dichiarazione di conformità UE è disponibile al seguente indirizzo Internet:http://www.ptc.panasonic.eu/
[Portuguese]	O(a) abaixo assinado(a) Panasonic Corporation declara que o presente tipo de equipamento de rádio CQ-JZ93F0TT,CQ-JZ93F2TT,CQ-JZ93F4TT,CQ-JZ93F6TT,CQ-JZ04F0AE,CQ-JZ04F1AE,CQ-CZ36E1AE,CQ-CZ36E3AE está em conformidade com a Diretiva 2014/53/UE. O texto integral da declaração de conformidade está disponível no seguinte endereço de Internet:http://www.ptc.panasonic.eu/
[Finnish]	Panasonic Corporation vakuuttaa, että radiolaitetyyppi CQ-JZ93F0TT,CQ-JZ93F2TT,CQ-JZ93F4TT,CQ-JZ93F6TT,CQ-JZ04F0AE,CQ-JZ04F1AE,CQ-CZ36E1AE,CQ-CZ36E3AE on direktiivin 2014/53/EU mukainen. EU-vaatimustenmukaisuusvakuutuksen täysimittainen teksti on saatavilla seuraavassa internetosoitteessa:http://www.ptc.panasonic.eu/
[Swedish]	Härmed försäkrar Panasonic Corporation att denna typ av radioutrustning CQ-JZ93F0TT,CQ-JZ93F2TT,CQ-JZ93F4TT,CQ-JZ93F6TT,CQ-JZ04F0AE,CQ-JZ04F1AE,CQ-CZ36E1AE,CQ-CZ36E3AE överensstämmer med direktiv 2014/53/EU. Den fullständiga texten till EU-försäkran om överensstämmelse finns på följande webbadress:http://www.ptc.panasonic.eu/
[Polish]	Panasonic Corporation niniejszym oświadcza, że typ urządzenia radiowego CQ-JZ93F0TT,CQ-JZ93F2TT,CQ-JZ93F4TT,CQ-JZ93F6TT,CQ-JZ04F0AE,CQ-JZ04F1AE,CQ-CZ36E1AE,CQ-CZ36E3AE jest zgodny z dyrektywą 2014/53/UE. Pełny tekst deklaracji zgodności UE jest dostępny pod następującym adresem internetowym:http://www.ptc.panasonic.eu/
[Hungarian]	Panasonic Corporation igazolja, hogy a CQ-JZ93F0TT,CQ-JZ93F2TT,CQ-JZ93F4TT,CQ-JZ93F6TT,CQ-JZ04F0AE,CQ-JZ04F1AE,CQ-CZ36E1AE,CQ-CZ36E3AE típusú rádióberendezés megfelel a 2014/53/EU irányelvnek. Az EU-megfelelőségi nyilatkozat teljes szövege elérhető a következő internetes címen:http://www.ptc.panasonic.eu/
[Slovak]	Panasonic Corporation týmto vyhlasuje, že rádiové zariadenie typu CQ-JZ93F0TT,CQ-JZ93F2TT,CQ-JZ93F4TT,CQ-JZ93F6TT,CQ-JZ04F0AE,CQ-JZ04F1AE,CQ-CZ36E1AE,CQ-CZ36E3AE je v súlade so smernicou 2014/53/EU. Úplné EÚ vyhlásenie o zhode je k dispozícii na tejto internetovej adrese:http://www.ptc.panasonic.eu/
[Slovenian]	Panasonic Corporation potrjuje, da je tip radijske opreme CQ-JZ93F0TT,CQ-JZ93F2TT,CQ-JZ93F4TT,CQ-JZ93F6TT,CQ-JZ04F0AE,CQ-JZ04F1AE,CQ-CZ36E1AE,CQ-CZ36E3AE skladen z Direktivo 2014/53/EU. Celotno besedilo izjave EU o skladnosti je na voljo na naslednjem spletnem naslovu:http://www.ptc.panasonic.eu/
[Estonian]	Käesolevaga deklareerib Panasonic Corporation, et käesolev raadioseadme tüüp CQ-JZ93F0TT,CQ-JZ93F2TT,CQ-JZ93F4TT,CQ-JZ93F6TT,CQ-JZ04F0AE,CQ-JZ04F1AE,CQ-CZ36E1AE,CQ-CZ36E3AE vastab direktiivi 2014/53/EL nõuetele. ELi vastavusdeklaratsiooni täielik tekst on kättesaadav järgmisel internetiaadressil:http://www.ptc.panasonic.eu/
[Latvian]	Ar šo Panasonic Corporation deklarē, ka radioiekārta CQ-JZ93F0TT,CQ-JZ93F2TT,CQ-JZ93F4TT,CQ-JZ93F6TT,CQ-JZ04F0AE,CQ-JZ04F1AE,CQ-CZ36E1AE,CQ-CZ36E3AE atbilst Direktīvai 2014/53/ES. Pilns ES atbilstības deklarācijas teksts ir pieejams šādā interneta vietnē:http://www.ptc.panasonic.eu/
[Lithuanian]	Aš, Panasonic Corporation, patvirtinu, kad radijo įrenginių tipas CQ-JZ93F0TT,CQ-JZ93F2TT,CQ-JZ93F4TT,CQ-JZ93F6TT,CQ-JZ04F0AE,CQ-JZ04F1AE,CQ-CZ36E1AE,CQ-CZ36E3AE atitinka Direktyvą 2014/53/ES. Visas ES atitikties deklaracijos tekstas prieinamas šiuo interneto adresu:http://www.ptc.panasonic.eu/
[Romanian]	Prin prezenta, Panasonic Corporation declară că tipul de echipamente radio CQ-JZ93F0TT,CQ-JZ93F2TT,CQ-JZ93F4TT,CQ-JZ93F6TT,CQ-JZ04F0AE,CQ-JZ04F1AE,CQ-CZ36E1AE,CQ-CZ36E3AE este în conformitate cu Directiva 2014/53/UE. Textul integral al declarației UE de conformitate este disponibil la următoarea adresă internet:http://www.ptc.panasonic.eu/
[Croatian]	Panasonic Corporation ovime izjavljuje da je radijska oprema tipa CQ-JZ93F0TT,CQ-JZ93F2TT,CQ-JZ93F4TT,CQ-JZ93F6TT,CQ-JZ04F0AE,CQ-JZ04F1AE,CQ-CZ36E1AE,CQ-CZ36E3AE u skladu s Direktivom 2014/53/EU. Cjeloviti tekst EU izjave o sukladnosti dostupan je na sljedećoj internetskoj adresi:http://www.ptc.panasonic.eu/
[Icelandic]	Hér með, lýsir Panasonic Corporation því yfir að gerð útvarpsbúnaðarins CQ-JZ93F0TT,CQ-JZ93F2TT,CQ-JZ93F4TT,CQ-JZ93F6TT,CQ-JZ04F0AE,CQ-JZ04F1AE,CQ-CZ36E1AE,CQ-CZ36E3AE samræmist tilskipun 2014/53/EU. Allur texti ESB-samræmisyfirlýsingarinnar er aðgengilegur á eftirfarandi veffangi:http://www.ptc.panasonic.eu/
[Norwegian]	Panasonic Corporation erklærer herved at radioutstyrstypen CQ-JZ93F0TT,CQ-JZ93F2TT,CQ-JZ93F4TT,CQ-JZ93F6TT,CQ-JZ04F0AE,CQ-JZ04F1AE,CQ-CZ36E1AE,CQ-CZ36E3AE er i samsvar med direktiv 2014/53/EU. Den fullstendige teksten i EU-erklæringen er tilgjengelig på følgende internettadresse:http://www.ptc.panasonic.eu/
[Macedonian]	Со ова, Panasonic Corporation изјавува дека радио опремата од типот CQ-JZ93F0TT,CQ-JZ93F2TT,CQ-JZ93F4TT,CQ-JZ93F6TT,CQ-JZ04F0AE,CQ-JZ04F1AE,CQ-CZ36E1AE,CQ-CZ36E3AE е во согласност со Директивата 2014/53/EU. Целиот текст на ЕУ изјавата за сообразност е достапен на следната интернет адреса:http://www.ptc.panasonic.eu/
[Turkish]	Panasonic Corporation, CQ-JZ93F0TT,CQ-JZ93F2TT,CQ-JZ93F4TT,CQ-JZ93F6TT,CQ-JZ04F0AE,CQ-JZ04F1AE,CQ-CZ36E1AE,CQ-CZ36E3AE türü telsiz ekipmanının 2014/53/EU Direktifine uygun olduğunu beyan etmektedir. AB uygunluk beyanının tam metnine aşağıdaki internet adresinden ulaşılabilir:http://www.ptc.panasonic.eu/
[Crnogorski jezik]	Ovim, Panasonic Corporation izjavljuje da je tip radio opreme CQ-JZ93F0TT,CQ-JZ93F2TT,CQ-JZ93F4TT,CQ-JZ93F6TT,CQ-JZ04F0AE,CQ-JZ04F1AE,CQ-CZ36E1AE,CQ-CZ36E3AE u skladu sa Direktivom 2014/53/EU. Cjelokupan tekst EU deklaracije o usklađenosti dostupan je na sljedećoj internet adresi:http://www.ptc.panasonic.eu/

DO UŻYTKU WEWNĘTRZNEGO

Panasonic

Panasonic Corporation Automotive & Industrial Systems company
4261 Ikonobe-cho, Tsuzuki-ku, Yokohama-shi, Kanagawa-ken, 224-8520, Japan
Tel:+81 50-3689-7126 Fax:+81 45-931-0806

CE

[English]	Hereby, Panasonic Corporation declares that the radio equipment type CQ-JZ93F1TT,CQ-JZ93F3TT,CQ-JZ93F5TT,CQ-JZ93F7TT,CQ-CZ36E0AE,CQ-CZ36E2AE is in compliance with Directive 2014/53/EU. The full text of the EU declaration of conformity is available at the following internet address:http://www.ptc.panasonic.eu/
[Dutch]	Hierbij verklaar ik, Panasonic Corporation, dat het type radioapparatuur CQ-JZ93F1TT,CQ-JZ93F3TT,CQ-JZ93F5TT,CQ-JZ93F7TT,CQ-CZ36E0AE,CQ-CZ36E2AE conform is met Richtlijn 2014/53/EU. De volledige tekst van de EU-conformiteitsverklaring kan worden geraadpleegd op het volgende internetadres:http://www.ptc.panasonic.eu/
[German]	Hiermit erklärt Panasonic Corporation, dass der Funkanlagentyp CQ-JZ93F1TT,CQ-JZ93F3TT,CQ-JZ93F5TT,CQ-JZ93F7TT,CQ-CZ36E0AE,CQ-CZ36E2AE der Richtlinie 2014/53/EU entspricht. Der vollständige Text der EU-Konformitätserklärung ist unter der folgenden Internetadresse verfügbar:http://www.ptc.panasonic.eu/
[French]	Le soussigné, Panasonic Corporation, déclare que l'équipement radioélectrique du type CQ-JZ93F1TT,CQ-JZ93F3TT,CQ-JZ93F5TT,CQ-JZ93F7TT,CQ-CZ36E0AE,CQ-CZ36E2AE est conforme à la directive 2014/53/UE. Le texte complet de la déclaration UE de conformité est disponible à l'adresse internet suivante:http://www.ptc.panasonic.eu/
[Spanish]	Por la presente, Panasonic Corporation declara que el tipo de equipo radioeléctrico CQ-JZ93F1TT,CQ-JZ93F3TT,CQ-JZ93F5TT,CQ-JZ93F7TT,CQ-CZ36E0AE,CQ-CZ36E2AE es conforme con la Directiva 2014/53/UE. El texto completo de la declaración UE de conformidad está disponible en la dirección Internet siguiente:http://www.ptc.panasonic.eu/
[Bulgarian]	С настоящото Panasonic Corporation декларира, че този тип радиосъоръжение CQ-JZ93F1TT,CQ-JZ93F3TT,CQ-JZ93F5TT,CQ-JZ93F7TT,CQ-CZ36E0AE,CQ-CZ36E2AE е в съответствие с Директива 2014/53/ЕС. Цялостният текст на ЕС декларацията за съответствие може да се намери на следния интернет адрес:http://www.ptc.panasonic.eu/
[Greek]	Με την παρούσα ο/η Panasonic Corporation, δηλώνει ότι ο ραδιοεξοπλισμός CQ-JZ93F1TT,CQ-JZ93F3TT,CQ-JZ93F5TT,CQ-JZ93F7TT,CQ-CZ36E0AE,CQ-CZ36E2AE πληροί την οδηγία 2014/53/ΕΕ. Το πλήρες κείμενο της δήλωσης συμμόρφωσης ΕΕ διατίθεται στην ακόλουθη ιστοσελίδα στο διαδίκτυο:http://www.ptc.panasonic.eu/
[Czech]	Tímto Panasonic Corporation prohlašuje, že typ rádiového zařízení CQ-JZ93F1TT,CQ-JZ93F3TT,CQ-JZ93F5TT,CQ-JZ93F7TT,CQ-CZ36E0AE,CQ-CZ36E2AE je v souladu se směrnicí 2014/53/EU. Úplné znění EU prohlášení o shodě je k dispozici na této internetové adrese:http://www.ptc.panasonic.eu/
[Danish]	Hermed erklærer Panasonic Corporation, at radioudstyrstypen CQ-JZ93F1TT,CQ-JZ93F3TT,CQ-JZ93F5TT,CQ-JZ93F7TT,CQ-CZ36E0AE,CQ-CZ36E2AE er i overensstemmelse med direktiv 2014/53/EU. EU-overensstemmelseserklæringens fulde tekst kan findes på følgende internetadresse:http://www.ptc.panasonic.eu/
[Italian]	Il fabbricante, Panasonic Corporation, dichiara che il tipo di apparecchiatura radio CQ-JZ93F1TT,CQ-JZ93F3TT,CQ-JZ93F5TT,CQ-JZ93F7TT,CQ-CZ36E0AE,CQ-CZ36E2AE è conforme alla direttiva 2014/53/UE. Il testo completo della dichiarazione di conformità UE è disponibile al seguente indirizzo Internet:http://www.ptc.panasonic.eu/
[Portuguese]	O(a) abaixo assinado(a) Panasonic Corporation declara que o presente tipo de equipamento de rádio CQ-JZ93F1TT,CQ-JZ93F3TT,CQ-JZ93F5TT,CQ-JZ93F7TT,CQ-CZ36E0AE,CQ-CZ36E2AE está em conformidade com a Diretiva 2014/53/UE. O texto integral da declaração de conformidade está disponível no seguinte endereço de Internet:http://www.ptc.panasonic.eu/
[Finnish]	Panasonic Corporation vakuuttaa, että radiolaitetyyppi CQ-JZ93F1TT,CQ-JZ93F3TT,CQ-JZ93F5TT,CQ-JZ93F7TT,CQ-CZ36E0AE,CQ-CZ36E2AE on direktiivin 2014/53/EU mukainen. EU-vaatimustenmukaisuusvakuutuksen täysimittainen teksti on saatavilla seuraavassa internetosoitteessa:http://www.ptc.panasonic.eu/
[Swedish]	Härmed försäkrar Panasonic Corporation att denna typ av radioutrustning CQ-JZ93F1TT,CQ-JZ93F3TT,CQ-JZ93F5TT,CQ-JZ93F7TT,CQ-CZ36E0AE,CQ-CZ36E2AE överensstämmer med direktiv 2014/53/EU. Den fullständiga texten till EU-försäkran om överensstämmelse finns på följande webbadress:http://www.ptc.panasonic.eu/
[Polish]	Panasonic Corporation niniejszym oświadcza, że typ urządzenia radiowego CQ-JZ93F1TT,CQ-JZ93F3TT,CQ-JZ93F5TT,CQ-JZ93F7TT,CQ-CZ36E0AE,CQ-CZ36E2AE jest zgodny z dyrektywą 2014/53/UE. Pełny tekst deklaracji zgodności UE jest dostępny pod następującym adresem internetowym:http://www.ptc.panasonic.eu/
[Hungarian]	Panasonic Corporation igazolja, hogy a CQ-JZ93F1TT,CQ-JZ93F3TT,CQ-JZ93F5TT,CQ-JZ93F7TT,CQ-CZ36E0AE,CQ-CZ36E2AE típusú rádióberendezés megfelel a 2014/53/EU irányelvnek. Az EU-megfelelőségi nyilatkozat teljes szövege elérhető a következő internetes címen:http://www.ptc.panasonic.eu/
[Slovak]	Panasonic Corporation týmto vyhlasuje, že rádiové zariadenie typu CQ-JZ93F1TT,CQ-JZ93F3TT,CQ-JZ93F5TT,CQ-JZ93F7TT,CQ-CZ36E0AE,CQ-CZ36E2AE je v súlade so smernicou 2014/53/EÚ. Úplné EÚ vyhlásenie o zhode je k dispozícii na tejto internetovej adrese:http://www.ptc.panasonic.eu/
[Slovenian]	Panasonic Corporation potrjuje, da je tip radijske opreme CQ-JZ93F1TT,CQ-JZ93F3TT,CQ-JZ93F5TT,CQ-JZ93F7TT,CQ-CZ36E0AE,CQ-CZ36E2AE skladen z Direktivo 2014/53/EU. Celotno besedilo izjave EU o skladnosti je na voljo na naslednjem spletnem naslovu:http://www.ptc.panasonic.eu/
[Estonian]	Käesolevaga deklareerib Panasonic Corporation, et käesolev raadioseadme tüüp CQ-JZ93F1TT,CQ-JZ93F3TT,CQ-JZ93F5TT,CQ-JZ93F7TT,CQ-CZ36E0AE,CQ-CZ36E2AE vastab direktiivi 2014/53/EL nõuetele. ELi vastavusdeklaratsiooni täielik tekst on kättesaadav järgmisel internetiaadressil:http://www.ptc.panasonic.eu/
[Latvian]	Ar šo Panasonic Corporation deklarē, ka radioiekārta CQ-JZ93F1TT,CQ-JZ93F3TT,CQ-JZ93F5TT,CQ-JZ93F7TT,CQ-CZ36E0AE,CQ-CZ36E2AE atbilst Direktīvai 2014/53/ES. Pilns ES atbilstības deklarācijas teksts ir pieejams šādā interneta vietnē:http://www.ptc.panasonic.eu/
[Lithuanian]	Aš, Panasonic Corporation, patvirtinu, kad radijo įrenginių tipas CQ-JZ93F1TT,CQ-JZ93F3TT,CQ-JZ93F5TT,CQ-JZ93F7TT,CQ-CZ36E0AE,CQ-CZ36E2AE atitinka Direktyvą 2014/53/ES. Visas ES atitikties deklaracijos tekstas prieinamas šiuo interneto adresu:http://www.ptc.panasonic.eu/
[Romanian]	Prin prezenta, Panasonic Corporation declară că tipul de echipamente radio CQ-JZ93F1TT,CQ-JZ93F3TT,CQ-JZ93F5TT,CQ-JZ93F7TT,CQ-CZ36E0AE,CQ-CZ36E2AE este în conformitate cu Directiva 2014/53/UE. Textul integral al declarației UE de conformitate este disponibil la următoarea adresă internet:http://www.ptc.panasonic.eu/
[Croatian]	Panasonic Corporation ovime izjavljuje da je radijska oprema tipa CQ-JZ93F1TT,CQ-JZ93F3TT,CQ-JZ93F5TT,CQ-JZ93F7TT,CQ-CZ36E0AE,CQ-CZ36E2AE u skladu s Direktivom 2014/53/EU. Cjeloviti tekst EU izjave o sukladnosti dostupan je na sljedećoj internetskoj adresi:http://www.ptc.panasonic.eu/
[Icelandic]	Hér með, lýsir Panasonic Corporation því yfir að gerð útvarpsbúnaðarins CQ-JZ93F1TT,CQ-JZ93F3TT,CQ-JZ93F5TT,CQ-JZ93F7TT,CQ-CZ36E0AE,CQ-CZ36E2AE samræmist tilskipun 2014/53/EU. Allur texti ESB-samræmisyfirlýsingarinnar er aðgengilegur á eftirfarandi veffangi:http://www.ptc.panasonic.eu/
[Norwegian]	Panasonic Corporation erklærer herved at radioutstyrstypen CQ-JZ93F1TT,CQ-JZ93F3TT,CQ-JZ93F5TT,CQ-JZ93F7TT,CQ-CZ36E0AE,CQ-CZ36E2AE er i samsvar med direktiv 2014/53/EU. Den fullstendige teksten i EU-erklæringen er tilgjengelig på følgende internettadresse:http://www.ptc.panasonic.eu/
[Macedonian]	Со ова, Panasonic Corporation изјавува дека радио опремата од типот CQ-JZ93F1TT,CQ-JZ93F3TT,CQ-JZ93F5TT,CQ-JZ93F7TT,CQ-CZ36E0AE,CQ-CZ36E2AE е во согласност со Директивата 2014/53/EU. Целиот текст на ЕУ изјавата за сообразност е достапен на следната интернет адреса:http://www.ptc.panasonic.eu/
[Turkish]	Panasonic Corporation, CQ-JZ93F1TT,CQ-JZ93F3TT,CQ-JZ93F5TT,CQ-JZ93F7TT,CQ-CZ36E0AE,CQ-CZ36E2AE türü telsiz ekipmanının 2014/53/EU Direktifine uygun olduğunu beyan etmektedir. AB uygunluk beyanının tam metnine aşağıdaki internet adresinden ulaşılabilir:http://www.ptc.panasonic.eu/
[Crnogorski jezik]	Ovim, Panasonic Corporation izjavljuje da je tip radio opreme CQ-JZ93F1TT,CQ-JZ93F3TT,CQ-JZ93F5TT,CQ-JZ93F7TT,CQ-CZ36E0AE,CQ-CZ36E2AE u skladu sa Direktivom 2014/53/EU. Cjelokupan tekst EU deklaracije o usklađenosti dostupan je na sljedećoj internet adresi:http://www.ptc.panasonic.eu/

DO UŻYTKU WEWNĘTRZNEGO

CE

Robert Bosch Car Multimedia GmbH
Robert-Bosch-Str.200,31139 Hildesheim

BOSCH

Frequency band: 2400MHz-2480MHz
Radiated power〔EIRP〕: Bluetooth＜10mW

〔English〕	Hereby, Robert Bosch Car Multimedia GmbH declares that the radio equipment type “52R0” is in compliance with Directive 2014/53/EU. The full text of the EU declaration of conformity is available at the following internet address: www.suzuki-slda.com
〔Dutch〕	Hierbij verklaar ik, Robert Bosch Car Multimedia GmbH, dat het type radioapparatuur “52R0” conform is met Richtlijn 2014/53/EU. De volledige tekst van de EU-conformiteitsverklaring kan worden geraadpleegd op het volgende internetadres: www.suzuki-slda.com
〔German〕	Hiermit erklärt Robert Bosch Car Multimedia GmbH, dass der Funkanlagentyp „52R0“ der Richtlinie 2014/53/EU entspricht. Der vollständige Text der EU-Konformitätserklärung ist unter der folgenden Internetadresse verfügbar: www.suzuki-slda.com.
〔French〕	Le soussigné, Robert Bosch Car Multimedia GmbH, déclare que l’équipement radioélectrique du type « 52R0 » est conforme à la directive 2014/53/UE. Le texte complet de la déclaration UE de conformité est disponible à l’adresse internet suivante: www.suzuki-slda.com
〔Spanish〕	Por la presente, Robert Bosch Car Multimedia GmbH declara que el tipo de equipo radioeléctrico “52R0” es conforme con la Directiva 2014/53/UE. El texto completo de la declaración UE de conformidad está disponible en la dirección Internet siguiente: www.suzuki-slda.com
〔Greek〕	Με την παρούσα ο/η Robert Bosch Car Multimedia GmbH, δηλώνει ότι ο ραδιοεξοπλισμός “52R0” πληροί την οδηγία 2014/53/ΕΕ. Το πλήρες κείμενο της δήλωσης συμμόρφωσης ΕΕ διατίθεται στην ακόλουθη ιστοσελίδα στο διαδίκτυο: www.suzuki-slda.com
〔Czech〕	Tímto Robert Bosch Car Multimedia GmbH prohlašuje, že typ rádiového zařízení „52R0“ je v souladu se směrnicí 2014/53/EU. Úplné znění EU prohlášení o shodě je k dispozici na této internetové adrese: www.suzuki-slda.com
〔Danish〕	Hermed erklærer Robert Bosch Car Multimedia GmbH, at radioudstyrstypen “52R0” er i overensstemmelse med direktiv 2014/53/EU. EU-overensstemmelseserklæringens fulde tekst kan findes på følgende internetadresse: www.suzuki-slda.com
〔Italian〕	Il fabbricante, Robert Bosch Car Multimedia GmbH, dichiara che il tipo di apparecchiatura radio “52R0” è conforme alla direttiva 2014/53/UE. Il testo completo della dichiarazione di conformità UE è disponibile al seguente indirizzo Internet: www.suzuki-slda.com
〔Portuguese〕	O(a) abaixo assinado(a) Robert Bosch Car Multimedia GmbH declara que o presente tipo de equipamento de rádio “52R0” está em conformidadecom a Diretiva 2014/53/UE. O texto integral da declaração de conformidadeestá disponível no seguinte endereço de Internet: www.suzuki-slda.com
〔Finnish〕	Robert Bosch Car Multimedia GmbH vakuuttaa, että radiolaitetyyppi ”52R0” on direktiivin 2014/53/EU mukainen. EU-vaatimustenmukaisuusvakuutuksen täysimittainen teksti on saatavilla seuraavassa internetosoitteessa: www.suzuki-slda.com
〔Swedish〕	Härmed försäkrar Robert Bosch Car Multimedia GmbH att denna typ av radioutrustning ”52R0” överensstämmer med direktiv 2014/53/EU. Den fullständiga texten till EU-försäkran om överensstämmelse finns på följande webbadress: www.suzuki-slda.com
〔Polish〕	Robert Bosch Car Multimedia GmbH niniejszym oświadcza, że typ urządzenia radiowego “52R0” jest zgodny z dyrektywą 2014/53/UE. Pełny tekst deklaracji zgodności UE jest dostępny pod następującym adresem internetowym: www.suzuki-slda.com
〔Norwegian〕	Robert Bosch Car Multimedia GmbH erklærer herved at radioutstyret av typen «52R0» samsvarer med direktiv 2014/53/EU. Den fullstendige teksten for EU-samsvarserklæringen er tilgjengelig på nettstedet: www.suzuki-slda.com
〔Russian〕	Сим Robert Bosch Car Multimedia GmbH заявляет, что тип радиооборудования «52R0» соответствует положениям Директивы2014/53/ЕС. Полный текст Декларации о соответствии требованиям ЕС доступен на веб-сайте: www.suzuki-slda.com

DO NOT COPY WWW.TRZMGO

Ref. Ares(2016)3250402 - 07/07/2016

EU Declaration of Conformity (DoC)

1. Name and address of the manufacturer or his authorised representative:

Company name:	Robert Bosch GmbH, Chassis Systems Control, CC-DA/ECR
Postal address:	PO Box 1661
Postcode / City:	71226, Leonberg
Telephone number:	+49 711/811-0
E-Mail address:	ITA.BoschRadar@de.bosch.com

2. Radio equipment (product, type, batch or serial number):

Apparatus model/Product:	MRRevo14F automotive radar sensor
Type:	Motion Detector for TTT application
Batch:	N/A
Serial number:	RB8-65818.05.1604394312

3. This declaration of conformity is issued under the sole responsibility of the manufacturer:

Robert Bosch GmbH, Chassis Systems Control, CC-DA/ECR

4. Object of the declaration (identification of apparatus allowing traceability; it may include a colour image of sufficient clarity where necessary for the identification of the radio equipment):

Product Model name:	MRRevo14F
Product description:	Mid-range radar sensor
Hardware version:	V3.1
Software version:	I3.3

5. The object of the declaration described above is in conformity with the relevant Union harmonisation legislation:

RE-D Directive 2014/53/EU	...
Other Union harmonisation legislation where applicable...	...

6. References to the relevant harmonised standards used or references to the other technical specifications in relation to which conformity is declared. References must be listed with their identification number and version and, where applicable, date of issue:

Art 3.1a: Health of persons and animals	EN 62311
Art 3.1a: Safety	IEC 62368-1:2014 (2nd Edition) + Cor.1: 2015 + Cor.2:2015
	EN62368-1: 2014 + AC: 2015
Art 3.1b: EMC	ETSI EN 301 489-1 V2.1.1, ETSI EN 301 489-3 V1.6.1
	ETSI EN 301 489-51 V1.1.1
Art 3.2: Radio: Efficient use of spectrum	DRAFT ETSI EN 301 091-1 V2.1.0
	DRAFT ETSI EN 303 396 V1.1.0

7. Where applicable, the notified body ...(name, number)...performed ... (description of intervention) ... and issued the EU-type examination certificate: ...:

Name: CTC Advanced GmbH **4 digit notified body number:** 0682

Reference number of the certificate of notified body: T817765E-01-TEC

8. Additional information:

Signed for and on behalf of:

Leonberg, Germany	2017-05-23	Katrina Velten CC-DA/ECR Engineering Components Radar	i.A. ROBERT BOSCH GMBH
Place of issue	Date of issue	Name, function, signature	

DO NOT REPRODUCE WITHOUT PERMISSION

Annex (EN/DE/BG/HR/EL/CS/DA/ET/FI/FR/HU/IT/LV/LT/MT/NL/PL/PT/RO/SK/SL/ES/SV)

(EN) EU DECLARATION OF CONFORMITY (1) /(DE) EU-KONFORMITÄTSERKLÄRUNG (1) /(BG) ЕС ДЕКЛАРАЦИЯ ЗА СЪОТВЕТСТВИЕ (1) /(HR) EU IZJAVA O SUKLADNOSTI (1) /(EL) ΔΗΛΩΣΗ ΣΥΜΜΟΡΦΩΣΗΣ ΕΕ (1) /(CS) EU PROHLÁŠENÍ O SHODĚ (1) /(DA) EU-OVERENSSTEMMELSESERKLÆRING (1) /(ET) ELI VASTAVUSDEKLARATSIOON (1) /(FI) EU-VAATIMUSTENMUKAISUUSVAKUUTUS (1) /(FR) DECLARATION UE DE CONFORMITE (1) /(HU) (1) EU-MEGFELELŐSÉGI NYILATKOZAT /(IT) DICHIARAZIONE DI CONFORMITÀ UE (1) /(LV) ES ATBILSTĪBAS DEKLARĀCIJA (1) /(LT) ES ATITIKTIES DEKLARACIJA (1) /(MT) DIKJARAZZJONI TA' KONFORMITÀ TAL-UE (1) /(NL) EU-CONFORMITEITSVERKLARING (1) /(PL) DEKLARACJA ZGODNOŚCI UE (1) /(PT) DECLARAÇÃO UE DE CONFORMIDADE (1) /(RO) DECLARAŢIA UE DE CONFORMITATE (1) /(SK) EÚ VYHLÁSENIE O ZHODE (1) /(SL) IZJAVA EU O SKLADNOSTI (1) /(ES) DECLARACIÓN UE DE CONFORMIDAD (1) /(SV) EU-FÖRSÄKRAN OM ÖVERENSSTÄMMELSE (1)

1. (EN) Name and address of the manufacturer or his authorised representative: /(DE) Name und Anschrift des Herstellers oder seines Bevollmächtigten: /(BG) Име и адрес на производителя или на неговия упълномощен представител: /(HR) Ime i adresa proizvođača ili njegovog ovlaštenog zastupnika: /(EL) Όνομα και διεύθυνση του κατασκευαστή ή του εξουσιοδοτημένου αντιπροσώπου του: /(CS) Jméno a adresa výrobce nebo jeho zplnomocněného zástupce: /(DA) Navn og adresse på fabrikanten eller dennes bemyndigede repræsentant: /(ET) Tootja või tema volitatud esindaja nimi ja aadress: /(FI) Valmistajan tai sen valtuutetun edustajan nimi ja osoite: /(FR) Nom et adresse du fabricant ou de son mandataire:/(HU) A gyártó vagy meghatalmazott képviselőjének neve és címe: /(IT) Nome e indirizzo del fabbricante o del suo rappresentante autorizzato: /(LV) Ražotāja vai viņa pilnvarotā pārstāvja vārds, uzvārds/nosaukums un adrese: /(LT) Gamintojo arba jo įgaliotojo atstovo pavadinimas ir adresas: /(MT) L-isem u l-indirizz tal-manifattur jew tar-rappreżentant awtorizzat tiegħu: /(NL) Naam en adres van de fabrikant of zijn gemachtigde: /(PL) Nazwa i adres producenta lub jego upoważnionego przedstawiciela: /(PT) Nome e endereço do fabricante ou do respetivo mandatário: /(RO) Denumirea şi adresa producătorului sau a reprezentantului său autorizat: /(SK) Meno a adresa výrobcu alebo jeho splnomocneného zástupcu: /(SL) Ime in naslov proizvajalca ali njegovega pooblaščenega zastopnika: /(ES) Nombre y dirección del fabricante o de su representante autorizado: /(SV) Namn på och adress till tillverkaren eller dennes representant:

2. (EN) Radio equipment (product, type, batch or serial number): /(DE) Funkanlage (Produkt-, Typen-, Chargen- oder Seriennummer): /(BG) Радиосъоръжение (номер на продукта, тип, партиден или сериен номер): /(HR) Radijska oprema (proizvod, tip, vrsta ili serijski broj): /(EL) Ραδιοεξοπλισμός (προϊόν, τύπος, αριθμός παρτίδας ή σειριακός αριθμός): /(CS) Rádiové zařízení (číslo výrobku, typu či série nebo sériové číslo): /(DA) Radioudstyr (produkt-, parti-, type- eller serienummer): /(ET) Raadioseade (toode, tüüp, partii- või seerianumber): /(FI) Radiolaite (tuote-, tyyppi-, erä- tai sarjanumero): /(FR) Équipement radioélectrique (numéro de produit, de type, de lot ou de série): /(HU) Rádióberendezés (termék-, típus-, tétel- vagy sorozatszám): /(IT) Apparecchiatura radio (numero di prodotto, di tipo, di lotto o di serie): /(LV) Radioiekārta (produkta, tipa, partijas vai sērijas numurs): /(LT) Radijo įrenginys (gaminio, partijos, tipo ar serijos numeris): /(MT) It-tagħmir tar-radju (numru tal-prodott, tal-lott, tat-tip jew tas-serje): /(NL) Radioapparatuur (product-, type-, partij- of serienummer): /(PL) Urządzenie radiowe (numer produktu, typu, partii lub serii): /(PT) Equipamento de rádio (número do produto, do tipo, do lote ou de série): /(RO) Echipamentele radio (numărul produsului, al tipului, al lotului sau numărul de serie): /(SK) Rádiové zariadenie (výrobok, typ, číslo šarže alebo sériové číslo): /(SL) Radijska oprema (produkt, vrsta, serija ali serijska številka): /(ES) Equipo radioeléctrico (producto, tipo, lote o número de serie): /(SV) Radioutrustning (produkt-, typ-, partieller serienummer):

3. (EN) This declaration of conformity is issued under the sole responsibility of the manufacturer. /(DE) Die alleinige Verantwortung für die Ausstellung dieser Konformitätserklärung trägt der Hersteller. /(BG) Настоящата декларация за съответствие е издадена на отговорността на производителя: /(HR) Za izdavanje ove izjave o sukladnosti odgovoran je isključivo proizvođač. /(EL) Η παρούσα δήλωση συμμόρφωσης εκδίδεται με αποκλειστική ευθύνη του κατασκευαστή. /(CS) Toto prohlášení o shodě se vydává na výhradní odpovědnost výrobce. /(DA) Denne overensstemmelseserklæring udstedes på fabrikantens ansvar. /(ET) Käesolev vastavusdeklaratsioon on välja antud tootja ainuvastutusel: /(FI) Tämä vaatimustenmukaisuusvakuutus on annettu valmistajan yksinomaisella vastuulla. /(FR) La présente déclaration de conformité est établie sous la seule responsabilité du fabricant: /(HU) Ezt a megfelelőségi nyilatkozatot a gyártó kizárólagos felelőssége mellett adják ki: /(IT) La presente dichiarazione di conformità è rilasciata sotto l'esclusiva responsabilità del fabbricante: /(LV) Šī atbilstības deklarācija ir izdota vienīgi uz šāda ražotāja atbildību. /(LT) Ši atitikties deklaracija išduota tik gamintojo atsakomybe. /(MT) Din id-dikjarazzjoni tal-konformità tinħareg taħt ir-responsabbiltà unika tal-manifattur. /(NL) Deze conformiteitsverklaring wordt afgegeven onder volledige verantwoordelijkheid van de fabrikant. /(PL) Niniejszą deklarację zgodności wydaje się na wyłączną odpowiedzialność producenta. /(PT) A presente declaração de conformidade é emitida sob a exclusiva responsabilidade do fabricante. /(RO) Prezenta declaraţie de conformitate este emisă pe răspunderea exclusivă a producătorului. /(SK) Toto vyhlásenie o zhode sa vydáva na výhradnú zodpovednosť výrobcu. /(SL) Za izdajo te izjave o skladnosti je odgovoren izključno proizvajalec. /(ES) La presente declaración de conformidad se expide bajo la exclusiva responsabilidad del fabricante. /(SV) Denna försäkran om överensstämmelse utfärdas på tillverkarens eget ansvar.

DO UŻYTKU WEWNĘTRZNEGO

4. (EN) Object of the declaration (identification of the radio equipment allowing traceability; it may include a colour image of sufficient clarity where necessary for the identification of the radio equipment): /(DE) Gegenstand der Erklärung (Bezeichnung der Funkanlage zwecks Rückverfolgbarkeit; sie kann erforderlichenfalls eine hinreichend deutliche farbige Abbildung enthalten, auf der die Funkanlage erkennbar ist): /(BG) Предмет на декларацията (идентификация на радиосъоръжението, позволяваща проследяването му; тя може да включва достатъчно ясно цветно изображение, когато това е необходимо за целите на идентификацията на радиосъоръжението): /(HR) Predmet izjave (identifikacija radijske opreme koja omogućuje njezinu sljedivost; može prema potrebi obuhvaćati dovoljno jasnu sliku u boji koja omogućuje identifikaciju radijske opreme): /(EL) Αντικείμενο της δήλωσης (ταυτοποίηση του ραδιοεξοπλισμού που καθιστά δυνατή την ιχνηλασιμότητα. Μπορεί να περιλαμβάνει έγχρωμη εικόνα επαρκούς ευκρίνειας, όταν αυτό είναι απαραίτητο για την ταυτοποίηση του ραδιοεξοπλισμού): /(CS) Předmět prohlášení (identifikace rádiového zařízení umožňující je zpětně vysledovat. Může zahrnovat dostatečně zřetelné barevné vyobrazení, pokud je to k identifikaci rádiového zařízení nutné): /(DA) Erklæringens genstand (identifikation af radioudstyret, så det kan spores; der kan vedlægges et farvefoto, der er tilstrækkeligt klart, hvis det er nødvendigt for identifikation af radioudstyret): /(ET) Deklareeritav toode (raadioseadme määratlus, mis võimaldab toodet jälgida; lisada võib ka piisavalt selge värvilise kujutise, kui see on vajalik raadioseadme identifitseerimiseks): /(FI) Vakuutuksen kohde (jäljitettävyyden mahdollistava radiolaitteen tunniste; siihen voidaan sisällyttää tarvittaessa riittävän terävä värikuva radiolaitteen tunnistamista varten): /(FR) Objet de la déclaration (identification de l'équipement radioélectrique permettant sa traçabilité; au besoin, une image couleur suffisamment claire peut être jointe pour permettre l'identification de l'équipement radioélectrique): /(HU) A nyilatkozat tárgya (a rádióberendezés azonosítása a nyomonkövethetőség biztosítására; adott esetben megfelelő élességű színes képet is tartalmazhat, amennyiben ez a rádióberendezés azonosításához szükséges): /(IT) Oggetto della dichiarazione (identificazione dell'apparecchiatura radio che ne consenta la tracciabilità. Essa può comprendere un'immagine a colori sufficientemente chiara se necessario per l'identificazione dell'apparecchiatura radio): /(LV) Deklarācijas priekšmets (radioiekārtas identifikācija, kas nodrošina tās izsekojamību; vajadzības gadījumā tajā var iekļaut pietiekami skaidru krāsu fotogrāfiju, ja tas nepieciešams radioiekārtas identifikācijai): /(LT) Deklaracijos objektas (radijo įrenginio identifikaciniai duomenys, pagal kuriuos jį galima atsekti; gali būti pateikiamas spalvotas atvaizdas, pakankamai aiškus, kad prireikus prireikus radijo įrenginį būtų galima identifikuoti): /(MT) L-għan tad-dikjarazzjoni (l-identifikazzjoni tat-tagħmir tar-radju li tippermetti t-traċċabbiltà; din tista' tinkludi immaġini bil-kulur ta' ċarezza suffiċjenti meta tkun meħtieġa għall-identifikazzjoni tat-tagħmir tar-radju): /(NL) Voorwerp van de verklaring (identificatie van de radioapparatuur waarmee deze traceerbaar is; wanneer dat voor de identificatie van de radioapparatuur noodzakelijk is, mag een voldoende duidelijke afbeelding in kleur worden bijgevoegd): /(PL) Przedmiot deklaracji (identyfikator urządzenia radiowego umożliwiający jego identyfikowalność; może zawierać obraz barwny wystarczająco wyraźny, kiedy konieczne jest zidentyfikowanie urządzenia radiowego): /(PT) Objeto da declaração (identificação do equipamento de rádio que permita rastreá-lo; pode incluir, se for caso disso, uma imagem a cores suficientemente clara para permitir identificar o equipamento de rádio): /(RO) Obiectul declarației (identificare a echipamentelor radio permițând trasabilitatea; poate include o imagine color suficient de clară în cazul în care acest lucru este necesar pentru identificarea echipamentelor radio): /(SK) Predmet vyhlásenia (identifikácia rádiového zariadenia umožňujúca vysledovateľnosť. V prípade potreby môže obsahovať dostatočne zrozumiteľný farebný obrázok, ktorý umožňuje identifikáciu rádiového zariadenia). /(SL) Predmet izjave (identifikacija radijske opreme, ki omogoča sledljivost; po potrebi lahko vključuje dovolj jasno barvno sliko, ki omogoča identifikacijo radijske opreme): /(ES) Objeto de la declaración (identificación del equipo radioeléctrico que permita la trazabilidad; puede incluir, cuando sea necesario, una imagen en color de claridad suficiente para la identificación del equipo radioeléctrico): /(SV) Föremål för försäkran (identifiera radioutrustningen så att den kan spåras; den kan innehålla en färgbild som är så tydlig att det går att identifiera radioutrustningen):

5. (EN) The object of the declaration described above is in conformity with the relevant Union harmonisation legislation:, Directive 2014/53/EU, Other Union harmonisation legislation where applicable /(DE) Der oben beschriebene Gegenstand der Erklärung erfüllt die einschlägigen Harmonisierungsrechtsvorschriften der Union:, Richtlinie 2014/53/EU, gegebenenfalls weitere Harmonisierungsrechtsvorschriften der Union /(BG) Предметът на декларацията, описан по-горе, отговаря на съответното законодателство на Съюза за хармонизация:, Директива 2014/35/ЕС, Друго законодателство на Съюза за хармонизация, когато е приложимо /(HR) Prethodno opisani predmet izjave u skladu je s relevantnim zakonodavstvom Unije o usklađivanju:, Direktivom 2014/53/EU, drugim zakonodavstvom Unije o usklađivanju prema potrebi /(EL) Ο στόχος της δήλωσης που περιγράφεται παραπάνω είναι σύμφωνος προς τη σχετική ενωσιακή νομοθεσία εναρμόνισης:, Οδηγία 2014/53/ΕΕ, Άλλη ενωσιακή νομοθεσία εναρμόνισης, κατά περίπτωση /(CS) Výše popsaný předmět prohlášení je ve shodě s příslušnými harmonizovanými právními předpisy Unie:, Směrnice 2014/53/EU, V náležitých případech další harmonizované právní předpisy Unie /(DA) Genstanden for erklæringen, som beskrevet ovenfor, er i overensstemmelse med den relevante EU-harmoniseringslovgivning:, Direktiv 2014/53/EU, Eventuelt anden EU-harmoniseringslovgivning /(ET) Ülalkirjeldatud deklareeritav toode on kooskõlas asjakohaste liidu ühtlustamisõigusaktidega:, Direktiiv 2014/53/EL, Muud liidu ühtlustamisõigusaktid (vajaduse korral) /(FI) Edellä kuvattu vakuutuksen kohde on asiaa koskevan unionin yhdenmukaistamislainsäädännön vaatimusten mukainen:, Direktiivi 2014/53/EU, Muu unionin yhdenmukaistamissäädös (tapauksen mukaan) /(FR) L'objet de la déclaration décrit ci-dessus est conforme à la législation d'harmonisation de l'Union applicable:, Directive 2014/53/UE, Autres législations d'harmonisation de l'Union, s'il y a lieu /(HU) A fent ismertetett nyilatkozat tárgya megfelel a vonatkozó uniós harmonizációs jogszabályoknak:, a 2014/53/EU irányelv, adott esetben egyéb uniós harmonizációs jogszabály. /(IT) L'oggetto della dichiarazione di cui sopra è conforme alla pertinente normativa di armonizzazione dell'Unione:, Direttiva 2014/53/UE, Se del caso, altre normative di armonizzazione dell'Unione /(LV) Iepriekš

OBRAZEC ZA PREVERJANJE

aprakstītais deklarācijas priekšmets atbilst attiecīgajam Savienības saskaņotajam tiesību aktam:, Direktīvai 2014/53/ES, Citam Savienības saskaņotajam tiesību aktam, ja piemērojams /(LT) Pirmiau aprašytas deklaracijos objektas atitinka susijusius derinamuosius Sąjungos teisės aktus:, Direktyvą 2014/53/ES; kitus derinamuosius Sąjungos teisės aktus, jeigu taikoma. /(MT) L-għan tad-dikjarazzjoni deskritt hawn fuq huwa konformi mal-leġiżlazzjoni ta' armonizzazzjoni rilevanti tal-Unjon:, Id-Direttiva 2014/53/UE, Leġiżlazzjoni dwar l-armonizzazzjoni oħra tal-Unjoni meta tkun applikabbli /(NL) Het hierboven beschreven voorwerp van de verklaring is in overeenstemming met de desbetreffende harmonisatiewetgeving van de Unie:, Richtlijn 2014/53/EU; andere harmonisatiewetgeving van de Unie, indien van toepassing. /(PL) Wymieniony powyżej przedmiot niniejszej deklaracji jest zgodny z odnośnymi wymaganiami unijnego prawodawstwa harmonizacyjnego:, dyrektywą 2014/53/UE, innym unijnym prawodawstwem harmonizacyjnym, w stosownych przypadkach. /(PT) O objeto da declaração acima mencionada está em conformidade com a legislação de harmonização da União aplicável:, Diretiva 2014/53/UE; Outra legislação de harmonização da União, se aplicável. /(RO) Obiectul declarației descris mai sus este în conformitate cu legislația relevantă de armonizare a Uniunii:, Directiva 2014/53/UE, După caz, alte acte din legislația de armonizare a Uniunii /(SK) Uvedený predmet vyhlásenia je v zhode s príslušnými harmonizačnými právnymi predpismi Únie:, Smernica 2014/53/EÚ, Prípadne ďalšie harmonizačné právne predpisy Únie /(SL) Predmet navedene izjave je v skladu z ustrezno zakonodajo Unije o harmonizaciji:, Direktiva 2014/53/EU, Po potrebi z drugo zakonodajo Unije o harmonizaciji /(ES) El objeto de la declaración descrito anteriormente es conforme con la legislación de armonización pertinente de la Unión:, Directiva 2014/53/UE, Otra legislación de armonización de la Unión, cuando sea aplicable /(SV) Föremålet för försäkran ovan överensstämmer med den relevanta unionslagstiftningen om harmonisering:, Direktiv 2014/53/EU, Annan harmoniserad unionslagstiftning i förekommande fall

6. (EN) References to the relevant harmonised standards used or references to the other technical specifications in relation to which conformity is declared. References must be listed with their identification number and version and, where applicable, date of issue: /(DE) Angabe der einschlägigen harmonisierten Normen, die zugrunde gelegt wurden, oder Angabe der anderen technischen Spezifikationen, bezüglich derer die Konformität erklärt wird: Dabei müssen die jeweilige Kennnummer, die angewandte Fassung und gegebenenfalls das Ausgabedatum angegeben werden: /(BG) Позоваване на използваните хармонизирани стандарти или позоваване на други технически спецификации, по отношение на които се декларира съответствие. При позоваването трябва да се посочва техният идентификационен номер и версията им и, ако е приложимо, дата на издаване: /(HR) Upućivanja na odgovarajuće usklađene norme koje se upotrebljavaju ili upućivanje na druge tehničke specifikacije u odnosu na koje se deklarira sukladnost. Upućivanja moraju biti navedena s identifikacijskim brojem i verzijom te, prema potrebi, datumom izdavanja: /(EL) Αναφορές στα σχετικά εναρμονισμένα πρότυπα που χρησιμοποιούνται ή αναφορές στις λοιπές τεχνικές προδιαγραφές σε σχέση με τις οποίες δηλώνεται η συμμόρφωση. Οι αναφορές πρέπει να απαριθμούνται με τον αριθμό αναγνώρισης και την έκδοση και, κατά περίπτωση, την ημερομηνία δημοσίευσής τους: /(CS) Odkazy na příslušné harmonizované normy, které byly použity, nebo na jiné technické specifikace, na jejichž základě se shoda prohlašuje. Odkazy se uvedou s jejich identifikačním číslem a verzí a v příslušných případech rovněž s datem vydání: /(DA) Henvisninger til de relevante anvendte harmoniserede standarder eller henvisninger til de andre tekniske specifikationer, som der erklæres overensstemmelse med. Henvisninger angives med deres identifikationsnummer og version og eventuelt udstedelsesdato: /(ET) Viited kasutatud harmoneeritud standarditele või muudele tehnilistele kirjeldustele, millele vastavust deklareeritakse. Viidetele peab lisama nende identifitseerimisnumbri ja versiooni ning vajaduse korral väljaandmise kuupäeva: /(FI) Viittaus niihin asiaankuuluviin yhdenmukaistettuihin standardeihin, joita on käytetty, tai viittaus muihin teknisiin eritelmiin, joiden perusteella vaatimustenmukaisuusvakuutus on annettu. Viittausten luettelossa on mainittava niiden tunnistenumero ja versio ja tapauksen mukaan antopäivä: /(FR) Références des normes harmonisées pertinentes appliquées ou des autres spécifications techniques par rapport auxquelles la conformité est déclarée. Il faut indiquer, pour chaque référence, le numéro d'identification, la version et, le cas échéant, la date d'émission: /(HU) Az alkalmazott harmonizált szabványokra való hivatkozás vagy az azokra az egyéb műszaki előírásokra való hivatkozás, amelyekkel kapcsolatban megfelelőségi nyilatkozatot tetteké. A hivatkozásokat az azonosító számokkal együtt és a megfelelő verzió feltüntetésével kell megadni, adott esetben a kiállítás dátumával együtt: /(IT) Riferimento alle pertinenti norme armonizzate utilizzate o riferimenti alle altre specifiche tecniche in relazione alle quali è dichiarata la conformità. I riferimenti devono essere indicati con il loro numero di identificazione e versione e, se del caso, la data di emissione: /(LV) Atsauces uz attiecīgajiem izmantojamiem saskaņotajiem standartiem vai uz citām tehniskajām specifikācijām, attiecībā uz ko tiek deklarēta atbilstība. Atsauces jāuzskaita ar to identifikācijas numuriem un versijām un attiecīgā gadījumā ar izdošanas datumu: /(LT) Nuorodos į susijusius taikytus darniuosius standartus arba kitas technines specifikacijas, pagal kurias buvo deklaruota atitiktis. Nuorodos turi būti išvardijamos nurodant jų identifikacinius numerius, versijas ir, kai taikoma, paskelbimo datas: /(MT) Ir-referenzi għall-istandards armonizzati rilevanti li ntużaw, jew ir-referenzi għall-ispeċifikazzjonijiet tekniċi l-oħrajn li skonthom qed tiġi ddikjarata l-konformità: Ir-referenzi jridu jiġu elenkati bin-numru tal-identifikazzjoni u l-verżjoni tagħhom u, fejn applikabbli, id-data tal-ħruġ: /(NL) Vermelding van de toegepaste relevante geharmoniseerde normen of van de andere technische specificaties waarop de conformiteitsverklaring betrekking heeft. Bij de opgave van de referenties moeten het identificatienummer en de versie en, in voorkomend geval, de datum van publicatie worden vermeld: /(PL) Odwołania do odnośnych norm zharmonizowanych, które zastosowano, lub do innych specyfikacji technicznych, w stosunku do których deklarowana jest zgodność. Odwołania muszą być podane wraz z ich numerami identyfikacyjnymi i wersjami oraz w stosownych przypadkach z datą wydania: /(PT) Referências às normas harmonizadas aplicáveis utilizadas ou às outras especificações técnicas em relação às quais a conformidade é declarada. As referências devem ser enumeradas com os respetivos números de identificação e versão e, se for caso disso, a data de emissão:: /(RO) Trimiterile la standardele armonizate relevante folosite sau trimiterile la alte specificații tehnice în legătură cu

DO NOT REPRODUCE

care se declară conformitatea. Referințele sunt enumerate împreună cu numerele de identificare și cu versiunea acestora precum și cu data eliberării, după caz:/(SK) Odkazy na príslušné použité harmonizované normy alebo odkazy na iné technické špecifikácie, v súvislosti s ktorými sazhoda vyhlasuje. V rámci odkazov sa musí uviesť identifikačné číslo a verzia a prípadne dátum vydania: /(SL) Sklicevanja na uporabljene harmonizirane standarde ali sklicevanja na druge tehnične specifikacije v zvezi s skladnostjo, ki je navedena v izjavi. Sklicevanja morajo biti navedena s svojo identifikacijsko številko, različico in po potrebi datumom izdaje: /(ES) Referencias a las normas armonizadas pertinentes utilizadas o referencias a las otras especificaciones técnicas en relación con las cuales se declara la conformidad. Las referencias se enumerarán con su número de identificación y su versión y, en su caso, la fecha de emisión. /(SV) Hänvisningar till de relevanta harmoniserade standarder som använts eller hänvisningar till andra tekniska specifikationer enligt vilka överensstämmelsen försäkras. Hänvisningar måste förtecknas tillsammans med identifieringsnummer och version och i förekommande fall datum för utfärdande:

7. (EN) Where applicable, the notified body (name, number) performed (description of intervention) and issued the EU-type examination certificate: /(DE) Falls zutreffend — Die notifizierte Stelle (Name, Kennnummer) hat (Beschreibung ihrer Mitwirkung) und folgende EU-Baumusterprüfbescheinigung ausgestellt: /(BG) Когато е приложимо, нотифицираният орган (наименование, номер) извърши (описание на извършеното) и издаде сертификата за ЕС изследване на типа: /(HR) Prema potrebi, prijavljeno tijelo (naziv, broj) provelo je (opis intervencije) i izdalo potvrdu o EU ispitivanju tipa: (HR) Prema potrebi, prijavljeno tijelo (naziv, broj) provelo je (opis intervencije) i izdalo potvrdu o EU ispitivanju tipa: /(EL) Όπου έχει εφαρμογή, ο κοινοποιημένος οργανισμός (ονομασία, αριθμός) πραγματοποίησε (περιγραφή της παρέμβασης) και εξέδωσε το πιστοποιητικό εξέτασης τύπου ΕΕ: /(CS) Případně: oznámený subjekt (název, číslo) provedl (popis opatření) a vydal certifikát EU přezkoušení typu: /(DA) Hvor det er relevant, det bemyndigede organ (navn, nummer) har foretaget (beskrivelse af aktiviteten) og udstedt EU-typeafprøvningsattest: /(ET) Vajaduse korral: teavitatud asutus (nimi, number) teostas (tegevuse kirjeldus) ja andis välja ELi tüübihindamistõendi: /(FI) Tapauksen mukaan ilmoitettu laitos (nimi, numero) suoritti (toimenpiteen kuvaus) ja antoi EU-tyyppitarkastustodistuksen: /(FR) S'il y a lieu: l'organisme notifié (nom, numéro) a réalisé (description de l'intervention) et a délivré le certificat d'examen UE de type: /(HU) A(z) (nevű, számú) bejelentett szervezet adott esetben elvégezte a(z) (a beavatkozás ismertetése), és a következő EU-típusvizsgálati tanúsítványt adta ki: /(IT) Se del caso, l'organismo notificato (denominazione, numero) ha effettuato (descrizione dell'intervento) e rilasciato il certificato di esame UE del tipo: /(LV) Attiecīgā gadījumā paziņotā struktūra (nosaukums, numurs) ir veikusi (darbības apraksts) un izdevusi ES tipa pārbaudes sertifikātu: /(LT) Kai taikytina, notifikuotoji įstaiga (pavadinimas, numeris) atliko (dalyvavimo procese aprašymas) ir išdavė ES tipo tyrimo sertifikatą: /(MT) Meta applikabbli, il-korp notifikat (l-isem, in-numru) wettaq (deskrizzjoni tal-intervent) u ħareġ iċ-ċertifikat tal-eżami tat-tip tal-UE: /(NL) (Indien van toepassing) De aangemelde instantie (naam, nummer) heeft een (beschrijving van de werkzaamheden) uitgevoerd en het certificaat van EU-typeonderzoek afgegeven: /(PL) W stosownych przypadkach, jednostka notyfikowana (nazwa, numer) przeprowadziła (opis interwencji) i wydała certyfikat badania typu UE: /(PT) Se aplicável, o organismo notificado: (nome, número) efetuou (descrição da intervenção) e emitiu o certificado de exame UE de tipo: /(RO) După caz, organismul notificat (denumire, număr) a efectuat (descrierea intervenției) și a emis certificatul de examinare UE de tip: /(SK) Prípadne: notifikovaný orgán (názov, číslo) vykonal (opis zásahu) a vydal certifikát EÚ skúšky typu: /(SL) Po potrebi je priglašeni organ (ime, številka) izvedel (opis intervencije) in izdal certifikat o EU-pregledu tipa: /(ES) Cuando proceda: El organismo notificado (nombre, número) ha efectuado (descripción de la intervención) y expedido el certificado de examen UE de tipo: /(SV) I tillämpliga fall: det anmälda organet (namn, nummer) har utfört (beskrivning av åtgärd) och utfärdat EU-typprovningsintyg:

8. (EN) Additional information:, Signed for and on behalf of:, (place and date of issue):, (name, function) (signature): /(DE) Zusatzangaben, Unterzeichnet für und im Namen von:, (Ort und Datum der Ausstellung):, (Name, Funktion) (Unterschrift): /(BG) Допълнителна информация:, Подписано за и от името на:, (място и дата на издаване):, (име, длъжност) (подпис): /(HR) Dodatne informacije:, Potpisano za i u ime:, (mjesto i datum izdavanja):, (ime, funkcija) (potpis): /(EL) Συμπληρωματικές πληροφορίες:, Υπογραφή για λογαριασμό και εξ ονόματος:, (τόπος και ημερομηνία έκδοσης):, (όνομα, θέση) (υπογραφή): /(CS) Další informace:, Podepsáno za a jménem:, (místo a datum vydání):, (jméno, funkce) (podpis): /(DA) Supplerende oplysninger:, Underskrevet for og på vegne af:, (udstedelsessted og -dato):, (navn, stilling) (underskrift): /(ET) Lisateave:, Alla kirjutanud (kelle poolt/nimel):, (väljaandmise koht ja kuupäev):, (nimi, ametinimetus) (allkiri): /(FI) Lisätietoja:, Seuraavan puolesta allekirjoittanut:, (antamispaikka ja -päivämäärä):, (nimi, tehtävä) (allekirjoitus): /(FR) Informations complémentaires:, Signé par et au nom de:, (lieu et date d'émission):, (nom, fonction) (signature): /(HU) További információk:, A nyilatkozatot a következő gyártó nevében és megbízásából írták alá:, (a kiállítás helye és dátuma):, (név, beosztás) (aláírás): /(IT) Informazioni supplementari:, Firmato a nome e per conto di:, (luogo e data del rilascio):, (nome, funzione) (firma): /(LV) Papildinformācija:, Parakstīts šādas personas vārdā:, (izdošanas vieta un datums):, (vārds, uzvārds, amats) (paraksts): /(LT) Papildoma informacija:, Už ką ir kieno vardu pasirašyta:, (išdavimo data ir vieta):, (vardas ir pavardė, pareigos) (parašas): /(MT) Informazzjoni addizzjonali:, Iffirmat għal u f'isem:, (post u data tal-ħruġ):, (isem, funzjoni) (firma): /(NL) Aanvullende informatie:, Ondertekend voor en namens:, (plaats en datum van afgifte):, (naam, functie) (handtekening): /(PL) Informacje dodatkowe:, Podpisano w imieniu:, (miejsce i data wydania):, (imię i nazwisko, stanowisko) (podpis): /(PT) Informações complementares:, Assinado por e em nome de:, (local e data de emissão), (nome, cargo) (assinatura) /(RO) Informații suplimentare:, Semnat pentru și în numele:, (locul și data emiterii):, (numele, funcția) (semnătura): /(SK) Doplňujúce informácie:, Podpísané za a v mene:, (miesto a dátum vydania):, (meno, funkcia)(podpis): /(SL) Dodatne informacije:, Podpisano za in v imenu:, (kraj in datum izdaje):, (ime, funkcija) (podpis): /(ES) Información adicional:, Firmado en nombre de:, (lugar y fecha de expedición):, (nombre, cargo) (firma): /(SV) Ytterligare information:, Undertecknat för:, (ort och datum), (namn, befattning) (namnteckning)

Robert Bosch GmbH
Chassis Systems Control
PO Box 1661
71226, Leonberg
Tel +49 711/811-0
www.bosch.co.jp

Addendum

Technical data

Product model name:	MRRevo14F
Frequency Band:	76-77 GHz
Maximum Transmit Power: Nominal radiated power e.i.r.p. (peak detector):	32 dBm
Maximum Transmit Power: Nominal radiated power e.i.r.p. (RMS detector):	27 dBm

DO UŻYTKU WEWNĘTRZNEGO

Ref. Ares(2016)3250402 - 07/07/2016

EU Declaration of Conformity (DoC)

1. Name and address of the manufacturer or his authorised representative:

Company name:	Robert Bosch GmbH, Chassis Systems Control, CC-DA/ECR
Postal address:	PO Box 1661
Postcode / City:	71226, Leonberg
Telephone number:	+49 711/811-0
E-Mail address:	ITA.BoschRadar@de.bosch.com

2. Radio equipment (product, type, batch or serial number):

Apparatus model/Product:	MRR1Plus automotive radar sensor
Type:	Motion Detector for TTT application
Batch:	N/A
Serial number:	RB8-65813.10.153270992

3. This declaration of conformity is issued under the sole responsibility of the manufacturer:

Robert Bosch GmbH, Chassis Systems Control, CC-DA/ECR

4. Object of the declaration (identification of apparatus allowing traceability; it may include a colour image of sufficient clarity where necessary for the identification of the radio equipment):

Product Model name:	MRR1Plus
Product description:	Mid-range radar sensor
Hardware version:	5Q0 907 572F H05
Software version:	400

5. The object of the declaration described above is in conformity with the relevant Union harmonisation legislation:

RE-D Directive 2014/53/EU	...
...	...

6. References to the relevant harmonised standards used or references to the other technical specifications in relation to which conformity is declared. References must be listed with their identification number and version and, where applicable, date of issue:

Art 3.1a: Health of persons and animals	EN 62479:2010
Art 3.1a: Safety	EN 60950-1:2006+A11:2009+A1:2010+AC:2011+A12:2011
Art 3.1b: EMC	ETSI EN 301 489-1 V1.9.2, DRAFT ETSI EN 301 489-1 V2.2.0
	ETSI EN 301 489-3 V1.6.1, ETSI EN 301 489-51 V1.1.1
Art 3.2: Radio: Efficient use of spectrum	ETSI EN 301 091-1 V2.1.1
	ETSI EN 303 396 V1.1.1

7. Where applicable, the notified body ...(name, number)...performed ... (description of intervention) ... and issued the EU-type examination certificate: ...:

Name: CTC Advanced GmbH **4 digit notified body number:** 0682

Reference number of the certificate of notified body: T817961E-01-TEC

8. Additional information:

Signed for and on behalf of:

Leonberg, Germany	2017-06-08	Andreas Müller CC-DA/ECR Engineering Components Radar
Place of issue	Date of issue	Name, function, signature

DO NOT DISTRIBUTE WITHOUT PERMISSION

Annex (EN/DE/BG/HR/EL/CS/DA/ET/FI/FR/HU/IT/LV/LT/MT/NL/PL/PT/RO/SK/SL/ES/SV)

(EN) EU DECLARATION OF CONFORMITY (1) /(DE) EU-KONFORMITÄTSERKLÄRUNG (1) /(BG) ЕС ДЕКЛАРАЦИЯ ЗА СЪОТВЕТСТВИЕ (1) /(HR) EU IZJAVA O SUKLADNOSTI (1) /(EL) ΔΗΛΩΣΗ ΣΥΜΜΟΡΦΩΣΗΣ ΕΕ (1) /(CS) EU PROHLÁŠENÍ O SHODĚ (1) /(DA) EU-OVERENSSTEMMELSESERKLÆRING (1) /(ET) ELI VASTAVUSDEKLARATSIOON (1) /(FI) EU-VAATIMUSTENMUKAISUUSVAKUUTUS (1) /(FR) DECLARATION UE DE CONFORMITE (1) /(HU) (1) EU-MEGFELELŐSÉGI NYILATKOZAT /(IT) DICHIARAZIONE DI CONFORMITÀ UE (1) /(LV) ES ATBILSTĪBAS DEKLARĀCIJA (1) /(LT) ES ATITIKTIES DEKLARACIJA (1) /(MT) DIKJARAZZJONI TA' KONFORMITÀ TAL-UE (1) /(NL) EU-CONFORMITEITSVERKLARING (1) /(PL) DEKLARACJA ZGODNOŚCI UE (1) /(PT) DECLARAÇÃO UE DE CONFORMIDADE (1) /(RO) DECLARAŢIA UE DE CONFORMITATE (1) /(SK) EÚ VYHLÁSENIE O ZHODE (1) /(SL) IZJAVA EU O SKLADNOSTI (1) /(ES) DECLARACIÓN UE DE CONFORMIDAD (1) /(SV) EU-FÖRSÄKRAN OM ÖVERENSSTÄMMELSE (1)

1. (EN) Name and address of the manufacturer or his authorised representative: /(DE) Name und Anschrift des Herstellers oder seines Bevollmächtigten: /(BG) Име и адрес на производителя или на неговия упълномощен представител: /(HR) Ime i adresa proizvođača ili njegovog ovlaštenog zastupnika: /(EL) Όνομα και διεύθυνση του κατασκευαστή ή του εξουσιοδοτημένου αντιπροσώπου του: /(CS) Jméno a adresa výrobce nebo jeho zplnomocněného zástupce: /(DA) Navn og adresse på fabrikanten eller dennes bemyndigede repræsentant: /(ET) Tootja või tema volitatud esindaja nimi ja aadress: /(FI) Valmistajan tai sen valtuutetun edustajan nimi ja osoite: /(FR) Nom et adresse du fabricant ou de son mandataire:/(HU) A gyártó vagy meghatalmazott képviselőjének neve és címe: /(IT) Nome e indirizzo del fabbricante o del suo rappresentante autorizzato: /(LV) Ražotāja vai viņa pilnvarotā pārstāvja vārds, uzvārds/nosaukums un adrese: /(LT) Gamintojo arba jo įgaliotojo atstovo pavadinimas ir adresas: /(MT) L-isem u l-indirizz tal-manifattur jew tar-rappreżentant awtorizzat tiegħu: /(NL) Naam en adres van de fabrikant of zijn gemachtigde: /(PL) Nazwa i adres producenta lub jego upoważnionego przedstawiciela: /(PT) Nome e endereço do fabricante ou do respetivo mandatário: /(RO) Denumirea şi adresa producătorului sau a reprezentantului său autorizat: /(SK) Meno a adresa výrobcu alebo jeho splnomocneného zástupcu: /(SL) Ime in naslov proizvajalca ali njegovega pooblaščenega zastopnika: /(ES) Nombre y dirección del fabricante o de su representante autorizado: /(SV) Namn på och adress till tillverkaren eller dennes representant:

2. (EN) Radio equipment (product, type, batch or serial number): /(DE) Funkanlage (Produkt-, Typen-, Chargen- oder Seriennummer): /(BG) Радиосъоръжение (номер на продукта, тип, партиден или сериен номер): /(HR) Radijska oprema (proizvod, tip, vrsta ili serijski broj): /(EL) Ραδιοεξοπλισμός (προϊόν, τύπος, αριθμός παρτίδας ή σειριακός αριθμός): /(CS) Rádiové zařízení (číslo výrobku, typu či série nebo sériové číslo): /(DA) Radioudstyr (produkt-, parti-, type- eller serienummer): /(ET) Raadioseade (toode, tüüp, partii- või seerianumber): /(FI) Radiolaite (tuote-, tyyppi-, erä- tai sarjanumero): /(FR) Équipement radioélectrique (numéro de produit, de type, de lot ou de série): /(HU) Rádióberendezés (termék-, típus-, tétel- vagy sorozatszám): /(IT) Apparecchiatura radio (numero di prodotto, di tipo, di lotto o di serie): /(LV) Radioiekārta (produkta, tipa, partijas vai sērijas numurs): /(LT) Radijo įrenginys (gaminio, partijos, tipo ar serijos numeris): /(MT) It-tagħmir tar-radju (numru tal-prodott, tal-lott, tat-tip jew tas-serje): /(NL) Radioapparatuur (product-, type-, partij- of serienummer): /(PL) Urządzenie radiowe (numer produktu, typu, partii lub serii): /(PT) Equipamento de rádio (número do produto, do tipo, do lote ou de série): /(RO) Echipamentele radio (numărul produsului, al tipului, al lotului sau numărul de serie): /(SK) Rádiové zariadenie (výrobok, typ, číslo šarže alebo sériové číslo): /(SL) Radijska oprema (produkt, vrsta, serija ali serijska številka): /(ES) Equipo radioeléctrico (producto, tipo, lote o número de serie): /(SV) Radioutrustning (produkt-, typ-, partieller serienummer):

3. (EN) This declaration of conformity is issued under the sole responsibility of the manufacturer. /(DE) Die alleinige Verantwortung für die Ausstellung dieser Konformitätserklärung trägt der Hersteller. /(BG) Настоящата декларация за съответствие е издадена на отговорността на производителя: /(HR) Za izdavanje ove izjave o sukladnosti odgovoran je isključivo proizvođač. /(EL) Η παρούσα δήλωση συμμόρφωσης εκδίδεται με αποκλειστική ευθύνη του κατασκευαστή. /(CS) Toto prohlášení o shodě se vydává na výhradní odpovědnost výrobce. /(DA) Denne overensstemmelseserklæring udstedes på fabrikantens ansvar. /(ET) Käesolev vastavusdeklaratsioon on välja antud tootja ainuvastutusel: /(FI) Tämä vaatimustenmukaisuusvakuutus on annettu valmistajan yksinomaisella vastuulla. /(FR) La présente déclaration de conformité est établie sous la seule responsabilité du fabricant: /(HU) Ezt a megfelelőségi nyilatkozatot a gyártó kizárólagos felelőssége mellett adják ki: /(IT) La presente dichiarazione di conformità è rilasciata sotto l'esclusiva responsabilità del fabbricante: /(LV) Šī atbilstības deklarācija ir izdota vienīgi uz šāda ražotāja atbildību. /(LT) Ši atitikties deklaracija išduota tik gamintojo atsakomybe. /(MT) Din id-dikjarazzjoni tal-konformità tinħareg taħt ir-responsabbiltà unika tal-manifattur. /(NL) Deze conformiteitsverklaring wordt afgegeven onder volledige verantwoordelijkheid van de fabrikant. /(PL) Niniejszą deklarację zgodności wydaje się na wyłączną odpowiedzialność producenta. /(PT) A presente declaração de conformidade é emitida sob a exclusiva responsabilidade do fabricante. /(RO) Prezenta declaraţie de conformitate este emisă pe răspunderea exclusivă a producătorului. /(SK) Toto vyhlásenie o zhode sa vydáva na výhradnú zodpovednosť výrobcu. /(SL) Za izdajo te izjave o skladnosti je odgovoren izključno proizvajalec. /(ES) La presente declaración de conformidad se expide bajo la exclusiva responsabilidad del fabricante. /(SV) Denna försäkran om överensstämmelse utfärdas på tillverkarens eget ansvar.

DO UŻYTKU WEWNĘTRZNEGO

4. (EN) Object of the declaration (identification of the radio equipment allowing traceability; it may include a colour image of sufficient clarity where necessary for the identification of the radio equipment): /(DE) Gegenstand der Erklärung (Bezeichnung der Funkanlage zwecks Rückverfolgbarkeit; sie kann erforderlichenfalls eine hinreichend deutliche farbige Abbildung enthalten, auf der die Funkanlage erkennbar ist): /(BG) Предмет на декларацията (идентификация на радиосъоръжението, позволяваща проследяването му; тя може да включва достатъчно ясно цветно изображение, когато това е необходимо за целите на идентификацията на радиосъоръжението): /(HR) Predmet izjave (identifikacija radijske opreme koja omogućuje njezinu sljedivost; može prema potrebi obuhvaćati dovoljno jasnu sliku u boji koja omogućuje identifikaciju radijske opreme): /(EL) Αντικείμενο της δήλωσης (ταυτοποίηση του ραδιοεξοπλισμού που καθιστά δυνατή την ιχνηλασιμότητα. Μπορεί να περιλαμβάνει έγχρωμη εικόνα επαρκούς ευκρίνειας, όταν αυτό είναι απαραίτητο για την ταυτοποίηση του ραδιοεξοπλισμού): /(CS) Předmět prohlášení (identifikace rádiového zařízení umožňující je zpětně vysledovat. Může zahrnovat dostatečně zřetelné barevné vyobrazení, pokud je to k identifikaci rádiového zařízení nutné): /(DA) Erklæringens genstand (identifikation af radioudstyret, så det kan spores; der kan vedlægges et farvefoto, der er tilstrækkeligt klart, hvis det er nødvendigt for identifikation af radioudstyret): /(ET) Deklareeritav toode (raadioseadme määratlus, mis võimaldab toodet jälgida; lisada võib ka piisavalt selge värvilise kujutise, kui see on vajalik raadioseadme identifitseerimiseks): /(FI) Vakuutuksen kohde (jäljitettävyyden mahdollistava radiolaitteen tunniste; siihen voidaan sisällyttää tarvittaessa riittävän terävä värikuva radiolaitteen tunnistamista varten): /(FR) Objet de la déclaration (identification de l'équipement radioélectrique permettant sa traçabilité; au besoin, une image couleur suffisamment claire peut être jointe pour permettre l'identification de l'équipement radioélectrique): /(HU) A nyilatkozat tárgya (a rádióberendezés azonosítása a nyomonkövethetőség biztosítására; adott esetben megfelelő élességű színes képet is tartalmazhat, amennyiben ez a rádióberendezés azonosításához szükséges): /(IT) Oggetto della dichiarazione (identificazione dell'apparecchiatura radio che ne consenta la tracciabilità. Essa può comprendere un'immagine a colori sufficientemente chiara se necessario per l'identificazione dell'apparecchiatura radio): /(LV) Deklarācijas priekšmets (radioiekārtas identifikācija, kas nodrošina tās izsekojamību; vajadzības gadījumā tajā var iekļaut pietiekami skaidru krāsu fotogrāfiju, ja tas nepieciešams radioiekārtas identifikācijai): /(LT) Deklaracijos objektas (radijo įrenginio identifikaciniai duomenys, pagal kuriuos jį galima atsekti; gali būti pateikiamas spalvotas atvaizdas, pakankamai aiškus, kad prireikus prireikus radijo įrenginį būtų galima identifikuoti): /(MT) L-għan tad-dikjarazzjoni (l-identifikazzjoni tat-tagħmir tar-radju li tippermetti t-traċċabbiltà; din tista' tinkludi immaġini bil-kulur ta' ċarezza suffiċjenti meta tkun meħtieġa għall-identifikazzjoni tat-tagħmir tar-radju): /(NL) Voorwerp van de verklaring (identificatie van de radioapparatuur waarmee deze traceerbaar is; wanneer dat voor de identificatie van de radioapparatuur noodzakelijk is, mag een voldoende duidelijke afbeelding in kleur worden bijgevoegd): /(PL) Przedmiot deklaracji (identyfikator urządzenia radiowego umożliwiający jego identyfikowalność; może zawierać obraz barwny wystarczająco wyraźny, kiedy konieczne jest zidentyfikowanie urządzenia radiowego): /(PT) Objeto da declaração (identificação do equipamento de rádio que permita rastreá-lo; pode incluir, se for caso disso, uma imagem a cores suficientemente clara para permitir identificar o equipamento de rádio): /(RO) Obiectul declarației (identificare a echipamentelor radio permițând trasabilitatea; poate include o imagine color suficient de clară în cazul în care acest lucru este necesar pentru identificarea echipamentelor radio): /(SK) Predmet vyhlásenia (identifikácia rádiového zariadenia umožňujúca vysledovateľnosť. V prípade potreby môže obsahovať dostatočne zrozumiteľný farebný obrázok, ktorý umožňuje identifikáciu rádiového zariadenia). /(SL) Predmet izjave (identifikacija radijske opreme, ki omogoča sledljivost; po potrebi lahko vključuje dovolj jasno barvno sliko, ki omogoča identifikacijo radijske opreme): /(ES) Objeto de la declaración (identificación del equipo radioeléctrico que permita la trazabilidad; puede incluir, cuando sea necesario, una imagen en color de claridad suficiente para la identificación del equipo radioeléctrico): /(SV) Föremål för försäkran (identifiera radioutrustningen så att den kan spåras; den kan innehålla en färgbild som är så tydlig att det går att identifiera radioutrustningen):

5. (EN) The object of the declaration described above is in conformity with the relevant Union harmonisation legislation:, Directive 2014/53/EU, Other Union harmonisation legislation where applicable /(DE) Der oben beschriebene Gegenstand der Erklärung erfüllt die einschlägigen Harmonisierungsrechtsvorschriften der Union:, Richtlinie 2014/53/EU, gegebenenfalls weitere Harmonisierungsrechtsvorschriften der Union /(BG) Предметът на декларацията, описан по-горе, отговаря на съответното законодателство на Съюза за хармонизация:, Директива 2014/35/ЕС, Друго законодателство на Съюза за хармонизация, когато е приложимо /(HR) Prethodno opisani predmet izjave u skladu je s relevantnim zakonodavstvom Unije o usklađivanju:, Direktivom 2014/53/EU, drugim zakonodavstvom Unije o usklađivanju prema potrebi /(EL) Ο στόχος της δήλωσης που περιγράφεται παραπάνω είναι σύμφωνος προς τη σχετική ενωσιακή νομοθεσία εναρμόνισης:, Οδηγία 2014/53/ΕΕ, Άλλη ενωσιακή νομοθεσία εναρμόνισης, κατά περίπτωση /(CS) Výše popsaný předmět prohlášení je ve shodě s příslušnými harmonizovanými právními předpisy Unie:, Směrnice 2014/53/EU, V náležitých případech další harmonizované právní předpisy Unie /(DA) Genstanden for erklæringen, som beskrevet ovenfor, er i overensstemmelse med den relevante EU-harmoniseringslovgivning:, Direktiv 2014/53/EU, Eventuelt anden EU-harmoniseringslovgivning /(ET) Ülalkirjeldatud deklareeritav toode on kooskõlas asjakohaste liidu ühtlustamisõigusaktidega:, Direktiiv 2014/53/EL, Muud liidu ühtlustamisõigusaktid (vajaduse korral) /(FI) Edellä kuvattu vakuutuksen kohde on asiaa koskevan unionin yhdenmukaistamislainsäädännön vaatimusten mukainen:, Direktiivi 2014/53/EU, Muu unionin yhdenmukaistamissäädös (tapauksen mukaan) /(FR) L'objet de la déclaration décrit ci-dessus est conforme à la législation d'harmonisation de l'Union applicable:, Directive 2014/53/UE, Autres législations d'harmonisation de l'Union, s'il y a lieu /(HU) A fent ismertetett nyilatkozat tárgya megfelel a vonatkozó uniós harmonizációs jogszabályoknak:, a 2014/53/EU irányelv, adott esetben egyéb uniós harmonizációs jogszabály. /(IT) L'oggetto della dichiarazione di cui sopra è conforme alla pertinente normativa di armonizzazione dell'Unione:, Direttiva 2014/53/UE, Se del caso, altre normative di armonizzazione dell'Unione /(LV) Iepriekš

OBRAZEC ZA PREVERJANJE

aprakstītais deklarācijas priekšmets atbilst attiecīgajam Savienības saskaņotajam tiesību aktam:, Direktīvai 2014/53/ES, Citam Savienības saskaņotajam tiesību aktam, ja piemērojams /(LT) Pirmiau aprašytas deklaracijos objektas atitinka susijusius derinamuosius Sąjungos teisės aktus:, Direktyvą 2014/53/ES; kitus derinamuosius Sąjungos teisės aktus, jeigu taikoma. /(MT) L-għan tad-dikjarazzjoni deskritt hawn fuq huwa konformi mal-leġiżlazzjoni ta' armonizzazzjoni rilevanti tal-Unjon:, Id-Direttiva 2014/53/UE, Leġiżlazzjoni dwar l-armonizzazzjoni oħra tal-Unjoni meta tkun applikabbli /(NL) Het hierboven beschreven voorwerp van de verklaring is in overeenstemming met de desbetreffende harmonisatiewetgeving van de Unie:, Richtlijn 2014/53/EU; andere harmonisatiewetgeving van de Unie, indien van toepassing. /(PL) Wymieniony powyżej przedmiot niniejszej deklaracji jest zgodny z odnośnymi wymaganiami unijnego prawodawstwa harmonizacyjnego:, dyrektywą 2014/53/UE, innym unijnym prawodawstwem harmonizacyjnym, w stosownych przypadkach. /(PT) O objeto da declaração acima mencionada está em conformidade com a legislação de harmonização da União aplicável:, Diretiva 2014/53/UE; Outra legislação de harmonização da União, se aplicável. /(RO) Obiectul declarației descris mai sus este în conformitate cu legislația relevantă de armonizare a Uniunii:, Directiva 2014/53/UE, După caz, alte acte din legislația de armonizare a Uniunii /(SK) Uvedený predmet vyhlásenia je v zhode s príslušnými harmonizačnými právnymi predpismi Únie:, Smernica 2014/53/EÚ, Prípadne ďalšie harmonizačné právne predpisy Únie /(SL) Predmet navedene izjave je v skladu z ustrezno zakonodajo Unije o harmonizaciji:, Direktiva 2014/53/EU, Po potrebi z drugo zakonodajo Unije o harmonizaciji /(ES) El objeto de la declaración descrito anteriormente es conforme con la legislación de armonización pertinente de la Unión:, Directiva 2014/53/UE, Otra legislación de armonización de la Unión, cuando sea aplicable /(SV) Föremålet för försäkran ovan överensstämmer med den relevanta unionslagstiftningen om harmonisering:, Direktiv 2014/53/EU, Annan harmoniserad unionslagstiftning i förekommande fall

6. (EN) References to the relevant harmonised standards used or references to the other technical specifications in relation to which conformity is declared. References must be listed with their identification number and version and, where applicable, date of issue: /(DE) Angabe der einschlägigen harmonisierten Normen, die zugrunde gelegt wurden, oder Angabe der anderen technischen Spezifikationen, bezüglich derer die Konformität erklärt wird: Dabei müssen die jeweilige Kennnummer, die angewandte Fassung und gegebenenfalls das Ausgabedatum angegeben werden: /(BG) Позоваване на използваните хармонизирани стандарти или позоваване на други технически спецификации, по отношение на които се декларира съответствие. При позоваването трябва да се посочва техният идентификационен номер и версията им и, ако е приложимо, дата на издаване: /(HR) Upućivanja na odgovarajuće usklađene norme koje se upotrebljavaju ili upućivanje na druge tehničke specifikacije u odnosu na koje se deklarira sukladnost. Upućivanja moraju biti navedena s identifikacijskim brojem i verzijom te, prema potrebi, datumom izdavanja: /(EL) Αναφορές στα σχετικά εναρμονισμένα πρότυπα που χρησιμοποιούνται ή αναφορές στις λοιπές τεχνικές προδιαγραφές σε σχέση με τις οποίες δηλώνεται η συμμόρφωση. Οι αναφορές πρέπει να απαριθμούνται με τον αριθμό αναγνώρισης και την έκδοση και, κατά περίπτωση, την ημερομηνία δημοσίευσής τους: /(CS) Odkazy na příslušné harmonizované normy, které byly použity, nebo na jiné technické specifikace, na jejichž základě se shoda prohlašuje. Odkazy se uvedou s jejich identifikačním číslem a verzí a v příslušných případech rovněž s datem vydání: /(DA) Henvisninger til de relevante anvendte harmoniserede standarder eller henvisninger til de andre tekniske specifikationer, som der erklæres overensstemmelse med. Henvisninger angives med deres identifikationsnummer og version og eventuelt udstedelsesdato: /(ET) Viited kasutatud harmoneeritud standarditele või muudele tehnilistele kirjeldustele, millele vastavust deklareeritakse. Viidetele peab lisama nende identifitseerimisnumbri ja versiooni ning vajaduse korral väljaandmise kuupäeva: /(FI) Viittaus niihin asiaankuuluviin yhdenmukaistettuihin standardeihin, joita on käytetty, tai viittaus muihin teknisiin eritelmiin, joiden perusteella vaatimustenmukaisuusvakuutus on annettu. Viittausten luettelossa on mainittava niiden tunnistenumero ja versio ja tapauksen mukaan antopäivä: /(FR) Références des normes harmonisées pertinentes appliquées ou des autres spécifications techniques par rapport auxquelles la conformité est déclarée. Il faut indiquer, pour chaque référence, le numéro d'identification, la version et, le cas échéant, la date d'émission: /(HU) Az alkalmazott harmonizált szabványokra való hivatkozás vagy az azokra az egyéb műszaki előírásokra való hivatkozás, amelyekkel kapcsolatban megfelelőségi nyilatkozatot tetteké. A hivatkozásokat az azonosító számokkal együtt és a megfelelő verzió feltüntetésével kell megadni, adott esetben a kiállítás dátumával együtt: /(IT) Riferimento alle pertinenti norme armonizzate utilizzate o riferimenti alle altre specifiche tecniche in relazione alle quali è dichiarata la conformità. I riferimenti devono essere indicati con il loro numero di identificazione e versione e, se del caso, la data di emissione: /(LV) Atsauces uz attiecīgajiem izmantojamiem saskaņotajiem standartiem vai uz citām tehniskajām specifikācijām, attiecībā uz ko tiek deklarēta atbilstība. Atsauces jāuzskaita ar to identifikācijas numuriem un versijām un attiecīgā gadījumā ar izdošanas datumu: /(LT) Nuorodos į susijusius taikytus darniuosius standartus arba kitas technines specifikacijas, pagal kurias buvo deklaruota atitiktis. Nuorodos turi būti išvardijamos nurodant jų identifikacinius numerius, versijas ir, kai taikoma, paskelbimo datas: /(MT) Ir-referenzi għall-istandards armonizzati rilevanti li ntużaw, jew ir-referenzi għall-ispeċifikazzjonijiet tekniċi l-oħrajn li skonthom qed tiġi ddikjarata l-konformità: Ir-referenzi jridu jiġu elenkati bin-numru tal-identifikazzjoni u l-verżjoni tagħhom u, fejn applikabbli, id-data tal-ħruġ: /(NL) Vermelding van de toegepaste relevante geharmoniseerde normen of van de andere technische specificaties waarop de conformiteitsverklaring betrekking heeft. Bij de opgave van de referenties moeten het identificatienummer en de versie en, in voorkomend geval, de datum van publicatie worden vermeld: /(PL) Odwołania do odnośnych norm zharmonizowanych, które zastosowano, lub do innych specyfikacji technicznych, w stosunku do których deklarowana jest zgodność. Odwołania muszą być podane wraz z ich numerami identyfikacyjnymi i wersjami oraz w stosownych przypadkach z datą wydania: /(PT) Referências às normas harmonizadas aplicáveis utilizadas ou às outras especificações técnicas em relação às quais a conformidade é declarada. As referências devem ser enumeradas com os respetivos números de identificação e versão e, se for caso disso, a data de emissão:: /(RO) Trimiterile la standardele armonizate relevante folosite sau trimiterile la alte specificații tehnice în legătură cu

DO NOT REPRODUCE

care se declară conformitatea. Referințele sunt enumerate împreună cu numerele de identificare și cu versiunea acestora precum și cu data eliberării, după caz:/(SK) Odkazy na príslušné použité harmonizované normy alebo odkazy na iné technické špecifikácie, v súvislosti s ktorými sazhoda vyhlasuje. V rámci odkazov sa musí uviesť identifikačné číslo a verzia a prípadne dátum vydania: /(SL) Sklicevanja na uporabljene harmonizirane standarde ali sklicevanja na druge tehnične specifikacije v zvezi s skladnostjo, ki je navedena v izjavi. Sklicevanja morajo biti navedena s svojo identifikacijsko številko, različico in po potrebi datumom izdaje: /(ES) Referencias a las normas armonizadas pertinentes utilizadas o referencias a las otras especificaciones técnicas en relación con las cuales se declara la conformidad. Las referencias se enumerarán con su número de identificación y su versión y, en su caso, la fecha de emisión. /(SV) Hänvisningar till de relevanta harmoniserade standarder som använts eller hänvisningar till andra tekniska specifikationer enligt vilka överensstämmelsen försäkras. Hänvisningar måste förtecknas tillsammans med identifieringsnummer och version och i förekommande fall datum för utfärdande:

7. (EN) Where applicable, the notified body (name, number) performed (description of intervention) and issued the EU-type examination certificate: /(DE) Falls zutreffend — Die notifizierte Stelle (Name, Kennnummer) hat (Beschreibung ihrer Mitwirkung) und folgende EU-Baumusterprüfbescheinigung ausgestellt: /(BG) Когато е приложимо, нотифицираният орган (наименование, номер) извърши (описание на извършеното) и издаде сертификата за ЕС изследване на типа: /(HR) Prema potrebi, prijavljeno tijelo (naziv, broj) provelo je (opis intervencije) i izdalo potvrdu o EU ispitivanju tipa: (HR) Prema potrebi, prijavljeno tijelo (naziv, broj) provelo je (opis intervencije) i izdalo potvrdu o EU ispitivanju tipa: /(EL) Όπου έχει εφαρμογή, ο κοινοποιημένος οργανισμός (ονομασία, αριθμός) πραγματοποίησε (περιγραφή της παρέμβασης) και εξέδωσε το πιστοποιητικό εξέτασης τύπου ΕΕ: /(CS) Případně: oznámený subjekt (název, číslo) provedl (popis opatření) a vydal certifikát EU přezkoušení typu: /(DA) Hvor det er relevant, det bemyndigede organ (navn, nummer) har foretaget (beskrivelse af aktiviteten) og udstedt EU-typeafprøvningsattest: /(ET) Vajaduse korral: teavitatud asutus (nimi, number) teostas (tegevuse kirjeldus) ja andis välja ELi tüübihindamistõendi: /(FI) Tapauksen mukaan ilmoitettu laitos (nimi, numero) suoritti (toimenpiteen kuvaus) ja antoi EU-tyyppitarkastustodistuksen: /(FR) S'il y a lieu: l'organisme notifié (nom, numéro) a réalisé (description de l'intervention) et a délivré le certificat d'examen UE de type: /(HU) A(z) (nevű, számú) bejelentett szervezet adott esetben elvégezte a(z) (a beavatkozás ismertetése), és a következő EU-típusvizsgálati tanúsítványt adta ki: /(IT) Se del caso, l'organismo notificato (denominazione, numero) ha effettuato (descrizione dell'intervento) e rilasciato il certificato di esame UE del tipo: /(LV) Attiecīgā gadījumā paziņotā struktūra (nosaukums, numurs) ir veikusi (darbības apraksts) un izdevusi ES tipa pārbaudes sertifikātu: /(LT) Kai taikytina, notifikuotoji įstaiga (pavadinimas, numeris) atliko (dalyvavimo procese aprašymas) ir išdavė ES tipo tyrimo sertifikatą: /(MT) Meta applikabbli, il-korp notifikat (l-isem, in-numru) wettaq (deskrizzjoni tal-intervent) u ħareġ iċ-ċertifikat tal-eżami tat-tip tal-UE: /(NL) (Indien van toepassing) De aangemelde instantie (naam, nummer) heeft een (beschrijving van de werkzaamheden) uitgevoerd en het certificaat van EU-typeonderzoek afgegeven: /(PL) W stosownych przypadkach, jednostka notyfikowana (nazwa, numer) przeprowadziła (opis interwencji) i wydała certyfikat badania typu UE: /(PT) Se aplicável, o organismo notificado: (nome, número) efetuou (descrição da intervenção) e emitiu o certificado de exame UE de tipo: /(RO) După caz, organismul notificat (denumire, număr) a efectuat (descrierea intervenției) și a emis certificatul de examinare UE de tip: /(SK) Prípadne: notifikovaný orgán (názov, číslo) vykonal (opis zásahu) a vydal certifikát EÚ skúšky typu: /(SL) Po potrebi je priglašeni organ (ime, številka) izvedel (opis intervencije) in izdal certifikat o EU-pregledu tipa: /(ES) Cuando proceda: El organismo notificado (nombre, número) ha efectuado (descripción de la intervención) y expedido el certificado de examen UE de tipo: /(SV) I tillämpliga fall: det anmälda organet (namn, nummer) har utfört (beskrivning av åtgärd) och utfärdat EU-typprovningsintyg:

8. (EN) Additional information:, Signed for and on behalf of:, (place and date of issue):, (name, function) (signature): /(DE) Zusatzangaben, Unterzeichnet für und im Namen von:, (Ort und Datum der Ausstellung):, (Name, Funktion) (Unterschrift): /(BG) Допълнителна информация:, Подписано за и от името на:, (място и дата на издаване):, (име, длъжност) (подпис): /(HR) Dodatne informacije:, Potpisano za i u ime:, (mjesto i datum izdavanja):, (ime, funkcija) (potpis): /(EL) Συμπληρωματικές πληροφορίες:, Υπογραφή για λογαριασμό και εξ ονόματος:, (τόπος και ημερομηνία έκδοσης):, (όνομα, θέση) (υπογραφή): /(CS) Další informace:, Podepsáno za a jménem:, (místo a datum vydání):, (jméno, funkce) (podpis): /(DA) Supplerende oplysninger:, Underskrevet for og på vegne af:, (udstedelsessted og -dato):, (navn, stilling) (underskrift): /(ET) Lisateave:, Alla kirjutanud (kelle poolt/nimel):, (väljaandmise koht ja kuupäev):, (nimi, ametinimetus) (allkiri): /(FI) Lisätietoja:, Seuraavan puolesta allekirjoittanut:, (antamispaikka ja -päivämäärä):, (nimi, tehtävä) (allekirjoitus): /(FR) Informations complémentaires:, Signé par et au nom de:, (lieu et date d'émission):, (nom, fonction) (signature): /(HU) További információk:, A nyilatkozatot a következő gyártó nevében és megbízásából írták alá:, (a kiállítás helye és dátuma):, (név, beosztás) (aláírás): /(IT) Informazioni supplementari:, Firmato a nome e per conto di:, (luogo e data del rilascio):, (nome, funzione) (firma): /(LV) Papildinformācija:, Parakstīts šādas personas vārdā:, (izdošanas vieta un datums):, (vārds, uzvārds, amats) (paraksts): /(LT) Papildoma informacija:, Už ką ir kieno vardu pasirašyta:, (išdavimo data ir vieta):, (vardas ir pavardė, pareigos) (parašas): /(MT) Informazzjoni addizzjonali:, Iffirmat għal u f'isem:, (post u data tal-ħruġ):, (isem, funzjoni) (firma): /(NL) Aanvullende informatie:, Ondertekend voor en namens:, (plaats en datum van afgifte):, (naam, functie) (handtekening): /(PL) Informacje dodatkowe:, Podpisano w imieniu:, (miejsce i data wydania):, (imię i nazwisko, stanowisko) (podpis): /(PT) Informações complementares:, Assinado por e em nome de:, (local e data de emissão), (nome, cargo) (assinatura) /(RO) Informații suplimentare:, Semnat pentru și în numele:, (locul și data emiterii):, (numele, funcția) (semnătura): /(SK) Doplňujúce informácie:, Podpísané za a v mene:, (miesto a dátum vydania):, (meno, funkcia)(podpis): /(SL) Dodatne informacije:, Podpisano za in v imenu:, (kraj in datum izdaje):, (ime, funkcija) (podpis): /(ES) Información adicional:, Firmado en nombre de:, (lugar y fecha de expedición):, (nombre, cargo) (firma): /(SV) Ytterligare information:, Undertecknat för:, (ort och datum), (namn, befattning) (namnteckning)

Robert Bosch GmbH
Chassis Systems Control
PO Box 1661
71226, Leonberg
Tel +49 711/811-0

Addendum

Technical data

Product model name:	MRR1Plus
Frequency Band:	76-77 GHz
Maximum Transmit Power: Nominal radiated power e.i.r.p. (peak detector):	29.0 dBm
Maximum Transmit Power: Nominal radiated power e.i.r.p. (RMS detector):	23,5 dBm

DO UŻYTKU WEWNĘTRZNEGO

Country	Importers name	Registered trade name or registered trade mark	TEL FAX	Postal address
AUSTRIA	SUZUKI AUSTRIA AUTOMOBIL HANDELS GESELLSCHAFT M.B.H.	SUZUKI AUSTRIA AUTOMOBIL HANDELS GESELLSCHAFT M.B.H.	43-662-2155 43-662-2155-390	MUNCHNER BUNDESSTRASSE 160 A-5020 SALZBURG, AUSTRIA
BELGIUM	N.V. SUZUKI BELGIUM S.A.	N.V. SUZUKI BELGIUM S.A.	32-3-4500400 32-3-4500490	SATENROZEN 8, B-2550 KONTICH, BELGIUM
BULGARIA	SFAKIANAKIS S.A.	SFAKIANAKIS S.A.	30-210-349-9927 30-210-347-6191	5, SIDIROKASTROU STR., 118 55 ATHENS, GREECE
CYPRUS	A.TRICOMITIS LTD	A.TRICOMITIS LTD	357-24-660172 357-24-63-7727	P. O. BOX 40459, STR. TIMAYIA, TRICOMITIS BUILDING, LARNACA, 7000 CY, CYPRUS
DENMARK	SUZUKI BILIMPORT DANMARK A/S	SUZUKI BILIMPORT DANMARK A/S	45-56-656600 45-56-651132	UNIONSVEJ 16, DK-4600, KOEGE, DENMARK
FINLAND	SUZUKI MOTOR FINLAND OY	SUZUKI MOTOR FINLAND OY	358-207-997-728 358-207-997-701	KELLOKUKANTIE 2, 01300 VANTAA, FINLAND
Estonia	SUZUKI MOTOR FINLAND OY	SUZUKI MOTOR FINLAND OY	358-207-997-728 358-207-997-701	KELLOKUKANTIE 2, 01300 VANTAA, FINLAND
Latvia	SUZUKI MOTOR FINLAND OY	SUZUKI MOTOR FINLAND OY	358-207-997-728 358-207-997-701	KELLOKUKANTIE 2, 01300 VANTAA, FINLAND
Lithuania	SUZUKI MOTOR FINLAND OY	SUZUKI MOTOR FINLAND OY	358-207-997-728 358-207-997-701	KELLOKUKANTIE 2, 01300 VANTAA, FINLAND
FRANCE	SUZUKI FRANCE S.A.S.	SUZUKI FRANCE S.A.S.	33-1-3482-1400 33-1-3069-7249	8, AVENUE DES FRERES LUMIERE, 78190 TRAPPES, FRANCE
GERMANY	SUZUKI DEUTSCHLAND GMBH	SUZUKI DEUTSCHLAND GMBH	49-6251-5700-380 49-6251-5700-389	SUZUKI-ALLEE 7, 64625 BENSHEIM, GERMANY
GREECE	SFAKIANAKIS S.A.	SFAKIANAKIS S.A.	30-210-349-9927 30-210-347-6191	5, SIDIROKASTROU STR., 118 55 ATHENS, GREECE
HUNGARY	MAGYAR SUZUKI CORPORATION LTD.	MAGYAR SUZUKI CORPORATION LTD.	36-33-541-317 36-33-412014	2500 ESZTERGOM SCHWEIDEL JOZSEF U.52, HUNGARY
ICELAND	SUZUKI BILAR HF	SUZUKI BILAR HF	354-568-5100 354-588-8211	SKEIFAN 17, 108 REYKJAVIK, ICELAND
ITALY	SUZUKI ITALIA S.P.A.	SUZUKI ITALIA S.P.A.	39-011-9213713 39-011-9213748	C.SO FRATELLI KENNEDY 12 10070 ROBASSOMERO (TO) ITALY
MALTA	INDUSTRIAL MOTORS LIMITED	INDUSTRIAL MOTORS LIMITED	356-21-223010 356-21-234769	1, ANTONIO BOSIO STREET, MSIDA MSD 1341
NETHERLANDS	B.V. NIMAG	B.V. NIMAG	31-347-349-712	LANGE DREEF 12 4130 EB VIANEN THE NETHERLANDS
NORWAY	RUTEBILEIERNES STANDARDISERINGS AS	RUTEBILEIERNES STANDARDISERINGS AS	47-32-21-88-00 47-32-82-49-53	OVRE EIKERVEI 77, POSTBOX 4004 GULSKOGEN, N-3002, DRAMMEN, NORWAY
POLAND	SUZUKI MOTOR POLAND SP. Z O.O.	SUZUKI MOTOR POLAND SP. Z O.O.	48-22-3294100	UL. POLCZYNSKA 10, 01-378 WARSAW, POLAND
PORTUGAL	SUZUKI MOTOR IBERICA S.A.U	SUZUKI MOTOR IBERICA S.A.U	34-91-151-9550	CALLE CARLOS SAINZ 35-POLIGONO, CIUDAD DEL AUTOMOVIL, 28914, LEGANES, MADRID SPAIN
SPAIN	SUZUKI MOTOR IBERICA S.A.U	SUZUKI MOTOR IBERICA S.A.U	34-91-151-9500	CALLE CARLOS SAINZ 35-POLIGONO, CIUDAD DEL AUTOMOVIL, 28914, LEGANES, MADRID SPAIN
SWITZERLAND	SUZUKI AUTOMOBILE SCHWEIZ AG	SUZUKI AUTOMOBILE SCHWEIZ AG	41-62-788-8790 41-62-788-8791	EMIL-FREY-STRASSE, 5745 SAFENWIL, SWITZERLAND
Liechtenstein	SUZUKI AUTOMOBILE SCHWEIZ AG	SUZUKI AUTOMOBILE SCHWEIZ AG	41-62-788-8790 41-62-788-8791	EMIL-FREY-STRASSE, 5745 SAFENWIL, SWITZERLAND
SWEDEN	NIMAG SVERIGE AB	NIMAG SVERIGE AB	46-8-517-32300 46-8-28-2433	RISSNELEDEN 138, SE 174 57 SUNDBYBERG, SWEDEN
U.K.	SUZUKI GB PLC	SUZUKI GB PLC	44-1908-336600 44-1908-336704	STEINBECK CRESCENT, SNELSHALL WEST, MILTON KEYNES MK4 4AE, U.K.
IRELAND	SUZUKI GB PLC (IRELAND BRANCH)	SUZUKI GB PLC (IRELAND BRANCH)	353-1-414-5555 353-1-452-1796	57 BROOMHILL DRIVE, TALLAGHT INDUSTRIAL ESTATE, DUBLIN 24, IRELAND
Luxembourg	N.V. SUZUKI BELGIUM S.A.	N.V. SUZUKI BELGIUM S.A.	32-3-4500400 32-3-4500490	SATENROZEN 8, B-2550 KONTICH, BELGIUM
Slovakia	MAGYAR SUZUKI CORPORATION LTD.	MAGYAR SUZUKI CORPORATION LTD.	36-33-541-317 36-33-412014	2500 ESZTERGOM SCHWEIDEL JOZSEF U.52, HUNGARY
Czech	MAGYAR SUZUKI CORPORATION LTD.	MAGYAR SUZUKI CORPORATION LTD.	36-33-541-317 36-33-412014	2500 ESZTERGOM SCHWEIDEL JOZSEF U.52, HUNGARY
Romania	MAGYAR SUZUKI CORPORATION LTD.	MAGYAR SUZUKI CORPORATION LTD.	36-33-541-317 36-33-412014	2500 ESZTERGOM SCHWEIDEL JOZSEF U.52, HUNGARY
Croatia	MAGYAR SUZUKI CORPORATION LTD.	MAGYAR SUZUKI CORPORATION LTD.	36-33-541-317 36-33-412014	2500 ESZTERGOM SCHWEIDEL JOZSEF U.52, HUNGARY
Slovenia	MAGYAR SUZUKI CORPORATION LTD.	MAGYAR SUZUKI CORPORATION LTD.	36-33-541-317 36-33-412014	2500 ESZTERGOM SCHWEIDEL JOZSEF U.52, HUNGARY

DO UŻYTKU WEWNĘTRZNEGO

ZNACZENIE SYMBOLI OSTRZEGAWCZYCH NA AKUMULATORZE

	Nie palić, nie zbliżać się z otwartym ogniem, nie powodować iskrzenia			Kwas akumulatorowy
	Chronić oczy			Zapoznać się z instrukcją obsługi
	Chronić przed dostępem dzieci			Wybuchowy gaz

Publikacja przygotowana przez
SUZUKI MOTOR POLAND
Nr katalogowy 99999-SD-41
Wrzesień 2018
Printed in Poland
Opracowano na podstawie 99011-75RM0-01E

DO UŻYTKU WEWNĘTRZNEGO

INFORMACJE DLA STACJI OBSŁUGI

Zalecenia dotyczące paliwa:
Patrz strona 1-1.

Zalecenia dotyczące oleju silnikowego:
(Wersje z silnikiem K12C)
Gatunek: ACEA A1/B1, A3/B3, A3/B4, A5/B5
API SL, SM lub SN
ILSAC GF-3, GF-4 lub GF-5
Lepkość: SAE 0W-16, 0W-20, 5W-30, 10W-30, 10W-40

(Wersje z silnikiem K12M)
Gatunek: API SG, SH, SJ, SL, SM lub SN
Lepkość: SAE 0W-20, 5W-30, 10W-30, 10W-40,
15W-40, 20W-40

Szczegółowe informacje – patrz: „Olej silnikowy i filtr oleju”
w rozdziale „PRZEGLĄDY I OBSŁUGA OKRESOWA”.

Płyn w układzie hamulcowym:
DOT3 lub SAE J1703

Płyn w bezstopniowej skrzyni biegów CVT:
„SUZUKI CVT FLUID GREEN-2

Ciśnienie w zimnym ogumieniu:
Szczegółowe informacje na naklejce umieszczonej na słupku drzwi kierowcy.

DO UŻYTKU WEWNĘTRZNEGO

SUZUKI MOTOR POLAND Sp. z o.o.

Wydanie: Wrzesień 2018
Nr kat. 99999-SD-41